Termékinformációs lap ELON XL 6 S

Cikkszám 524851

Előnyök



- Kompakt egymedencés mosogató, kis konyhákba is
- Praktikus és kényelmes XL medence
- Bővíthető csepegtető az elhúzható rozsdamentes acél csepegtetőrácsnak köszönhetően
- A mosogató és tartozékainak modern, hullámvonalas designja összhangban van
- A multifunkcionális rozsdamentes acél csepegtetőrács alaptartozék
- Gazdag felszereltség lefolyó-távműködtetővel és InFino szűrőkosárral – elegáns illeszkedés és könnyű tisztíthatóság
- Oldalt elhelyezett csaptelepsávnak köszönhetően az ablak elé is szerelhető
- Elforgatva is beépíthető
- Munkalapszintbe építhető kivitelben is elérhető

Színek



Elérhető színek:

fekete
antracit
palaszürke
vulkánszürke
fehér
törtfehér
tartufo
kávé

SILGRANIT tartufo

Tervezési információk

- Cut out: 760 x 480 x R15, Universal handing

Szállítási terjedelem

- rozsdamentes csepegtetőrács
- lefolyógarnitúra helytakarékos csővel
- 3 ½''-os InFino szűrőkosár

Részletek

Min. szekrényméret 600 mm

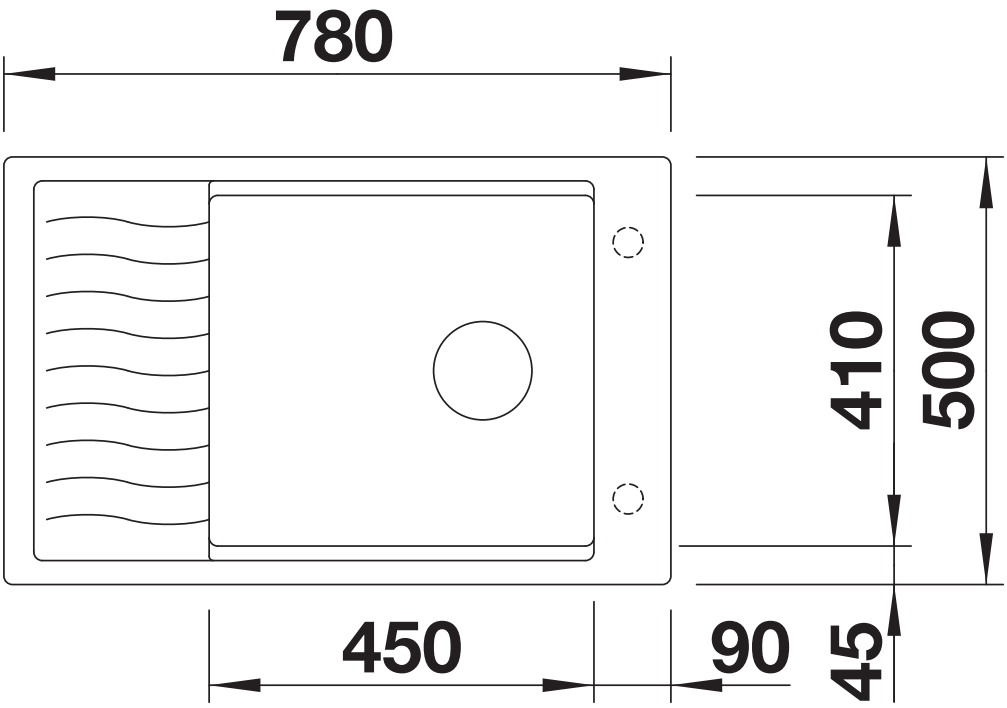

Felülnézet

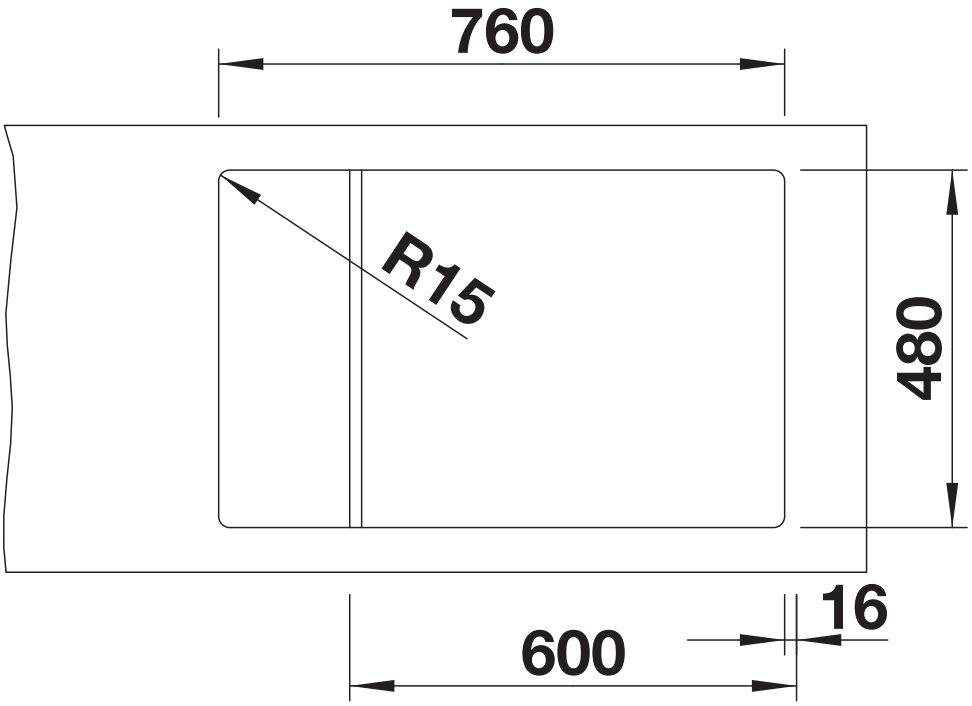

Kivágás

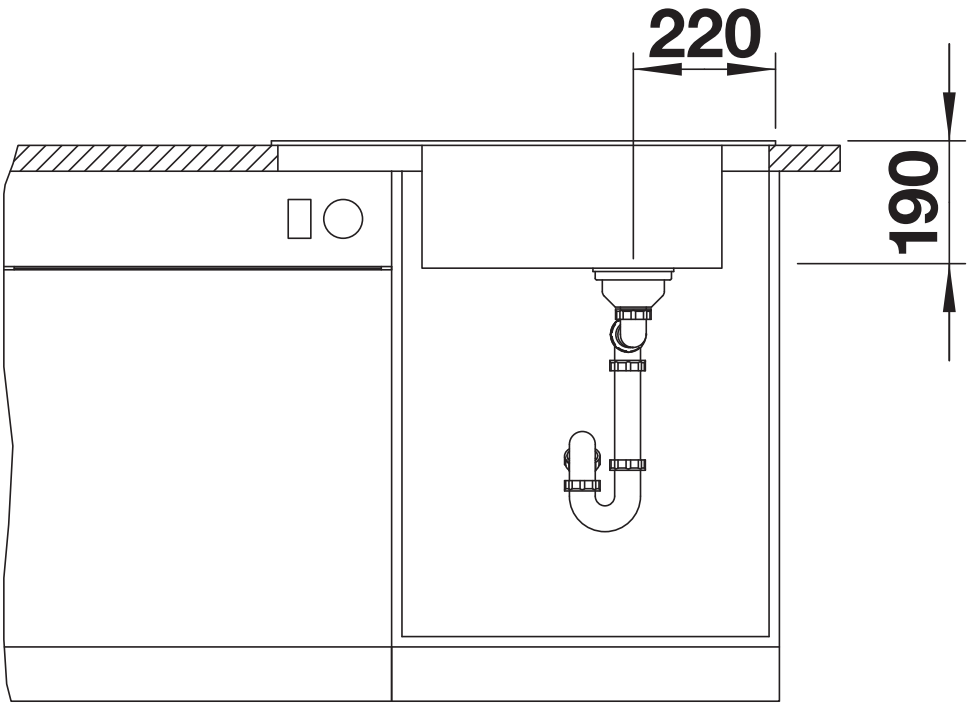

Elölnézet

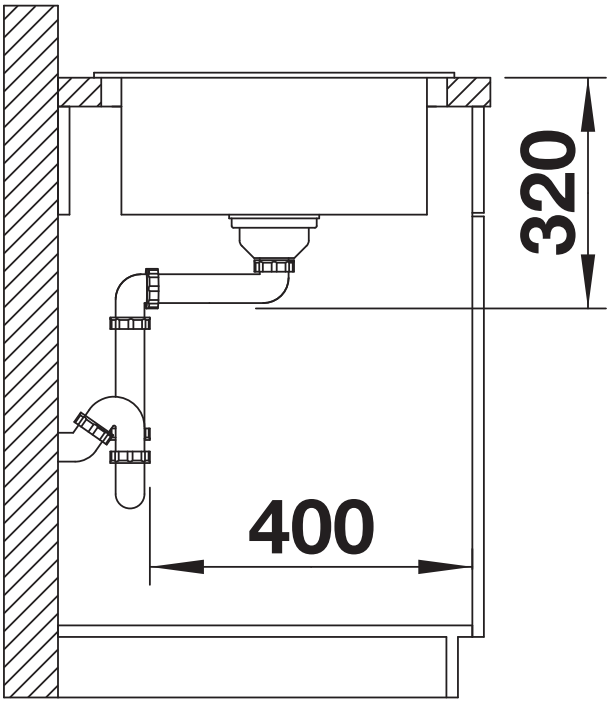

Oldalnézet