Termékinformációs lap METRA XL 6 S

Cikkszám 515143

Előnyök



- Fiatalos, egyenes vonalú design
- A nagyméretű medencében rengeteg hely van a mosogatáshoz
- A tágas csepegtetőrész magas fokú kényelmet biztosít
- Esztétikus, lapos peremkialakítás
- Elforgatva is beépíthető

Színek



Elérhető színek:

fehér
antracit
kávé
tartufo
palaszürke
fekete
törtfehér
vulkánszürke

SILGRANIT kávé

Szállítási terjedelem

- lefolyógarnitúra helytakarékos csővel
- 3 ½''-os szűrőkosárral

Részletek

Min. szekrényméret 600 mm

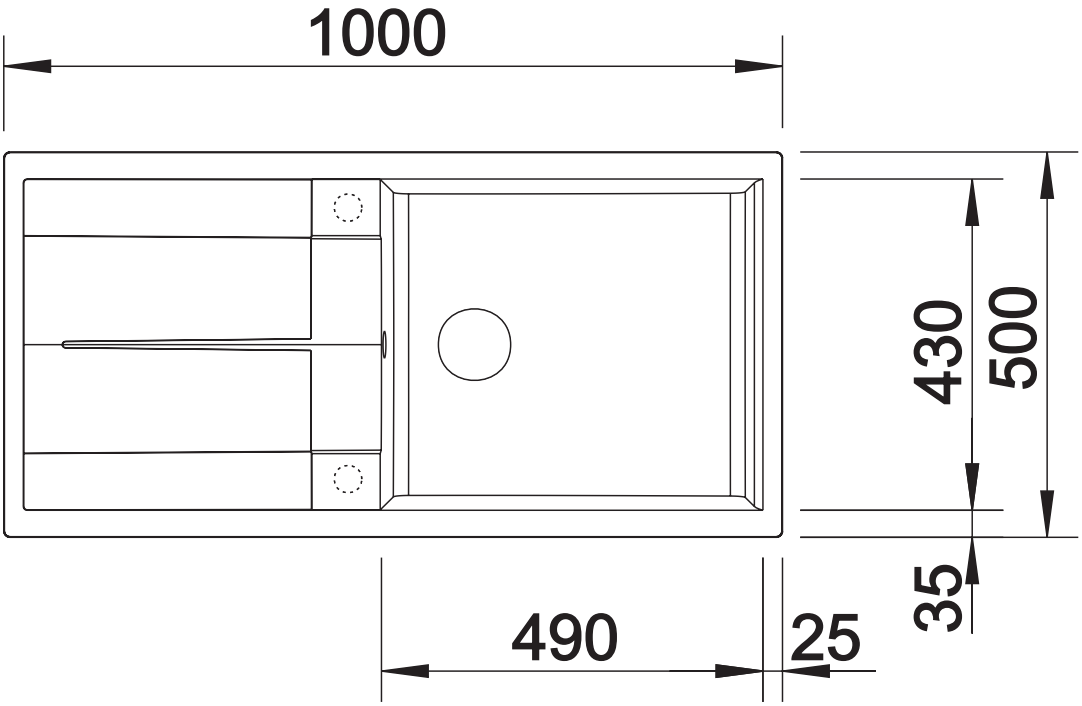

Felülnézet

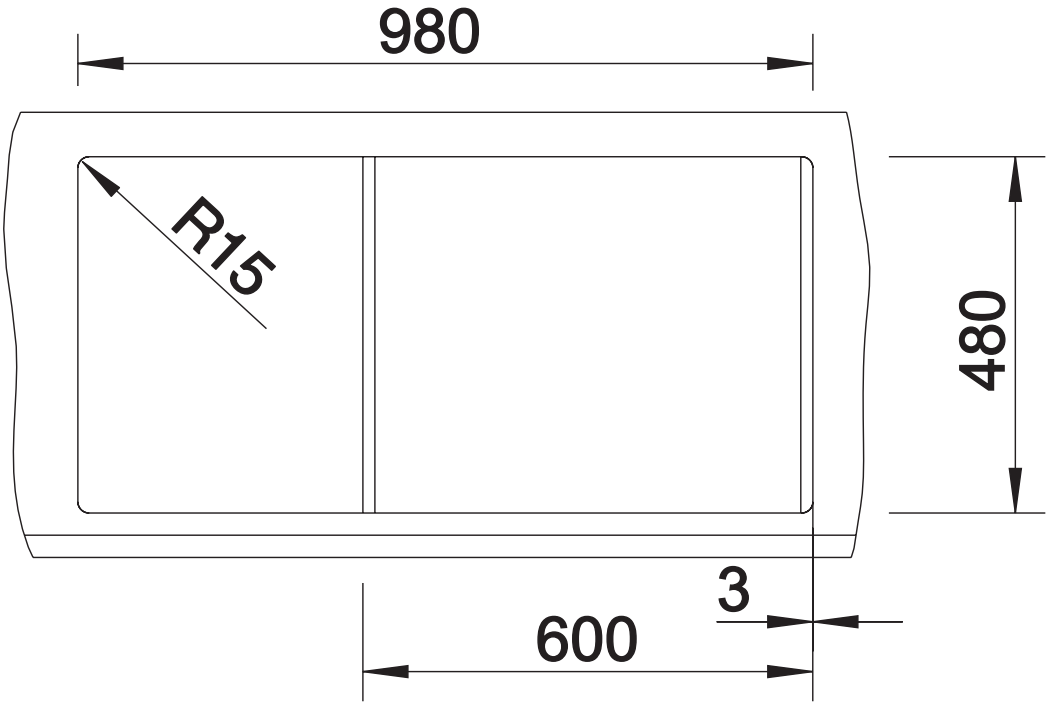

Kivágás

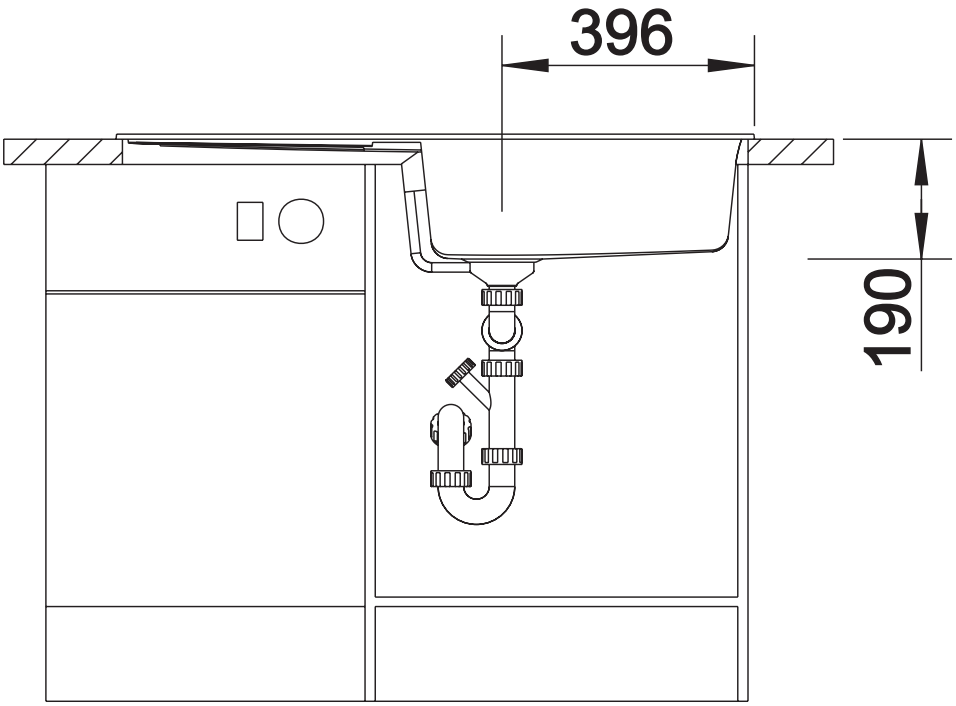

Elölnézet

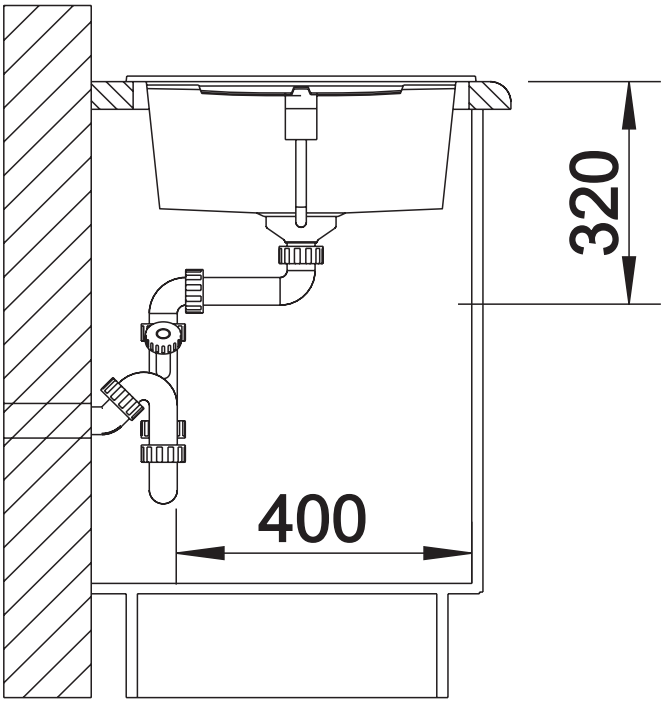

Oldalnézet