Serie 6, Beépíthető mikrohullámú sütő, Szálcsiszolt acél
BFL554MS0



38 cm magas beépíthető mikrohullámú sütő: használja extra gyors kiolvasztásra, melegítésre valamint a tökéletes ételek elkészítésére.

- **LED kijelző fehér kijelzéssel**: könnyen használható az időfunkcióknak köszönhetően.
- **AutoPilot7**: minden étel tökéletesen sikerül, hála a 7 automatikus programnak.
- **Elektronikus ajtónyitás**: kényelmes ajtónyitás egy érintésre.
- **Süllyeszthető gombok**: elegáns megjelenés és könnyű tisztíthatóság.
- **Nemesacél sütőtér**: a sima felületeknek és a lekerekített széleknek köszönhetően könnyen tisztítható belső tér.

Műszaki adatok

További funkciók:	Csak mikrohullám
Vezérlési mód:	Elektronikus
A készülék méretei:	382x594x388 mm
Sütőtér méretei:	208.0 x 328.0 x 369.0 mm
Csatlakozókábel hossza:	130 cm
Nettó súly:	18.4 kg
Bruttó súly:	21.5 kg
EAN kód:	4242005038954
Maximális mikrohullám teljesítmény:	900 W
Teljesítmény:	1450 W
Biztosíték:	10 A
Feszültség:	220-230 V
Frekvencia:	50 Hz
Csatlakozó típusa:	EU-csatlakozó, földelt
Alaptartozékok:	1 x Forgótányér

4 242005 038954

Serie 6, Beépíthető mikrohullámú sütő, Szálcsiszolt acél
BFL554MS0

38 cm magas beépíthető mikrohullámú sütő: használja extra gyors kiolvasztásra, melegítésre valamint a tökéletes ételek elkészítésére.

Mikrohullámú sütő típusa és sütési módjai:

- Maximális teljesítmény: 900 W; 5 mikrohullám teljesítményfokozat: 90 W, 180 W, 360 W, 600 W, 900 W
- Sütőtérfogat: 25 l
- AutoPilot, 7

Design

- Sütőtér belső bevonata: nemesacél
- Univerzális nemesacél kezelőgomb, Süllyesztett gombok, TouchControl érintőszenzoros kezelés
- Elektronikus ajtónyitás
- Érintésvezérlés

Komfort

- LED kijelzős vezérlés
- Elektronikus óra
- Felhasználóbarát elektronika: könnyű és kényelmes kezelés
- 4 kiolvasztás és 3 főző program mikrohullámmal
- Memória funkció (1 beállítás)
- LED világítás a sütőtérben
- Forgótányér átmérője: 31.5 cm
- Ajtónyitás iránya: balra nyíló

Tartozékok

- Forgótányér

Környezet és biztonság

- Biztonsági kikapcsolás
- Nyitott ajtó érzékelés
- Automatikus hűtőventilátor
- Magasszekrénybe építhető
- Hálózati kábel hossza: 130 cm
- Maximális teljesítményfelvétel: Maximális teljesítményfelvétel: 1.45 kW
- Névleges feszültség: 220 - 230 V

Méretek

- Készülék méretei (ma x sz x mé): 382 mm x 594 mm x 388 mm
- Beépítési méretigény (ma x szé x mé): 380 mm - 382 mm x 560 mm - 568 mm x 550 mm
- Kérjük vegye figyelembe a beépítési rajzon feltüntetett méreteket

Tisztítás

- Tisztítási segéd

Serie 6, Beépíthető mikrohullámú sütő, Szálcsiszolt acél
BFL554MS0

Mikrohullámú sütő sarokbeépítés

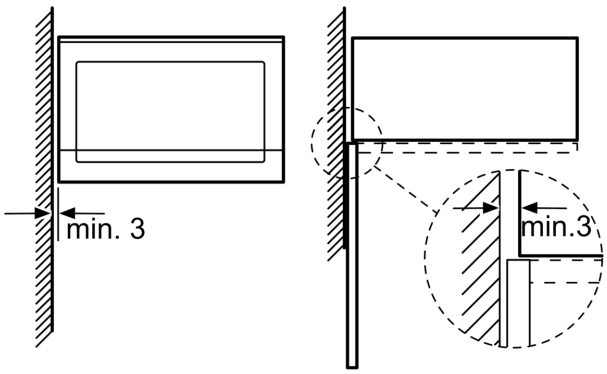

Méretek mm-ben

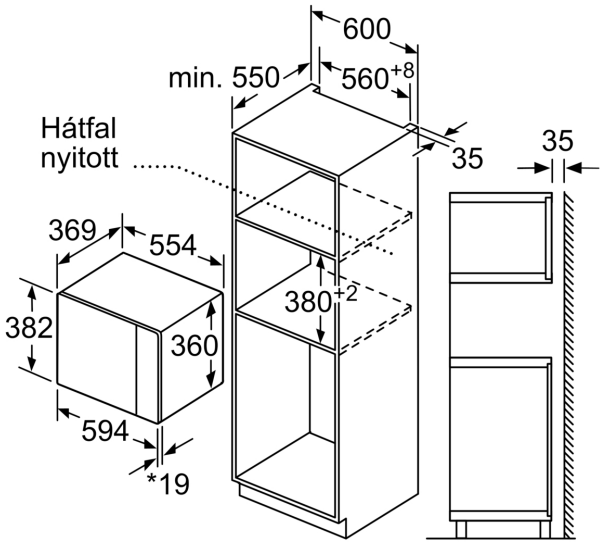

* 20 mm fém előlapnak

Méretek mm-ben

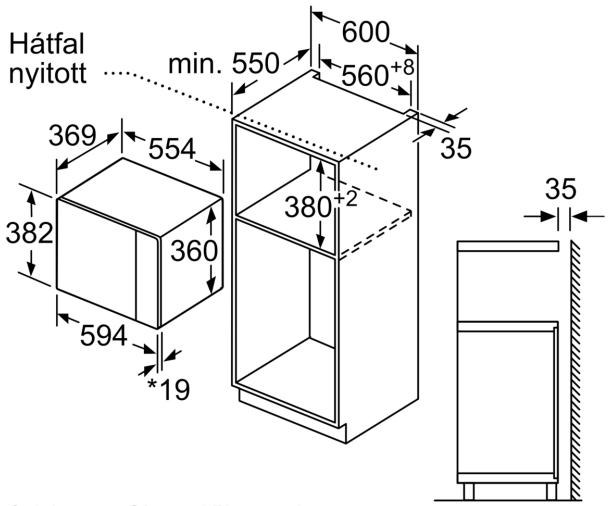

* 20 mm fém előlapnak

Méretek mm-ben

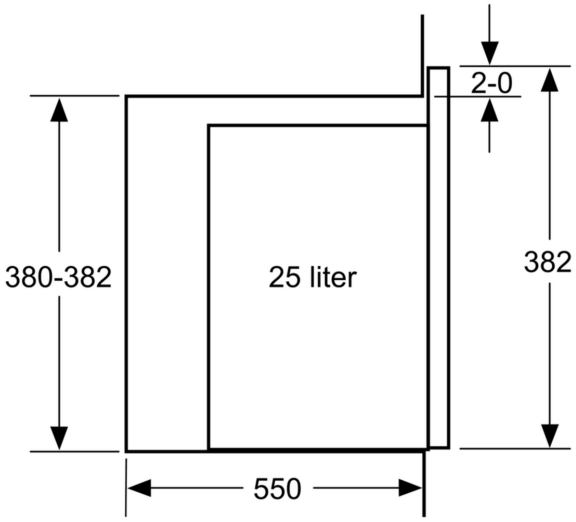

Méretek mm-ben