Serie 8, Beépíthető mikrohullámú sütő, Fehér
BFL7221W1

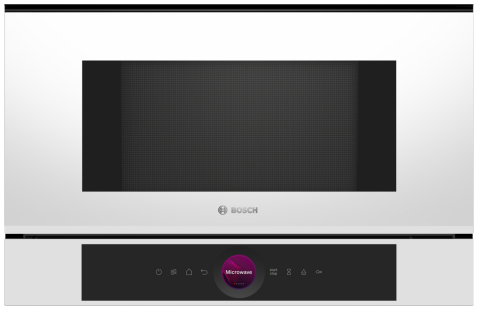





Beépíthető mikrohullámú sütő 38 cm magassággal, inverter technológiával, Automata programokkal és magas teljesítménnyel.

- **Digitális vezérlőgyűrű**: intuitív és egyszerű beállításválasztás közvetlenül a kezelőpanelen.
- **TFT érintőképernyő**: egyszerű vezérlés digitális vezérlőgyűrűvel és nagyfelbontású érintőkijelzővel.
- **AutoPilot7**: minden étel tökéletesen sikerül, hála a 7 automatikus programnak.
- **Nemesacél sütőtér**: a sima felületeknek és a lekerekített széleknek köszönhetően könnyen tisztítható belső tér.
- **Tisztítási segéd**: egyszerűbb sütőtisztítás enyhe szennyeződések esetén.

Műszaki adatok

További funkciók:	Csak mikrohullám
Vezérlési mód:	Elektronikus
A készülék méretei:	382x594x318 mm
Sütőtér méretei:	230 x 350 x 270 mm
Csatlakozókábel hossza:	175 cm
Nettó súly:	16.4 kg
Bruttó súly:	19.0 kg
EAN kód:	4242005319978
Maximális mikrohullám teljesítmény:	900 W
Teljesítmény:	1220 W
Biztosíték:	10 A
Feszültség:	220-240 V
Frekvencia:	50; 60 Hz
Csatlakozó típusa:	EU-csatlakozó, földelt

4 242005 319978

Serie 8, Beépíthető mikrohullámú sütő, Fehér
BFL7221W1

Beépíthető mikrohullámú sütő 38 cm magassággal, inverter technológiával, Automata programokkal és magas teljesítménnyel.

Mikrohullámú sütő típusa és sütési módjai:

- Maximális teljesítmény: 900 W; 5 mikrohullám teljesítményfokozat: 90 W, 180 W, 360 W, 600 W, 900 W
- Intelligens inverter technológia: a maximális teljesítmény automatikus szabályzása.

Design

- Sütőtér belső bevonata: nemesacél, üveg alsó felülettel
- TouchControl érintőszenzoros kezelés
- Érintésvezérlés

Tisztítás

- Hidrolitikus tisztítási segéd

Komfort

- Elektronikus óra
- TFT-TouchDisplay érintőkijelző, elektronikus
- Felhasználóbarát elektronika: könnyű és kényelmes kezelés
- AutoPilot, 7
- 3 kiolvasztás és 4 főző program mikrohullámmal
- QuickStart indítás: egy érintés a maximális mikrohullámú teljesítményért 30 másodpercig
- LED világítás a sütőtérben
- Sütőtérfogat: 21 l
- Ajtónyitás iránya: balra nyíló

Környezet és biztonság

- Start/Stop gomb
- Nyitott ajtó érzékelés
- Automatikus hűtőventilátor

Műszaki adatok

- Hálózati kábel hossza: 175 cm
- Maximális teljesítményfelvétel: Maximális teljesítményfelvétel: 1.22 kW
- Névleges feszültség: 220 - 240 V
- Magasszekrénybe építhető

Méretek

- Készülék méretei (ma x sz x mé): 382 mm x 594 mm x 318 mm
- Beépítési méretigény (ma x szé x mé): 362 mm - 382 mm x 560 mm - 568 mm x 300 mm
- Kérjük vegye figyelembe a beépítési rajzon feltüntetett méreteket

Serie 8, Beépíthető mikrohullámú sütő, Fehér
BFL7221W1

Méretek mm-ben

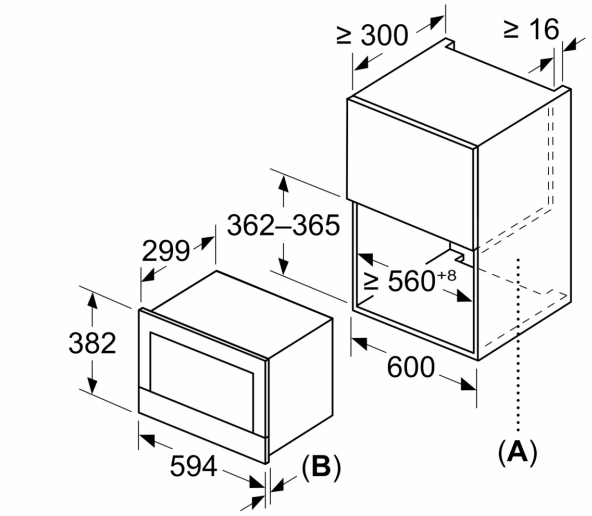

A: Hátfal nyitva
B: 19,5 mm

Méretek mm-ben

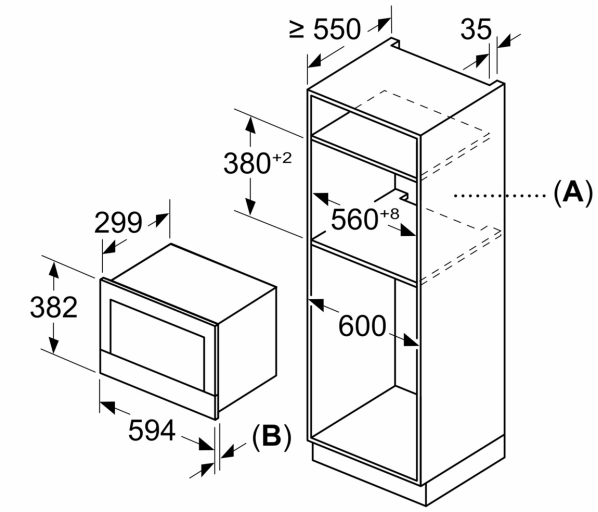

A: Hátfal nyitva
B: 19,5 mm

Méretek mm-ben

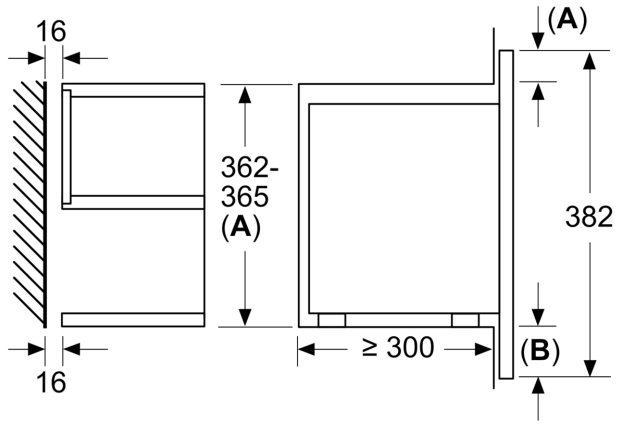

A: Kiállás fent:
362-es mélyedés: 6 mm
365-ös mélyedés: 3 mm
B: Kiállás lent: 14 mm