Termékinformációs lap LINUS

Cikkszám 516698

Előnyök



- Minimalista design
- A magas kifolyóval az edények és vázák könnyen megtölthetők
- A 360 fokban elforgatható kifolyó szélesebb körű használhatóságot tesz lehetővé
- Színazonos a SILGRANIT mosogatókkal és medencékkel

Színek



sárgaréz antracit

Elérhető színek:

antracit
silgranit fehér
tartufo
palaszürke
silgranit fekete
törtfehér
vulkánszürke

Szállítási terjedelem

- 360 fokban elforgatható kifolyó
- Ø 35 mm csaplyukfurat szükséges
- Kerámiabetéttel
- Szabadalmazott vízsugár-szabályozó a vízkövesedés jelentős csökkentése érdekében
- Rugalmas, 700 mm hosszú csatlakozótömlők ⅜''-os anyával a különösen könnyű és biztonságos szereléshez
- Stabilizálólemez a csap stabilitásának növelésére rozsdamentes acélból készült mosogatókba történő beépítéskor

Részletek

Átfolyás	14.4 l
Elfordulási tartomány	360 °

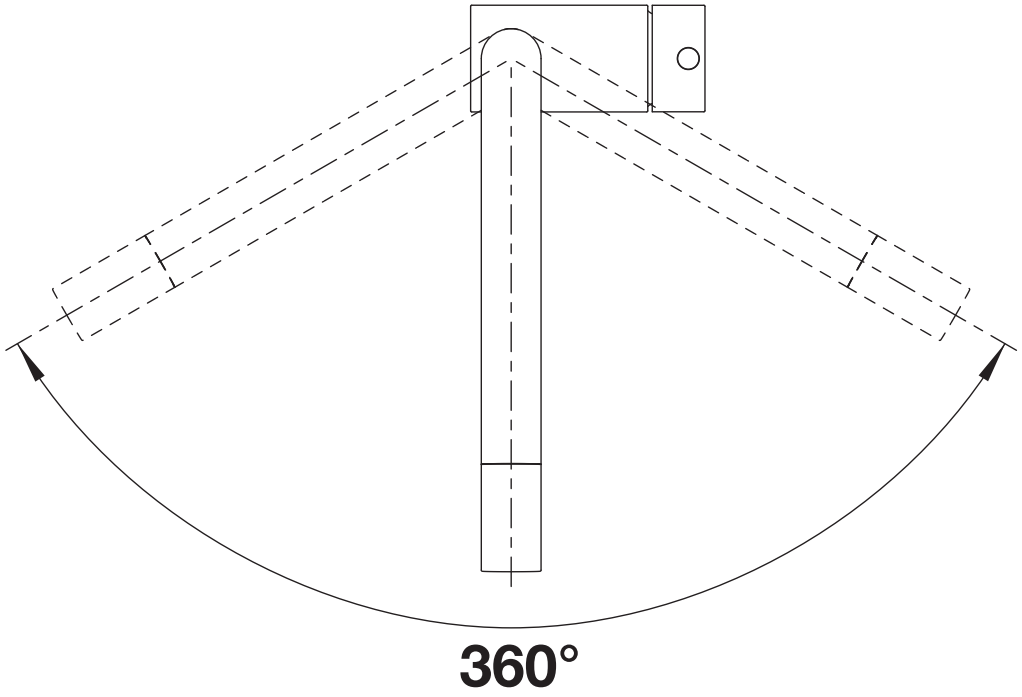

Elfordulási tartomány

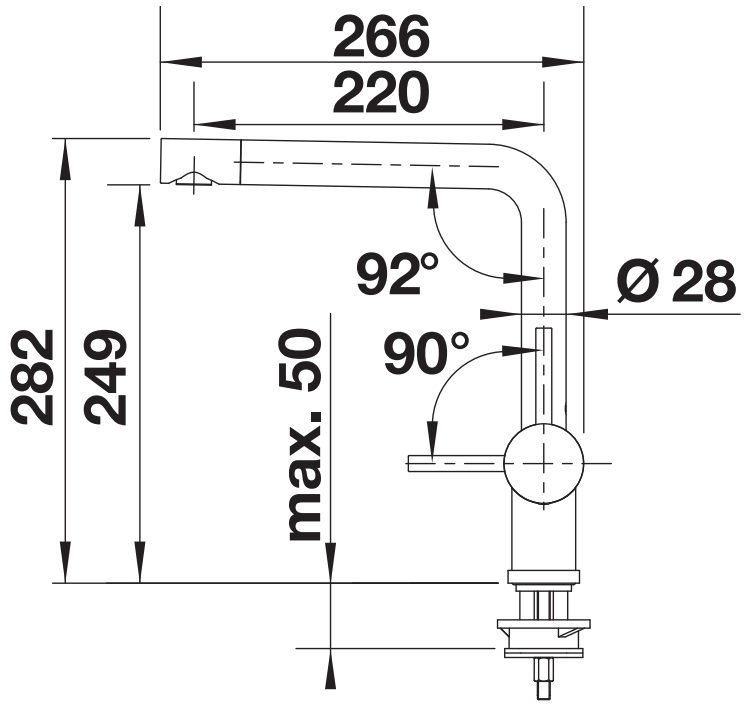

Oldalnézet

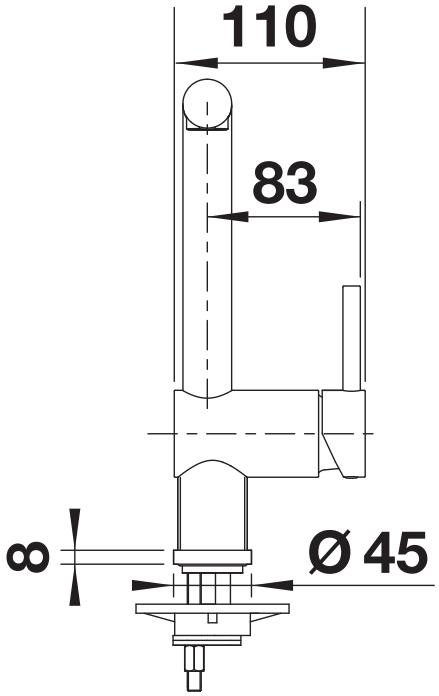

Oldalnézet kar