Termékinformációs lap DARAS

Cikkszám 517721

Előnyök



- Időtlenül klasszikus konyhai csaptelep
- Magas, hosszú kifolyó
- Belépőszintű modell
- Kis mosogatókhoz alkalmas
- A 360 fokban elforgatható kifolyó szélesebb körű használhatóságot tesz lehetővé
- A színes kivitel tökéletesen illik a SILGRANIT mosogatókhoz és medencékhez

Színek



Elérhető színek:

antracit
silgranit fehér
silgranit fekete
törtfehér
vulkánszürke

sárgaréz antracit

Tervezési információk

- Megjegyzés:
- A BLANCO DARAS nem kombinálható a BLANCO kerámia mosogatókkal.
- Ok: Nem tudjuk garantálni, hogy a csapfurat 100%-osan szivárgásmentes legyen.

Szállítási terjedelem

- 360 fokban elforgatható kifolyócső a nagyobb túlnyúláshoz
- Ø 35 mm csaplyukfurat szükséges
- Kerámiabetéttel
- Szabadalmazott vízsugár-szabályozó a vízkövesedés jelentős csökkentése érdekében
- Rugalmas, 500 mm hosszú csatlakozótömlők ⅜''-os anyával a különösen könnyű és biztonságos szereléshez

Részletek

Átfolyás	14.8 l
Elfordulási tartomány	360 °

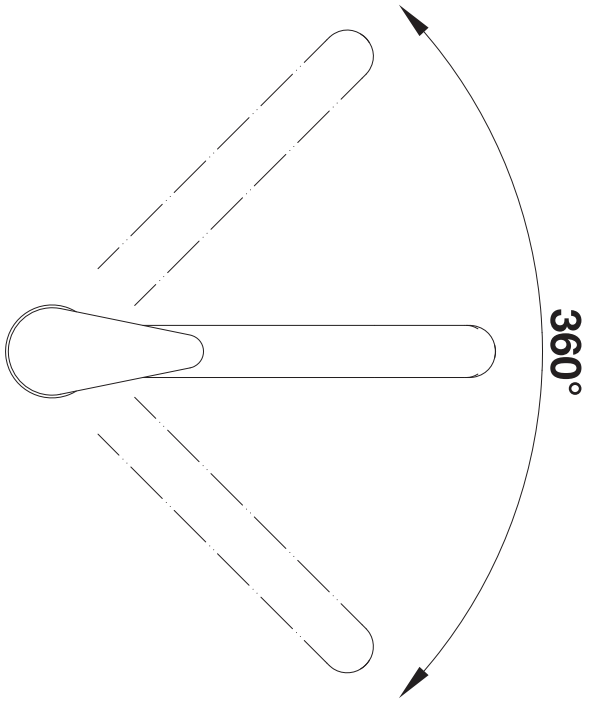

Elfordulási tartomány

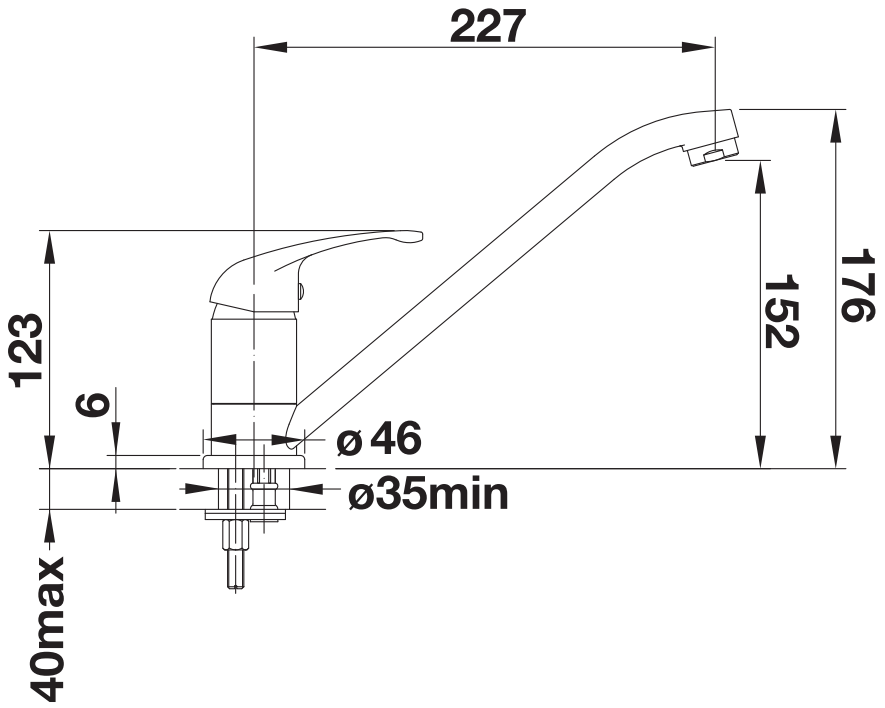

Oldalnézet