Termékinformációs lap MILA

Cikkszám 519414

Előnyök



- Egyenes kifolyó karcsú csaptesttel
- Az edények és vázák könnyű megtöltéséhez
- A 360 fokban elforgatható kifolyó szélesebb körű használhatóságot tesz lehetővé

Színek



sárgaréz króm

Elérhető színek:
króm

Tervezési információk

- Single lever monobloc mixer tap
- Stylish L shaped spout
- With ceramic disc control
- WRAS approved fitting
- ⅜'' flexible connector pipes, 350mm long
- Requires balanced high pressure supply only, min 1.0 bar
- Fit metal stabilising bracket if required, item No. 513383

Szállítási terjedelem

- 360 fokban elforgatható kifolyó
- Ø 35 mm csaplyukfurat szükséges
- Kerámiabetéttel
- Szabadalmazott vízsugár-szabályozó a vízkövesedés jelentős csökkentése érdekében
- Rugalmas, 500 mm hosszú csatlakozótömlők ⅜''-os anyával a különösen könnyű és biztonságos szereléshez
- Stabilizálólemez a csap stabilitásának növelésére rozsdamentes acélból készült mosogatókba történő beépítéskor

Részletek

Átfolyás	13.7 l
Elfordulási tartomány	360 °

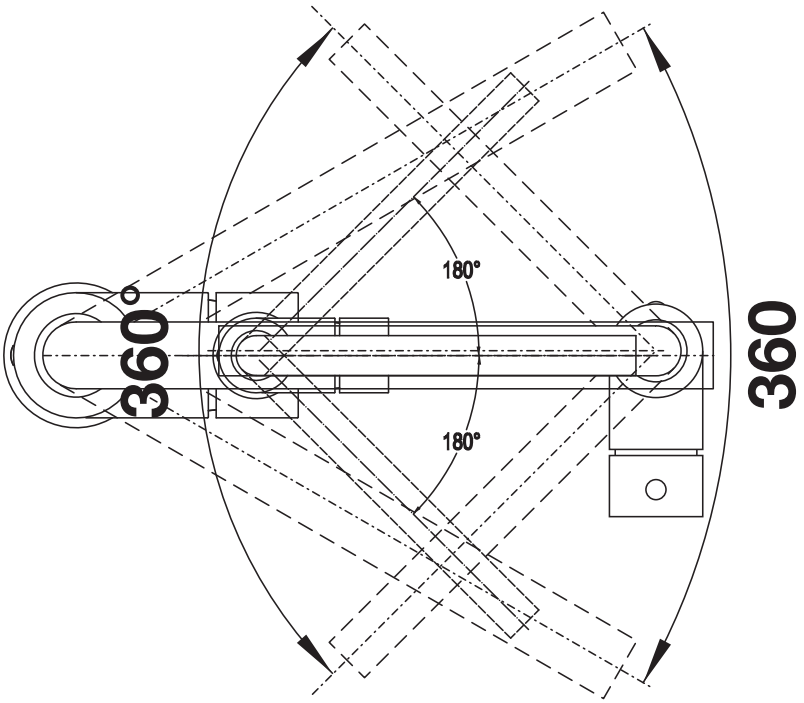

Elfordulási tartomány

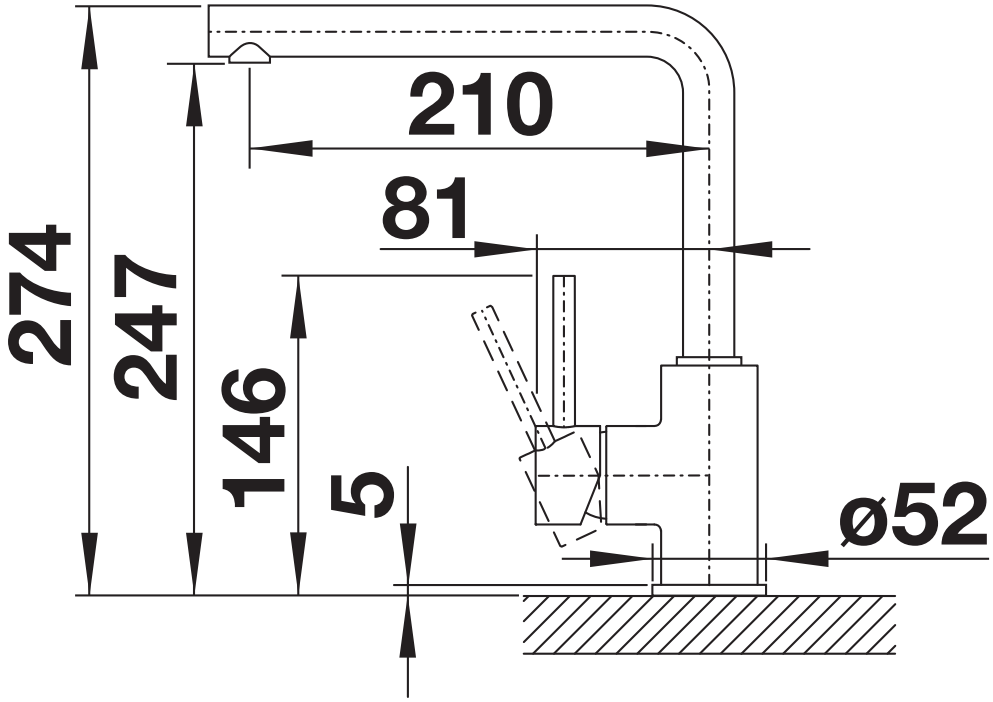

Oldalnézet

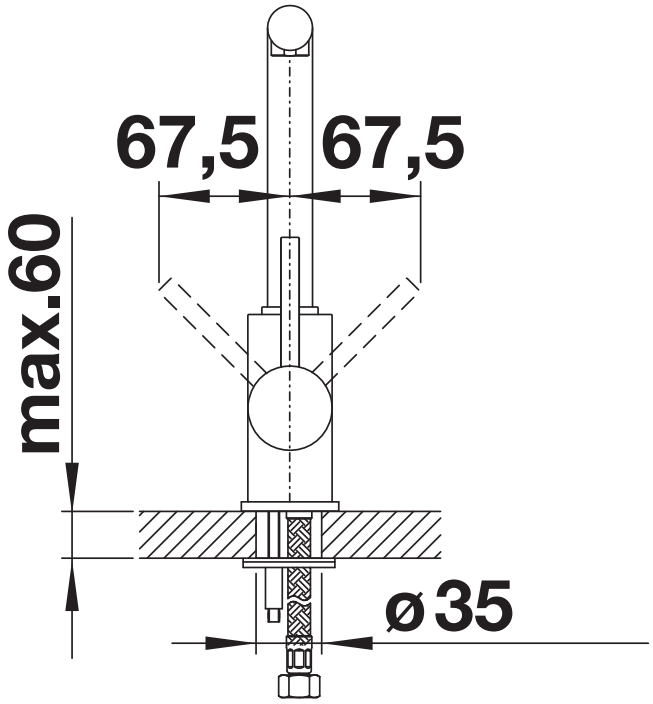

Oldalnézet kar