Termékinformációs lap DARAS

Cikkszám 517720

Előnyök



- Időtlenül klasszikus konyhai csaptelep
- Magas, hosszú kifolyó
- Belépőszintű modell
- Kis mosogatókhoz alkalmas
- A 360 fokban elforgatható kifolyó széleskörű használhatóságot tesz lehetővé
- Krómozott kivitelben és számos divatos, minőségi SILGRANIT-színben kapható

Színek



Elérhető színek:
króm

sárgaréz króm

Tervezési információk

- Megjegyzés:
- A BLANCO DARAS nem kombinálható a BLANCO kerámia mosogatókkal.
- Ok: Nem tudjuk garantálni, hogy a csapfurat 100%-osan szivárgásmentes legyen.

Szállítási terjedelem

- 360 fokban elforgatható kifolyócső a nagyobb túlnyúláshoz
- Ø 35 mm csaplyukfurat szükséges
- Kerámiabetéttel
- Szabadalmazott vízsugár-szabályozó a vízkövesedés jelentős csökkentése érdekében
- Rugalmas, 500 mm hosszú csatlakozótömlők ⅜''-os anyával a különösen könnyű és biztonságos szereléshez

Részletek

Átfolyás	14.8 l
Elfordulási tartomány	360 °

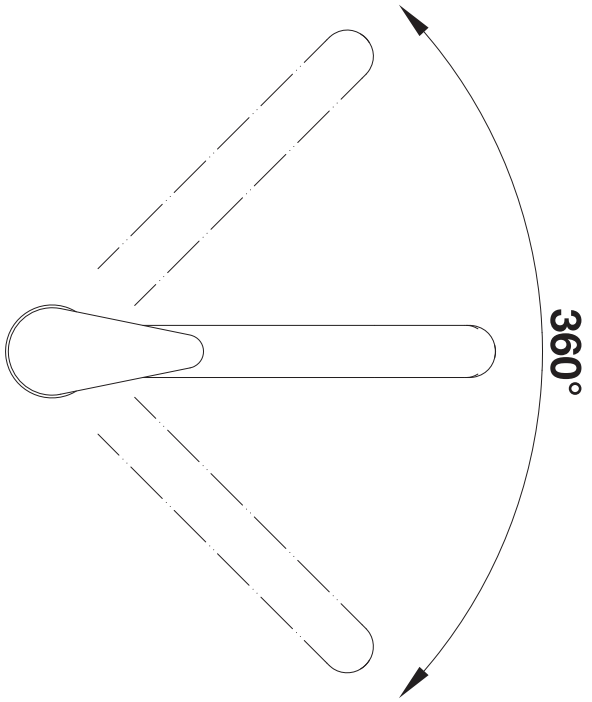

Elfordulási tartomány

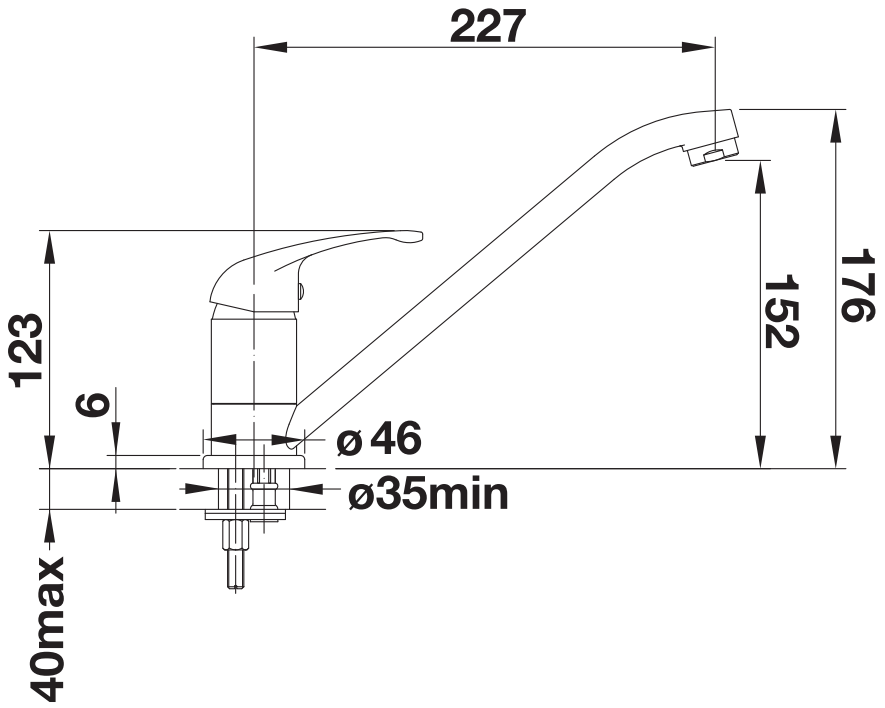

Oldalnézet