Termékinformációs lap BOTTON Pro 45/2 Manual

Cikkszám 517467

Előnyök



- Kompakt rendszer az alsószekrényben történő könnyű elhelyezéshez
- Különböző modellek a leggyakoribb alsószekrény-méretekhez
- Könnyű felszerelés a szerelési útmutató segítségével
- Funkcionális design minőségi műanyagból
- Könnyen tisztítható vödrök ergonomikus fogantyúval
- A kompakt méreteket meghazudtoló, nagy hulladékbefogadó képesség

Tervezési információk

- Beépítési információk a BLANCO BOTTON Pro Manual modellhez:
- A beépítési szélességnél figyelembe kell venni az ajtópánt méretét
- Beépítési mélység: 400 mm
- Beépítési magasság: 350 mm

Szállítási terjedelem

- a nyílóajtók mögötti fenék lemezre szerelhető vödrök
- 2 db 13 l-es vödör

Részletek

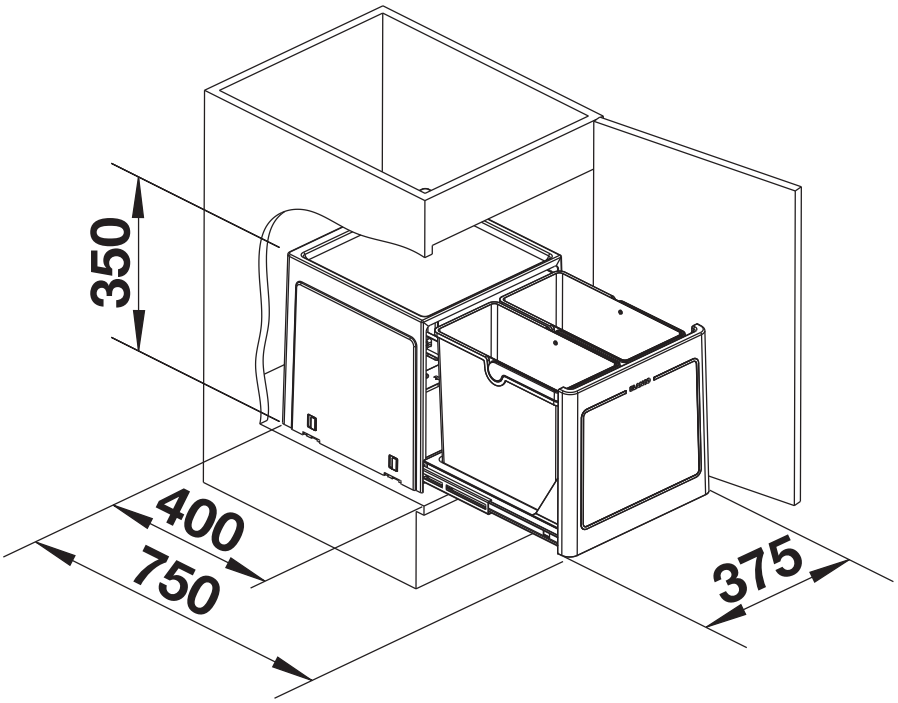

Termék



Felülnézet