Termékinformációs lap ANDANO 700-U

Cikkszám 522971

Előnyök



- A látvány és a funkcionális elemek kiegyensúlyozott összjátéka
- Modern hangulatú, a sarok- és fenékrádiuszoknak, valamint a selymesen csillogó felület harmonikus összjátékának köszönhetően
- Kiváló minőség, rejtett C-overflow túlfolyóval és InFino szűrőkosárral – elegáns illeszkedés, könnyű tisztíthatóság
- Nagy medence-űrtartalom, maximálisan kihasználható felületek
- Opcionális prémium tartozékok

Tervezési információk

- Ha két egyedi medencét szeretne kombinálni egymással, kérjük, külön rendelje meg az összekötőtömlőt.

Szállítási terjedelem

- lefolyógarnitúra helytakarékos csővel
- 3 ½''-os InFino szűrőkosár
- rögzítőkészlet

Részletek

Min. szekrényméret 800 mm

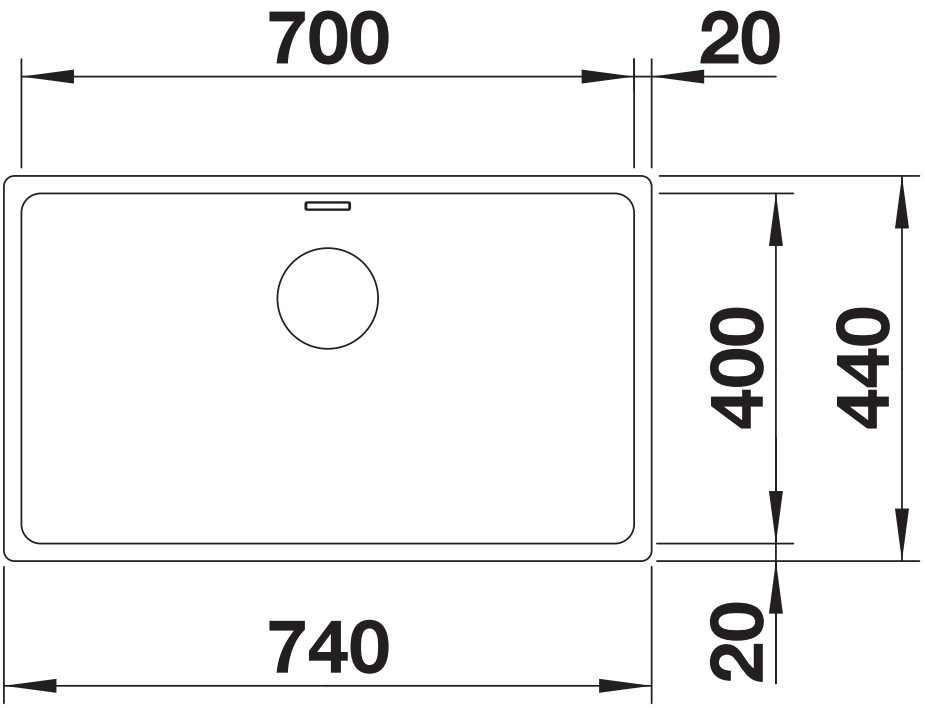

Felülnézet

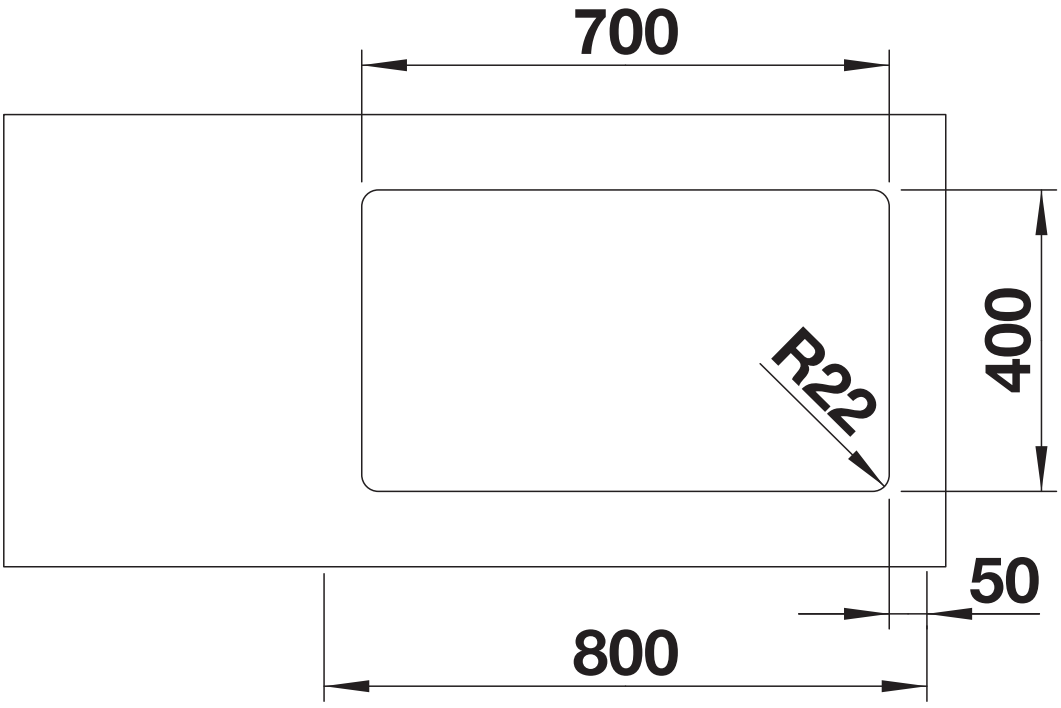

Kivágás

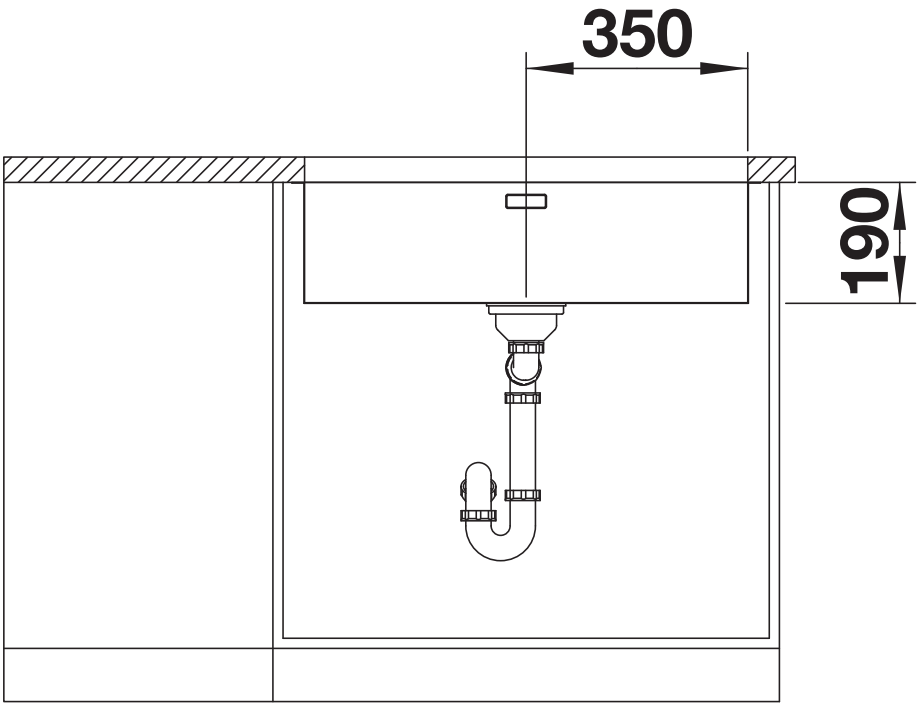

Elölnézet

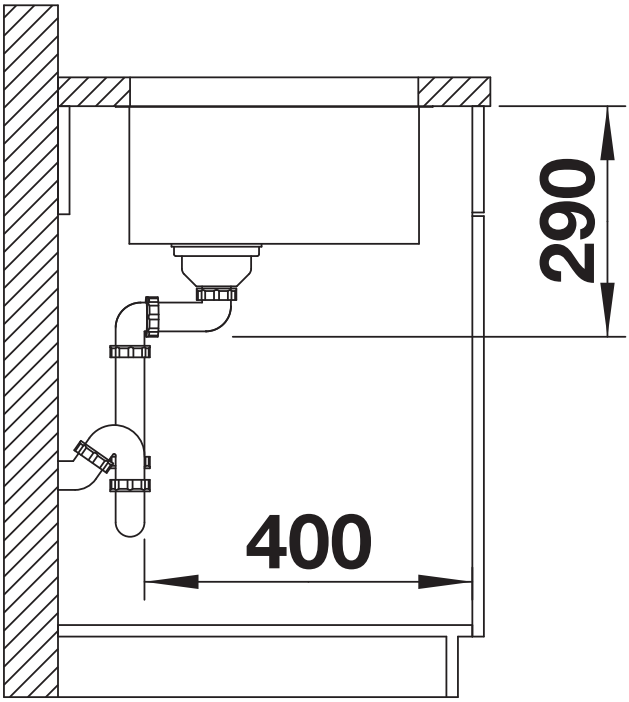

Oldalnézet