Termékinformációs lap DARAS-S

Cikkszám 517731

Előnyök



- Időtlenül klasszikus konyhai csaptelep
- Magas, hosszú kifolyó
- Belépőszintű modell
- Kihúzható csapfejjel
- Kis mosogatókhoz alkalmas
- Krómozott kivitelben és számos divatos, minőségi SILGRANIT-színben kapható

Színek



Elérhető színek:
króm

sárgaréz króm

Tervezési információk

- Megjegyzés:
- A BLANCO DARAS-S nem kombinálható a BLANCO kerámia mosogatókkal.
- Ok: Nem tudjuk garantálni, hogy a csapfurat 100%-osan szivárgásmentes legyen.

Szállítási terjedelem

- 90 fokban elforgatható kifolyócső
- Ø 35 mm csaplyukfurat szükséges
- Kerámiabetéttel
- Műanyag csapfej
- Nylon bevonatú zuhanycső
- Önvisszahúzó mechanika
- Rugalmas, 500 mm hosszú csatlakozótömlők ⅜''-os anyával a különösen könnyű és biztonságos szereléshez
- Visszacsapó szeleppel a visszaáramlás ellen az EN 1717 szabványnak megfelelően

Részletek

Átfolyás	10.39 l
Elfordulási tartomány	90 °

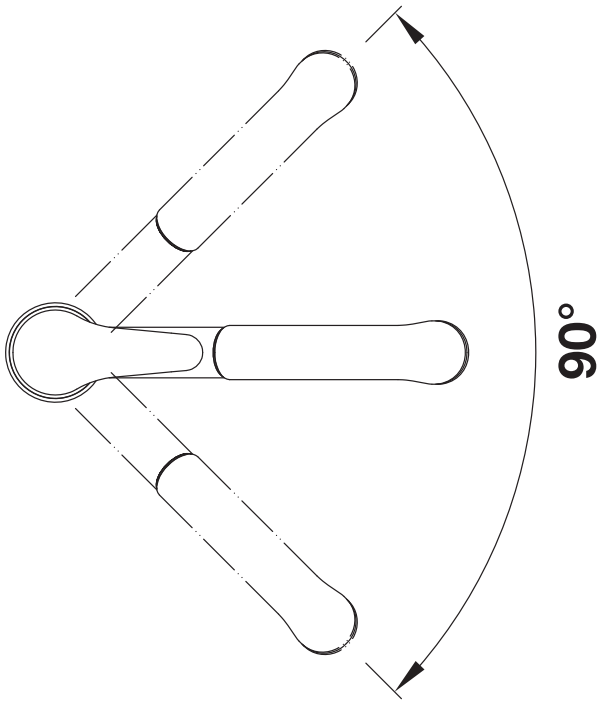

Elfordulási tartomány

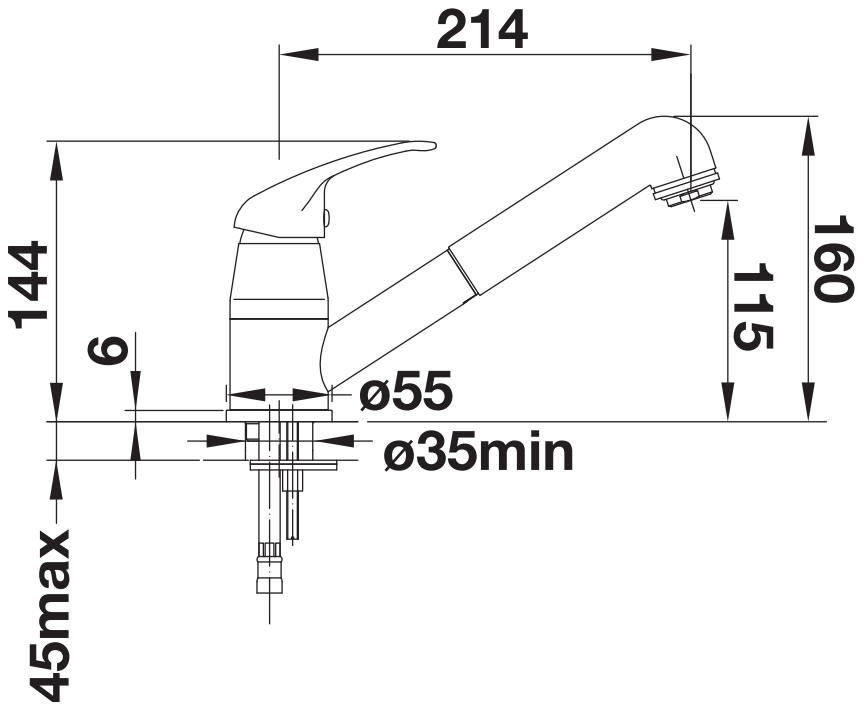

Oldalnézet