Termékinformációs lap LINUS-S

Cikkszám 516688

Előnyök



- Minimalista design
- Kihúzható csapfej minőségi kivitelben
- A magas kifolyó megkönnyíti az edények és vázák megtöltését
- Színazonos a SILGRANIT mosogatókkal és medencékkel

Színek



sárgaréz antracit

Elérhető színek:

silgranit fekete
antracit
palaszürke
vulkánszürke
silgranit fehér
törtfehér
tartufo

Tervezési információk

- Please note:
- High pressure supply only - requires minimum of 1.0 bar pressure (approx 10 metre head), preferred 1.0-1.5 bar
- ⅜'' BSP connectors required (not supplied)
- Heavy duty metal tap stabilising bracket, fit when required. Item No. 450775
- Height: 284
- Reach: 219
- Base: 45
- Tap hole: ø35

Szállítási terjedelem

- 140 fokban elforgatható kifolyó a nagyobb túlnyúláshoz
- Ø 35 mm csaplyukfurat szükséges
- Kerámiabetéttel
- Szabadalmazott vízsugár-szabályozó a vízkövesedés jelentős csökkentése érdekében
- Fém csapfej
- Fémbevonatú zuhanycső
- Önvisszahúzó mechanika
- Rugalmas, 700 mm hosszú csatlakozótömlők ⅜''-os anyával a különösen könnyű és biztonságos szereléshez
- Stabilizálólemez a csap stabilitásának növelésére rozsdamentes acélból készült mosogatókba történő beépítéskor
- Visszacsapó szeleppel ellátva a visszaáramlás ellen, az EN 1717 szabványnak megfelelően

Részletek

Átfolyás	10 l
Elfordulási tartomány	140 °

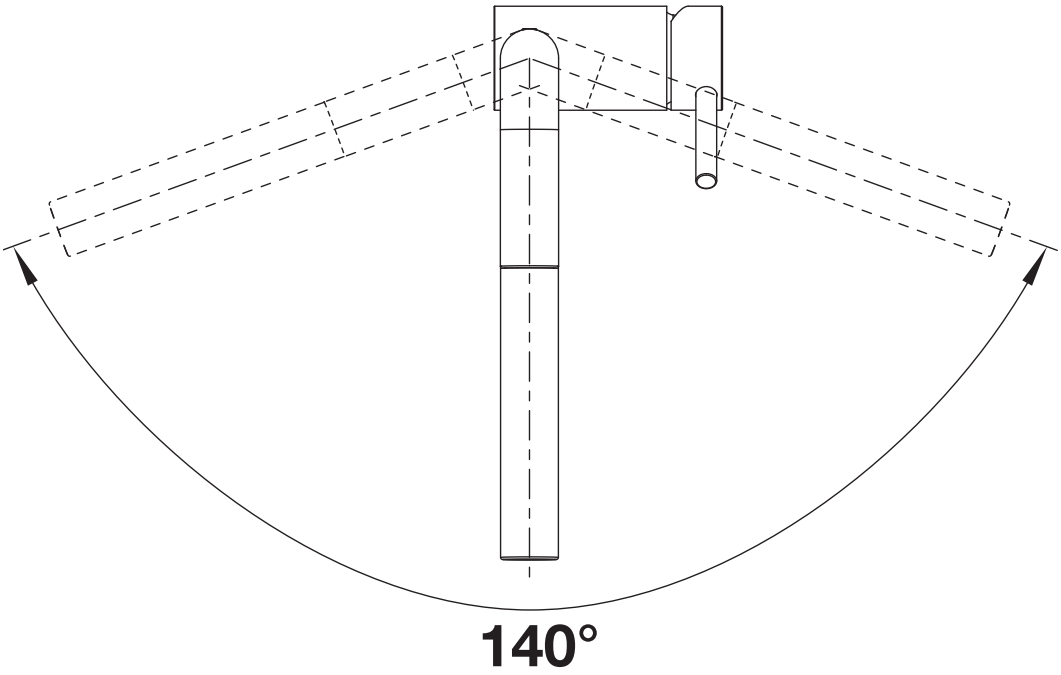

Elfordulási tartomány

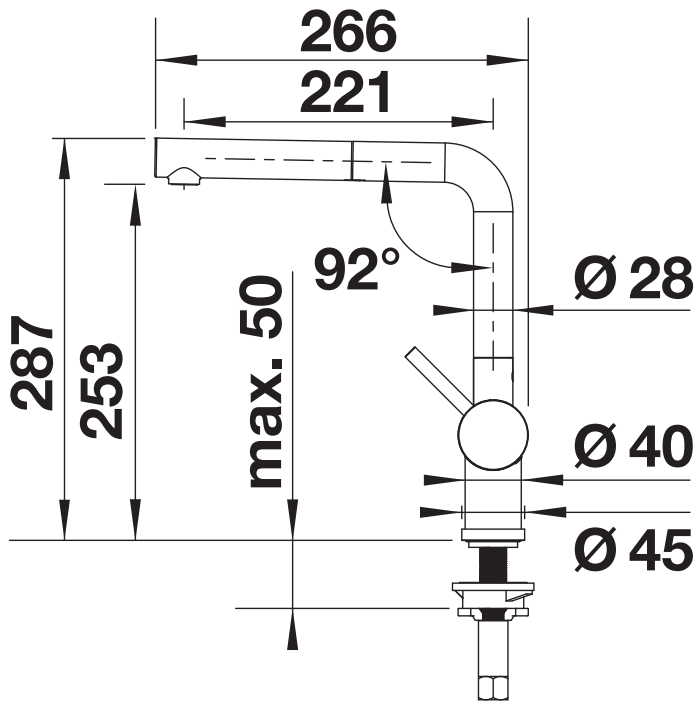

Oldalnézet

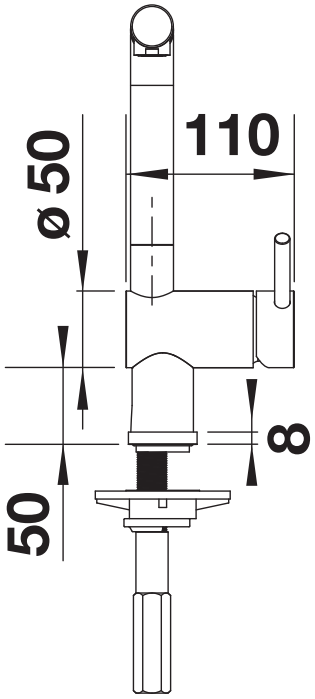

Oldalnézet kar