# Termékinformációs lap MIDA

Cikkszám 526649

## Előnyök



- Enyhén hajlított kifolyó a karcsú csaptesttel
- Matt fekete kivitel a környezettel való harmonizálás érdekében
- Az edények és vázák könnyű megtöltéséhez
- A 360°-ban elforgatható kifolyó szélesebb körű használhatóságot tesz lehetővé

## Színek



sárgaréz matt fekete

Elérhető színek:
matt fekete

## Szállítási terjedelem

- 360 fokban elforgatható kifolyó
- Ø 35 mm csaplyukfurat szükséges
- Kerámiabetéttel
- Szabadalmazott vízsugár-szabályozó a vízkövesedés jelentős csökkentése érdekében
- Rugalmas, 500 mm hosszú csatlakozótömlők ⅜''-os anyával a különösen könnyű és biztonságos szereléshez
- Stabilizálólemez a csap stabilitásának növelésére rozsdamentes acélból készült mosogatókba történő beépítéskor

## Részletek

| | |
|---|---|
| Átfolyás | 13.9 l |
| Elfordulási tartomány | 360 ° |

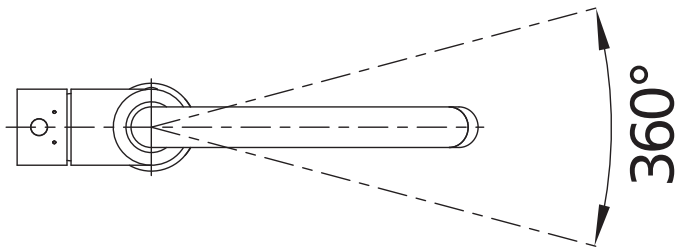


Elfordulási tartomány

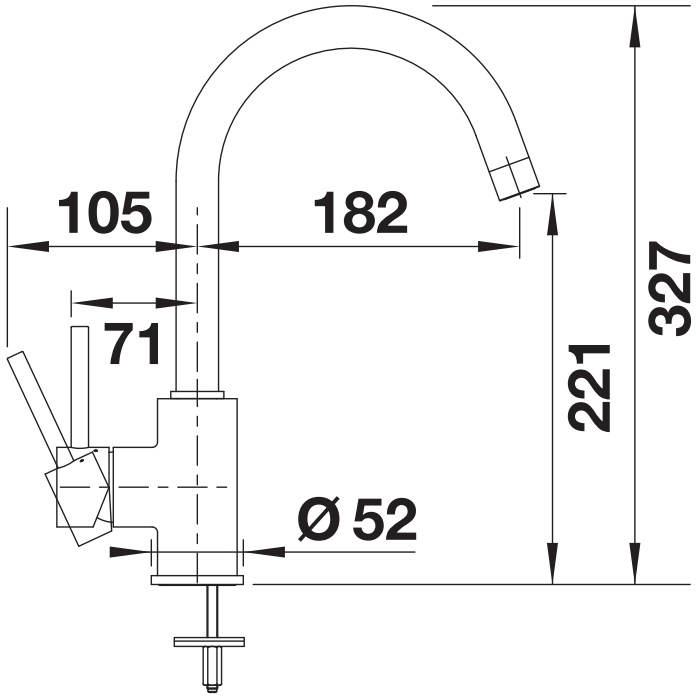


Oldalnézet

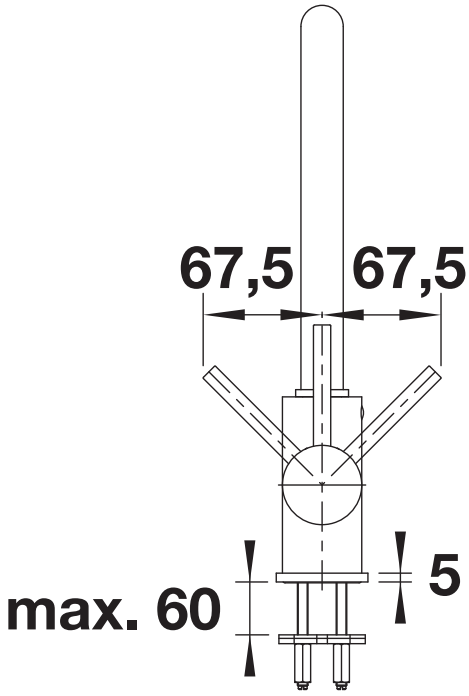


Oldalnézet kar