Termékinformációs lap MIDA

Cikkszám 517742

Előnyök



- Enyhén hajlított kifolyó karcsú csaptesttel
- Az edények és vázák könnyű megtöltéséhez
- A 360 fokban elforgatható kifolyó szélesebb körű használhatóságot tesz lehetővé

Színek



sárgaréz króm

Elérhető színek:
króm

Szállítási terjedelem

- 360 fokban elforgatható kifolyó
- Ø 35 mm csaplyukfurat szükséges
- Kerámiabetéttel
- Szabadalmazott vízsugár-szabályozó a vízkövesedés jelentős csökkentése érdekében
- Rugalmas, 500 mm hosszú csatlakozótömlők ⅜''-os anyával a különösen könnyű és biztonságos szereléshez
- Stabilizálólemez a csap stabilitásának növelésére rozsdamentes acélból készült mosogatókba történő beépítéskor

Részletek

Átfolyás	13.9 l
Elfordulási tartomány	360 °

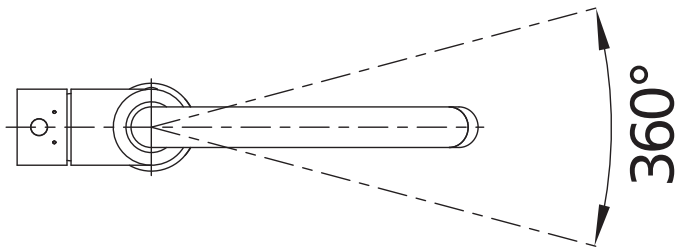

Elfordulási tartomány

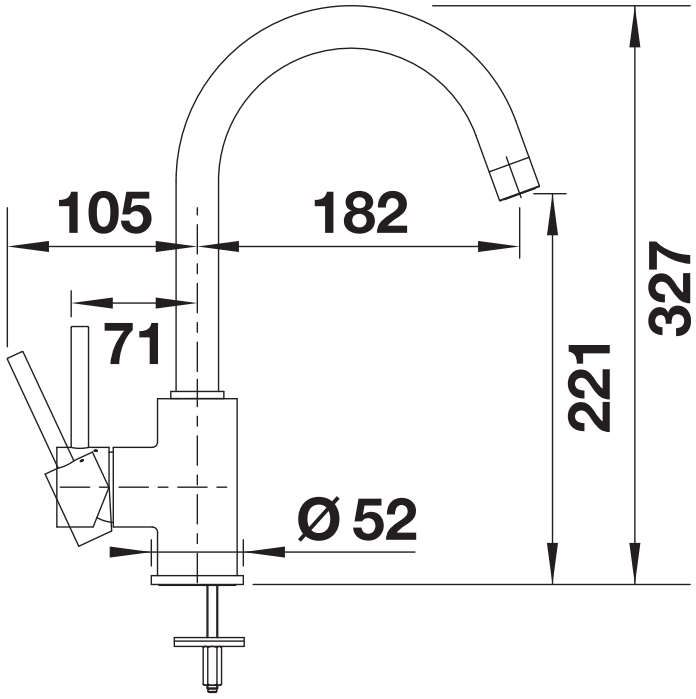

Oldalnézet

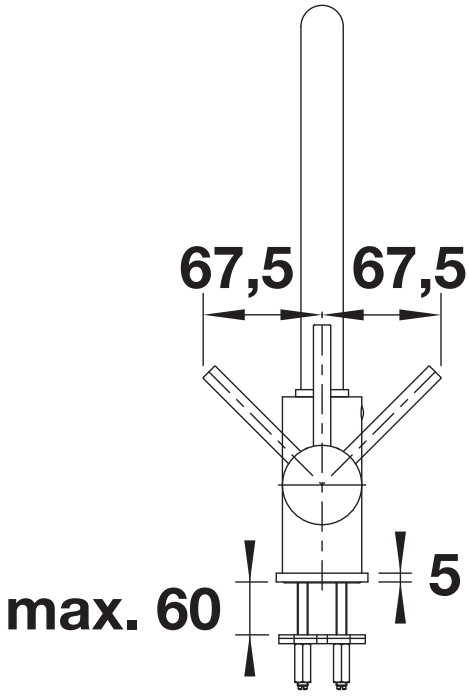

Oldalnézet kar