Termékinformációs lap LEGRA 45 S

Cikkszám 522201

Előnyök



- Klasszikus vonalvezetés modern funkciókkal kombinálva
- Nagyméretű medence és csepegtetőfelület
- Elforgatva is beépíthető

Színek



Elérhető színek:

fekete
antracit
vulkánszürke
fehér
törtfehér
kávé

SILGRANIT antracit

Tervezési információk

- Cut out size: 760 x 480 x R15
- Universal handing

Szállítási terjedelem

- lefolyógarnitúra helytakarékos csővel
- 3 ½''-os szűrőkosárral

Részletek

Min. szekrényméret 450 mm

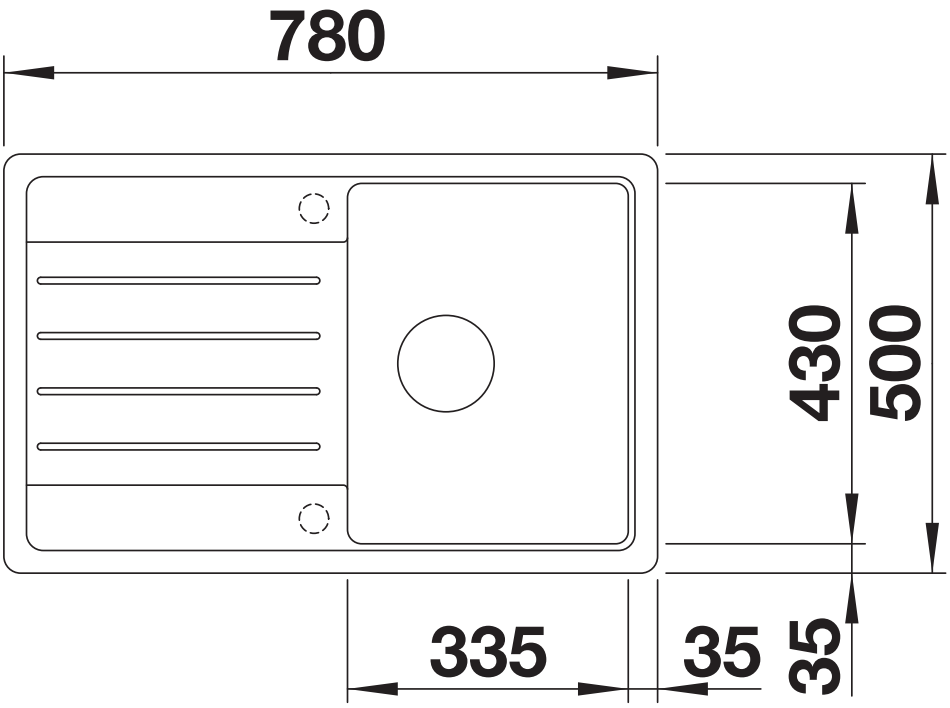

Felülnézet

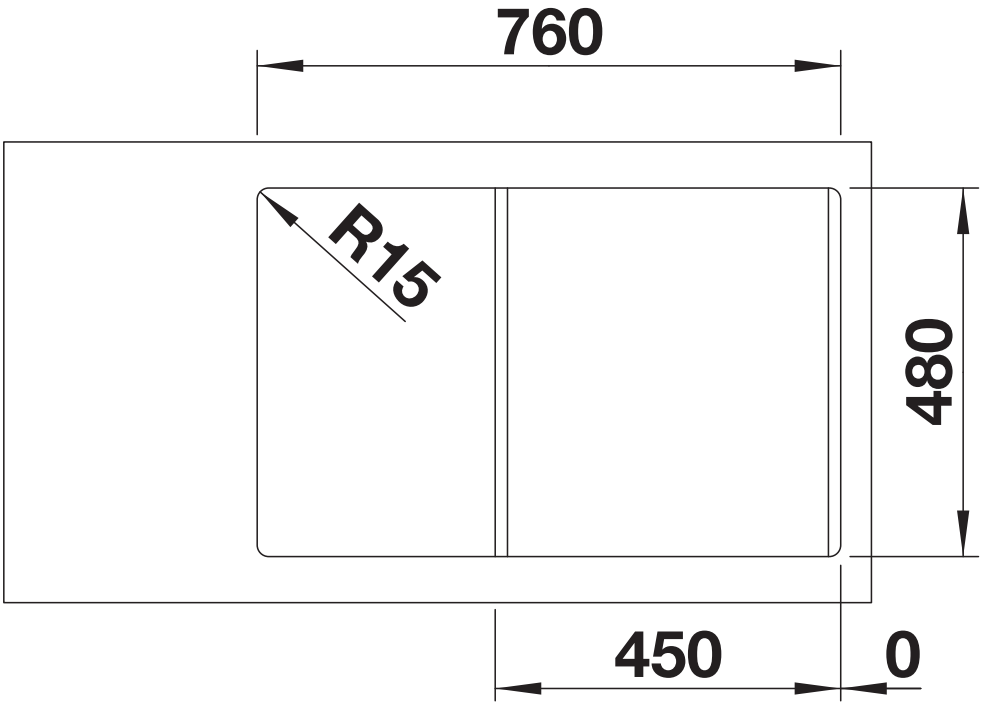

Kivágás

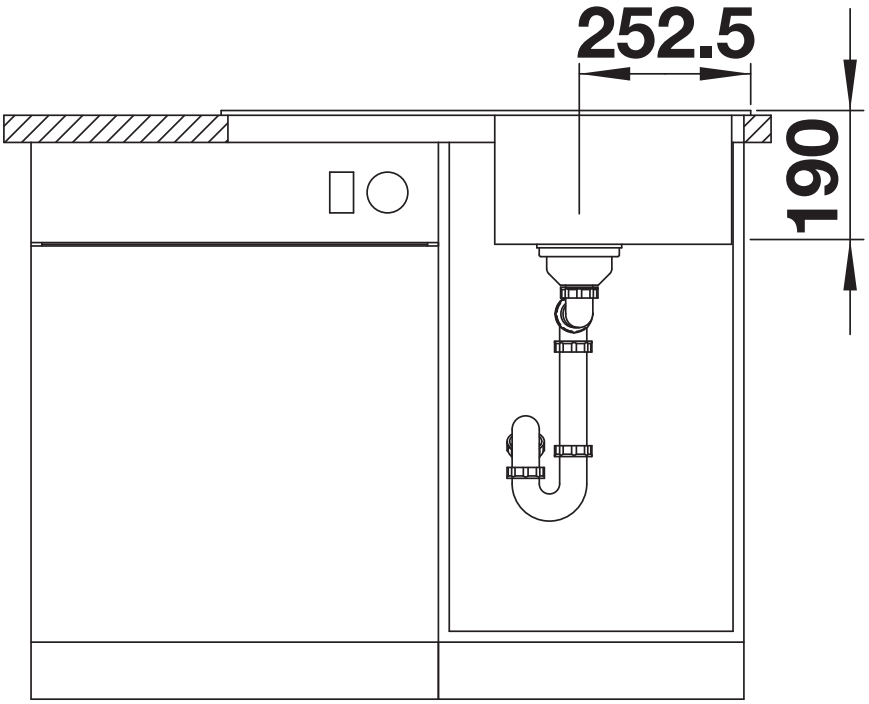

Elölnézet

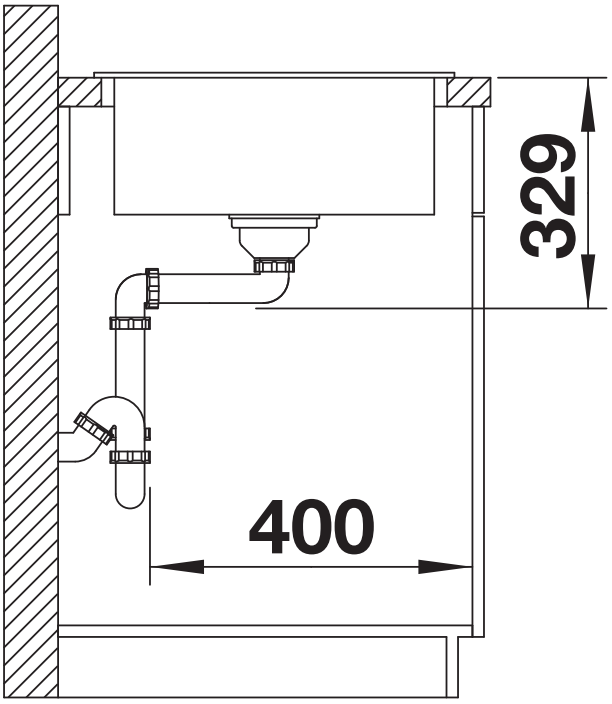

Oldalnézet