

✓ OK
✗ not OK

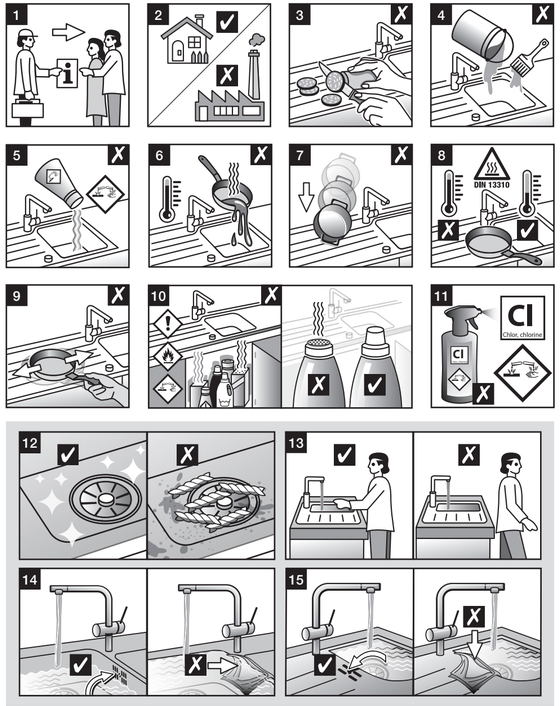



✓ OK
✗ not OK

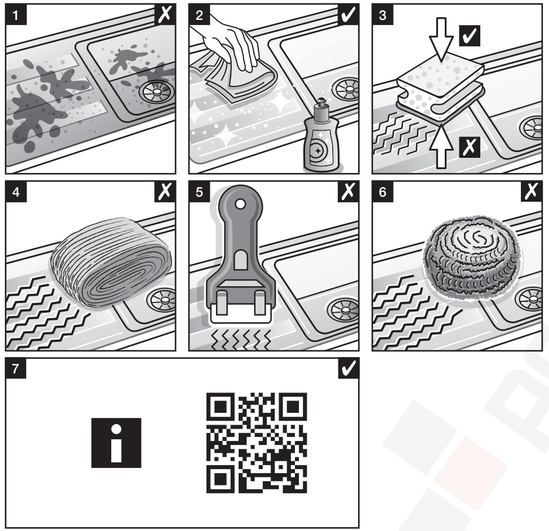

preciz.hu

BLANCO

BLANCO GmbH + Co KG
Service
Tel.: +49 7045 44-81 419
service@blanco.com
www.blanco.com

22 PAP
FR
TRIEZ RÉEMPLOYEZ RECYCLEZ
ASSOCIATION ou DISTRIBUTEUR ou DÉCHÈTERIE
Rdresses sur quefairedemesdechets.fr
228 991 08/2026

BLANCO



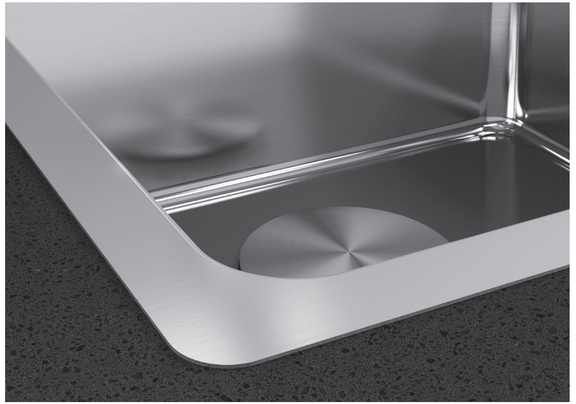





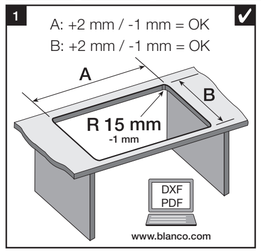

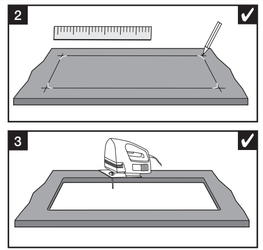

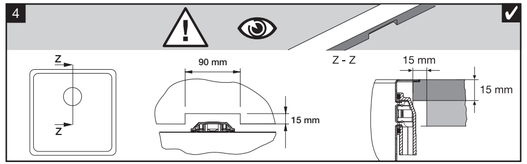

	+2 mm / -1 mm A	B
BLANCO ANDANO 180-IF	210 mm	430 mm
BLANCO ANDANO 340-IF	370 mm	430 mm
BLANCO ANDANO 340/180-IF	575 mm	430 mm
BLANCO ANDANO 340/340-IF	735 mm	430 mm
BLANCO ANDANO 400-IF	430 mm	430 mm
BLANCO ANDANO 400/400-IF	855 mm	430 mm
BLANCO ANDANO 450-IF	480 mm	430 mm
BLANCO ANDANO 500-IF	530 mm	430 mm
BLANCO ANDANO 700-IF	730 mm	430 mm
BLANCO ETAGON 500-IF	530 mm	430 mm
BLANCO ETAGON 700-IF	730 mm	430 mm
BLANCO SOLIS 180-IF	210 mm	430 mm
BLANCO SOLIS 340-IF	370 mm	430 mm
BLANCO SOLIS 340/180-IF	575 mm	430 mm
BLANCO SOLIS 400-IF	430 mm	430 mm
BLANCO SOLIS 450-IF	480 mm	430 mm
BLANCO SOLIS 500-IF	530 mm	430 mm
BLANCO SOLIS 700-IF	730 mm	430 mm
BLANCO SUPRA 400-IF R12	430 mm	430 mm
BLANCO SUPRA 500-IF R12	530 mm	430 mm

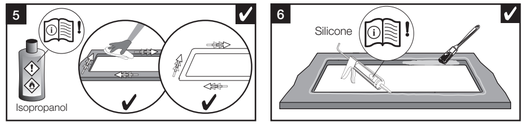

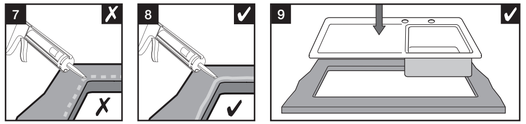

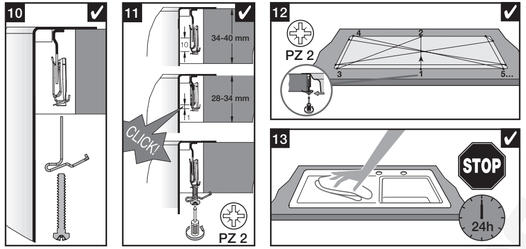

	+2 mm / -1 mm A	B
BLANCO ANDANO 400 IF/A	430 mm	490 mm
BLANCO ANDANO 500 IF/A	530 mm	490 mm
BLANCO ANDANO 700 IF/A	730 mm	490 mm
BLANCO ANDANO 400/400 IF/A	855 mm	490 mm
BLANCO ANDANO 340/180 IF/A	575 mm	490 mm
BLANCO ANDANO 340/340 IF/A	735 mm	490 mm
BLANCO ETAGON 500-IF/A	530 mm	490 mm
BLANCO ETAGON 700-IF/A	730 mm	490 mm
BLANCO SOLIS 340/180-IF/A	575 mm	490 mm
BLANCO SOLIS 400-IF/A	430 mm	490 mm
BLANCO SOLIS 500-IF/A	530 mm	490 mm
BLANCO SOLIS 700-IF/A	730 mm	490 mm
BLANCO SUPRA 400-IF/A R12	430 mm	490 mm
BLANCO SUPRA 500-IF/A R12	530 mm	490 mm



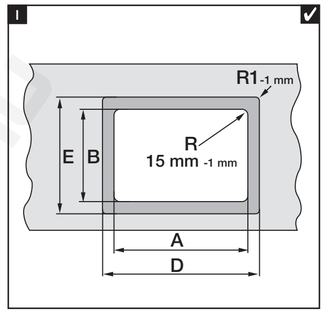

	+2 mm / -1 mm A	B	+1 mm / -0,5 mm D	E	-1 mm R 1
BLANCO ANDANO 180-IF	210 mm	430 mm	222 mm	442 mm	13 mm
BLANCO ANDANO 340-IF	370 mm	430 mm	382 mm	442 mm	13 mm
BLANCO ANDANO 340/180-IF	575 mm	430 mm	587 mm	442 mm	13 mm
BLANCO ANDANO 340/340-IF	735 mm	430 mm	747 mm	442 mm	13 mm
BLANCO ANDANO 400-IF	430 mm	430 mm	442 mm	442 mm	13 mm
BLANCO ANDANO 400/400-IF	855 mm	430 mm	867 mm	442 mm	13 mm
BLANCO ANDANO 450-IF	480 mm	430 mm	492 mm	442 mm	13 mm
BLANCO ANDANO 500-IF	530 mm	430 mm	542 mm	442 mm	13 mm
BLANCO ANDANO 700-IF	730 mm	430 mm	742 mm	442 mm	13 mm
BLANCO ETAGON 500-IF	530 mm	430 mm	542 mm	442 mm	13 mm
BLANCO ETAGON 700-IF	730 mm	430 mm	742 mm	442 mm	13 mm
BLANCO SOLIS 180-IF	210 mm	430 mm	222 mm	442 mm	13 mm
BLANCO SOLIS 340-IF	370 mm	430 mm	382 mm	442 mm	13 mm
BLANCO SOLIS 340/180-IF	575 mm	430 mm	587 mm	442 mm	13 mm
BLANCO SOLIS 400-IF	430 mm	430 mm	442 mm	442 mm	13 mm
BLANCO SOLIS 450-IF	480 mm	430 mm	492 mm	442 mm	13 mm
BLANCO SOLIS 500-IF	530 mm	430 mm	542 mm	442 mm	13 mm
BLANCO SOLIS 700-IF	730 mm	430 mm	742 mm	442 mm	13 mm
BLANCO SUPRA 400-IF R12	430 mm	430 mm	442 mm	442 mm	13 mm
BLANCO SUPRA 500-IF R12	530 mm	430 mm	542 mm	442 mm	13 mm

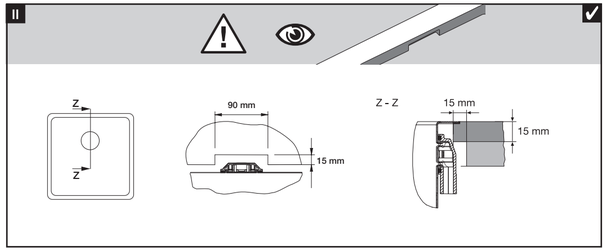

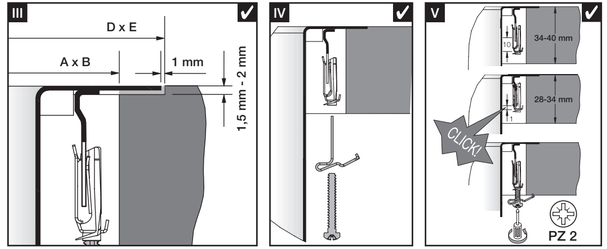

	+2 mm / -1 mm A	B	+1 mm / -0,5 mm D	E	-1 mm R 1
BLANCO ANDANO 400 IF/A	430 mm	490 mm	442 mm	502 mm	13 mm
BLANCO ANDANO 500 IF/A	530 mm	490 mm	542 mm	502 mm	13 mm
BLANCO ANDANO 700 IF/A	730 mm	490 mm	742 mm	502 mm	13 mm
BLANCO ANDANO 400/400 IF/A	855 mm	490 mm	867 mm	502 mm	13 mm
BLANCO ANDANO 340/180 IF/A	575 mm	490 mm	587 mm	502 mm	13 mm
BLANCO ANDANO 340/340 IF/A	735 mm	490 mm	747 mm	502 mm	13 mm
BLANCO ETAGON 500-IF/A	530 mm	490 mm	542 mm	502 mm	13 mm
BLANCO ETAGON 700-IF/A	730 mm	490 mm	742 mm	502 mm	13 mm
BLANCO SOLIS 340/180-IF/A	575 mm	490 mm	587 mm	502 mm	13 mm
BLANCO SOLIS 400-IF/A	430 mm	490 mm	442 mm	502 mm	13 mm
BLANCO SOLIS 500-IF/A	530 mm	490 mm	542 mm	502 mm	13 mm
BLANCO SOLIS 700-IF/A	730 mm	490 mm	742 mm	502 mm	13 mm
BLANCO SUPRA 400-IF/A R12	430 mm	490 mm	442 mm	502 mm	13 mm
BLANCO SUPRA 500-IF/A R12	530 mm	490 mm	542 mm	502 mm	13 mm