

✓ OK
✗ not OK

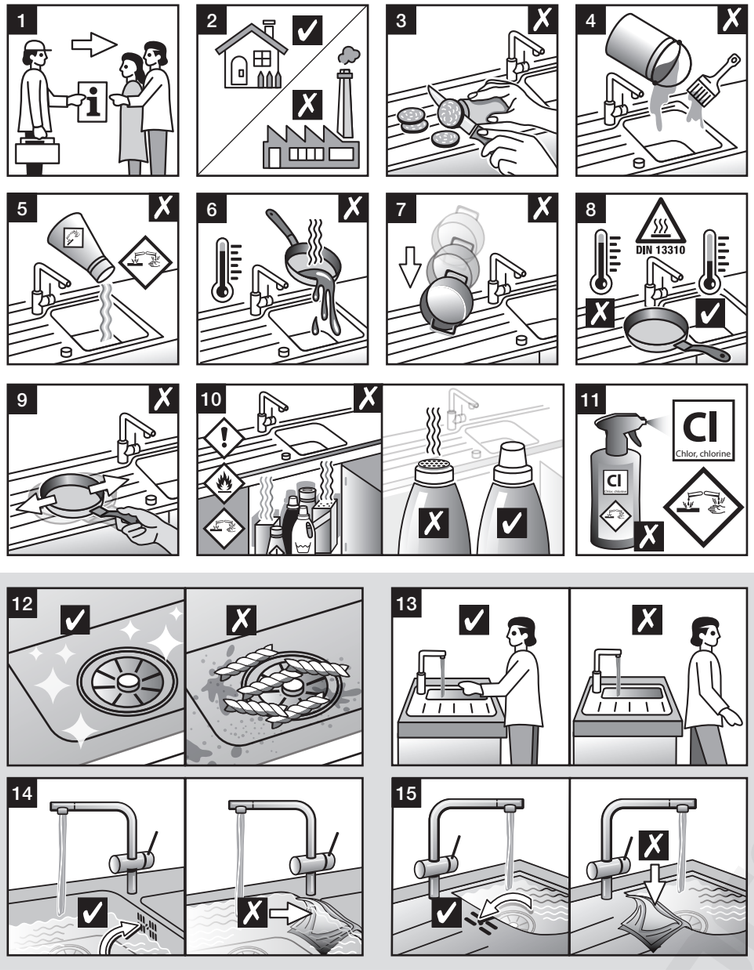



✓ OK
✗ not OK

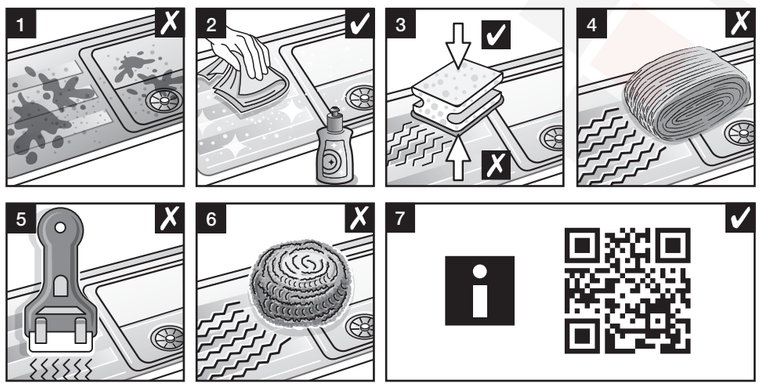



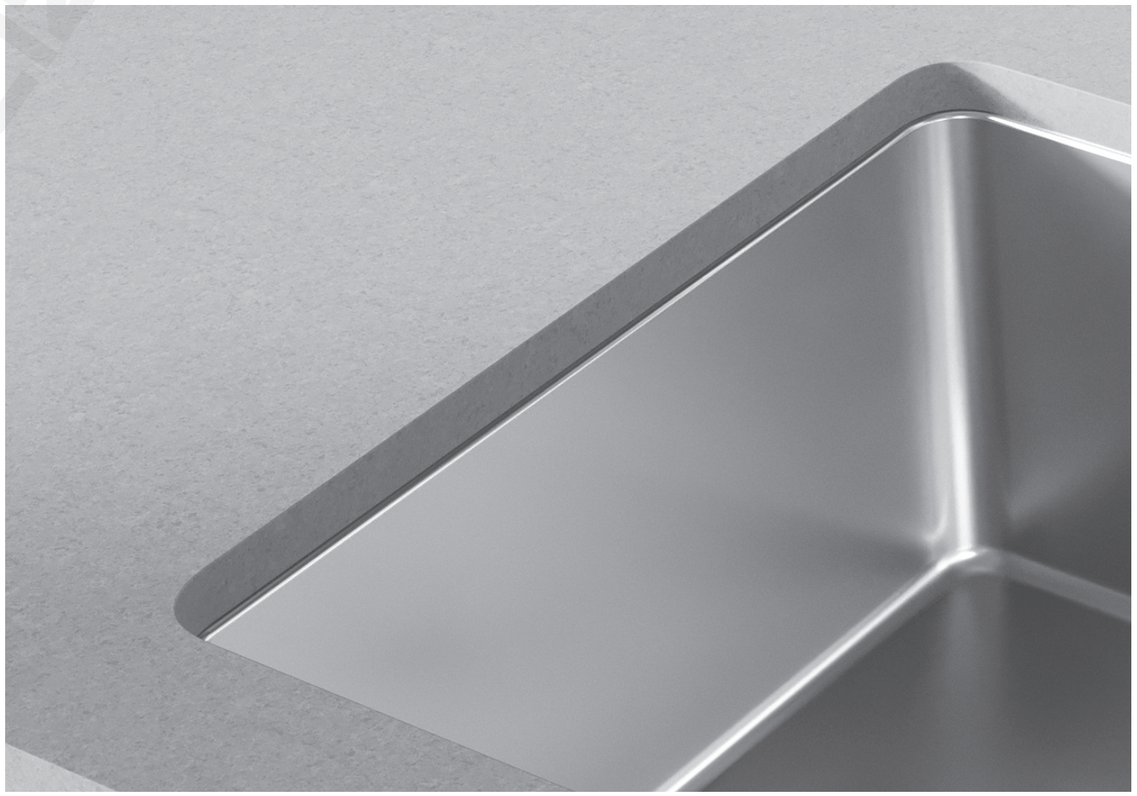







BLANCO

BLANCO GmbH + Co KG
Service
Tel.: +49 7045 44-81 419
service@blanco.com
www.blanco.com



221 403 08/2026



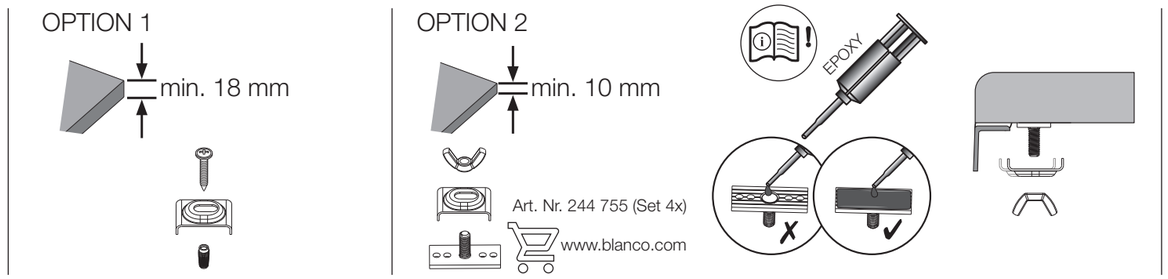

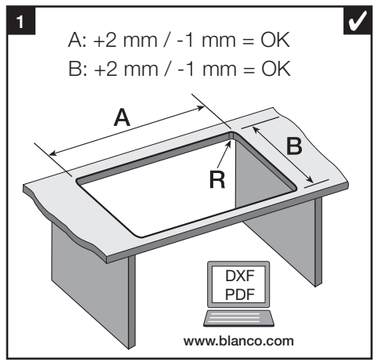

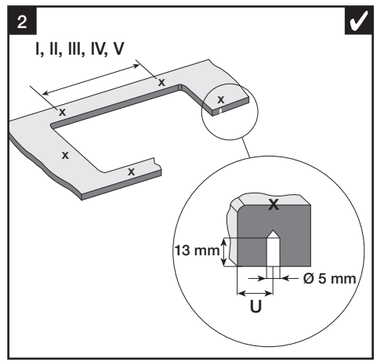

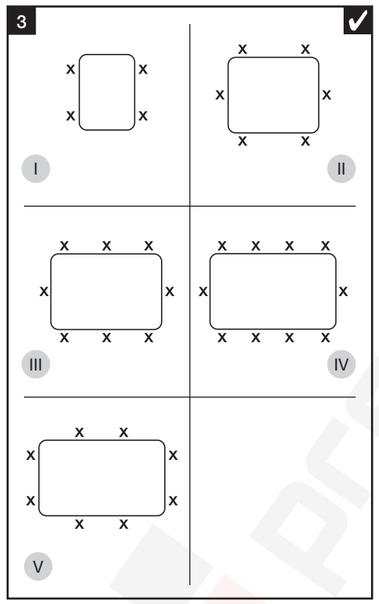

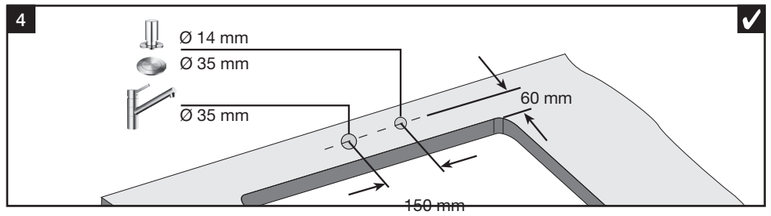

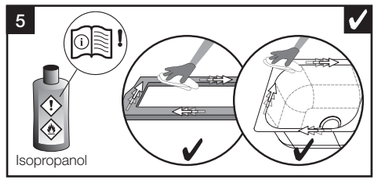

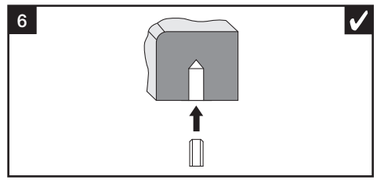

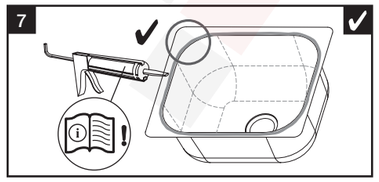

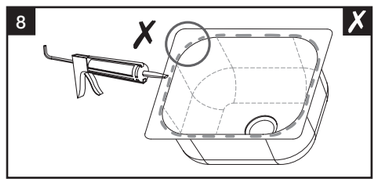

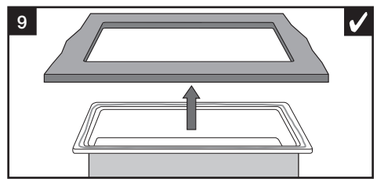

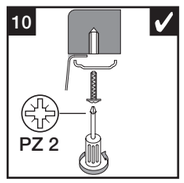

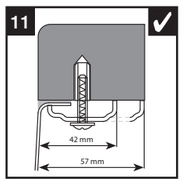

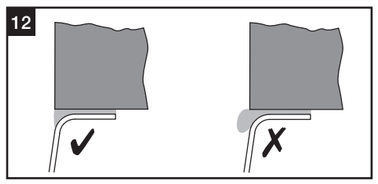

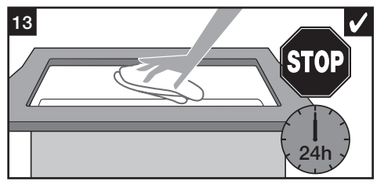

	+2mm / -1mm				x x x x x x x x
	A	B	U	R	
BLANCO ANDANO 180-U	180 mm	400 mm	27 mm	22 mm	I
BLANCO ANDANO 340-U	340 mm	400 mm	27 mm	22 mm	I
BLANCO ANDANO 340 / 340-U	705 mm	400 mm	27 mm	22 mm	IV
BLANCO ANDANO 400-U	400 mm	400 mm	27 mm	22 mm	I
BLANCO ANDANO 450-U	450 mm	400 mm	27 mm	22 mm	I
BLANCO ANDANO 500-U	500 mm	400 mm	27 mm	22 mm	I
BLANCO ANDANO 500 / 180-U	705 mm	400 mm	27 mm	22 mm	III
BLANCO ANDANO 700-U	700 mm	400 mm	27 mm	22 mm	II
BLANCO ANDANO 340 / 180-U	545 mm	400 mm	27 mm	22 mm	III
BLANCO ANDANO 400 / 400-U	825 mm	400 mm	27 mm	22 mm	IV
BLANCO ETAGON 500-U	500 mm	400 mm	27 mm	35 mm	I
BLANCO ETAGON 700-U	700 mm	400 mm	27 mm	35 mm	II
BLANCO SOLIS 180-U	180 mm	400 mm	27 mm	42 mm	I
BLANCO SOLIS 340-U	340 mm	400 mm	27 mm	42 mm	I
BLANCO SOLIS 340/180-U	545 mm	400 mm	27 mm	42 mm	III
BLANCO SOLIS 400-U	400 mm	400 mm	27 mm	42 mm	I
BLANCO SOLIS 450-U	450 mm	400 mm	27 mm	42 mm	I
BLANCO SOLIS 500-U	500 mm	400 mm	27 mm	42 mm	I
BLANCO SOLIS 700-U	700 mm	400 mm	27 mm	42 mm	II
BLANCO SUPRA 340-U	340 mm	400 mm	22 mm	60 mm	I
BLANCO SUPRA 400-U	400 mm	400 mm	22 mm	60 mm	I
BLANCO SUPRA 450-U	450 mm	400 mm	22 mm	60 mm	I
BLANCO SUPRA 500-U	500 mm	400 mm	22 mm	60 mm	I