DAVOLINE

DAVOLINE FEEL FALI PÁRAELSZÍVÓ

EN Instruction on mounting and use
HU Felszerelési és használati utasítás

precíz.hu

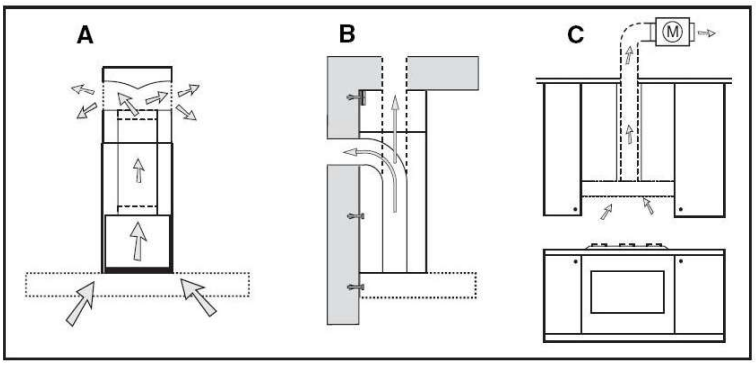

Fig.1

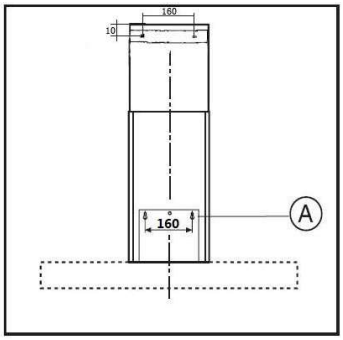

Fig.2

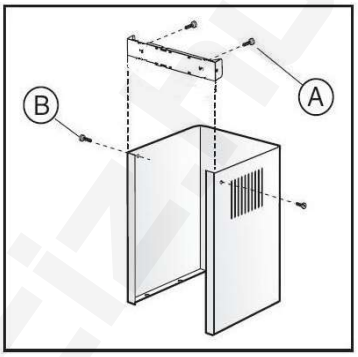

Fig.3

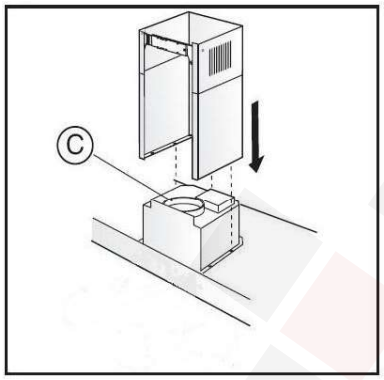

Fig.4

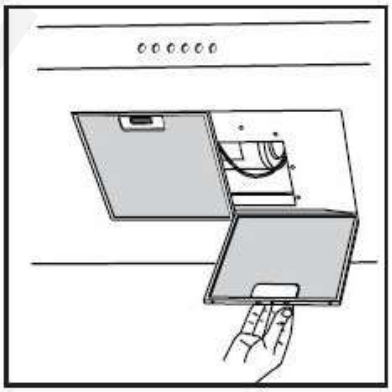

Fig.5

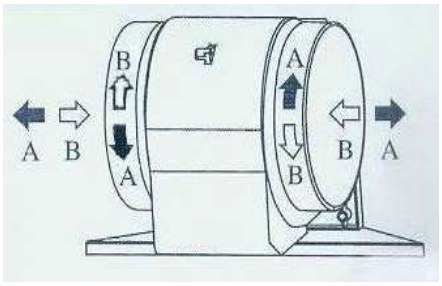

Fig.6

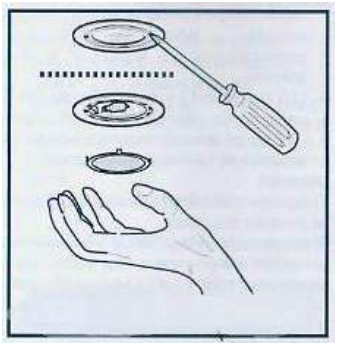

Fig.7

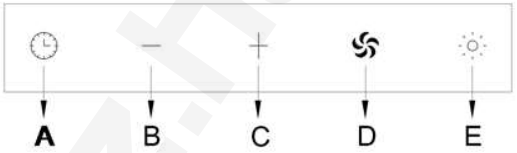

Fig.11

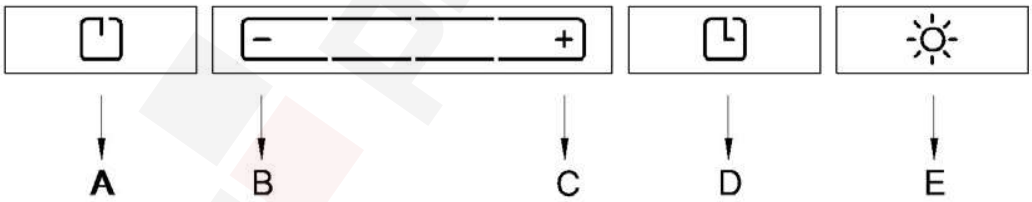

Fig.19

GENERAL

Carefully read the following important information regarding installation safety and maintenance. Keep this information booklet accessible for further consultations. The appliance has been designed for use in the ducting version (air exhaust to the outside – Fig.1B), filtering version (air circulation on the inside – Fig.1A) or with external motor (Fig.1C).

SAFETY PRECAUTION

- Please take note that when the cooker hood is operating simultaneously with an open fireplace or burner that depend on the air in the environment, the cooker hood may removes the air from the environment which a burner or fireplace need for combustion. The negative pressure in the environment must not exceed 4Pa (4x10-5 bar). Provide adequate ventilation in the environment for a safe operation of the cooker hood. Follow the local laws applicable for external air evacuation.

Before connecting the model to the electricity network:

2 control the data plate (positioned inside the appliance) to ascertain that the voltage and power correspond to the network and the socket is suitable. If in doubt please ask qualified electrician for help.

- **WARNING!**

In certain circumstances electrical appliances may be a danger hazard.

2 Do not check the status of the filters while the cooker hood is operating
3 Do not touch bulbs or adjacent areas, after prolonged use of the lighting installation.
4 Flambe cooking is prohibited underneath the cooker hood
5 Avoid free flame, as it is damaging the filters and can cause fire hazard
6 Constantly check food frying, the overheated oil may become a fire hazard
7 Disconnect the electrical plug prior to any maintenance.
8 There shall be adequate ventilation in the room when the range hood is operating
9 There is a risk of fire if cleaning is not carried out in accordance with the instructions
10 If the supply cord is damaged, it must be replaced by the manufacturer , its service agent or similarly qualified person s in order to avoid a hazard.

11 This appliance is not intended for use by persons (including children) with reduced physical, sensory or mental capabilities, or lack of experience and knowledge, unless they have been given supervision or instruction concerning use of the appliance by a person responsible for their safety.
12 Children should be supervised to ensure that they do not play with the appliance.
13 The air must not be discharged into a flue that is used for exhausting fumes from appliances burning gas or other fuels
14 The minimum distance between the supporting surface for the cooking vessels on the hob and the lowest part of the range hood shall be at least 65cm. The instructions for installation of the gas hob specify a greater distance has to be taken into account if requirement stated
15 Regulation concerning the discharge of air has to be fulfilled.
16 The hoods can be applicable for 6 burners cooking together max.

INSTALLATION INSTRUCTIONS

Assembly and electrical connections must be carried out by specialized personnel.

1) Electric Connection

The appliance has been manufactured as class **I**, therefore earth cable is necessary.

The connection to the mains is carried out as follows:

	IEC227	North America
L=live	Brown	Black
N=neutral	Blue	White
E=earth	Green/Yello	Green

If the plug is not provided, connect the electrical load as indicated on the description label. When a plug is provided, the cooker hood must be installed in order that the plug is easy to access.

An omnipolar switch with a minimum aperture of 3mm between contacts; in line with the electrical load and local standards, must be placed between the appliance and the network in the case of direct connection to the electrical network.

2 The minimum distance between the support surfaces of the cooking pots on the cooker top and the lowest part of the cooker hood must be at least 65 cm. If a connection tube composed of two parts is used, the upper part must be placed outside the lower part.
Do not connect the cooker hood exhaust to the same conductor used to circulate hot air or for evacuating fumes from other appliances generated by other than an electrical source.
Before proceeding with the assembly operations, remove the anti-grease filter(s) (Fig.5) so that the unit is easier to handle.
In the case of assembly the appliance, in the suction version prepare the hole for evacuation of the air.

■ FIXING TO THE WALL

Preparing the installation

Caution!

Ensure that there are no electric wires, gas or water pipes in the area where holes are to be made.

- ■ Mark a vertical centre line on the wall from the ceiling to the lower edge of the extractor hood.
- ■ Mark positions for the screws and the contour of the attachment area.
- ■ Drill five 8 mm diameter holes to a depth of 50 mm for the attachments and press in the wall plugs flush with the wall.

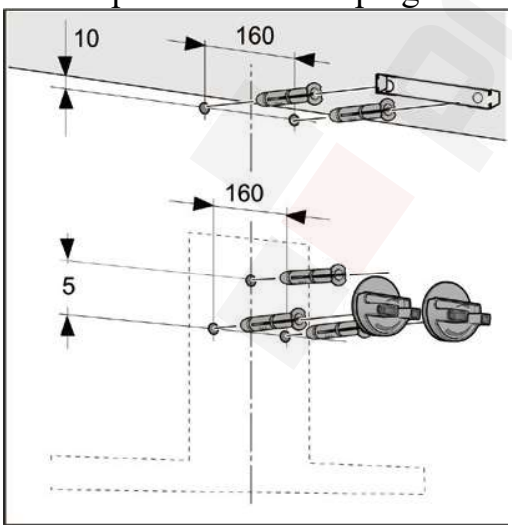

Installation

- Screw on the fixing bracket for the flue duct.

- Screw on brackets for the extractor hood hand-tight. Do not firmly tighten the screws.

Attaching and aligning the appliance

(1) First, remove the mounting bracket, screw on the machine.

(2) When attaching the appliance, ensure that it engages firmly with the brackets.

(3) Align the appliance horizontally by turning the brackets. If required, the appliance can be moved to the right or left.

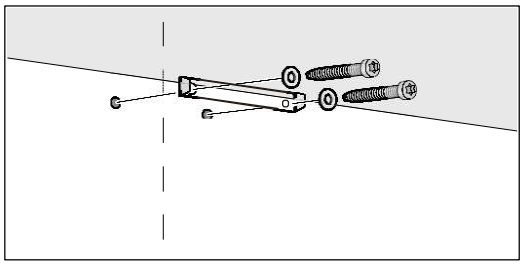

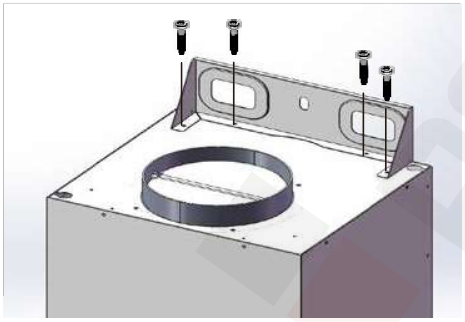

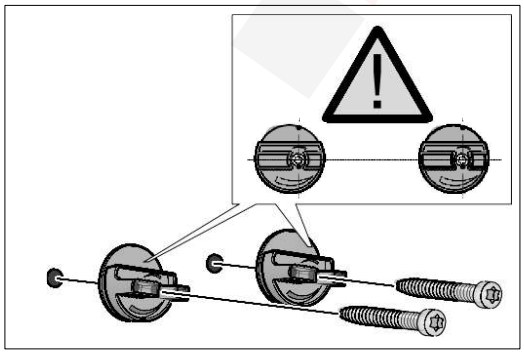

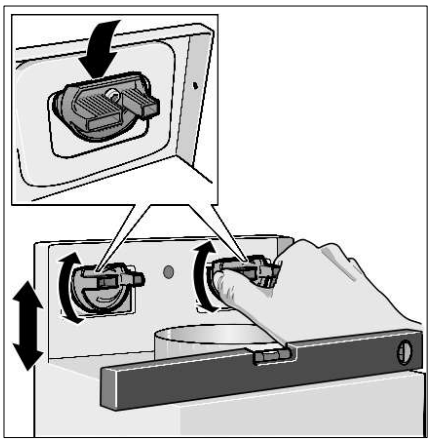

(4) Firmly tighten the screws for the brackets. When doing so, hold the brackets securely in place.
(5) Firmly tighten the screws.

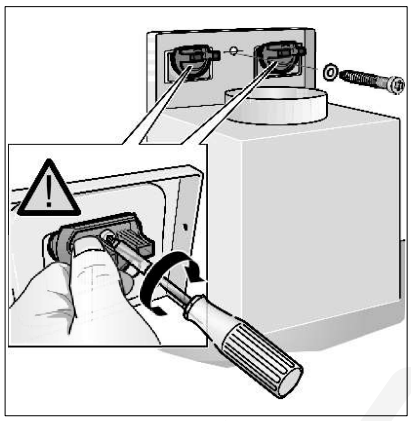

For the various installations use screws and screw anchors suited to the type of wall (e.g. reinforced concrete, plasterboard, etc.). If the screws and screw anchors are provided with the product, kindly check the screws are suitable for the type of wall in which the hood is to be fixed.

■ FIXING THE DECORATIVE TELESCOPIC FLUE

Arrange the electrical power supply within the dimensions of the decorative flue. If your appliance is to be installed in the ducting version or in the version with external motor, prepare the air exhaust opening. Adjust the width of the support bracket of the upper flue (Fig.3). Then fix it to the ceiling using the screws **A** (Fig.2) make sure that it is in line with your hood and respecting the distance from the ceiling indicated in Fig.2. Connect the flange **C** to the air exhaust hole using a connection pipe (Fig.4).

To transform the hood from a ducting version into a filtering version, ask your dealer for the charcoal filters and please follow the installation instructions.

■ FILTERING VERSION

Install the hood and the two flues as described in the paragraph for installation of the hood in ducting version. To assemble the filtering flue refers to the instructions contained in the kit. If the kit is not provided, please order it from your dealer. The charcoal filters must be fitted in the ducting unit located inside the hood.

USE AND MAINTENANCE

■ It is recommended to operate the appliance prior to cooking. It is recommended to leave the appliance in operation for
15 minutes after cooking is terminated in order to completely eliminate cooking vapors and odours.
The proper function of the cooker hood is conditioned by the regularity of the maintenance operations, in particular, the active carbon filter.

■ The anti-grease filters capture the grease particles suspended in the air, and are therefore subject to clogging according to the frequency of the use of the appliance.
In order to prevent fire hazard, it is recommendable to clean the filter at a maximum of 2 months by carrying out the following instructions:
3 Remove the filters from the cooker hood and wash them in a solution of water and neutral liquid detergent, leaving to soak.
4 Rinse thoroughly with warm water and leave to dry.
5 The filters may also be washed in the dishwasher.
Please take note that the aluminum panels may alter in color after several washes.

■ The active carbon filters purify the air that is replaced in the environment. The filters are not washable or reuseable and must be replaced at maximum every four months. The saturation of the active carbon filter depends on the frequency of use of the appliance, also by the type of cooking and the regularity of cleaning on the anti-grease filters. (Fig 6) To remove the charcoal filters place our hand on one filter at a time and turn it toward the front part. The charcoal filter can now be removed. Always ensure to replace both filters at the same time.

■ Clean the fan and other surfaces of the cooker hood regularly using a cloth moistened with denatured alcohol or non abrasive liquid detergent.

• The illumination installation is designed for use during cooking and not for prolonged general illumination of the environment. Prolonged use of the illumination installation notably reduces the duration of the bulb.
Use a one-edged screwdriver or any other appropriate tool to lift and remove the overhead light fixture. Replace the damaged lamp. Use only halogen lamps as the original specification, avoiding contact with hands. Return the light fixture to its position (snap fastening). (Fig. 7)

precíz.hu

1. **FUNCTION KEYS: (Fig.11)**

A == Automatic Stop Timer —15 minutes
B == Speed 1/“－”Control
C == Speed 2/“＋”Control
D == Speed 4
E == Light

By pressing key B、C or D individually, the speed for each key will be the same as above table. At the same time indicated light will flash on the each function key buttons. To stop the speed function press key A.

If Speed 3 is required，press key C adjust“＋”. At Speed 3 program both key B and key C indication light will flash on each function key button.

To on the light press key E. To off the light press key E again.

When the appliance and light are ON together or separately, press key A the Automatic Stop Timer will start the 15 minutes count down. Indication light

on the key A button will flash for the duration. To stop the Automatic Stop Timer Function before 15 minutes time frame, press key A again.

FUNCTION KEYS: (Fig.19)
A == ON/OFF
B == Speed 1/“—”Control C ==
Speed 1/“+”Control
D == Automatic Stop Timer —15 minutes E ==
Light

When you push “A” button, the indicator turns on and the hoods can be operated accordingly.

When you push “B” or “C” button, the first indicator grid turns on, and it is first speed. If you want to use second, third or fourth speed, you need to push C “+”, one more indicator gird turns on, one more speed you select. When you select fourth speed, the hood will automatically turn to third speed after 2 min.

When you push “E” button, the indicator will be on as well as the hood lights. If you want to turn off the hood lights, just one more push.

When the motor and hood lights turn on or only the motor turn on, push the “D” button, the time delay function will be on. When this indicator is on, the hood will delay 15 min. If you want to turn off the time delay function, just one more push.

Common Problems

Problem	**Possible reason**	**Solution**
Hood doesn't work	Electric supply	Check whether the plug is
		Check whether the main switch is turned on
Poor airflow	Aluminum grease filters clogged	Clean the filters, assembly back when dry
	Charcoal filters	Replace the charcoal filters
Motor runni	Butterfly valve jammed	Contact technician
After running for a while, motor stop working	High temperature safety device activated	The kitchen is not sufficiently ventilated
	The hood is being installed too near to the cooking stove	The hood must be least 65cm of distance from the stove
Strong cooki	Charcoal filters do not install	In re-circulating mode, charcoal filters must be
Oil dripping onto stove	Oil cup missing or not installed	Replace aluminum filter and replace oil cup
	Aluminum grease filter saturated	Wash the aluminum grease filters
Whirring sound	Fan blade problem	Contact with technician

THE MANUFACTURORY DECLINES ALL RESPONSIBILITY FOR EVENTUAL DAMAGES CAUSED BY BREACHING THE ABOVE WARNINGS.



Correct Disposal of this product

This marking indicates that this product should not be disposed with other household wastes throughout the EU. To prevent possible harm to the environment or human health from uncontrolled waste disposal, recycle it responsibly to promote the sustainable reuse of material resources. To return your used device, please use the return and collection systems or contact the retailer where the product was purchased. They can take this product for environmental safe recycling.

This product can be used by children at and above 8 years old and by persons whose physical, sensory or mental capabilities were not fully developed or who lack experience and knowledge provided that they are supervised or trained on the safe usage of the product and the risks it brings out.Children should not play with the product. Cleaning and maintenance works should not be performed by children unless they are supervised by someone. Children under the age of 3 should be kept away unless continuously supervised.

- **Packaging materials are dangerous for the children. Keep packaging materials in a safe place away from reach of the children.**

- **Electrical products are dangerous for the children. Keep children away from the product when it is in use. Do not allow them to play with the product. Use child lock to prevent children from intervening with the product.**

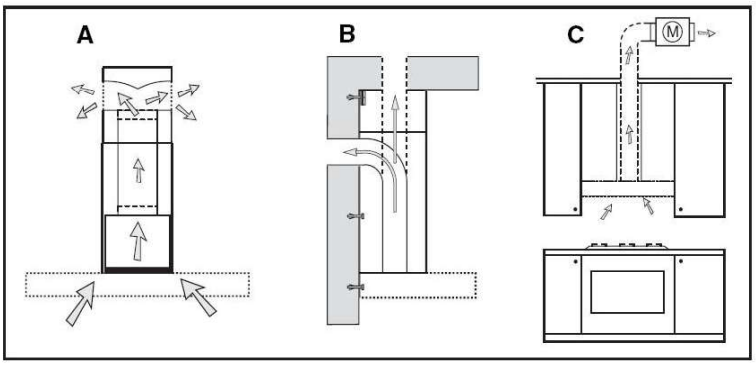

1. ábra

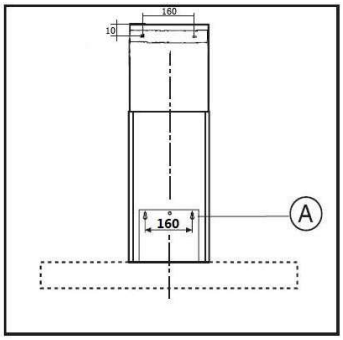

2. ábra

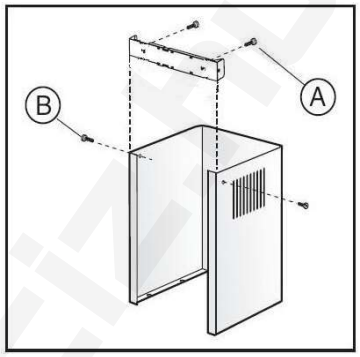

3. ábra

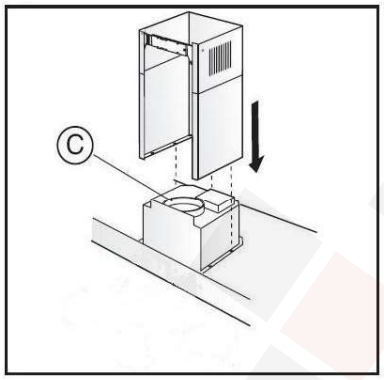

4. ábra

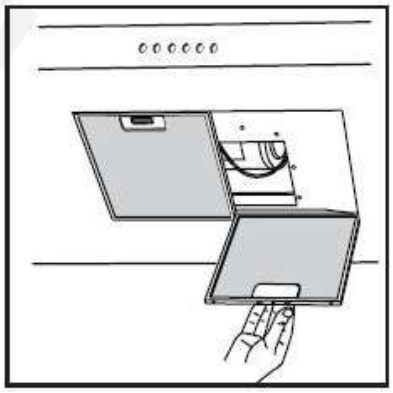

5. ábra

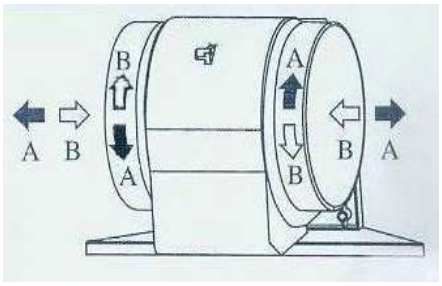

6. ábra

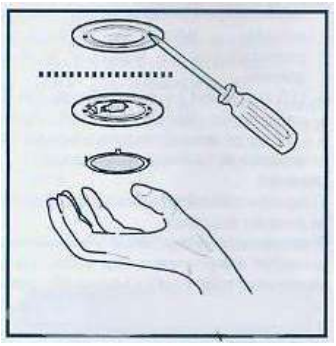

7. ábra

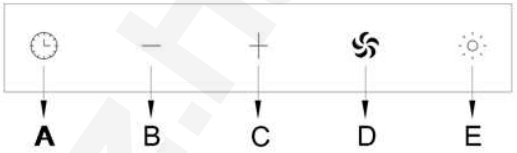

11. ábra

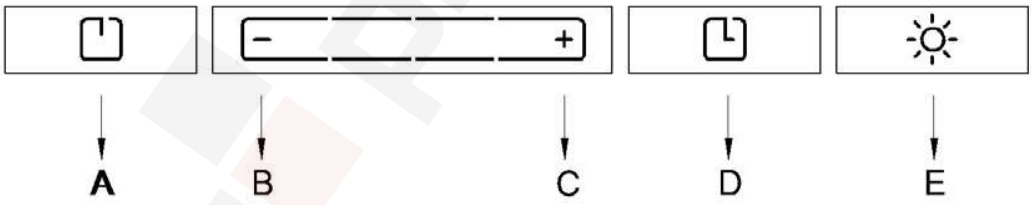

19. ábra

ÁLTALÁNOS INFORMÁCIÓK

Kérjük, figyelmesen olvassa el az alábbi fontos inform ációkat a beépítésre, biztonságra és karbantartásra vonatkozóan. Tartsa ezt az útmutatót könnyen elérhető helyen, hogy később is kéznél legyen, ha szükség van rá.

A készülék háromféle üzemmódban használható:

• elszívó üzemmódban (külső levegő kivezetéssel – lásd 1B ábra),
• belső keringtetés üzemmódban (belső levegőkeringtetéssel – lásd 1A ábra),
• vagy külső motorral (lásd 1C ábra).

BIZTONSÁGI ÓVINTÉZKEDÉSEK

Felhívjuk figyelmét arra, ha a páraelszívó nyílt égésterű kandallóval vagy más, a helyiség levegőjét használó tüzelőberendezéssel egyidejűleg működik, akkor az elszívó a működéséhez szükséges levegőt is eltávolíthatja. Ebben az esetben a helyiségben kialakuló negatív nyomás nem haladhatja meg a 4 Pa értéket (4×10^{-5} bar). Biztosítson megfelelő szellőzést a biztonságos működés érdekében. Tartsa be a helyi előírásokat a külső levegő elvezetésével kapcsolatban.

A készülék elektromos hálózathoz való csatlakoztatása előtt:

Ellenőrizze az adattáblát (a készülék belsejében található), hogy meggyőződjön arról, hogy a feszültség és teljesítmény megfelel a hálózati értékeknek, és a csatlakozóaljzat megfelelő. Kétség esetén forduljon szakképzett villanyszerelőhöz.

FIGYELMEZTETÉS!
Bizonyos körülmények között az elektromos készülékek veszélyforrást jelenthetnek:
1. Ne ellenőrizze a szűrők állapotát, amíg a páraelszívó működik.
2. Ne érintse meg az izzókat vagy a környező területet, ha a világítás huzamosabb ideig be volt kapcsolva.
3. Nyílt láng használata a páraelszívó alatt tilos.
4. Kerülje a szabad láng használatát, mivel ez károsítja a szűrőket, és tűzveszélyt okozhat.
5. Folyamatosan ellenőrizze az olajban történő sütést, mivel a túlhevült olaj tűzveszélyes lehet.
6. Bármilyen karbantartás megkezdése előtt húzza ki a készüléket a hálózatból.
7. Használat közben gondoskodjon a helyiség megfelelő szellőzéséről.
8. Tűzveszély áll fenn, ha a tisztítást nem az előírásoknak megfelelően végzik.
9. Ha a tápkábel megsérül, azt a gyártónak, szervizének vagy megfelelő képesítéssel rendelkező szakembernek kell kicserélnie, a balesetveszély elkerülése érdekében.

10. Ez a készülék nem használható olyan személyek (beleértve a gyermekeket is) által, akik csökkent fizikai, érzékszervi vagy mentális képességekkel rendelkeznek, illetve nem rendelkeznek kellő tapasztalattal és tudással, kivéve, ha biztonságukért felelős személy felügyelete alatt állnak, vagy megfelelő tájékoztatást kaptak a készülék használatáról.
11. A gyermekeket felügyelni kell annak érdekében, hogy ne játszanak a készülékkel.
12. A levegőt nem szabad olyan kéménybe elvezetni, amelyet gáz- vagy más tüzelőanyaggal működő berendezések füstgázának elvezetésére használnak.
13. A főzőlap edényeinek alátámasztó felülete és a páraelszívó alsó része közötti minimális távolságnak legalább 65 cm-nek kell lennie. Ha a gázfőzőlap telepítési útmutatója ennél nagyobb távolságot ír elő, azt az előírást kell figyelembe venni.
15. A levegő kivezetésére vonatkozó szabályozásokat be kell tartani.
16. Ez a páraelszívó legfeljebb 6 főzőzónával egyidejűleg működtetett főzőlaphoz használható.

TELEPÍTÉSI UTASÍTÁSOK

Az összeszerelést és az elektromos csatlakoztatást szakképzett személyzetnek kell elvégeznie.

1.) Elektromos csatalakozás

A készülék I. osztályú, ezért földelő vezeték szükséges.

A hálózati csatlakozás a következőképpen történik:

	IEC 227	Észak Amerika
L=fázis	Barna	Fekete
N=nulla	Kék	Fehér
E=földelés	Zöld/Sárga	Zöld

Ha a csatlakozódugó nincs biztosítva, a villamos terhelést a leírási címkén feltüntetett módon kell csatlakoztatni. Ha csatlakozódugót biztosítanak, a páraelszívót úgy kell telepíteni, hogy a dugó könnyen hozzáférhető legyen.

Ha a készüléket közvetlenül az elektromos hálózathoz csatlakoztatják, az eszköz és a hálózat közé egy olyan omnipoláris kapcsolót kell beépíteni, amely legalább 3 mm- es érintkezési hézaggal rendelkezik, és amely megfelel az elektromos terhelésnek és a helyi szabványoknak.

2.) TA főzőedények alátámasztó felülete és a páraelszívó legalacsonyabb része közötti minimális távolság legalább 65 cm legyen. Amennyiben két részből álló csatlakozócsövet használ, a felső részt kívül kell elhelyezni az alsó részhez képest.

Ne csatlakoztassa a páraelszívó kivezetését ugyanahhoz a csőhöz, amely forró levegőt keringtet, vagy más, nem elektromos energiaforrásból származó készülékek füstgázt elvezető rendszeréhez. A szerelési munkálatok megkezdése előtt távolítsa el a zsírszűrőt(ket) (5. ábra), hogy a készülék könnyebben kezelhető legyen.

Ha a készüléket elszívós (kivezetős) üzemmódban szereli be, készítse elő a levegő elvezetésére szolgáló nyílást.

■ FALRA TÖRTÉNŐ RÖGZÍTÉS

A telepítés előkészítése

Figyelem!

Győződjön meg arról, hogy a fúrás helyén nincs elektromos kábel, gáz- vagy vízvezeték.

- ■ Jelölje meg a falon a függőleges középvonalat a mennyezettől a páraelszívó alsó széléig.
- ■ Jelölje meg a csavarok helyét és a rögzítési terület kontúrját.
- ■ Fúrjon öt 8 mm átmérőjű lyukat, amelyek mélysége 50 mm, és helyezze be a dübeleket úgy, hogy azok síkban legyenek a fallal.

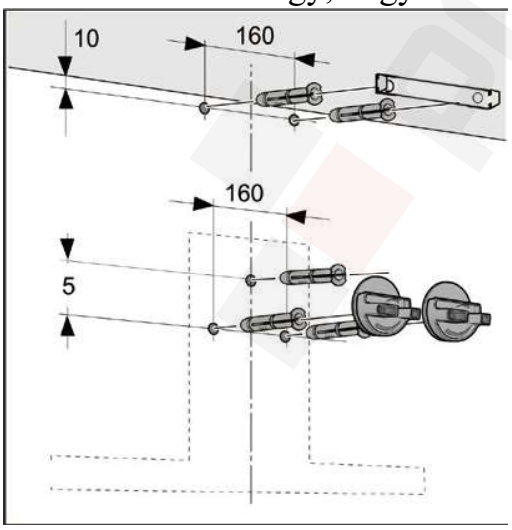

Telepítés

- Csavarozza fel a kéménycsatorna rögzítőkonzolját.

- Rögzítse a páraelszívó konzoljait kézzel. Ne húzza meg teljesen a csavarokat.

A készülék rögzítése és beállítása

(1) Először távolítsa el a rögzítő konzolt, majd csavarozza fel a készüléket.

(2) A készülék felszerelésekor ügyeljen arra, hogy az megfelelően illeszkedjen a konzolokra.

(3) A készüléket vízszintesen állíthatja be a konzolok elforgatásával. Ha szükséges, a készülék jobbra vagy balra is elmozdítható.

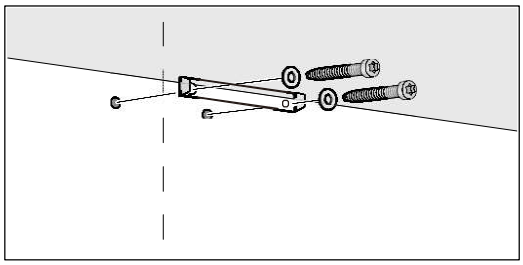

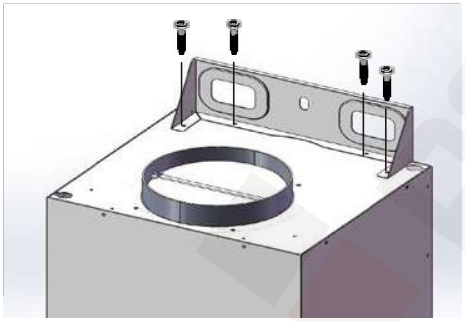

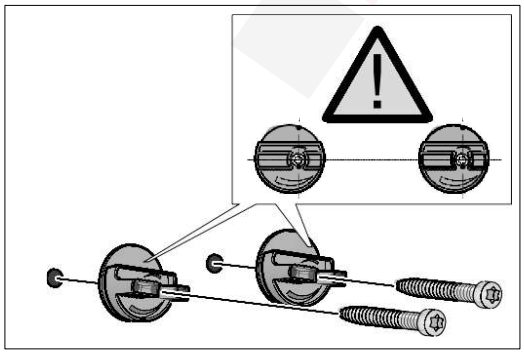

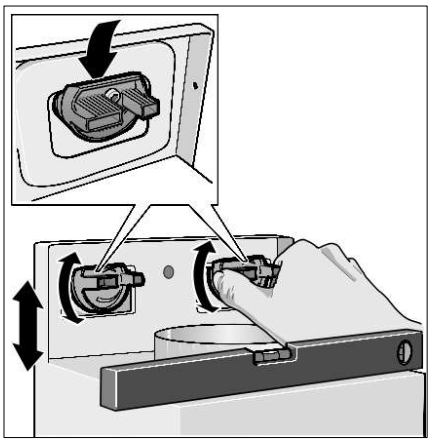

(4) Erősen húzza meg a konzolok csavarjait. Ehhez tartsa a konzolokat biztosan a helyükön.
(5) A végső lépésként szorosan húzza meg a csavarokat.

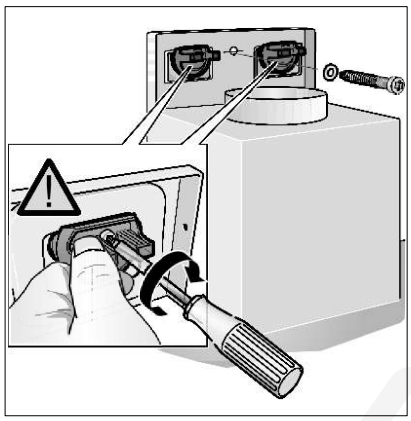

A különböző típusú falakhoz (pl. vasbeton, gipszkarton, stb.) megfelelő csavarokat és dübeleket használjon. Ha a csavarok és dübelek a termékkel együtt kerültek szállításra, győződjön meg róla, hogy azok megfelelőek a fal típusához, amelyhez a páraelszívót rögzíteni kívánja..

■ A DEKORATÍV TELESZKÓPOS KÉMÉNY RÖGZÍTÉSE

Helyezze el az elektromos áramellátást a dekoratív kémény méreteihez igazítva. Ha a készüléket elszívó (kivezetős) üzemmódban vagy külső motoros verzióban kívánja telepíteni, készítse elő a levegő kivezető nyílást.
Állítsa be a felső kémény tartó konzoljának szélességét (3. ábra).
Ezután rögzítse a konzolt a mennyezethez az A csavarokkal (2. ábra), ügyelve arra, hogy a kémény a páraelszívóval egyvonalban legyen, és tartsa be a mennyezettől a 2. ábrán jelzett távolságot.
Csatlakoztassa a C karimát a levegő kivezető nyíláshoz egy csatlakozócső segítségével (4. ábra).

A páraelszívó átalakításához elszívó (kivezetős) üzemmódból szűrős üzemmódra kérjük, forduljon a forgalmazóhoz a szénszűrők beszerzése érdekében, és kövesse a telepítési utasításokat.

■ SZŰRŐ ÜZEMMÓD

Telepítse a páraelszívót és a két kéményt az elszívó (kivezetős) üzemmódra vonatkozó telepítési utasítások szerint. A szűrős kémény összeszereléséhez kövesse a készletben található utasításokat. Ha a készlet nem tartozik a termékhez, kérjük, rendeljen azt a forgalmazótól. A szénszűrőket a páraelszívó belsejében található elszívó egységbe kell behelyezni.

HASZNÁLAT ÉS KARBANTARTÁS

■ A főzés megkezdése előtt ajánlott bekapcsolni a készüléket.
Javasoljuk, hogy a főzés befejezése után még 15 percig működjön a készülék, hogy a főzés során keletkező gőzök és szagok teljesen elpárologjanak.
A páraelszívó megfelelő működése a karbantartási műveletek rendszerességétől függ, különös tekintettel az aktív szénszűrőre.

■ A zsírszűrők felfogják a levegőben lévő zsír részecskéket, így azok eltömődnek a készülék használatának gyakorisága függvényében.
A tűzveszély elkerülése érdekében ajánlott a szűrők tisztítása legfeljebb 2 havonta az alábbi módon:
Vegye ki a szűrőket a páraelszívóból, és mossa meg őket víz és semleges folyékony mosogatószer oldatában, hagyja őket ázni. Alaposan öblítse le meleg vízzel, majd hagyja megszáradni.
A szűrők mosogatógépben is moshatók.
Kérjük, vegye figyelembe, hogy az alumínium panelek több mosás után megváltoztathatják színüket.

■ Az aktív szénszűrők tisztítják a környezetbe visszakerülő levegőt.
Az aktív szénszűrők tisztítják a környezetbe visszakerülő levegőt. A szűrők nem moshatók és nem használhatók újra, ezért legfeljebb 4 havonta cserélni kell őket. Az aktív szénszűrő telítettsége a készülék használatának gyakoriságától, a főzés típusától és a zsírszűrők tisztításának rendszerességétől függ. (6. ábra).
A szénszűrők eltávolításához helyezze kezét az egyes szűrőkre, és fordítsa őket a készülék elülső része felé. A szűrő most eltávolítható. Mindig ügyeljen arra, hogy egyszerre mindkét szűrőt kicserélje.

■ Rendszeresen tisztítsa meg a ventilátort és a páraelszívó egyéb felületeit egy denaturált alkohollal vagy nem abrazív folyékony mosogatószerrel enyhén nedvesített ruhával.

• A világítási rendszer a főzéshez van tervezve, és nem az általános környezeti világítás tartós használatára. A világítási rendszer tartós használata jelentősen csökkenti az izzó élettartamát.
Használjon egy él nélküli csavarhúzót vagy más megfelelő eszközt a felső lámpa eltávolításához. Cserélje ki a sérült izzót. Csak halogén izzókat használjon az eredeti specifikációnak megfelelően, kerülve az érintést kézzel . Helyezze vissza a lámpatestet a helyére (patentos rögzítés). (7. ábra)

precíz.hu

1. **FUNKCIÓ GOMBOK: (11. ábra)**

A == Automatikus leállítás időzítő — 15 perc
B == 1-es sebesség /“- ”Vezérlés
C == 2-es sebesség/“+”Vezérlés
D == 4-es sebesség
E == Világítás

A B, C vagy D gombok külön-külön történő megnyomásával az egyes gombokhoz tartozó sebesség megegyezik a fenti táblázatban szereplővel. Ezzel egyidejűleg az egyes funkciógombokon villog a jelzőfény. A sebességfunkció leállításához nyomja meg az A gombot.

Ha a 3-as sebességre van szükség, nyomja meg a C gombot a „+” beállításához. A 3-as sebesség programozásakor mind a B, mind a C gomb jelzőfénye villogni fog az egyes funkciógombokon.

A lámpa bekapcsolásához nyomja meg az E gombot. A lámpa kikapcsolásához nyomja meg ismét az E gombot.

Ha a készülék és a lámpa együtt vagy külön-külön be van kapcsolva, nyomja meg az A gombot, az automatikus leállítás időzítője elindítja a 15 perces visszaszámlálást.

Az A gombon található jelzőfény a működés teljes ideje alatt villogni fog.

Ha az automatikus leállítási időzítőt a 15 perces időkeret lejárta előtt szeretné leállítani, nyomja meg ismét az A gombot.

FUNKCIÓ GOMBOK: (19. ábra)
A == BE/KI
B == 1-es sebesség /“-”Vezérlés C ==
1-es sebesség / “+”Vezérlés
D == Automatikus leállítás időzítő —15 perc E ==
Világítás

Amikor megnyomja az „A” gombot, a jelzőfény bekapcsol, és a páraelszívó az ennek megfelelő működésre áll át.

Amikor megnyomja a „B” vagy „C” gombot, fel fog villanni az első jelzőfény, ami az 1-es sebességet jelzi. Ha a második, harmadik vagy negyedik sebességet szeretné használni, nyomja meg a „C” „+” gombot. Ekkor egy újabb jelzőfény fog felvillanni , és egy új sebességet választhat. Ha a negyedik sebességet választja, a páraelszívó 2 perc elteltével automatikusan visszaáll a harmadik sebességre.

Amikor megnyomja az „E” gombot, a jelzőfény felvillan, és a páraelszívó világítása is bekapcsol. Ha ki szeretné kapcsolni a páraelszívó világítását , egyszerűen nyomja meg ismét a gombot.

Amikor a motor és a páraelszívó világítása be van kapcsolva, vagy csak a motor működik, nyomja meg a „D” gombot, ekkor az időzítő funkció aktiválódik. Ha a jelzőfény felvillan, a páraelszívó 15 percig késleltetve fog működni. Ha ki szeretné kapcsolni az időzítő funkciót, egyszerűen nyomja meg ismét a gombot.

GYAKORI PROBLÉMÁK

Probléma	Lehetséges okok	Megoldás
Páraelszívó nem működik	Elektromos ellátás	Ellenőrizze a főkapcsolót
		Ellenőrizze a csatlakozót
Gyenge légáramlás	Eltömődött alumínium zsírszűrők	Tisztítsa meg a szűrőket, szerelje vissza, miután megszáradtak
	Szénszűrők	Cserélje ki a szénszűrőket
A motor nem indul	Pillangószelep beszorult	Lépjen kapcsolatba a technikussal
Indítás után egy idő múlva a motor leáll.	A túlmelegedés elleni védelem aktíválódott	A konyha nem megfelelően szellőztetett.
	A páraelszívó túl közel van a főzőlaphoz.	A páraelszívónak legalább 65 cm távolságra kell lennie a főzőlaptól
Erős szag a konyhában	A szénszűrők nincsenek telepítve.	Belső keringtetés üzemmódban a szénszűrőknek telepítve kell lenniük.
Olaj csepeg a főzőlapra.	Olajtálca hiányzik vagy nincs felszerelve	Cserélje ki az alumínium szűrőt és az olajtálcát
	Az alumínium zsírszűrő telítődött	Mossa ki az alumínium zsírszűrőket.
Zümmögő hang.	Ventilátorlapát probléma	Lépjen kapcsolatba a szervizzel.

A GYÁRTÓ MENTESÜL MINDEN FELELŐSSÉG ALÓL, AMELY A FENTI FIGYELMEZTETÉSEK MEGSZEGÉSÉBŐL EREDŐ ESETLEGES KÁROKÉRT KELETKEZHET.



A termék megfelelő ártalmatlanítása
Ez a jelölés azt jelzi, hogy a terméket nem szabad a háztartási hulladékkal együtt ártalmatlanítani az EU-ban. Annak érdekében, hogy elkerüljük a környezetre vagy az emberi egészségre gyakorolt esetleges káros hatásokat, amelyeket az ellenőrizetlen hulladékkezelés okozhat, felelősségteljesen kell újrahasznosítani, hogy elősegítsük az anyagforrások fenntartható újrahasználatát. A használt készülék visszajuttatásához kérjük, használja a visszavételi és gyűjtési rendszereket, vagy vegye fel a kapcsolatot a termék vásárlásának helyével. Ők gondoskodhatnak a termék környezetbarát újrahasznosításáról.

A termék használata gyermekek számára
Ez a termék 8 éves és annál idősebb gyermekek, valamint azok számára is használható, akiknek fizikai, érzékszervi vagy mentális képességei nem fejlődtek teljesen, vagy akik tapasztalatokkal és tudással nem rendelkeznek, feltéve, hogy felügyeletet kapnak vagy megtanítják őket a termék biztonságos használatára és a vele járó kockázatokra. A gyermekek nem játszhatnak a termékkel. A tisztítást és karbantartást nem végezhetik gyermekek, kivéve, ha felügyelet alatt állnak. A 3 év alatti gyermekeket folyamatos felügyelet mellett kell tartani távol a terméktől.

• A csomagolási anyagok veszélyesek a gyermekek számára. Tartsa a csomagolóanyagokat biztonságos helyen, gyermekektől elzárva.

• Az elektromos termékek veszélyesek a gyermekek számára. Tartsa a gyermekeket távol a terméktől, amikor az működik. Ne engedje, hogy a gyermekek játszanak a termékkel. Használjon gyermekzárat, hogy megakadályozza a gyermekeket a termék használatába történő beavatkozásban.