Electrolux

electrolux.com/register

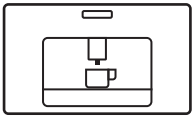

HU Felhasználói kézikönyv | **Kávéfőzőgép**

KBC85X
EBC85X
KBC85Z
KBC85T

preciz.hu

Üdvözöljük a Electrolux-nél! Köszönjük, hogy a mi termékünket választotta.

Felhasználási tanácsokért, problémamegoldásért, szerviz- és javítási információkért forduljon hozzánk itt: **electrolux.com/support**

Előzetes értesítés nélkül változhat.

TARTALOM

1. BIZTONSÁGI INFORMÁCIÓK....2
2. BIZTONSÁGI UTASÍTÁSOK....4
3. TERMÉKLEÍRÁS....6
4. VEZÉRLŐPANEL....7
5. ELSŐ HASZNÁLAT ELŐTT....7
6. MINDENNAPI HASZNÁLAT....8
7. KARBANTARTÁS ÉS TISZTÍTÁS....11
8. VÍZKŐOLDÁS....12
9. A VÍZKEMÉNYSÉG BEÁLLÍTÁSA....12
10. VÍZLÁGYÍTÓ SZŰRŐ....12
11. MŰSZAKI ADATOK....13
12. ÜZENETEK A KIJELZŐN....13
13. HIBAELHÁRÍTÁSI ÚTMUTATÓ....14

1. ⚠ BIZTONSÁGI INFORMÁCIÓK

A készülék üzembe helyezése és használata előtt olvassa el figyelmesen a mellékelt utasításokat. A gyártó nem vonható felelősségre helytelen üzembe helyezés vagy használat okozta sérülés vagy kár esetén. Mindig tartsa a felhasználói utasításokat a készülék közelében későbbi szükség esetére.

1.1 Gyermekek és veszélyeztetett személyek

- A készülék nem rendeltetésszerű használata az olyan személyek (beleértve a gyermekeket is) általi működtetése, akik csökkent érzékszervi, fizikai, vagy mentális kapacitással rendelkeznek, vagy nem rendelkeznek a szükséges tudással és tapasztalattal; kivéve, ha e tevékenységet a személyes biztosságukért felelős felnőtt felügyelete alatt végzik; vagy ezen felelős felnőttől a termék működtetésére vonatkozóan oktatásban részesültek.
- A gyermekeket kérjük tartsák felnőtt felügyelet alatt, hogy ne játszhassanak a készülékkel.
- Csak az európai piacokra vonatkozó információ:
- Ezt a készüléket 8 éven felüli gyermekek használhatják,

amennyiben részesülnek a termék biztonságos használatára vonatkozó oktatásban vagy felnőtt felügyeletben, és megértik a felmerülő veszélyeket. A készülék tisztítását és karbantartását gyermekek nem végezhetik, kivéve, ha 8 évesnél idősebbek és felnőtt felügyelete alatt végzik azt. Tartsa a készüléket és vezetékét 8 éven aluli gyermekektől távol.
- Ügyeljen, hogy gyermekek ne játszhassanak a készülékkel.

1.2 Általános biztonság

- Rendeltetésszerű használat: ennek a készüléknek rendeltetése, hogy kávét, tejből készült italokat, és forró vizet készítsenek vele. A készülék minden más célra történő használata helytelen, ezért veszélyes. A gyártó nem felelős a készülék helytelen használata során keletkező károkért.
- A fűtőelem felszíne használat után forró marad és a készülék külső burkolata használattól függően több percig is megtarthatja magas hőmérsékletét.
- Minden alkatrészt alaposan tisztítson meg, különös figyelmet fordítva azokra az elemekre, amelyek kávéval vagy tejjel érintkeztek.
- Gyermekek csak felnőtt felügyelete mellett végezhetik a készülék tisztítását és karbantartását.
- Soha ne merítse vízbe a készüléket.
- FIGYELEM: Előzze meg a készülékben okozott károkat; ne használjon lúgos tisztítószereket a készülék tisztításához, csak puha rongyot és enyhe mosogatószert.
- Ezt a készüléket csak otthoni felhasználásra szánták. Nem használható: üzletek, irodák és egyéb munkakörnyezet személyzeti konyhájában; tanyaházakban; hotelek, motelek és egyéb lakókörnyezetek vendégei számára; panzió típusú környezetekben.
- A kockázat elkerülése érdekében, ha a csatlakozó vagy a tápkábel sérült, csak az ügyfélszolgálat cserélheti azt ki.
- Levehető tápkábellel ellátott készülékek: tartsuk szárazon a csatlakozót és a készülék hátulján lévő aljzatot.
- FIGYELMEZTETÉS: Az üvegfelületekkel rendelkező készülékeket ne használja, ha az üveg megrepedt.

- Csak az európai piacokra vonatkozó információ:
- A készülékeket akkor használhatják csökkent fizikai, érzékszervi, vagy mentális kapacitással élő, vagy a szükséges tudással vagy tapasztalattal nem rendelkező személyek, ha felelős felnőtt felügyelete alatt állnak, vagy oktatásban részesültek a készülék biztonságos használatáról, és teljes tudatában vannak az esetleges veszélyeknek.
- Mindig húzza ki a készülék hálózati csatlakozóját tisztítás előtt, vagy amikor a készülék nincs használatban.

⚠ Ezzel a jellel jelölt felületek átforrósodhatnak használat közben (a jel csak bizonyos modelleken szerepel).

2. BIZTONSÁGI UTASÍTÁSOK

2.1 Üzembe helyezés

⚠ **FIGYELMEZTETÉS!**
Csak megfelelően képesített személy helyezheti üzembe ezt a készüléket.

Kérjük, gondosan olvassa el ezeket az utasításokat, mielőtt használatba veszi a készüléket.

- Ne dobja el az utasításokat tartalmazó füzetet
- Az utasítások figyelmen kívül hagyása égési sérüléseket és a készülék meghibásodását okozhatja.
- Soha ne nyúljon nedves kézzel a készülékhez.
- Soha ne nyúljon nedves kézzel a csatlakozóhoz.
- Ellenőrizze, hogy a használt dugaszolóaljzat mindig könnyen elérhető legyen, és a készüléket szükség esetén ki lehessen húzni a hálózatból.
- Csak a dugónál fogva húzza ki a tápkábelt a dugaszolóaljzatból.
- Soha ne húzza ki a készüléket az elektromos hálózatból a tápkábelnél fogva, mert az károsíthatja azt.
- Ahhoz, hogy a készüléket teljesen lekapcsolja a hálózatról, kapcsolja a készülék oldalán levő főkapcsolót (A10) a 0-s pozícióba.
- Ha a készülék meghibásodott, ne próbálja megjavítani.
- Kapcsolja ki a főkapcsolónál (A10), húzza ki a hálózati aljzatból, és lépjen kapcsolatba Ügyfélszolgálatunkkal.
- A csomagolóanyagokat (műanyag zacskókat, hungarocell darabokat) tartsa gyermekektől távol.
- A kézikönyvben leírt utasításoknak megfelelően helyezze üzembe a készüléket, hogy a házból való kihúzásakor ne löttyenhessen ki víz.
- A készülék hűtő ventilátorral rendelkezik. Ez akkor kapcsol be, ha kávét, gőzt, vagy forró vizet készít.
  Néhány perc múlva a ventilátor automatikusan kikapcsol.

Üzembe helyezéshez vagy cseréhez használható kábeltípusok:
H05 VV-F, H05 V2V2-F (T90)

A tápkábel keresztmetszetének méretét megtalálja az adattáblán. Használhatja ezt a táblázatot is:

Összteljesítmény (W)	**A kábel keresztmetszete (mm^2)**
maximum 2300	3 x 1

A földelő kábelnek (zöld / sárga kábel) 2 cm-rel hosszabbnak kell lennie, mint a fázis és nullvezető (kék és barna) kábeleknek.

2.2 Elektromos csatlakozás

⚠ **FIGYELMEZTETÉS!**
Tűzveszély és áramütés veszélye.

- Ellenőrizze, hogy az elektromos hálózat feszültsége megegyezik a készülék adattábláján található feszültséggel.
  Csak minimum 10A névleges áramerősségű, hatékonyan földelt és helyesen beszerelt dugaszolóaljzatba kösse be a készüléket.

Ha a csatlakozóaljzat típusa nem felel meg a készülék villásdugójának, szakemberrel végeztesse el a csatlakozóaljzat cseréjét.
Az érvényes biztonsági előírások betartása érdekében a beszereléshez fel kell használni egy összpólusú, legalább 3 mm-es érintkezőtávolságú megszakító kapcsolót.
Ne használjon egynél több dugaszolóaljzatot vagy hosszabbítót.

- Az elektromos hálózatnak kell tartalmaznia az adott ország előírásainak megfelelő biztonsági megszakító berendezéseket.

2.3 Használat

FIGYELMEZTETÉS!
Sérülésveszély, robbanásveszély, áramütés vagy égési sérülések veszélye.

- Ez a készülék vizet forral, és működés közben gőz keletkezhet.
  Kerülje a gőzzel vagy forró vízzel való érintkezést. Használja a gombokat és fogantyúkat.
- Ne fogja meg a kávéfőzőt, amikor az a házon kívül van.
  Ne helyezzen folyadékot tartalmazó edényeket, gyúlékony vagy maró hatású anyagokat a készülék tetejére. Helyezze a kávéfőzéshez szükséges kiegészítőket (pl. mérőeszközöket) a kijelölt tartójukba.
  Ne helyezzen mozgást akadályozó nagyméretű tárgyakat, vagy labilis tárgyakat a készülékre.
  Ne engedje, hogy gyermekek vagy állatok a készülék közelében legyenek, amikor az ki van húzva a házból.
  Ne hagyja használat közben a készüléket a házból kihúzva.
  Ne hagyja a készüléket a házból kihúzva, amikor nem használja.
- Ne használja a készüléket, amikor ki van húzva. Ellenőrizze, hogy a készülék inaktív, mielőtt kihúzza.
  Az egyetlen kivétel erre az, amikor a kávédarálót igazítja meg. Ezt a műveletet a készüléket kihúzva kell elvégezni (lásd még a „Kávédaráló igazítása” fejezetet).
- Csak eredeti, vagy a gyártó által ajánlott kiegészítőket és cserealkatrészeket használjon.
- Ezt a készüléket arra tervezték és gyártották, hogy kávét és forró italokat készítsen.
  Minden más felhasználási cél helytelen.
  Ez a készülék nem alkalmas kereskedelmi célú felhasználásra.
  A gyártó nem felelős a készülék helytelen használata során keletkező károkért.
  Ez a készülék beszerelhető beépített sütő vagy tűzhely fölé, amennyiben az hátsó hűtő ventilátorral rendelkezik (maximális mikrohullámú teljesítmény: 3 kW).
- A gyártó nem felelős az ezen utasítások be nem tartásából származó károkért.

2.4 Karbantartás és tisztítás

FIGYELMEZTETÉS!
Sérülésveszély, sérülés- és a készülékben keletkező kár veszélye.

- Karbantartás előtt kapcsolja ki a készüléket és húzza ki a villásdugót a dugaszolóaljzatból.
- Ellenőrizze, hogy a készülék kihűlt-e. Fennáll a kockázata, hogy az üveg panelek megsérülhetnek.
- Sérülés esetén azonnal cserélje ki az ajtó üveg paneljeit.
  Lépjen kapcsolatba egy szerződött szervizközponttal.
- Legyen óvatos, amikor leemeli a készülék ajtaját. Az ajtó nehéz!
- Rendszeresen tisztítsa meg a készüléket, hogy megelőzze a felületének károsodását.
- Enyhén nedves puha ronggyal törölje le a készüléket. Csak semleges tisztítószereket használjon. Ne használjon súroló hatású tisztítószereket, dörzsfelületű szivacsot, oldószereket, és fémből készült eszközöket.
- Ha hideg zsíroldót használ, kövesse a csomagoláson található utasításokat.

2.5 Szerviz

- A készülék javításához lépjen kapcsolatba egy szerződött szervizközponttal.
- Csak eredeti cserealkatrészeket használjon.

2.6 Hulladék kezelés

FIGYELMEZTETÉS!
Sérülésveszély és fulladás veszélye.

- Húzza ki a készüléket az elektromos hálózatból.
- Vágja le a tápkábelt a készülékhez közel, és dobja ki.
- Távolítsa el az ajtó reteszét, hogy gyermekek vagy állatok ne zárhassák be magukat a készülék belsejébe.

3. TERMÉKLEÍRÁS

3.1 Általános összefoglaló

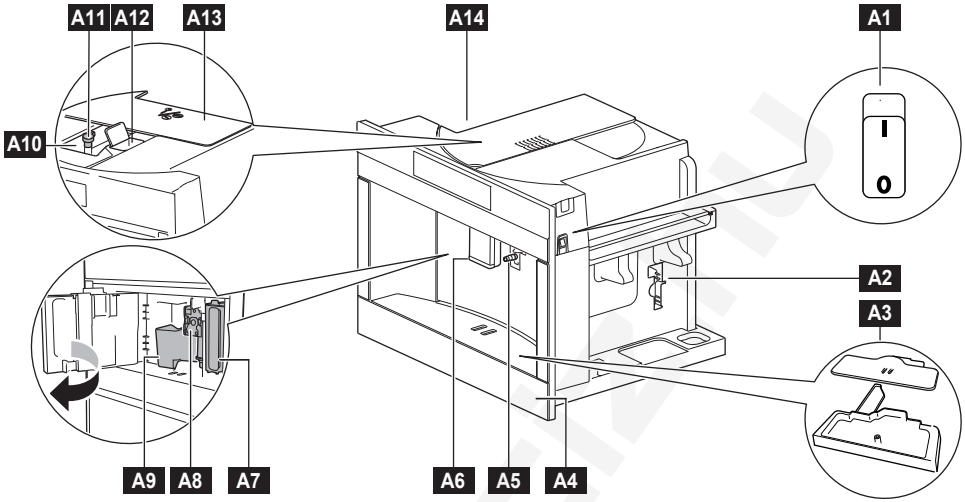

A1 Főkapcsoló
A2 Kiegészítők tartója (bal/jobb)
A3 Csepptálca
A4 Csepptálca ajtaja
A5 Forró víz kupak/ gőzkupak
A6 Kávéadagoló (változtatható magasság)
A7 Kihúzható víztartály
A8 Kávéfőző egység
A9 Zacctartály
A10 Szemeskávé tartó
A11 Őrlés szint állító gomb
A12 Őrölt kávé tölcsér
A13 Forgó ajtó
A14 Melegen tartó (bal)
Átlagos hőmérséklet 35°C a melegen tartó funkció használatával és az automatikus kikapcsolás legalább 2 órára állításával

3.2 Kiegészítők

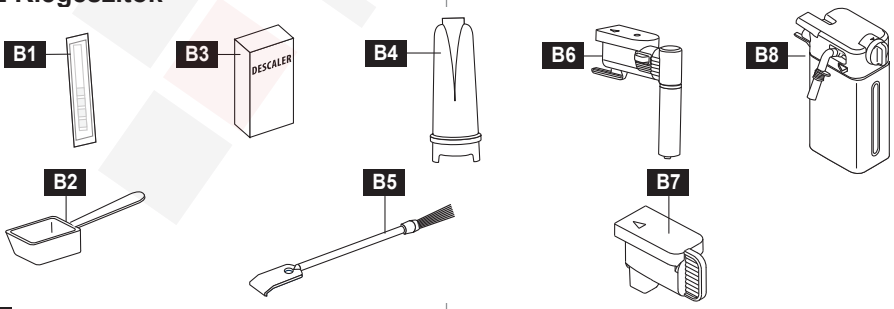

B1 Teljes vízkeménység indikátor papír
B2 Mérőkanál őrölt kávéhoz
B3 Vízkőtlenítő
B4 Vízlágyító szűrő
B5 Tisztítókefe
B6 Forró víz/gőz adagoló
B7 Gőzkupak
B8 Tejtartály
(*) Csak bizonyos modelleken elérhető

4. VEZÉRLŐPANEL

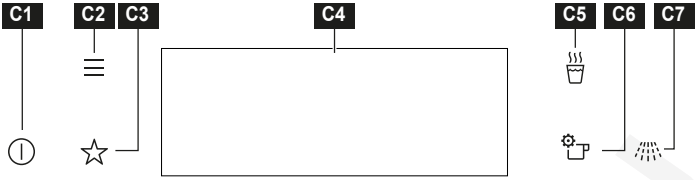

	Ikonok	Funkció	Leírás
C1	⏻	BE/KI	Bekapcsolni és kikapcsolni a készüléket. Hosszan lenyomva tartva (3 mp) kikapcsolja a fűtőelemet.
C2	☰	MENÜ	Listázza a funkciókat (tisztítás, kedvencek, opciók, beállítások).
C3	☆	KEDVENCEK	Listázza a kedvenc beállításokat.
C4		KIJELZŐ	Megmutatja a kávéfőző aktuális beállításait
C5		FORRÓ VÍZ	Forró vízzel készült italokhoz
C6		ITAL OPCIÓK	Ital opciók (Aroma, Méret, Poharak, Tej) és funkciók (Beállítások mentése alaphelyzetként, Mentés kedvencként, Beállítás visszaállítása, Kedvenc eltávolítása) beállításához. Aroma: Extra enyhe, Enyhe, Normál, Erős, Extra erős, Őrölt Méret: Kicsi, Közepes, Nagy, XL Csésze: 1 csésze, 2 csésze Tej: 10%-tól 90%-ig
C7		ÖBLÍTÉS	A kávégép tisztításához és felmelegítéséhez

Megnyom Érintse meg a felületet az ujja hegyével.

Simít Csúsztassa az ujja hegyét a felületen.

5. ELSŐ HASZNÁLAT ELŐTT

⚠ FIGYELMEZTETÉS!
Kövesse a Biztonság c. fejezet utasításait.

1. Az első használat előtt tisztítsa meg a kávégépet

ⓘ Kövesse a „Karbantartás és tisztítás” c. fejezet utasításait.

2. Csatlakozás

Dugja be a kávéfőzőt az elektromos hálózatba és kapcsolja a főkapcsolót BE pozícióba **A1**

3. Beállítás és öblítés

Kövesse a kijelzőn megjelenő utasításokat.

6. MINDENNAPI HASZNÁLAT

⚠ FIGYELMEZTETÉS!
Kövesse a Biztonság c. fejezet utasításait.

MEGJEGYZÉS AZ ENERGIAFELHASZNÁLÁSRÓL
Az energiafelhasználási szabályoknak megfelelően a kávéfőző alaphelyzetben 30 percnyi HASZNÁLATRA KÉSZ időre van beállítva. Ezalatt az idő alatt a fűtőelemek be vannak kapcsolva, és a kávéfőző használatra készen áll. Alacsonyabb vagy rövidebb „Melegen tartási” (Használatra kész) idő állítható be a MENÜben.

Amikor a kávéfőző be van kapcsolva és nincs „Használatra kész” állapotban, akkor automatikusan végrehajt egy felmelegítési és öblítési ciklust, amit nem lehet megszakítani. A kávéfőző csak ennek a ciklusnak a befejezése után lesz használatra kész.

Mindegyik ital elkészítése egyedileg beállítható az Ital opciók ikon megnyomásával, és elmenthető kedvencként vagy Beállítások mentése alaphelyzetként; ez a lehetővé teszi a felhasználónak, hogy elmentse aktuális beállításait.
A ☆ Kedvencek ikon a vezérlőpanelen lehetővé teszi a kedvenc ital elkészítését közvetlenül.

6.1 A kívánt ital beállítása

Ikonok	Ital
	Ristretto
	Espresso
	Espresso lungo
	Long coffee
	Americano

Ikonok	Ital
	Espresso macchiato
	Macchiato
	Cappuccino
	Cappuccino +
	Latte macchiato
	Flat white
	Caffe latte
	Tej
	Forró víz
	Gőz
	Kancsó

6.2 Kávéfőzés

1. Helyezzen egy csészét (vagy kettőt) a kávéadagoló alá **A6** .
2. Húzza le az adagolót a csészéhez közelre, amennyire lehet. Így krémesebb kávét készít;
3. Válassza ki a kívánt kávét: Ristretto, Espresso, Espresso lungo, Long Coffee, Americano.



4. Az Ital opciók ikon megnyomásával személyre szabhatja az aromát, a kávé mennyiségét, és a csészék számát.
5. Az ikonnal egyszerűen beállíthatja a csészék számát 1 és 2 között.
6. Nyomja meg a START gombot, és megkezdődik az ital elkészítése

6.3 A kávédaráló beállítása

⚠ FIGYELEM

Válasszon ki egy kávéitalt extra erős aromával, és forgassa az őrlés szintjét állító gombot, miközben a daráló működik (daráló zaj hallható).

A szabályozó gomb pozíciója	... esetén ajánlott
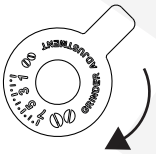	Fordítsa az óramutató járásával megegyező irányba (magasabb szám / durvább őrlés) ha kevésbé sűrű cremát szeretne. Forgassa lassan, egyszerre csak 1 lépést, miközben az őrlés zajlik (az őrlés zaja hallható).
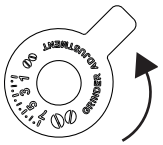	Fordítsa az óramutató járásával ellentétes irányba (alacsonyabb szám / finomabb őrlés) ha sűrűbb cremát szeretne. Forgassa lassan, egyszerre csak 1 lépést, miközben az őrlés zajlik (az őrlés zaja hallható).

Ha a „TÚL FINOMRA ŐRÖLT KÁVÉ” jelenik meg a kijelzőn, és a kávé nem folyik a csészébe, fordítsa a szabályozó gombot 1 vagy 2 lépéssel az óramutató járásával megegyező irányba.
Előfordulhat, hogy 1 vagy 2 további italt kell készíteni, mielőtt a változás észrevehető lesz.

6.4 Őrölt kávé

1. Adagoljon egy csapott mérőkanálnyi őrölt kávét, csak akkor, amikor a kávéfőző be van kapcsolva.

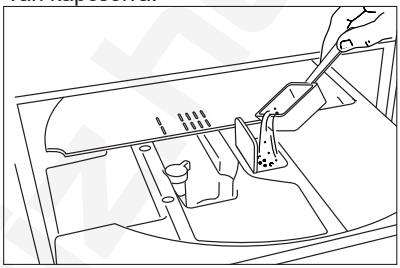

2. Nyomja meg az Ital opciók ikont, válassza ki az „Őrölt kávé” opciót, és nyomja meg az OK ikont.
3. Nyomja meg a START ikont. A kávé főzése megkezdődik.

6.5 Tejes italok készítése automatikusan

1. Vegye ki a forró víz/gőz adagolót **B6** ;
2. Töltse meg a tejtartályt **B8** kellő mennyiségű tejjel, de ne lépje túl a MAX jelű vonalat a tartály oldalán.
3. Tegye be a tejtartályt **B8** a gőzcsatlakozóhoz **A5** a hangjelzésig.
4. Helyezzen egy csészét a kávéadagoló alá.
5. Válassza ki a kívánt tejes italt: Espresso macchiato, Macchiato, Cappuccino, Cappuccino+, Latte macchiato, Flat white, Caffè latte, Tej.
6. Nyomja meg a START ikont. A kávé főzése megkezdődik.

Forgassa el a tejtartály tetején lévő tejhab szabályozó gombot a tejhab mennyiségének beállításához:

A szabályozó gomb pozíciója	... esetén ajánlott
 Hab nélkül	Caffe latte / Forró tej
 Kevés hab	Latte macchiato
 Sok hab	Cappuccino / Tej (habos tej)

6.6 Tejes italok készítése a gőzadagolóval.

1. Tegye be a gőzadagolót **B6** a gőzcsatlakozóba **A5** és válassza ki a kijelzőn a GŐZ funkciót.
2. Nyomja meg a START ikont.

6.7 Autostart

Beállíthat egy Autostart időpontot ahhoz, hogy a kávéfőző használatra kész állapotban legyen az adott időre, és egyből elkezdhessen kávét főzni (pl. reggel). A Menüben be tudja állítani a kívánt időt.
Ennek a funkciónak a bekapcsolásához előbb be kell állítani a pontos időt.

6.8 Használatra kész (melegen tartás)

A kávéfőző Használatra kész állapota 15 perc és 3 óra közötti időtartamra programozható. A kívánt időpontot a Menüben lehet beállítani. Ezalatt az idő alatt a kávéfőző használatra kész és a fűtőelemek be vannak kapcsolva. A gyártás során ezt alapértelmezetten 30 percre programozzák.

7. KARBANTARTÁS ÉS TISZTÍTÁS

⚠ FIGYELMEZTETÉS!
Kövesse a Biztonság c. fejezet utasításait.



Tisztítsa meg a kávéfőzőt

A kávéfőző tisztításához válassza ki a „Menü”-t, majd a „Tisztítás”-t, a „Tisztítási utasítások”-t, és végül a „Gép tisztítása”-t. Kövesse a kijelzőn megjelenő utasításokat.
A kávéfőző következő részeit rendszeresen meg kell tisztítani és hagyni kell kiszáradni: a zacctartály, a csepptálca, a víztartály, és a kávéadagoló. Puha rongyot, kézmeleg vizet, és enyhe mosogatószert használjon. A kávéfőző ezen részei közül egyiket sem szabad mosogatógépben elmosni. Ne használjon oldószereket, súroló hatású tisztítószereket, vagy alkoholt a kávéfőző tisztításához. Ellenőrizze rendszeresen, hogy az őrölt kávé tölcsér nem dugult-e el. Ha szükséges, távolítsa el a lerakódott kávét a mellékelt kefével.



Kávéfőző egység

A kávéfőző egység **A8** csak akkor távolítható el, amikor a kávéfőző ki van kapcsolva (nem a Használatra kész állapotban van), a ⏻ BE/KI ikon 3 mp-ig tartó lenyomásával. Nyomja be a két színes kioldógombot, és egyidejűleg húzza kifelé a kávéfőző egységet. Ne használjon mosogatószert a kávéfőző egység tisztításához. Ez eltávolítaná a dugattyú belsejében használt kenőanyagot. Áztassa vízbe a kávéfőző egységet kb. öt percig, majd öblítse le. NE TEGYE A KÁVÉFŐZŐ EGYSÉGET A MOSOGATÓGÉPBE.

Öblítés

Ha a kávéfőzőt több, mint 3-4 napig nem használja, ajánljuk bekapcsoláskor 2-3 öblítő ciklus lefuttatását az ikon lenyomásával.

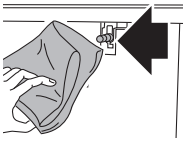

Forró víz / gőz csatlakozó

Tejes ital készítése után minden alkalommal tisztítsa meg a forró víz gőz csatlakozót **A5** tiszta ronggyal, hogy eltávolítsa a tejlerakódásokat a tömítésekről.

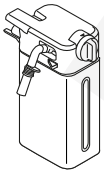

Tejtartály

A Tejtartály **B8** megtisztításához válassza a „Menü”-t, majd a „Tisztítás”-t, a „Tisztítási utasítások”-t, és végül a „Tejtartály tisztítását”-t. Kövesse a kijelzőn megjelenő utasításokat.

alkatrészek

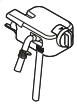
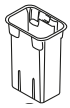
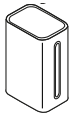

mosogatógép

√ √

Ellenőrizze, hogy ne maradjon tej a szabályozó gomb alatti mélyedésben. Ha szükséges, kaparja ki a szennyeződést egy fogpiszkáló pálcikával a mélyedésből.



Csepptálca és zacctartály

alkatrészek

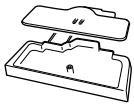


mosogatógép

8. VÍZKŐOLDÁS

A kávéfőző automatikusan érzékeli, hogy mikor kell vízkőtleníteni.
A vízkőtlenítő folyamat lefolytatásához kövesse az alábbi lépéseket:

1. Vegye ki a vízlágyító szűrőt **B4** a kihúzható víztartályból **A7**
2. Válassza ki a „Menü”-t, majd a „Tisztítás”-t.
3. Válassza ki a „Vízkőoldás”-t, és kövesse a kijelzőn megjelenő utasításokat.
   A vízkőtlenítő ciklust nem lehet félbeszakítani, csak ideiglenesen szüneteltetni a STOP ikonnal.

Csak a gyártó által engedélyezett vízkőtlenítő szert használjon:
ELECTROLUX WebShop:
www.electrolux.com/shop
cod. **9029798718 M3BICD200**

9. A VÍZKEMÉNYSÉG BEÁLLÍTÁSA

Alapértelmezetten a kávéfőző 4-es szintű vízkeménységre van programozva. A kávéfőzőt be lehet programozni a helyi vízellátás vízkeménységére, hogy minél kevesebbszer kelljen a kávéfőzőt vízkőtleníteni.

9.1 A vízkeménység mérése

1. Vegye ki a „teljes vízkeménység indikátor papír”-t **B1**. (a Gyors útmutatóhoz csatolva) a csomagolásából.
2. Merítse a papírt teljesen víz alá egy másodpercig.
3. Vegye ki a papírt a vízből és finoman rázza meg. Kb. egy perc múlva 1, 2, 3, vagy 4 piros négyzet jelenik meg a papíron, attól függően, hogy milyen kemény a víz. Minden négyzet egy-egy keménységi szintnek felel meg.

9.2 A vízkeménység beállítása

1. Válassza ki a „Menü”-t, majd a „Beállítások”-at.
2. Válassza ki a „Beállítás”-t, majd a „Vízkeménység”-et, és állítsa be a kívánt értéket 1 és 4 között (1-e szint: lágy víz; 4-es szint: nagyon kemény víz);

A kávéfőzőt ezzel átprogramozta az új vízkeménység-beállításra.

10. VÍZLÁGYÍTÓ SZŰRŐ

Bizonyosmodellek vízlágyító szűrővel vannak felszerelve **B4**. Ha az ön kávéfőzője nem rendelkezik ezzel, ajánljuk, hogy szerezzen be egyet Ügyfélszolgálatunktól. A szűrő kb. két hónapig használható, ha a kávéfőzőt szokásos módon használják. Ha a kávéfőzőt használaton kívül hagyják, miközben a szűrő benne marad, akkor a szűrő kb. 3 hétig marad használható.

10.1 A szűrő üzembe helyezése

1. Vegye ki a szűrőt a csomagolásából.
2. Válassza ki a „Menü”-t, majd a „Tisztítás”-t.
3. Válassza ki a „Vízszűrő”-t, majd az „Telepítés/Cseré”-t, és kövesse a kijelzőn megjelenő utasításokat.

10.2 Vegye ki a szűrőt

1. Válassza ki a „Menü”-t, majd a „Tisztítás”-t.
2. Válassza ki a „Vízszűrő”-t, majd az „Eltávolítás (ha jelen van)”-t, és kövesse a kijelzőn megjelenő utasításokat.

Csak a gyártó által engedélyezett vízszűrőt használjon:
ELECTROLUX WebShop:
www.electrolux.com/shop
cod. **9029798726 M3BICF200**

11. MŰSZAKI ADATOK

Feszültség: 220-240 V~ 50-60 Hz max. 10A
Felvett teljesítmény: 1350W
Nyomás: 15 bar
Víztartály kapacitása: 2.5 liter
Méret: HosszXMagasságX
Mélység: 594x454x412mm
Tömeg: 20 kg

Eza készülék megfelel az élelmiszerekkel rendeltetésszerűen érintkezésbe kerülő anyagokról és tárgyakról szóló 1935/2004/EK rendeletnek.

A leselejtezett készüléket nem szabad a lakossági hulladékkal együtt kezelni, hanem egy kijelölt szelektív hulladékgyűjtő szigeten kell elhelyezni.

12. KIJELZŐÜZENETEK

Kijelzőüzenet	Lehetséges ok	Tennivaló
ÜRÍTSE A ZACCTARTÁLYT	A zacctartály tele van.	Ürítse ki a zacctartályt, tisztítsa meg, és helyezze vissza. FONTOS: a zacctartály lehet, hogy ekkor még nem telt meg. Ez egy szokásos tisztítási üzenet, amely segít megelőzni az idővel járó penészedést.
TEGYE BE A ZACCTARTÁLYT	A zacctartály nem helyesen van visszahelyezve.	Helyezze vissza tisztítás után helyesen a zacctartályt.
TEGYEN BE ŐRÖLT KÁVÉT	Az őrölt kávé funkciót választotta ki, de nem adott őrölt kávét a tölcsérbe.	Helyezze az őrölt kávét a tölcsérbe, és ismételje meg a kávéfőzést
	Az őrölt kávé tölcsér eldugult.	Ürítse ki a tölcsért egy kefe segítségével.
TÚL FINOMRA ŐRÖLT KÁVÉ. ÁLLÍTSA BE A DARÁLÁSI SZINTET AZ ÓRAMUTATÓ JÁRÁSÁVAL MEGEGYEZŐ IRÁNYBAN	Az őrlés túl finom és a kávé túl lassan vagy egyáltalán nem jön le.	Ismételje meg a kávéfőzést és forgassa el a daráló szabályozógombját egy kattanással az óramutató járásával megegyező irányba, a „7”-es szám felé, miközben a kávédaráló működésben van. Ha 2 csésze kávé elkészítése után a kávéfőzés még mindig túl lassú, ismételje meg a beállítási folyamatot, azaz forgassa el a daráló szabályozó gombját még egy kattanással addig, amíg a kávé megfelelően nem készül el. Ha a probléma továbbra is fennáll, ellenőrizze, hogy a víztartály teljesen visszakerült-e a helyére.
	Ha a vízlágyító szűrő használatban van, előfordulhat, hogy levegőbuborék került a készülék belsejébe, és elállja a kávé útját.	Helyezze a kávéfőzőbe a forró víz/gőz adagolót, és eresszen ki egy kis vizet addig, amíg a kávé folyása megfelelő nem lesz.
TÚL SOK ŐRÖLT KÁVÉ. VÁLASSZON ENYHÉBB AROMÁJÚ OPCIÓT, VAGY CSÖKKENTSE AZ ŐRÖLT KÁVÉ MENNYISÉGÉT	Túl sok kávét használt.	Válasszon enyhébb aromájú opciót, vagy csökkentse az őrölt kávé mennyiségét (maximum 1 mérőkanál).

Kijelzőüzenet	Lehetséges ok	Tennivaló
TEGYE BE A KÁVÉFŐZŐ EGYSÉGET	A kávéfőző egység nincs a megfelelő helyen	Tegye be a kávéfőző egységet tisztítás után, amíg a helyes pozícióban nincs.
VÍZKŐTLENÍTSE A KÁVÉFŐZŐ GÉPET	A kávéfőző gépet vízkőtleníteni kell.	Kövesse a kijelzőn megjelenő utasításokat és a leírt folyamatot
VÍZKŐTLENÍTSE A KÁVÉFŐZŐ GÉPET. MÉG ## CSÉSZE ITAL KÉSZÍTHETŐ.	A kávéfőző gépet vízkőtleníteni kell.	A vízkőtlenítés megkezdéséhez nyomja meg a VÍZKŐTLENÍTÉS-t Kövesse a kijelzőn megjelenő utasításokat és a leírt folyamatot
CSERÉLJE KI A VÍZLÁGYÍTÓ SZŰRŐT	A vízlágyító szűrő elérte hasznos élettartama végét.	Kövesse a kijelzőn megjelenő utasításokat a szűrő cseréjéhez. Kövesse a „Vízlágyító szűrő” c. fejezet utasításait.
ÁLTALÁNOS FIGYELMEZTETÉS: KÖVESSE A FELHASZNÁLÓI KÉZIKÖNYV UTASÍTÁSAIT	A kávéfőző belseje nagyon piszkos.	Alaposan tisztítsa meg a kávéfőző belsejét, követve a „Tisztítás” c. fejezet utasításait. Ha a tisztítás után az üzenet továbbra is látható, lépjen kapcsolatba Ügyfélszolgálatunkkal.
TEGYE A TEJTARTÁLYT A HŰTŐBE	A tejtartály több mint 20 percig volt a kávéfőzőben	Vegye ki a tejtartályt a kávéfőzőből és tegye a hűtőszekrénybe
RAKJA ÖSSZE A TEJTARTÁLY ADAGOLÓJÁT	Első tejes ital készítése	Kövesse a kijelzőn megjelenő utasításokat

13. HIBAELHÁRÍTÁSI ÚTMUTATÓ

Probléma	Lehetséges ok	Megoldás
A kávé nem elég meleg.	Túl alacsony kívánt hőmérséklet van beállítva.	Állítson be melegebb hőmérsékletet a menüben.
	A csészék nem melegedtek elő.	Melegítse elő a csészéket forró vízzel a kijelzőn lévő gomb segítségével **C5**. Öntse ki a vizet és gondosan szárítsa meg a csészéket.
	A kávéfőző lehűlt, mert eltelt némi idő az utolsó használat óta.	Melegítse fel a kávéadagolót egy öblítés programmal a kijelzőn lévő gomb segítségével **C7**.
	A kávéfőző gépet vízkőtleníteni kell	Folytassa a „Vízkőoldás” c. fejezet szerint. Ezután ellenőrizze a víz keménységét („A vízkeménység mérése”) és azt, hogy a kávéfőző beállítása megfelel a helyi víz keménységének („A víz keménységének beállítása”).

Probléma	Lehetséges ok	Megoldás
A kávé gyenge vagy nem elég krémes.	A kávét túl durvára őrölte.	Csavarja el a daráló szabályozó gombját egy kattanással az óramutató járásával ellentétes irányba az „1”-es szám felé, miközben a daráló jár. Folytassa, egyszerre 1 kattanásonként, amíg a kávé megfelelő nem lesz. A hatás csak 2 csésze kávé megfőzése után lesz észrevehető (lásd a „Kávédaráló beállítása” c. fejezetet).
	A kávé nem friss.	A kávécsomag régóta nyitva áll és elveszítette az ízét.
	A kávé nem megfelelő.	Használjon espresso gépekhez való kávét.
A kávé túl lassan, vagy csak cseppenként jön le.	A kávét túl finomra darálta.	Csavarja el a kávédaráló szabályozó gombját egy kattanással az óramutató járásával ellentétes irányba a „7”-es szám felé, miközben a daráló jár. Folytassa, egyszerre 1 kattanásonként, amíg a kávé megfelelő nem lesz. A hatás csak 2 csésze kávé megfőzése után lesz észrevehető (lásd a „Kávédaráló beállítása” c. fejezetet).
A kávé nem jön mind a két adagolóból.	A kávéadagoló eldugult.	Tisztítsa meg az adagolót egy fogpiszkáló pálcikával, és járasson le egy öblítő folyamatot.
A kávéfőzőt nem lehet bekapcsolni	Nincs bedugva a hálózati aljzatba.	Dugja be a hálózati aljzatba.
	A főkapcsoló nincs bekapcsolva.	Nyomja meg a főkapcsolót **A1**.
A kávéfőző egységet nem lehet kivenni	A kávéfőző nem megfelelően állt le	Kapcsolja ki a kávéfőzőt a ⏻ BE/KI ikon 3 másodpercig való nyomva tartásával
A vízkőtlenítés program végén a kávéfőző egy harmadik öblítést kér	A két öblítési ciklus alatt a víztartályt nem töltötte fel a MAX vonalig	Kövesse a kijelzőn megjelenő utasításokat, de először ürítse ki a csepptálcát, hogy megakadályozza a víz túlfolyását.
A tej nem jön ki a tejadagolóból	A tejadagoló teteje piszkos	Tisztítsa meg a tejtartály tetejét
A tejtartályban nagy buborékok keletkeznek és kifröcsög a tejadagolóból, vagy nem készül elég hab	A tej nem elég hideg vagy nem sovány / félzsíros tejet használ.	Használjon sovány vagy félzsíros tejet hűtő hőmérsékleten (5° C). Amennyiben az eredmény nem megfelelő, próbáljon más márkájú tejet használni.
	A tejhab szabályozó gomb helytelenül van beállítva.	Állítsa be a szabályozó gombot a „Tejhab mennyiségének szabályozása” c. fejezet alapján.
	A tejtartály teteje vagy a tejhab szabályozó gomb piszkos	Tisztítsa meg a tejtartály tetejét és a tejhab szabályozó gombot a „Tejtartály tisztítása” c. fejezet utasításai alapján.
	A forró víz / gőz csatlakozó piszkos	Tisztítsa meg a csatlakozót a „Forró víz / gőz csatlakozó tisztítása” c. fejezet alapján.
A kávéfőző hangokat ad ki, vagy kis gőzfelhőket bocsát ki, amikor nincs használatban	A kávéfőző használatra kész, vagy nemrég kapcsolódott ki, és lecsapódott vízpára csepeg a még forró párologtatóba	Ez a normális működés része. A jelenség csökkentése érdekében ürítse ki a csepptálcát.

electrolux.com

DEMO MÓD KÓDJA: 2.4.6.8

A Demo módból való kilépéshez válassza ki a „Beállítás”-t, majd a „Szerviz”-t, végül a „Demo Mód BE/KI”.



preciz.hu

57132C7669_01_0622