BLANCO

BLANCODARAS SILGRANIT HD





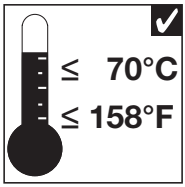



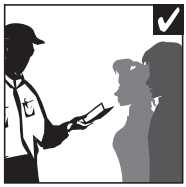

1

BLANCODARAS SILGRANIT HD

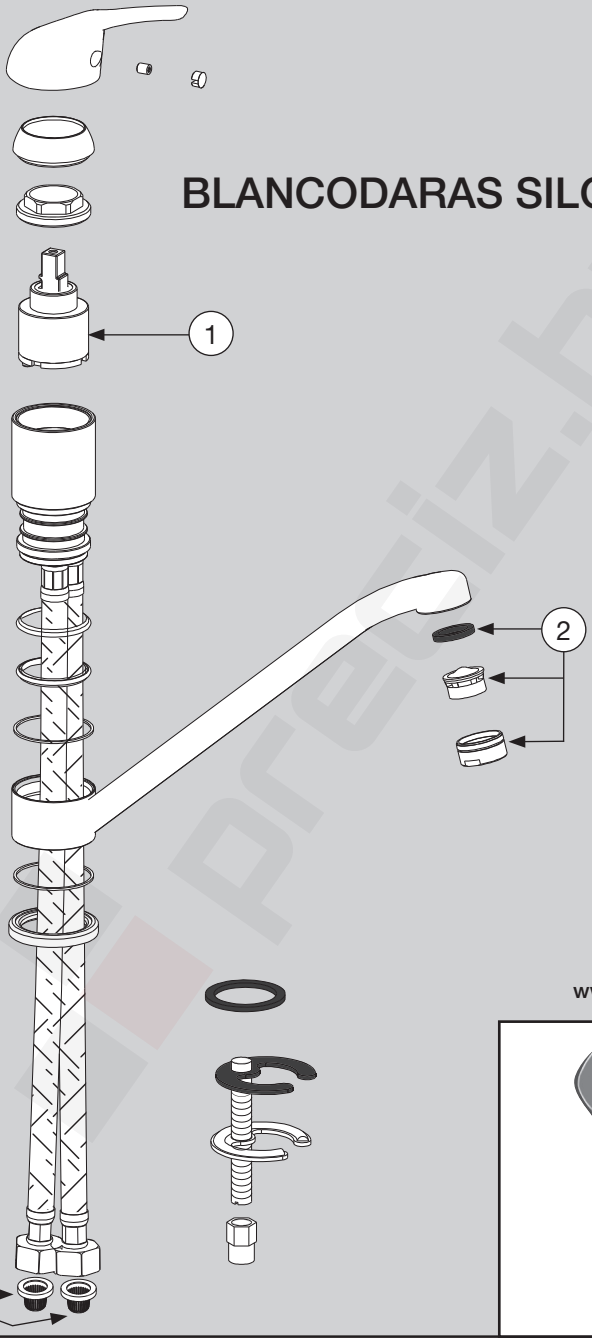

www.blanco.de/sos

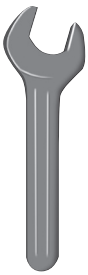

1x 13 mm
1x 19 mm
1x 22 mm

prezi.hu

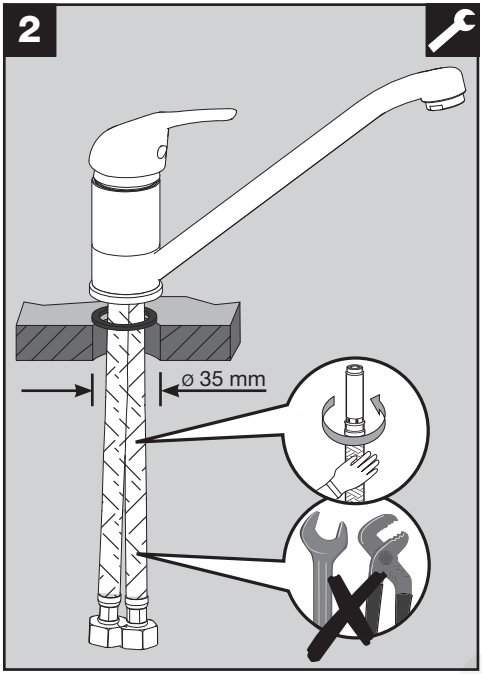
2
ø 35 mm

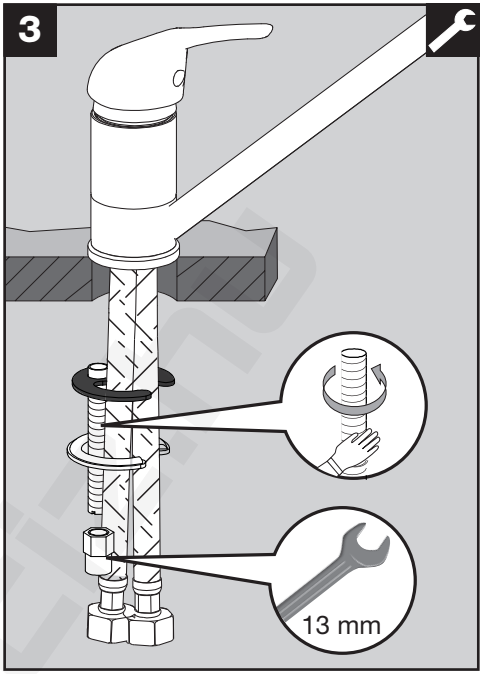
3
13 mm

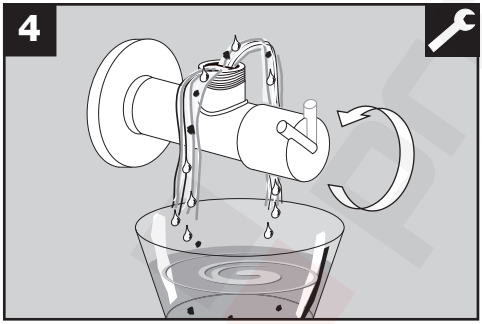
4

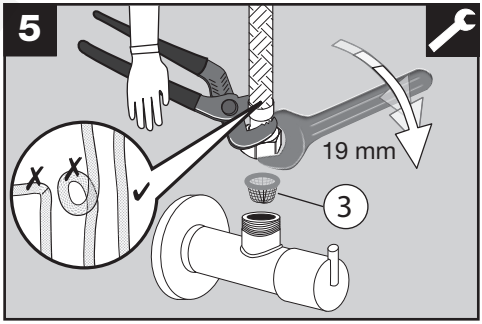
5
19 mm
3

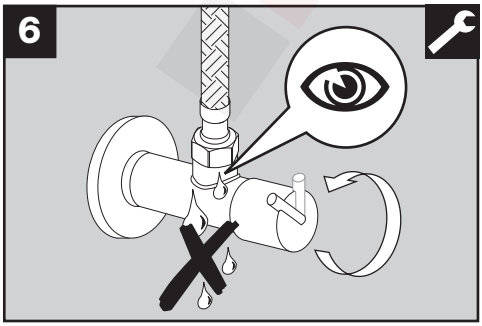
6

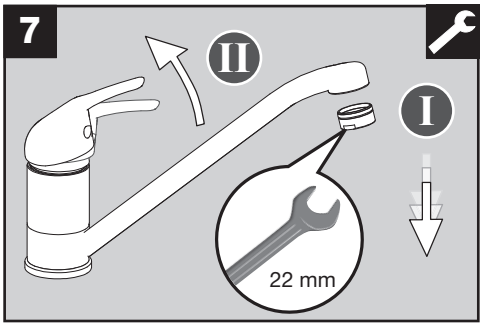
7
II
I
22 mm

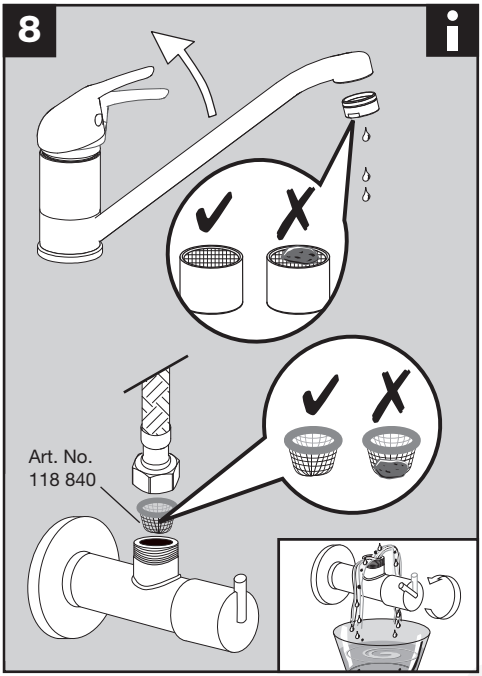

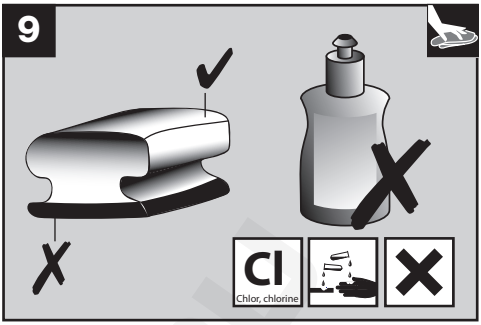

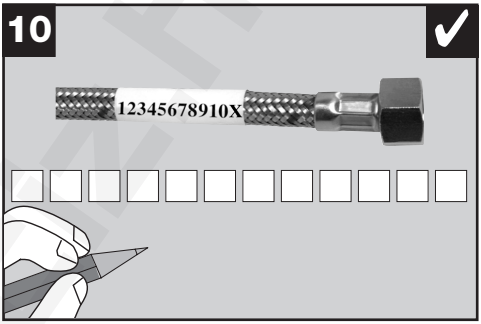

BLANCO

BLANCO GmbH + Co KG
Technischer Kundendienst
Tel.: +49 7045 44-81 419
info@blanco.de · www.blanco.de

119 202 11/2011