BLANCO

BLANCO DARAS HD



≤ 70°C
≤ 158°F

≤ 10 bar
≤ 145 psi

1

BLANCO DARAS HD

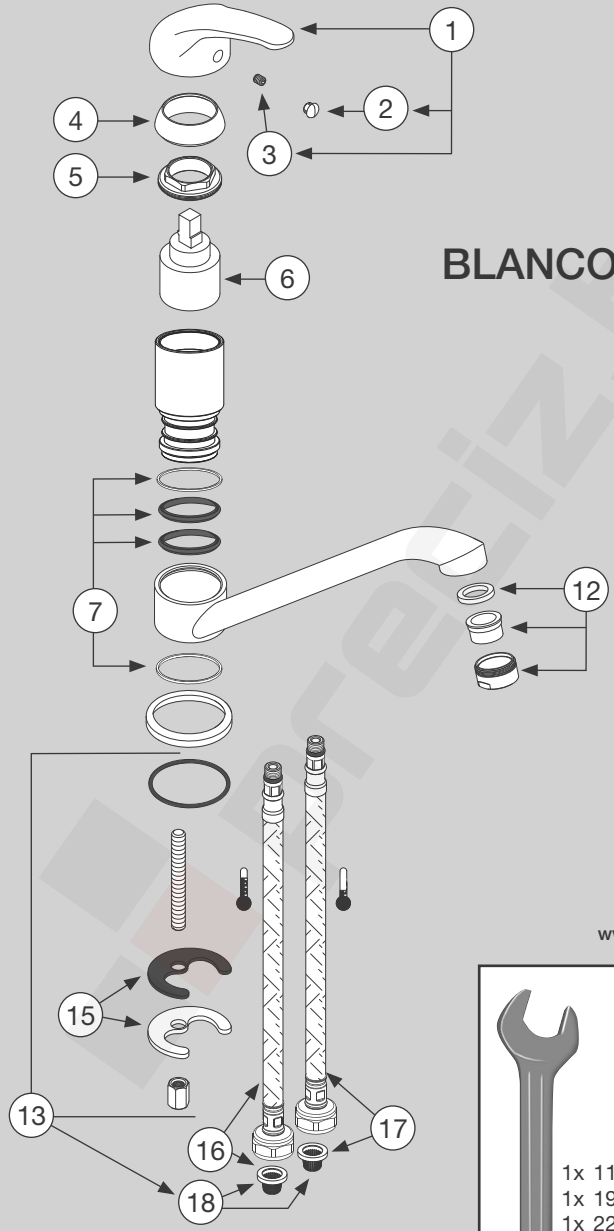

www.blanco.com/sos

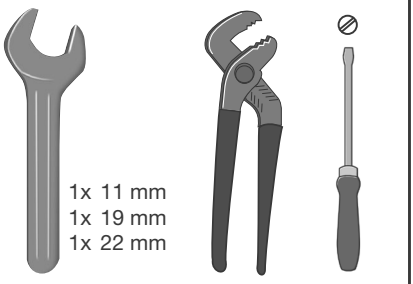

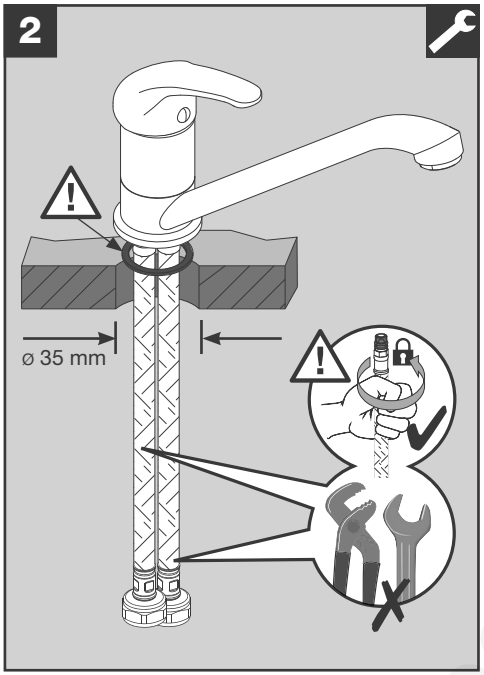
2
ø 35 mm

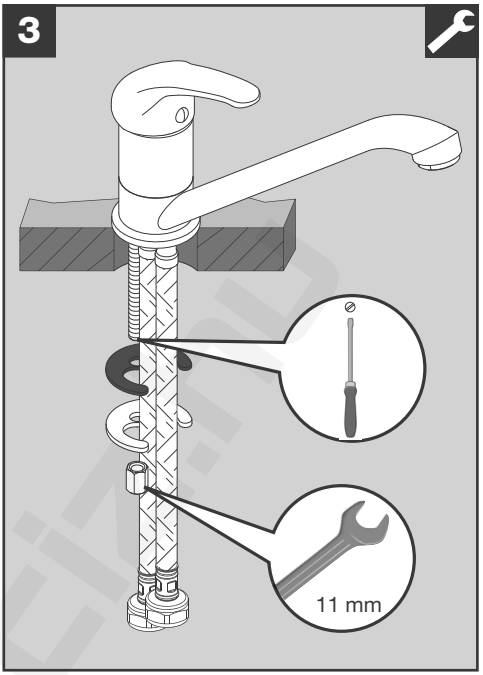
3
11 mm

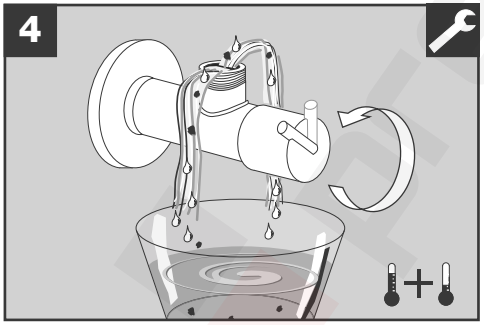
4

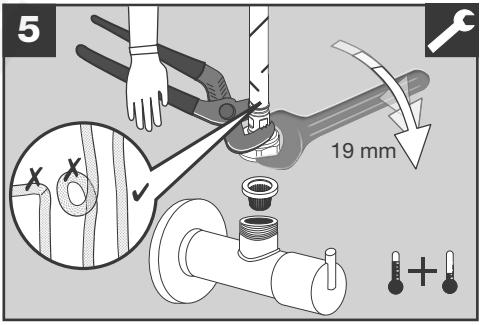
5
19 mm

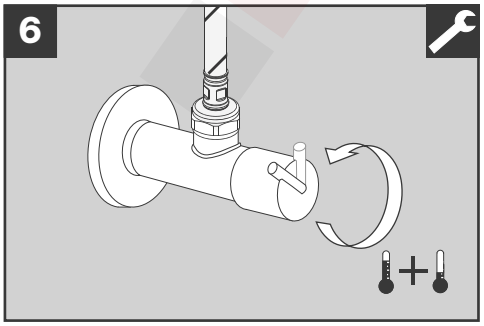
6

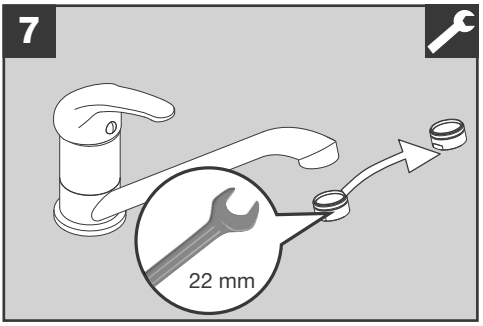
7
22 mm

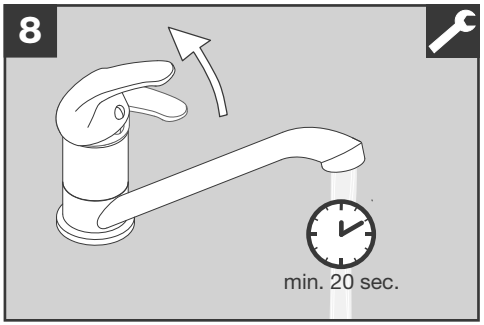

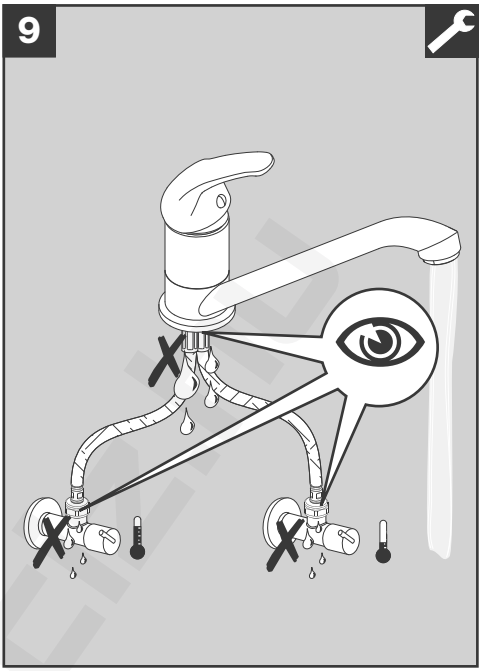

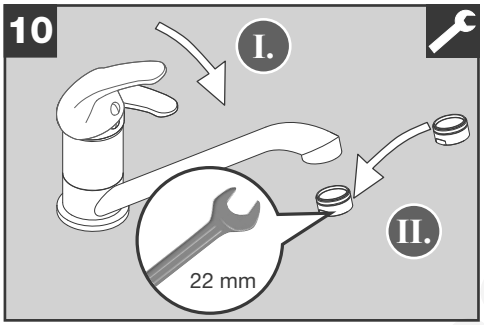

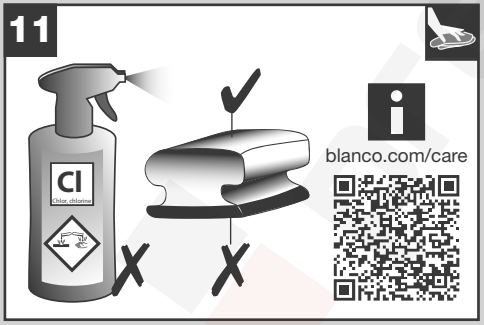

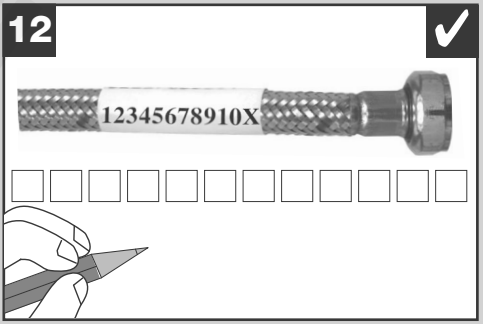

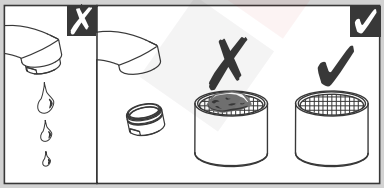

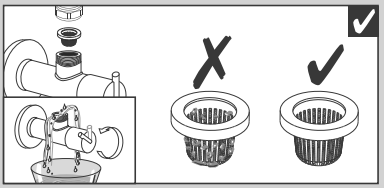

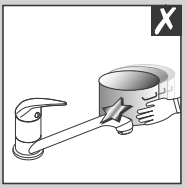

BLANCO

BLANCO GmbH + Co KG
Service
Tel.: +49 7045 44-81 419
service@blanco.com
www.blanco.com

119 172 | Rev00 | 2024-09-06 | v18