BLANCO

BLANCO BOTTON Pro



BLANCO BOTTON Pro 45

Manuell 517 467
Automatic 517 468

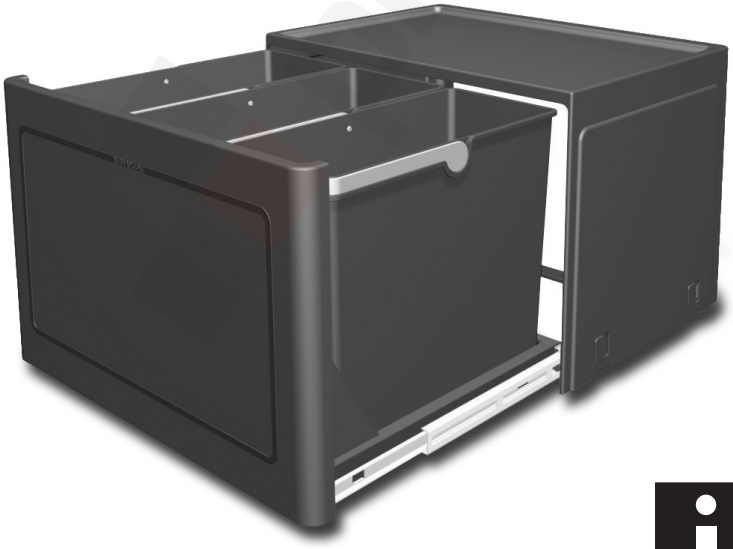

BLANCO BOTTON Pro 60

Manuell 517 469
Automatic 517 470

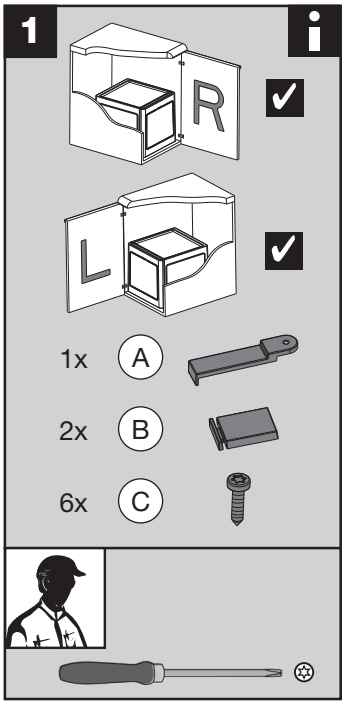
1
R
L
1x
A
2x
B
6x
C

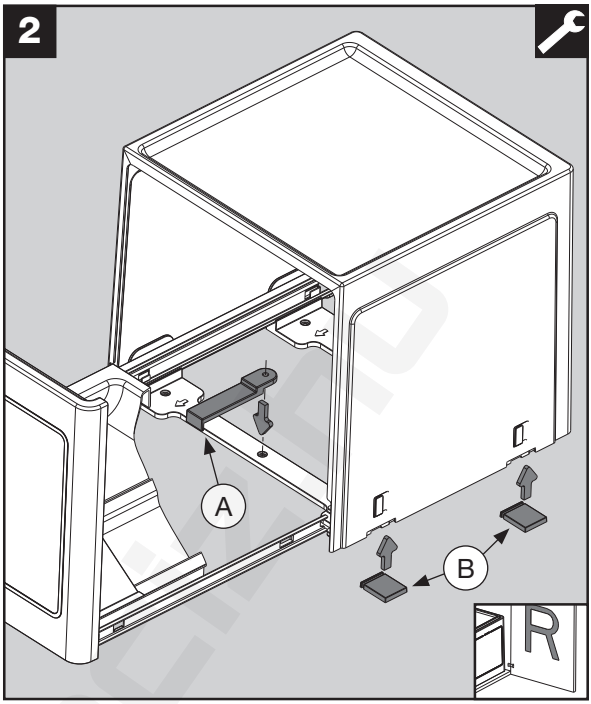
2
A
B
R

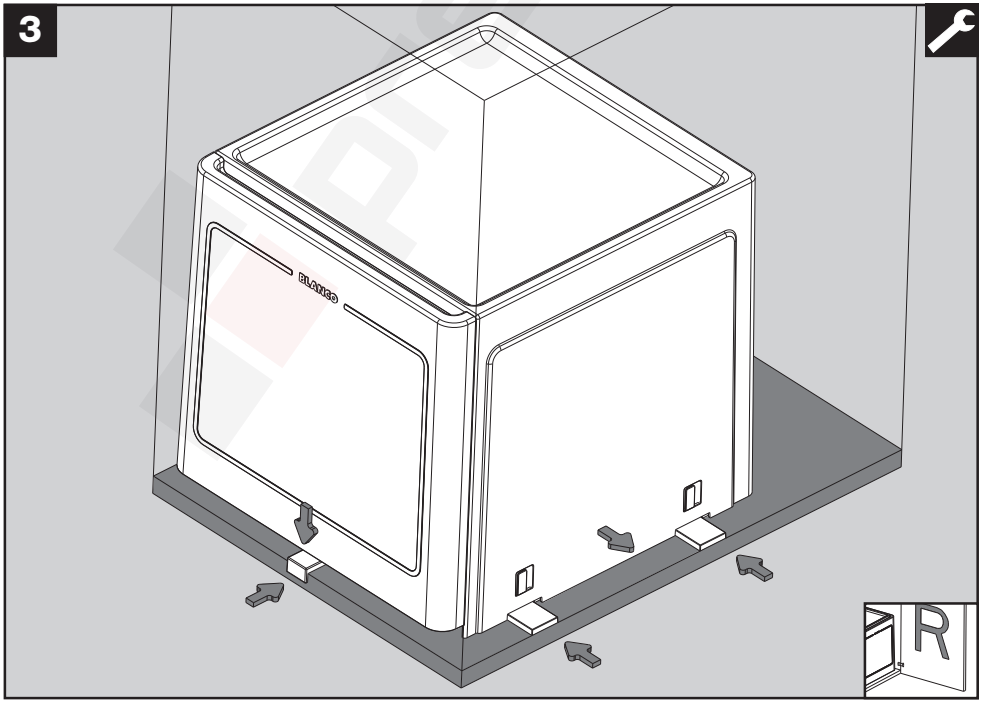
3
R

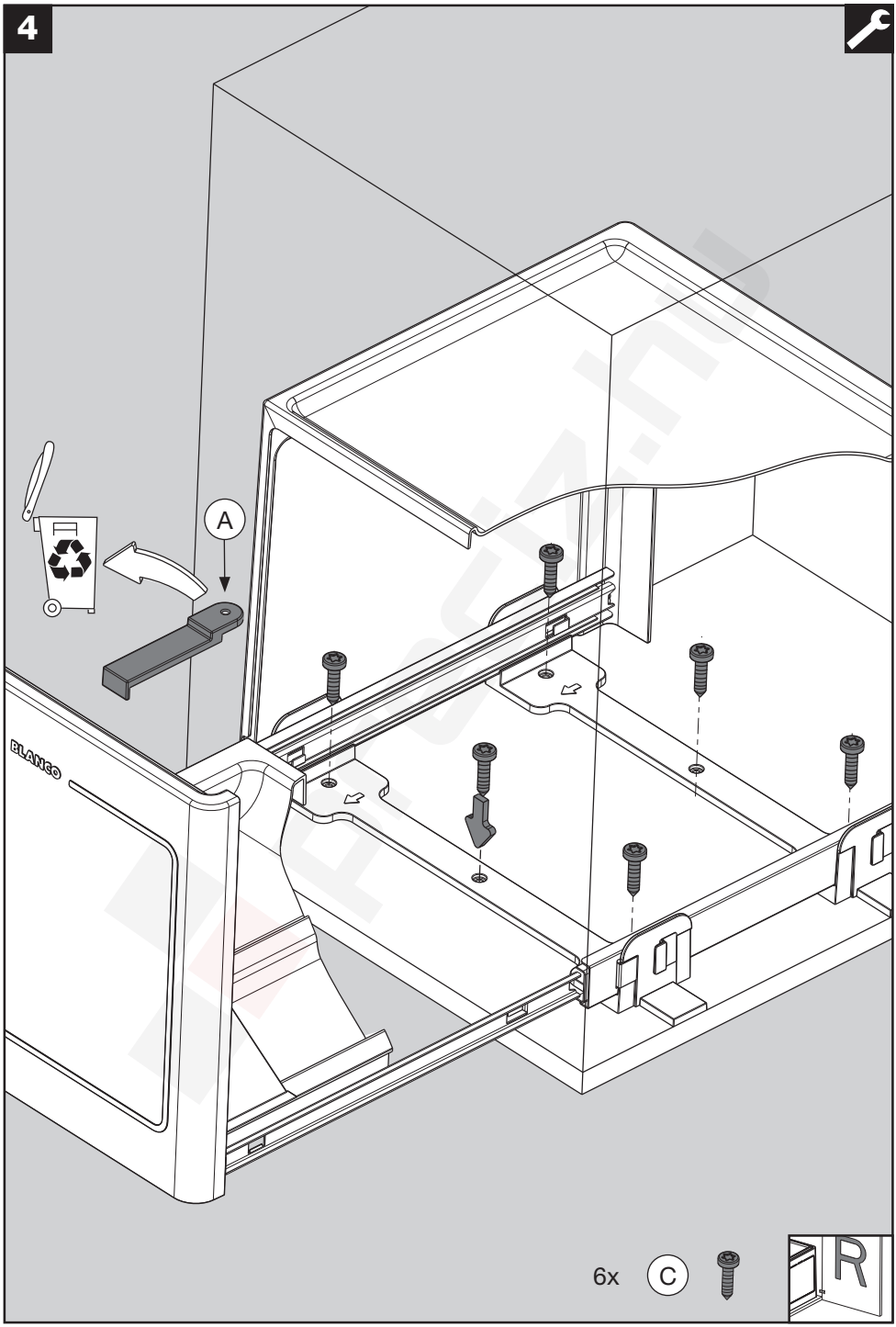
4
A
BLANCO
6x
C
R

BLANCO BOTTON Pro Automatic

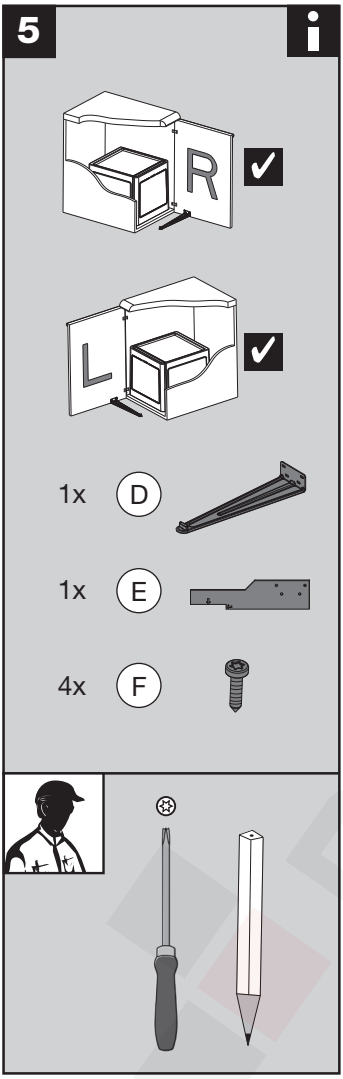

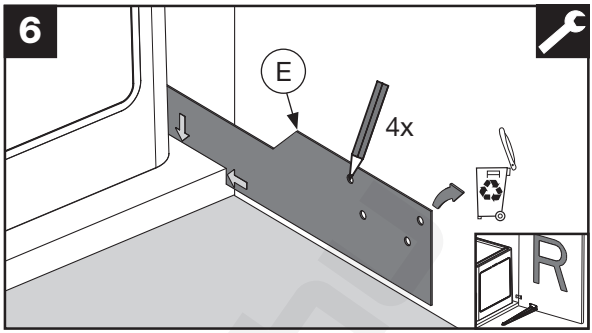

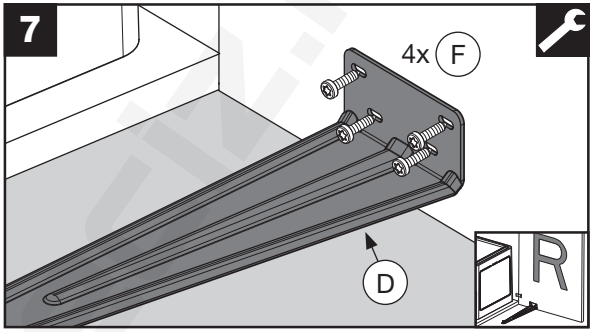

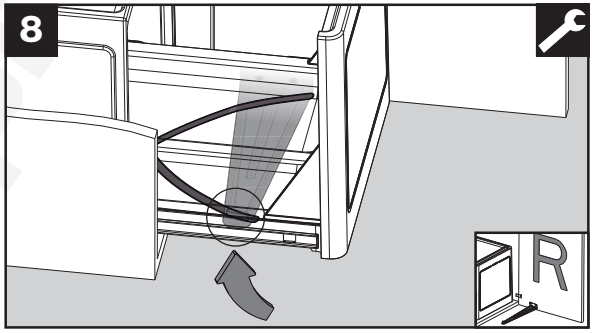

BLANCO

BLANCO GmbH + Co KG
Service
Tel.: +49 7045 44-81 419
info@blanco-germany.com
www.blanco-germany.com

121 462 05/2015