BLANCO

BLANCO DARAS-S HD





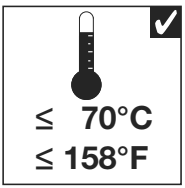

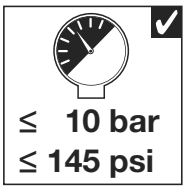



1

BLANCO DARAS-S HD

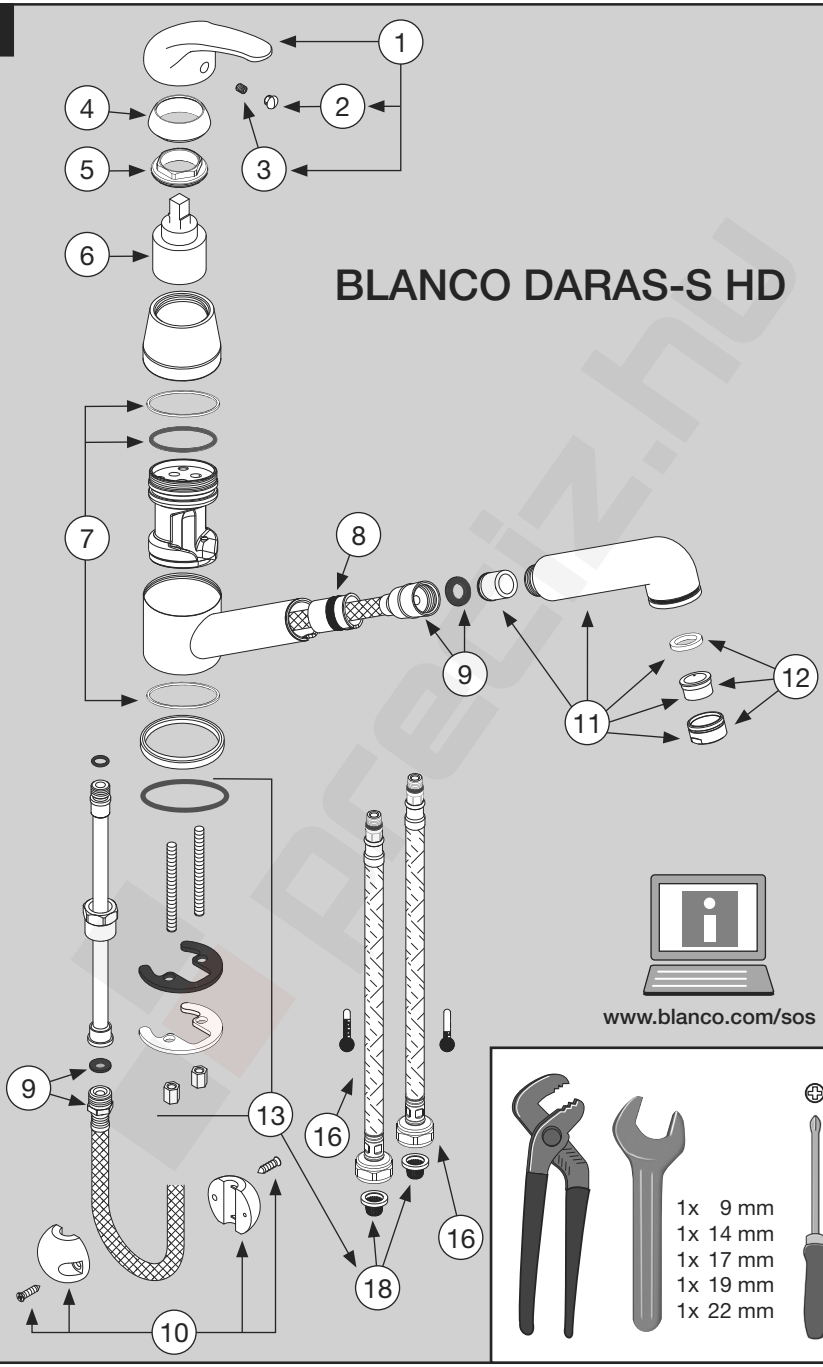

www.blanco.com/sos

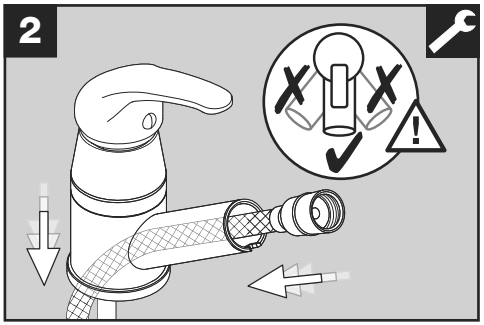
2

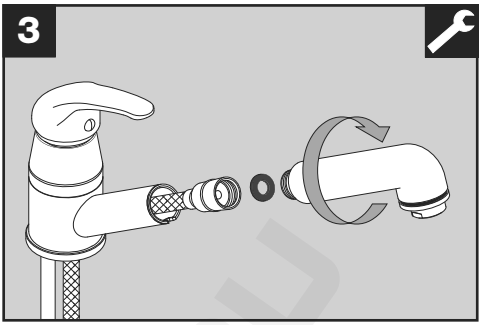
3

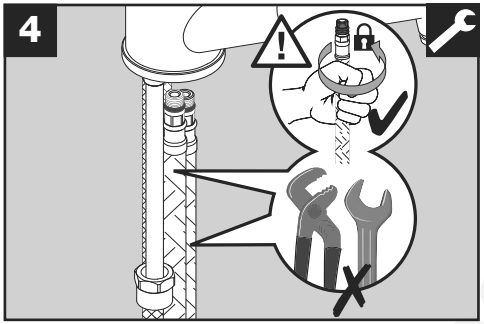
4

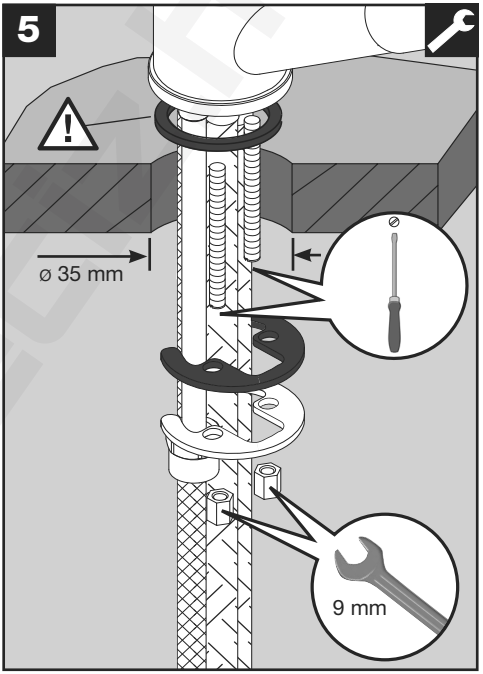
5
ø 35 mm
9 mm

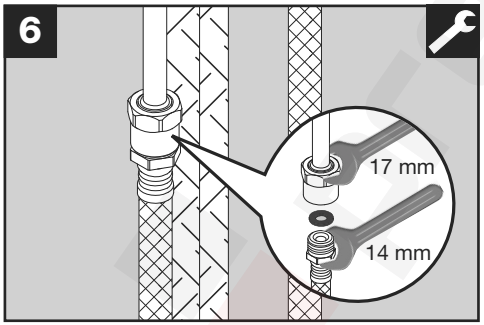
6
17 mm
14 mm

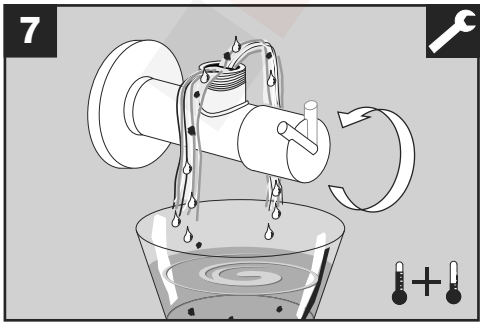
7

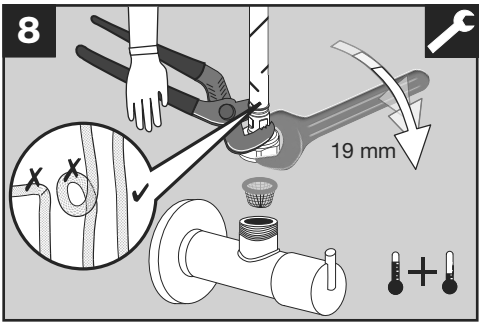
8
19 mm

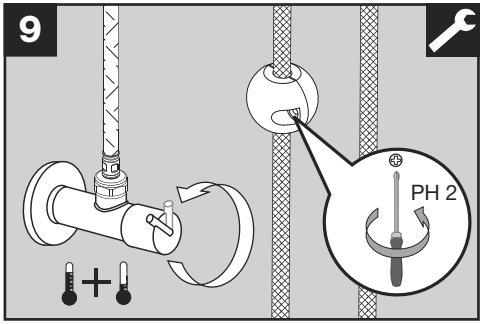

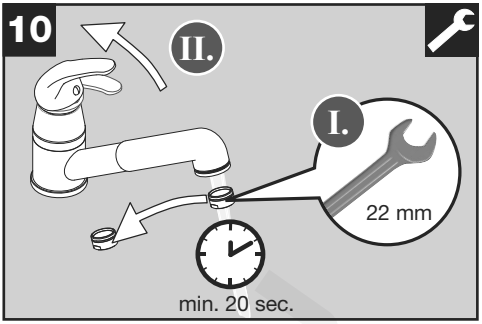

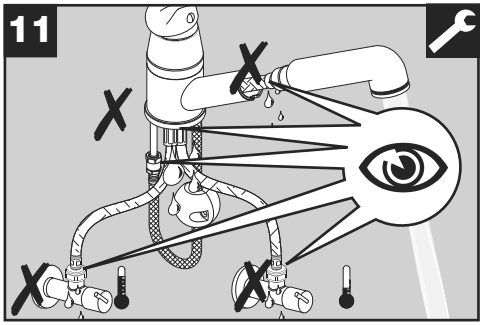

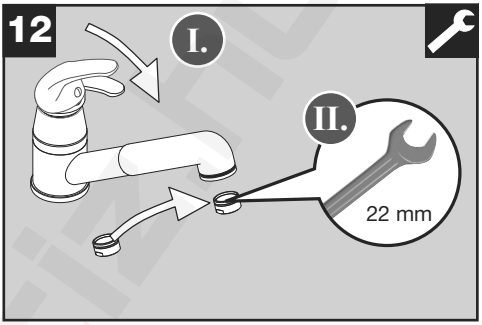

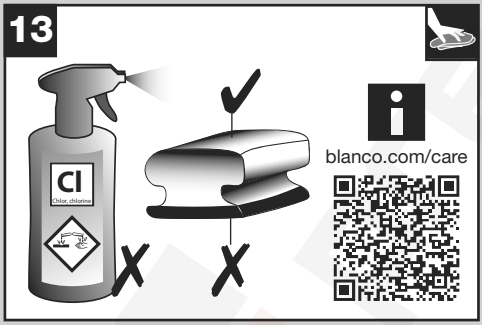

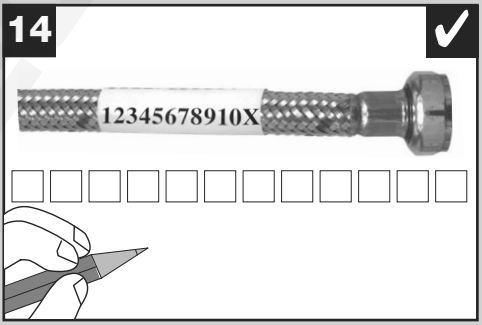

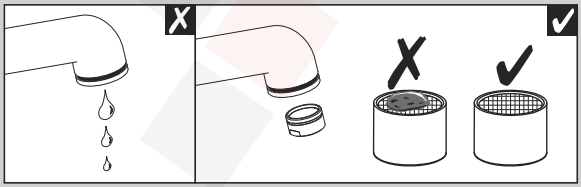

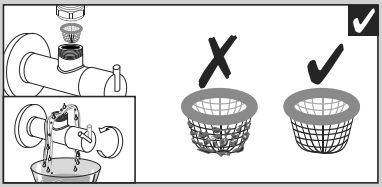

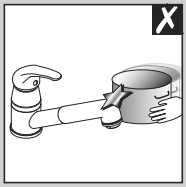

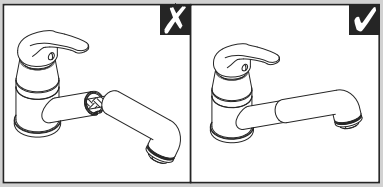

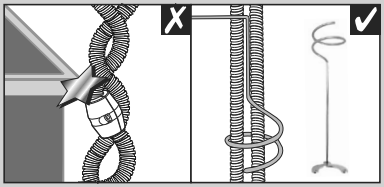

BLANCO GmbH + Co KG · Service · Tel.: +49 7045 44-81 419
service@blanco.com · www.blanco.com