Hisense

life reimagined

# HASZNÁLATI ÚTMUTATÓ

Az egység használata előtt kérjük, olvassa el alaposan ezt a használati útmutatót, és őrizze meg a későbbiekre.

| | | |
|---|---|---|
| **DH5I104BWAB** | **DH5I104BBAB** | **DH5I104BTAB** |
| **DH5I104BWAB*** | **DH5I104BBAB*** | **DH5I104BTAB*** |

**HU**

**Magyar**

prezi.hu

Köszönjük szépen, hogy cégünk termékeit választotta.

- Kérjük, helyesen telepítse és használja ezt a terméket, és ne használja ezt a terméket olyan tárgyak szárítására, amelyek nem alkalmasak ruhaszárító gépben való szárításra.
- A kézikönyvben szereplő képek csak illusztrációs célt szolgálnak. A megjelenés, a nyomtatás stb. a tényleges terméktől függ.
- Cégünk nagy hangsúlyt fektet a technológiai frissítésekre. A készülék általános teljesítményének javítása érdekében értesítés nélkül műszaki módosításokat hajtunk végre rajta. A megértésüket köszönjük.
- Ez a termék kizárólag háztartási használatra szolgál.

Ebben a kézikönyvben a következő szimbólumok szerepelnek:

Információ, javaslat, felszólítás vagy tanács

FIGYELMEZTETÉS – ÁLTALÁNOS VESZÉLY

FIGYELMEZTETÉS – ÁRAMÜTÉS VESZÉLYE

FIGYELMEZTETÉS – ÉGÉSVESZÉLY

FIGYELMEZTETÉS – TŰZVESZÉLY

Kérjük, figyelmesen olvassa el a használati útmutatót.

# TARTALOMJEGYZÉK


**BEVEZETÉS**

**4 BIZTONSÁGI ÓVINTÉZKEDÉSEK**

**13 TERMÉKLEÍRÁS**
14 Műszaki adatok

**ELŐKÉSZÍTÉS AZ ELSŐ HASZNÁLAT ELŐTT**

**15 TELEPÍTÉS ÉS CSATLAKOZTATÁS**
15 Csomagolás/Csomagolóanyagok
16 Telepítés helye
16 Állítható láb
17 Beépítési távolság
19 Egymásra állítva történő telepítés
20 Az ajtónyitás irányának megváltoztatása
22 Csatlakoztassa a leeresztő tömlőt
23 Szárítórács
24 Szállítás telepítés után

**25 AZ ELSŐ HASZNÁLAT ELŐTT**

**SZÁRAZ LÉPÉSEK**

**26 CSATLAKOZTASSA AZ ELEKTROMOS HÁLÓZATHOZ**
**28 AZ ELSŐ HASZNÁLAT**
**29 PROGRAMOK ÉS FUNKCIÓK**
30 Programtáblázat
32 További beállítások és funkciók
33 További funkciók
35 Funkcióválasztó táblázat
37 Intelligens hálózatépítés
38 A program indítása
38 A program vége

**TISZTÍTÁS ÉS KARBANTARTÁS**

**39 KARBANTARTÁS ÉS TISZTÍTÁS**
39 A szűrő tisztítása
40 Tisztítsa meg a hőszivattyú szűrőjét
41 Ürítse ki a kondenzvízdobozt
42 Adjon vizet a gőzölő funkcióhoz, és tisztítsa meg a szűrőt
42 Tisztítsa meg az ajtótömítést
42 Tisztítsa meg a burkolatot

**HIBAELHÁRÍTÁS**

**43 HIBAELHÁRÍTÁS**
**45 HIBAKÓDOK ÉS HIBAELHÁRÍTÁS**
**46 SZERVIZ**

**EGYÉB**

**46 HASZNÁLATI JAVASLATOK**
**47 HULLADÉKKEZELÉS**
**48 PROGRAMTÁBLÁZAT**


prediz.hu

# BIZTONSÁGI ÓVINTÉZKEDÉSEK



**Kérjük, hogy a készülék használata előtt figyelmesen olvassa el az útmutatót.**

**Ne használja ezt a készüléket, ha nem értette meg vagy nem olvasta el ezt az útmutatót.**

**Ez az útmutató több modellre vonatkozik. Ezért ez az útmutató olyan funkciókat is tartalmazhat, amelyek erre a modellre nem vonatkoznak.**

**Az utasítások be nem tartása vagy a nem megfelelő használat károsíthatja a ruházatot vagy a készüléket, illetve sérülést okozhat Önnek. Kérjük, tartsa a használati útmutatót a készülék közelében, hogy könnyen hozzáférjen.**

**⚠ A robbanás, tűz, halál, áramütés, sérülés vagy forrázás kockázatának csökkentése érdekében a termék használata során kövesse az alapvető óvintézkedéseket, beleértve a következőket.**

Ezt a készüléket nem használhatják csökkent fizikai, érzékszervi vagy mentális képességekkel rendelkező személyek (beleértve a gyermekeket is), vagy olyan személyek, akik a készülék használatáról nem rendelkeznek tapasztalattal és ismeretekkel, kivéve, ha a biztonságukért felelős személy felügyeli vagy utasítja őket a készülék használata során.

A gyermekeket felügyelni kell annak biztosítása érdekében, hogy ne játsszanak a készülékkel.

Ha a tápkábel megsérül, azt a gyártónak, a szervizképviselőjének vagy hasonlóan képzett személynek kell kicserélnie a veszély elkerülése érdekében.

A szárítógépet nem szabad használni, ha ipari vegyszereket használtak a tisztításhoz.

A szöszfogót gyakran meg kell tisztítani.

A szösznek nem szabad felhalmozódnia a szárítógép körül.

Azoknál a készülékeknél, amelyek alján szellőzőnyílások vannak, nem zárhatja el a nyílásokat szőnyeg.

A száraz ruhák maximális kapacitása bizonyos ciklusokban: Száraz (10 kg).

Az ajánlott maximális kapacitás eltérhet a különböző programok között. A legjobb szárítási eredmény érdekében lásd a Programtáblázatot.

Ne szárítson mosatlan ruhadarabokat a szárítógépben.

Azokat a ruhadarabokat, amelyek olyan anyagokkal szennyezettek, mint az étolaj, aceton, alkohol, benzin, kerozin, folteltávolítók, terpentin, viaszok és viaszeltávolítók, forró vízben, extra mennyiségű mosószerrel kell kimosni, mielőtt a szárítógépben szárítanák.

Az olyan tárgyakat nem szabad a szárítógépben szárítani, mint a habgumi (latex hab), zuhanysapkák, vízálló textilek, gumiréteggel rendelkező termékek, valamint habgumi betéttel ellátott ruhák vagy párnák.

Az öblítőket vagy hasonló termékeket az öblítő használati utasítása szerint kell alkalmazni.

A zsebekből távolítson el minden tárgyat, mint például öngyújtót és gyufát.

A gőzfejlesztőket csak a gyártó által meghatározott folyadékkal töltse fel.

FIGYELMEZTETÉS: Soha ne állítsa le a szárítógépet a szárítási ciklus vége előtt, kivéve, ha az összes ruhadarabot gyorsan eltávolítja és szétteríti, hogy a hő eloszoljon.

FIGYELMEZTETÉS: A készüléket nem szabad külső kapcsolókészüléken, például időzítőn keresztül árammal ellátni, sem olyan áramkörhöz csatlakoztatni, amelyet egy közmű rendszeresen be- és kikapcsol.

Az elszívott levegőt nem szabad olyan füstgázelvezetőbe kiengedni, amely gázt vagy más tüzelőanyagot égető készülékek füstjének elvezetésére szolgál.

A készüléket nem szabad zárható ajtó, tolóajtó vagy olyan ajtó mögé felszerelni, amelynek zsanérja a szárítógépével ellentétes oldalon van úgy, hogy a szárítógép ajtajának teljes kinyitását az korlátozza.

Megfelelő szellőzést kell biztosítani, hogy elkerüljük a gázok visszaáramlását a helyiségbe más, tüzelőanyagokat égető készülékekből, beleértve a nyílt tüzet is.

## ELEKTROMOS BIZTONSÁG

**Ez a készülék kizárólag háztartási használatra szolgál.** Ha a készüléket kereskedelmi, haszonszerzési célú vagy a szokásos háztartási felhasználáson túlmutató célokra használják, vagy ha a felhasználó nem fogyasztó, a jótállási idő a vonatkozó jogszabályok által előírt legrövidebb jótállási idő lesz.

**Ez a készülék megfelel a vonatkozó biztonsági előírásoknak.**

**Kérjük, mielőtt a készüléket az elektromos hálózathoz csatlakoztatná, várjon legalább 2 órát, hogy az biztosan elérje a szobahőmérsékletet.**

**A készüléket hivatalos szervizközpontban kell megjavítani, és kizárólag a hivatalos gyártó által elismert pótalkatrészek használhatók.**

**A biztonsággal vagy a teljesítménnyel kapcsolatos javításokat és karbantartásokat képzett szakembereknek kell elvégezniük.**

**Ne próbálja meg saját maga megjavítani ezt a készüléket. A nem szakképzett személyzet által végzett javítás személyi sérülést vagy súlyosabb meghibásodásokat okozhat. Kérjük, forduljon a helyi szervizközponthoz, és mindig eredeti pótalkatrészeket használjon.**

Mielőtt csatlakoztatná a készüléket az áramforráshoz, győződjön meg arról, hogy az adattáblán megadott feszültség megegyezik a hálózati aljzat feszültségével.

Ne próbálja meg működtetni a készüléket, ha az sérült, hibásan működik, részben szétszerelt, illetve hiányzó vagy sérült alkatrészei vannak, beleértve a sérült vezetékeket vagy dugókat.

Ne hajlítsa meg túlzottan a tápkábelt, és ne helyezzen rá nehéz tárgyakat.

Ügyeljen arra, hogy a hálózati kábel ne legyen megtörve vagy becsípve, és ne érintkezzen hőforrásokkal vagy éles peremekkel.

Ne használjon több aljzatot, hosszabbítót vagy kettős adaptert a készülékhez. Ne használjon hosszabbítót a készülék áramforráshoz való csatlakoztatásához.

Ne permetezzen tisztítóoldatot a készülék belsejébe vagy külsejére.

Elárasztás esetén húzza ki a hálózati csatlakozót, és forduljon az értékesítés utáni szervizhez.

Ne csatlakoztassa a készüléket elektromos borotva vagy hajszárító hálózati aljzatához.

Ne csatlakoztassa a készüléket kifejezetten alacsony terhelésű készülékekhez tervezett elektromos aljzathoz.

Ezt a készüléket a tápkábelen keresztül földelni kell. Meghibásodás vagy hibás működés esetén a földelés csökkenti az áramütés kockázatát azáltal, hogy az elektromos áram számára biztosítja a legkisebb ellenállású utat.

A berendezés földelővezetékének nem megfelelő csatlakoztatása áramütés veszélyét eredményezheti. Ha kétségei vannak afelől, hogy a készülék megfelelően földelt-e, forduljon szakképzett villanyszerelőhöz vagy szervizszakemberhez.

Ez a készülék olyan tápkábellel rendelkezik, amely rendelkezik egy földelő érintkezővel és egy földelő tápcsatlakozóval. A tápdugót egy megfelelő aljzatba kell bedugni, amely a helyi jogszabályoknak és rendeleteknek megfelelően van felszerelve és földelve.

# TELEPÍTÉS

A készülék használata előtt feltétlenül távolítsa el a készülék aljához rögzített csomagolást (szivacs, polisztirolhab stb.).

Helyesen, az utasításoknak megfelelően telepítse a készüléket, és csatlakoztassa a víz- és áramforráshoz (lásd a „Telepítés és csatlakoztatás” részt). A víz és az elektromos áram csatlakoztatását arra megfelelően kiképzett technikusoknak vagy szakembereknek kell elvégezniük.

A szárítógép mosógép tetejére történő felszereléséhez legalább két emberre van szükség.

Ne telepítse a készüléket olyan helyre, ahol az ajtó kinyitása korlátozott.

Mindig a készülékhez mellékelt csövet vagy tömlőt használja.

A készülék nem érintkezhet a fallal vagy a mellette lévő bútorokkal.

Kérjük, a készüléket megfelelő szellőzésű, és 10 °C – 25 °C közötti hőmérsékletű helyiségben helyezze el. **Ne helyezze a készüléket olyan helyre, ahol a hőmérséklet 5 °C-ra csökkenhet**, különben az alkatrészek megsérülhetnek a víz megfagyásakor.

Helyezze a készüléket egy szilárd, sík felületre. Ha a készüléket magas emelvényre telepíti, rögzíteni kell, hogy megakadályozza a felborulását.

Tartsa a készülék alját és környékét mentesen gyúlékony anyagoktól, például textilszálaktól, papírtól, rongyoktól, vegyszerektől stb.

Ezt a készüléket nem szabad a szabadban tárolni vagy használni.

Kerülje a szöszök felhalmozódását a készülék közelében. Az alján lévő szellőzőnyílásokkal rendelkező készülékeknél kérjük, ügyeljen arra, hogy a szellőzőnyílások ne legyenek elzárva szőnyeg által.

**Ne zárja el a levegőkimenetet,** és ne helyezze a készüléket hosszú szálú szőnyegre, nehogy akadályozza a légáramlást.

Ne telepítse a készüléket fűtőberendezések vagy bármilyen gyúlékony tárgy közelébe.

Ne telepítse a készüléket olyan helyre, ahol gázszivárgás léphet fel, vagy ahol a levegő porszemcséket tartalmaz.

Gondoskodjon a jó szellőzési feltételekről, hogy megakadályozza, hogy a készülék által generált gáz visszaáramoljon a helyiségbe, és tüzet okozzon.

## HASZNÁLAT

A telepítés befejezése után kérjük, hagyja állni a készüléket 24 órán keresztül, mielőtt használatba venné. Ha a készüléket szállítás vagy karbantartás közben le kell fektetni, álljon szembe a készülékkel, és úgy döntse el balra, vízszintes helyzetbe.

**Ellenőrizze a készüléket, hogy nem sérült-e meg szállítás közben. Soha ne működtesse a készüléket sérült állapotban.**

A szárító hőszivattyús rendszert használ a levegő felmelegítésére.

Ha a kondenzvízcső eldugult vagy eltömődött, a szárítógép működése leáll.

Minden szárítási ciklus után tisztítsa meg a szárító szűrőit. Ha eltávolította a szűrőket, helyezze vissza őket a következő szárítási ciklus előtt.

Nedves kézzel ne érintse meg a hálózati csatlakozódugót és ne működtesse a készüléket.

A rendszer egy kompresszorból és egy hőcserélőből áll. A szárító elindításakor a kompresszor működése (a mozgó folyadék hangja) vagy a hűtőközeg áramlása hangosabb lehet, amíg a kompresszor működik. Ez nem hibás működés jele, és nem befolyásolja a szárító hasznos élettartamát. Idővel és a szárító használatával ez a zaj egyre halkabb lesz.

Ne igyon kondenzvizet / desztillált vizet, és ne készítsen ételt vele. Egészségi problémákat okozhat embereknek és háziállatoknak.

Soha ne próbálja meg úgy működtetni a készüléket, hogy az sérült, hibás, részben szétszerelt, illetve hiányzó vagy törött alkatrészei vannak, beleértve a sérült vezetéket vagy dugaszt.

## ⚠ ÉGÉSVESZÉLY

Ha a szárítási folyamat közben kinyitja a szárító ajtaját, a ruhák nagyon forróak lehetnek, és égési sérülés veszélye áll fenn.

## ⚠ TŰZVESZÉLY

Ez a készülék kizárólag vízzel mosott ruhák szárítására szolgál. Ne szárítson ipari tisztítószerekkel, vegyszerekkel, gyúlékony tisztítószerekkel vagy hasonló anyagokkal (például benzin, triklóretilén stb.) mosott vagy tisztított ruhákat; ellenkező esetben robbanás következhet be.

Ne próbálja meg leválasztani a paneleket vagy szétszerelni a készüléket.

Ne használjon éles tárgyakat, például tűt, kést vagy a körmét a gomb megnyomásához.

**A program befejezése után húzza ki a tápkábelt.** Soha ne húzza ki a készüléket a tápkábelénél fogva. Mindig a tápcsatlakozó dugót markolja meg erősen, és azt húzza ki közvetlenül a konnektorból.

Mivel a készülék nehéz, megsérülhet, ha megpróbálja felemelni. Ne egyedül emelje a készüléket; a kezét elvághatják annak éles szélei.

Ne ragadja meg a készüléket a kiálló részeinél. A készülék kiálló részei eltörhetnek a készülék emelésekor vagy tolásakor.

Ne szárítson olyan ruhát, amelyen nagy gombok vagy más nehéz, fémből készült tárgyak vannak. Győződjön meg arról, hogy a szárítandó ruhák minden zsebe üres. A szagok és a penész megelőzése érdekében hagyja nyitva az ajtót, és hagyja a dobot levegőn megszáradni a szárítási ciklus után.

Ne hagyjon fémtárgyakat a dobban hosszú ideig.

Az ajtóüveg erős ütés hatására betörhet, ezért legyen óvatos a készülék használatakor.

Kérjük, helyezze a ruhákat teljesen a dobba, hogy a ruhák ne akadjanak be az ajtóba.

Húzza ki a tápkábelt a konnektorból, amikor a készüléket nem használja.

Ne tegyen állatokat (például háziállatokat) a készülékbe.

Az olajjal szennyezett tárgyak spontán meggyulladhatnak, különösen hőforrás hatására, például szárítógépben. A tárgyak felmelegednek, ami oxidációs reakciót okoz az olajban. Az oxidáció hőt termel. Ha a hő nem tud távozni, a tárgyak elég forróvá válhatnak ahhoz, hogy meggyulladjanak. Az olajjal szennyezett tárgyak felhalmozása, egymásra rakása vagy egymáson tárolása megakadályozhatja a hő távozását, és így tűzveszélyt okozhat.

Ha elkerülhetetlen, hogy növényi vagy étolajat tartalmazó, illetve hajápoló termékek által szennyezett textíliákat szárítógépbe tegyenek, akkor azokat először forró vízben ki kell mosni extra mosószerrel – ez csökkenti, de nem szünteti meg a veszélyt.

Ne használjon semmilyen oldószert vagy tisztítószert, amely károsíthatja a készüléket (kérjük, tekintse meg a vonatkozó tisztítószer gyártójának ajánlásait és utasításait).

Ne használja ezt a készüléket mosatlan ruházat szárítására (kivéve bizonyos szárítási ápolási programok esetén).

**⚠ ÉGÉSVESZÉLY**

A szárítási folyamat során az ajtó felforrósodhat. Ügyeljen az égési sérülések elkerülésére. Ne engedje, hogy a gyerekek az ajtó közelében játsszanak. A készülék működése közben ne érintse meg az ajtóüveget.

A készülék hátulja működés közben nagyon felmelegedhet. Ne érintse meg a készülék hátulját, amíg az teljesen ki nem hűlt.

Szárítás közben ne kapcsolja ki a készüléket. Szárítás után azonnal vegye ki a ruhákat, nehogy túl sokáig maradjanak a készülékben, és ezzel elkerülje a tüzet. Miután kivette őket, a lehető leghamarabb akassza fel vagy fektesse le őket, és hagyja őket természetesen megszáradni.

A szárítógép túlmelegedés esetére automatikus kikapcsoló rendszerrel védett. Ez a rendszer kikapcsolja a szárítót, ha a hőmérséklet túl magas.

Soha ne nyúljon a készülékbe, amíg az működik. Várja meg, amíg a dob teljesen megáll.

Ne nyomja le az ajtót, amikor a készülék ajtaja nyitva van.

Ha a hálós szűrő eltömődött, a túlmelegedés elleni automatikus kikapcsoló rendszer aktiválódhat. Tisztítsa meg a szűrőt, várja meg, amíg a szárító lehűl, és próbálja meg újra működtetni. Ha a szárító továbbra sem indul el, hívjon szerviztechnikust.

**⚠ FIGYELEM**

A készülék burkolatában vagy a beépített szerkezetben tartsa tisztán, akadályoktól mentesen a szellőzőnyílásokat.

**⚠ FIGYELEM**

A készülék R290 hűtőközeget tartalmaz, amely, bár környezetbarát, gyúlékony. A nem megfelelő ártalmatlanítás tüzet vagy mérgezést okozhat, ártalmatlanítsa az készüléket megfelelően, és ne sértse meg a hűtőközegkör csöveit.

Mindig győződjön meg arról, hogy a kondenzvíztartályt kiürítették, mielőtt áthelyezi a készüléket vagy télen fűtetlen helyiségben tárolja.

**⚠ FIGYELEM**

Ne rongálja meg a hűtőközegkört.

## GYERMEKEK BIZTONSÁGA

Mielőtt bezárja a készülék ajtaját és elindítja a programot, kérjük, győződjön meg arról, hogy csak ruha van a dobban. Győződjön meg arról, hogy gyermekek ne másszanak be a készülékbe, és ne zárják be az ajtót belülről.

Ne hagyja nyitva a készülék ajtaját. A gyermekek felakaszkodhatnak az ajtóra vagy bemászhatnak a készülékbe, ami kárt vagy személyi sérülést okozhat.

Minden csomagolóanyagot gyermekektől elzárt helyen kell tartani, mivel ezek veszélyesek lehetnek.

**Ne engedje, hogy 3 év alatti gyermekek közel kerüljenek a készülékhez, ha nem felügyelik őket folyamatosan.**

A készülék biztonságos használatának és a nem rendeltetésszerű használatból eredő veszélyek megértését követően 8 éves vagy annál idősebb gyermekek, valamint csökkent fizikai, érzékszervi vagy szellemi képességű, illetve tapasztalattal és tudással nem rendelkező személyek használhatják a készüléket, de felügyeletre szorulnak.

Gyermekek nem tisztíthatják a készüléket, és nem végezhetnek karbantartást rajta felügyelet nélkül.

## SZERVIZ

A nem megfelelő csatlakoztatásból, nem megfelelő telepítésből és használatból, illetve illetéktelen személy által végzett javításból eredő károk javítási költségei a felhasználót terhelik, mivel az ilyen károk nem tartoznak a garancia hatálya alá.

**A garancia nem terjed ki** a fogyóeszközökre, a kisebb színeltérésekre, a készülék öregedése miatt megnövekedett zajra (amely nem befolyásolja a készülék működését), valamint az alkatrészek esztétikai hibáira (amelyek nem érintik a készülék működését és biztonságát).

# TERMÉKLEÍRÁS

Elülső oldal

1 Kondenzvízdoboz
2 Gomb
3 Vezérlőpanel
4 Ajtó
5 Szűrő
6 Szellőzőnyílás
7 Hőcserélő ajtófedél

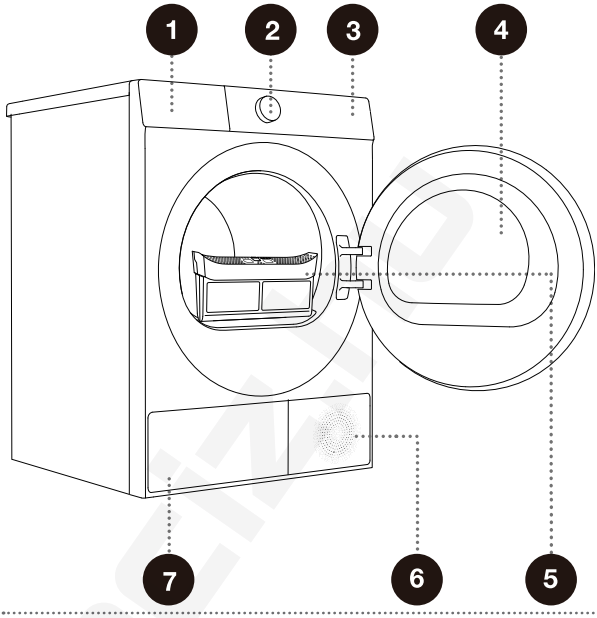


Hátsó oldal

1 Tápkábel
2 Kondenzvíz-leeresztő tömlő
3 Állítható lábak

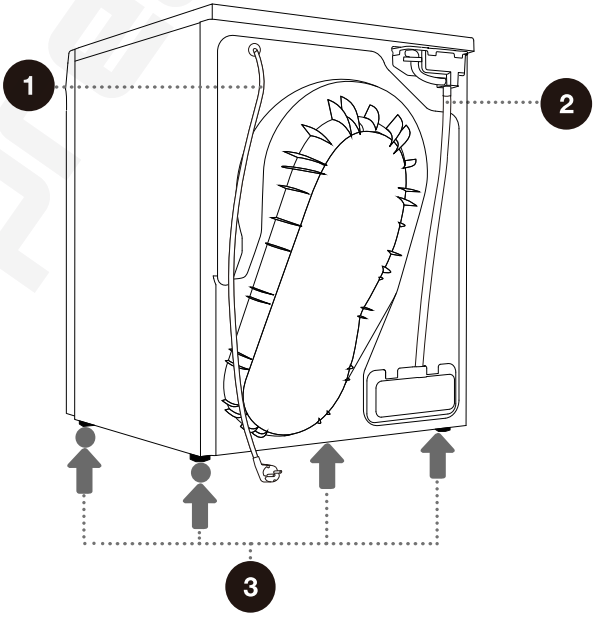


A jelen útmutató illusztrációi kizárólag szemléltetési célt szolgálnak. A termékfejlesztések és a sorozatbővítések miatt az Ön termékének megjelenése, színe és funkcionális alkatrészei eltérhetnek a jelen kézikönyvben szereplő ábráktól. Kérjük, a tényleges terméket vegye alapul.

# MŰSZAKI ADATOK

**(függ a modelltől)**

| | |
|---|---|
| **Maximális töltet** | 10 kg |
| **Nettó tömeg** | 57 kg |
| **Névleges feszültség** | 220-240 V~ |
| **Névleges frekvencia** | 50 Hz |
| **Névleges teljesítmény** | 750 W |
| **Hűtőközeg típusa** | R290 |
| **Hűtőközeg-kapacitás** | 150 g |

## Méret (mm)

| Mutató | Méret (mm) |
|---|---|
| A | 595 |
| B | 845 |
| C | 615 |
| D | 640 |
| E | 680 |
| F | 1150 |

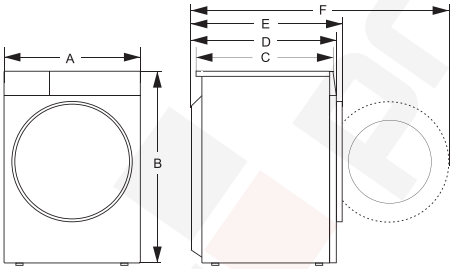

# TELEPÍTÉS ÉS CSATLAKOZTATÁS

## CSOMAGOLÁS/CSOMAGOLÓANYAGOK

Kérjük, először távolítson el minden csomagolóanyagot és habot, különösen a habalapot.

A készülék kicsomagolásakor ne használjon éles tárgyakat a készülék megsértésének elkerülése érdekében. A csomagolóanyagokat (műanyag zacskók, egyéb műanyag alkatrészek stb.) gyermekek elől elzárva kell tartani.

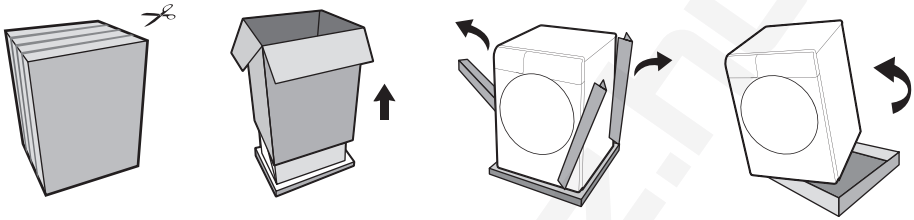

A gép becsomagolásának folyamata éppen az ellenkezője a fenti kicsomagolásnak.

Kérjük, ellenőrizze a készüléket, hogy nem sérült-e. Ha sérült, ne használja, és azonnal forduljon a garanciaszolgálathoz.

A készülékhez mellékelt tartozékok a következők közül egyet vagy többet tartalmaznak:



Útmutató



Szárítórács

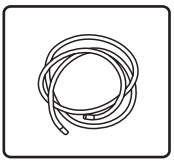

Lefolyócső

Az egyes modellek különböző konfigurációkkal rendelkeznek, és a készülékhez mellékelt tartozékok a modell tényleges konfigurációjától függnek.

Biztonsága és a termék élettartamának meghosszabbítása érdekében csak engedélyezett alkatrészeket használjon. A gyártó nem vállal felelősséget a nem engedélyezett alkatrészek vagy részegységek használatából eredő termékmeghibásodásért és balesetekért.

# TELEPÍTÉS HELYE

Kérjük, helyezze a készüléket szilárd felületre, és tartsa stabilan. A lapos felületet tisztán és szárazon kell tartani; különben a készülék elcsúszhat. Tisztítsa meg az állítható láb alját is.

# ÁLLÍTHATÓ LÁB

A beállításhoz használjon szintezőt és 22 mm-es villáskulcsot.

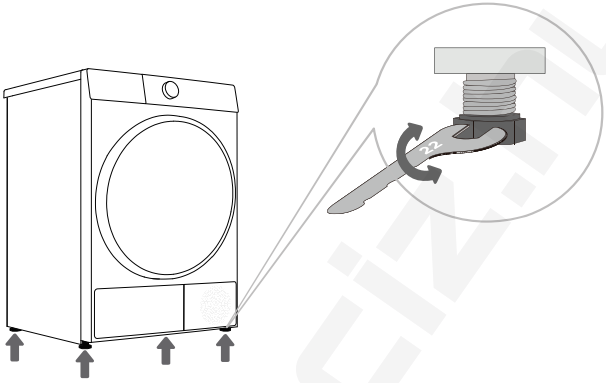

**1** Állítsa vízszintesbe a készüléket a négy állítható láb elforgatásával. Az állítható lábak 1 cm magasságállítást tesznek lehetővé.

**2** A magasság beállítása után húzza meg az ellenanyát az óramutató járásával ellentétes irányba a villáskulccsal (az ábrán látható módon).

Ha az állítható lábak segítségével helytelenül végzi el a szárító szintezését, az rezgést, a készülék helyiségszerte történő csúszkálását és hangos működést okozhat. A szárító helytelen szintezésére nem vonatkozik a garancia.

Néha szokatlan vagy hangosabb zaj jelenhet meg a készülék működése közben; ezek többnyire a nem megfelelő telepítés következményei.

# BEÉPÍTÉSI TÁVOLSÁG

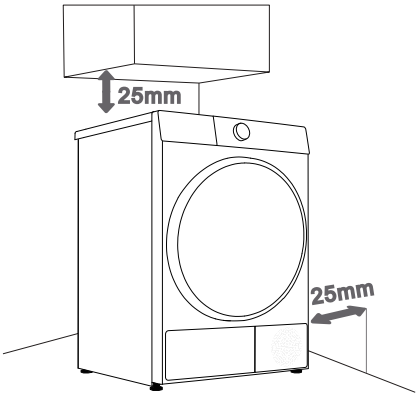


1

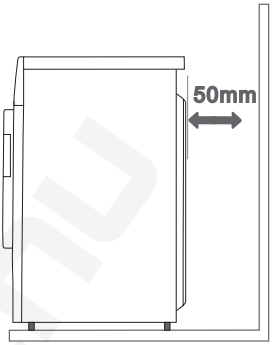


2

A szárítógép nem érintkezhet a fallal vagy a szomszédos bútordarabokkal. A szárítógép optimális működése érdekében javasoljuk, hogy tartsa be a falaktól való távolságot az ábrán jelzett módon. Ha nem tartja be az előírt minimális távolságot, a szárítógép túlmelegedhet.

A szárítógép hátsó falán található szellőzőnyílásokat és az elülső oldalán lévő levegőelvezető nyílást soha nem szabad elzárni.

A helyiségnek, amelyben a szárítót telepíti, megfelelően szellőztetettnek kell lennie, és a hőmérsékletnek 10 °C és 25 °C között kell lennie. A szárítógép alacsonyabb környezeti hőmérsékleten történő használata kondenzvíz felhalmozódását eredményezheti a szárítógép belsejében. Ne helyezze a szárítót olyan helyre, ahol fagyás veszélye áll fenn. A kondenzvíztartályban és a szivattyúban megfagyott víz károsíthatja a szárítógépet.

A szárítógép hőt bocsát ki. Ezért ne helyezze nagyon kis helyiségbe, mivel a száradási folyamat tovább tarthat a rendelkezésre álló levegő korlátozott mennyisége miatt.

A helyiség megvilágításának elegendőnek kell lennie ahhoz, hogy a vezérlőpanelen lévő kijelzőegységen található információk olvashatók legyenek.

Ne helyezze a szárítógépet zárható vagy tolóajtó mögé, illetve a szárítógép ajtózsanérjával ellenkező oldalon levő zsanérral ellátott ajtó mögé. A szárítógépet úgy telepítse, hogy az ajtó mindig szabadon nyíljon.

Ne helyezze a szárítógépet hosszú szálú szőnyegre, mivel ez akadályozhatja a levegő keringését.

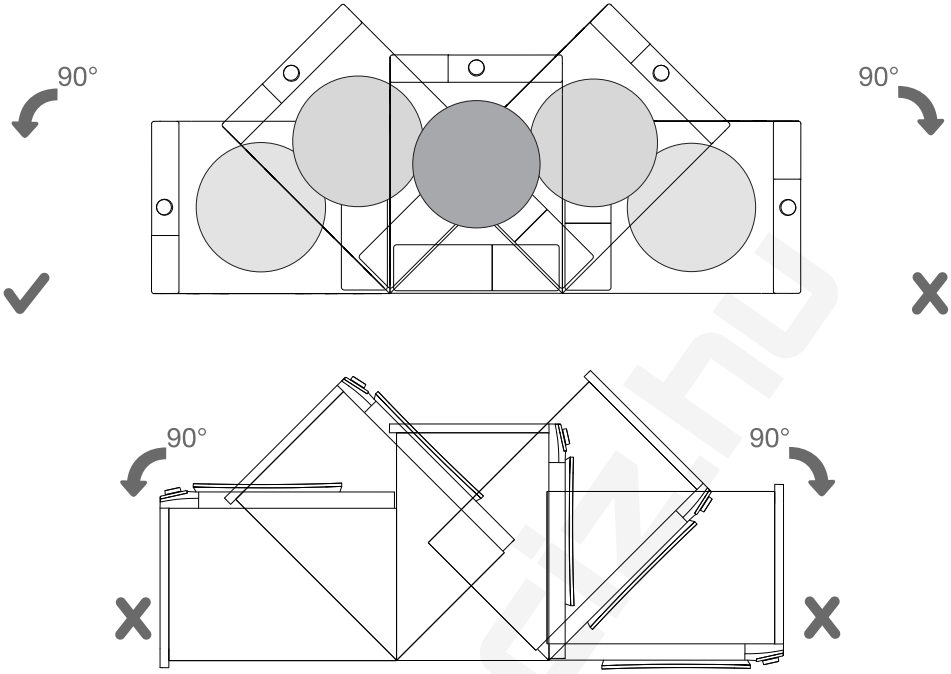


A telepítés után, az első használat előtt várjon 24 órát a készülék mozgatása nélkül. Ha a szárítógépet szállítás vagy szervizelés közben az egyik oldalra kell fektetni, a készülék előlapja felől nézve a bal oldalára fordítsa.

# EGYMÁSRA ÁLLÍTVA TÖRTÉNŐ TELEPÍTÉS

Ezt a szárítógépet csak azonos márkájú mosógéppel szabad egymásra helyezni a gyártó azonos márkájú egymásra helyező készletének segítségével (lásd az 1. ábrát). Lépjen kapcsolatba a helyi kereskedővel az „a” ábra szerinti termék megvásárlása érdekében, és telepítse azt a felhasználói kézikönyv szerint.
Alternatív megoldásként a szárítógép a mosógép mellett is elhelyezhető (2. ábra).

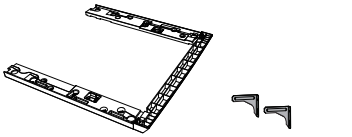

Egymásra helyező konzolok

Falra rögzített támasz

**a**

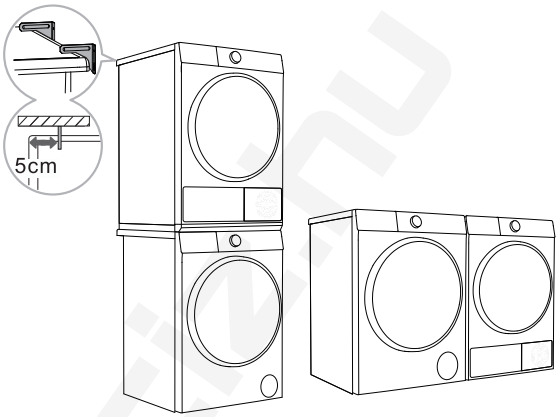


**1** **2**

## Egymásra helyező konzolok (tartozékok)

Használjon eredeti tartozékokat. Az egymásra helyező konzolok beszerzéséhez vegye figyelembe a következő ajánlásokat.

| Szárítógép-sorozat | Szárítógép mélysége (D) | Mosógépsorozat | Mosógép mélysége (D) | Illeszkedő egymásra helyező konzolok |
|---|---|---|---|---|
| 5I | 640 mm | 5I | 600 mm | WZ3I10W |

⚠ A szárítógép mosógép tetejére való felszereléséhez legalább két személy szükséges.

# AZ AJTÓNYITÁS IRÁNYÁNAK MEGVÁLTOZTATÁSA

A könnyebb használat érdekében megváltoztathatja az ajtónyitás irányát. A lépések a következők (a bal oldali ajtónyitásról a jobb oldali ajtónyitásra való átállítás példáján).

## ⚠ FIGYELEM

Támassza alá az ajtót egy zsámollyal vagy dobozzal, amely az ajtó alá illeszkedik, vagy kérjen meg egy segítőt, hogy tartsa meg az ajtó súlyát.

Kerülje el az ajtó leejtését.

Az ajtó átfordításának megkezdése előtt húzza ki a készüléket az elektromos hálózatból, vagy kapcsolja ki a tápfeszültséget a fő áramköri megszakítónál.

Mindig AZELŐTT fordítsa meg az ajtót, hogy a készüléket a mosógép tetejére helyezné.

Ne fordítsa meg az ajtót, ha a készülék a mosógépre van helyezve.

A zsanércsavarok eltávolítása előtt kérjen meg egy segítőt, hogy tartsa meg az ajtó súlyát. Az ajtó leeshet a padlóra az ajtó súlya miatt.

Biztonsági okokból két vagy több embernek együtt kell dolgoznia az ajtó átfordításához.

A csavarok megjelenése változó, és a csavarokat a helyzettől függően eltérően kell behelyezni. Győződjön meg arról, hogy a megfelelő csavart választotta ki, mielőtt meghúzná.

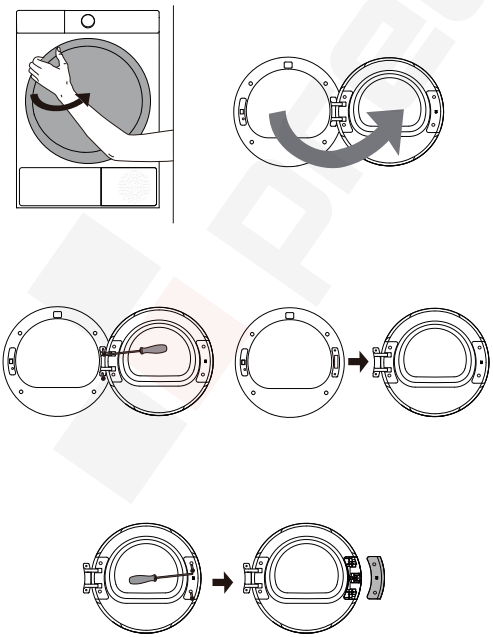

**1** Nyissa ki teljesen az ajtót.

**2** Csavarja ki az ajtópánt két rögzítőcsavarját egy csillagfejű csavarhúzóval (vagy 8 mm-es dugókulccsal) a teljes ajtótest eltávolításához.

**3** Csavarja ki az ajtóhorog fedőlemezének két csavarját egy csillagfejű csavarhúzóval, és távolítsa el a teljes ajtóhorog-fedőlemezt (beleértve az ajtóhorgot is).

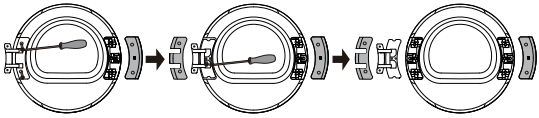

**4** Csavarja ki a zsanér fedőlemezének két csavarját, húzza ki vízszintesen egy kis erővel, majd távolítsa el a két csavart (rozsdamentes acél tányérfejű csavarok) a megerősítő vaslemezről. Az ajtótestet egyik kezével nyomja meg, a zsanért a másik kezével fogja meg, és emelje fel apránként, lassan eltávolítva a zsanért a pozicionáló csapról. Ha szükséges, használjon lapos fejű csavarhúzót a kifeszítéshez.

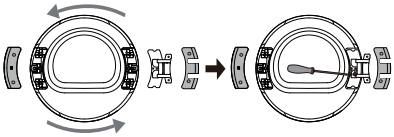

**5** Forgassa el a zsanérszerelvényt 180°-kal a másik oldalra, szerelje fel a zsanérszerelvényt a csapra, szorosan nyomja meg, majd húzza meg a két csavart középen.

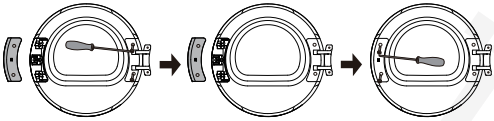

**6** Forgassa el 180°-kal a zsanértakarólemezt és az ajtóhorog fedőlemezét, és szerelje fel őket a belső keret másik oldalán a megfelelő helyekre, majd húzza meg a csavarokat.

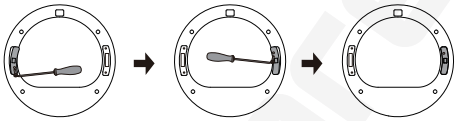

**7** Távolítsa el az ajtózár csavarját az elülső szerelvényről, kézzel húzza le az ajtózárat függőlegesen, vegye le és fordítsa el 180°-kal a másik oldalra. Ezután szerelje be az elülső szerelvény furatába, húzza le, hogy rögzítse, majd húzza meg a csavarokat. Az ajtózár átfordítása ezzel befejeződött.

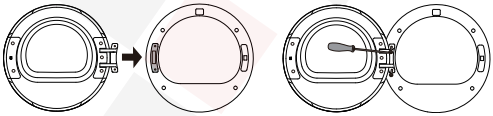

**8** Végül szerelje fel az ajtópántot az elülső szerelvényre, húzza meg a két csavart, és csukja be az ajtót. Ezzel befejeződött az ajtó átfordítása (bal oldali nyitásról jobb oldali nyitásra).

# CSATLAKOZTASSA A LEERESZTŐ TÖMLŐT

Ha a készülék nincs csatlakoztatva leeresztő tömlőhöz, a kondenzátor által a ruhákból kivont víz a kondenzvízdobozban gyűlik össze, amelyet minden program után ki kell üríteni. Ha a készülék felszerelési helye közel van a lefolyóhoz, vagy ha a szárítógép a mosógép tetejére van helyezve, akkor a csomagban található leeresztő tömlőt felszerelheti, hogy a vizet közvetlenül a lefolyóba eressze.

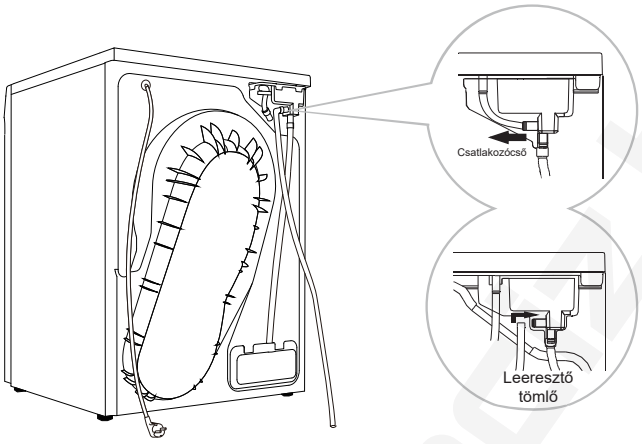


**1** Húzza ki a csatlakozócsövet a készülék kondenzvízdobozának hátuljáról, és akassza fel a készülék hátuljára.

**2** Szerelje be a tartozékok között található leeresztő tömlőt ebbe a pozícióba (az ábrán látható módon), és kérjük, ellenőrizze, hogy a telepítési csatlakozó szorosan be van-e dugva, és illessze be a leeresztő tömlő másik végét a lefolyóba.

Ha úgy dönt, hogy a kondenzvíz-leeresztő tömlőt a lefolyónyílásba helyezi, győződjön meg arról, hogy a leeresztő tömlő megfelelően van felszerelve. Miután a leeresztő tömlőt a helyére szerelték, a kondenzvíz közvetlenül elvezethető, anélkül, hogy minden használat után ki kellene üríteni a kondenzvízdobozt.

Kérjük, a készülékhez mellékelt leeresztő tömlőt használja.

Ne csavarja meg vagy nyomja össze a leeresztő tömlőt, különben az hatással lesz a normál vízelvezetésre. A leeresztő tömlő magassága nem haladhatja meg a géptest magasságát; különben a víz nem tud lefolyni. Ha a leeresztő tömlő túl hosszú, kérjük, vágja le a felesleges részt.

Ne helyezze a lefolyókimenetet álló vízbe; mert ez visszafolyást okozhat.

# SZÁRÍTÓRÁCS (Egyes modelleken van ilyen; az adott modell az irányadó)

Az első ruhaszárítás előtt kérjük, távolítsa el a szárítórácsot és az egyéb csomagolóanyagokat a dobból. Ha speciális ruhaneműk szárításához a szárítórácsot kell használnia, kérjük, a szárítórácsot a következő lépések szerint szerelje fel.

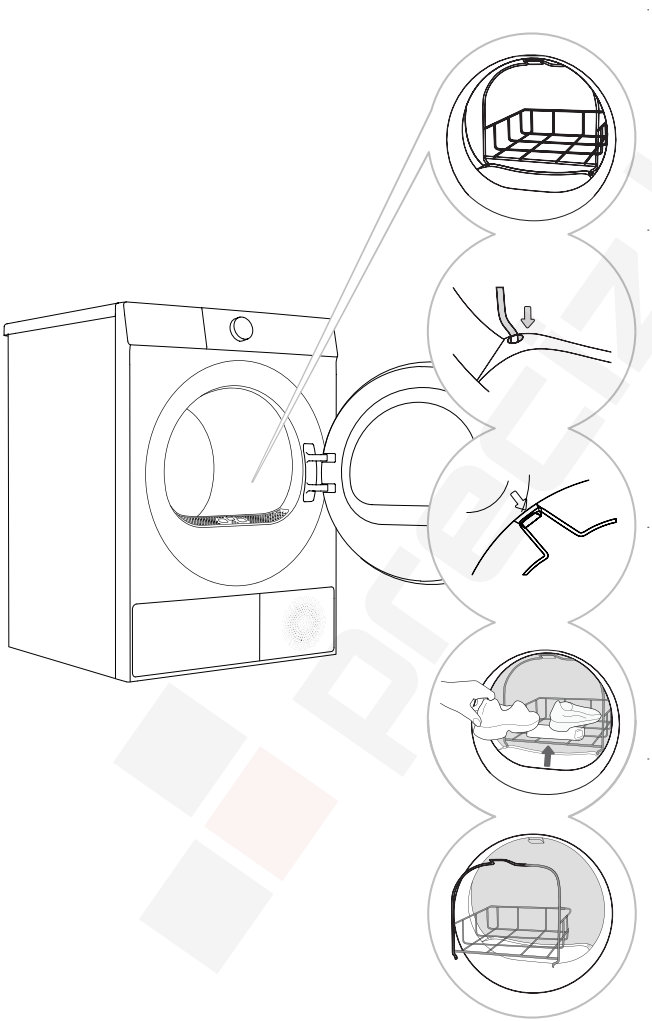

**1** Nyissa ki az ajtót, és helyezze be a szárítórácsot.

**2** Döntse meg a szárítórácsot bizonyos szögben úgy, hogy az alsó vége beakadjon a szűrő két lyukába, a felső végét pedig akassza be az elülső tartó nyílásába (az ábrán látható módon).

**3** A szárítórács használható sportcipők, papucsok vagy egyéb, nem kifordítható tárgyak szárítására.

**4** Szárítás után vegye ki a szárítórácsot, és csukja be az ajtót.

Szárítás előtt a sportcipőt vagy papucsot ki kell csavarni, hogy ne csepegjen.

A szárítórács álló helyzetben marad, miközben a dob forog. Ezért kérjük, ügyeljen arra, hogy a szárítórácsban lévő ruhák ne érintkezzenek a dobbal, ellenkező esetben a ruha és a szárítógép megsérülhet.

# SZÁLLÍTÁS TELEPÍTÉS UTÁN

Ha a telepített készüléket szállítania kell, először húzza ki az elektromos tápkábelt, válassza le a leeresztő tömlőt, és győződjön meg arról, hogy az ajtó megfelelően be van csukva.

Minden szárítási program után kis mennyiségű pára maradhat a készülékben. Indítsa el a készüléket, válasszon ki bármilyen programot, és futtassa körülbelül fél percig, hogy a felgyülemlett víz kiürüljön, nehogy a készülék szállítás közben megsérüljön. Ha a készüléket nem lehet állítva szállítani, döntse el balra.

Csomagolja be az összes csomagolóanyagot (műanyag zacskók, egyéb műanyag alkatrészek stb.).

⚠ A készülék nehéz; kérjük, használjon legalább két embert a mozgatásához. Szállítás közben ne a kiálló részeket fogja meg, például az ajtót, a felső burkolatot stb., nehogy azok leessenek vagy megsérüljenek.

⚠ Szállítás után hagyja a készüléket legalább 2 órán át állni, mielőtt csatlakoztatná az elektromos hálózathoz. A készüléket képzett technikusoknak kell telepíteniük és csatlakoztatniuk.

⚠ A készülék újracsatlakoztatása előtt figyelmesen olvassa el az utasításokat. A nem megfelelő csatlakoztatásból vagy használatból eredő károkra nem terjed ki a garancia.

Ha a készüléket nem az utasítások szerint szállították, legalább 24 órán át pihentetni kell, mielőtt a hálózatra csatlakoztatná. Ennek elmulasztása a hőszivattyú meghibásodásához vezethet, és az ilyen meghibásodásokra nem vonatkozik a garancia. Ügyeljen arra, hogy ne sértse meg a hűtőrendszert; kérjük, olvassa el a „Telepítés és csatlakoztatás” részt.

## A szállítás és a mozgatás módja



# AZ ELSŐ HASZNÁLAT ELŐTT

## Az első használat

A termék első használata előtt győződjön meg arról, hogy a készülék nincs csatlakoztatva az áramforráshoz. Ezután nyissa ki az ajtót, és puha, nedves ruhával törölje át a dobot.

⚠ Ne használjon olyan oldószereket vagy tisztítószereket, amelyek károsíthatják a készüléket (kérjük, kövesse a tisztítószer gyártójának ajánlásait és figyelmeztetéseit).

## Ügyeljen a ruhaneműk címkéire

| | | | | | | |
|---|---|---|---|---|---|---|
| **Mosás** | Maximális vízhőmérséklet 95 °C  | Maximális vízhőmérséklet 60 °C  | Maximális vízhőmérséklet 40 °C  | Maximális vízhőmérséklet 30 °C 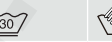 | Csak kézi mosás  | Ne mossa  |
| **Öblítés** | Hideg vízzel öblítse  | | | Ne öblítse  | | |
| **Vegytisztítás** | Vegytisztítható, a tisztítószer használata nincs korlátozva  | Vegytisztítás R11 és R113 petróleumos oldószerekkel  | | Vegytisztítás kerozinnal, tiszta alkohollal és R113-mal  | Ne tisztítsa vegytisztítással  | |
| **Vasalás** | Maximális vasalási hőmérséklet 200 °C  | Maximális vasalási hőmérséklet 150 °C  | | Maximális vasalási hőmérséklet 110 °C  | Ne vasalja  | |
| **Szárítás** | Fektetve szárítsa (helyezze sík felületre)  | Szárítás csepegtetve  Szárítás szárítón  | | Magas hő  Alacsony hő  | Ne szárítsa  | |

## Előkészítés a szárításhoz

1. Válogassa szét a ruházatot típusa és vastagsága szerint, és vegye figyelembe a ruházat címkéjén található előírásokat.
2. Ürítse ki a ruhák zsebeit; távolítson el minden olyan fémtárgyat, amely károsíthatja a ruházatot és a készüléket; gombolja be és fordítsa ki a gombokkal vagy hímzéssel ellátott ruhadarabokat; húzza fel a cipzárt a ruhán; ha a ruhán húzózsinór van, kérjük, kösse meg.
3. Helyezze az érzékeny ruhákat és a kis, könnyű ruhákat egy erre a célra szolgáló hálós ruhazsákba, és szárítsa őket más ruházattal együtt.
4. Bolyhosodó vagy hosszúszálú anyagok esetén kérjük, szárítás előtt fordítsa ki őket.
5. Kényes szövetek szárításához nem ajánlott szárítógépet használni, mivel a szárítás során megsérülhetnek. A károsodások elkerülése érdekében kérjük, ne tegye a következő típusú ruhákat a szárítógépbe:
   - Bőrruházat és egyéb bőrtermékek.
   - Viaszolt vagy különleges gondozást igénylő ruházat.
   - Nagy mennyiségű gyapjúval, műanyaggal vagy fémmel díszített ruházat.

- Ruházat flitterekkel.
- Ruházat fém kiegészítőkkel, amelyek hajlamosak a rozsdásodásra.

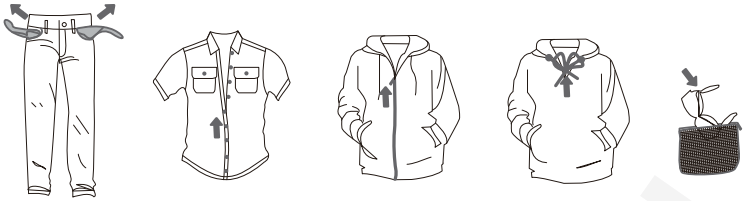

# CSATLAKOZTASSA AZ ELEKTROMOS HÁLÓZATHOZ

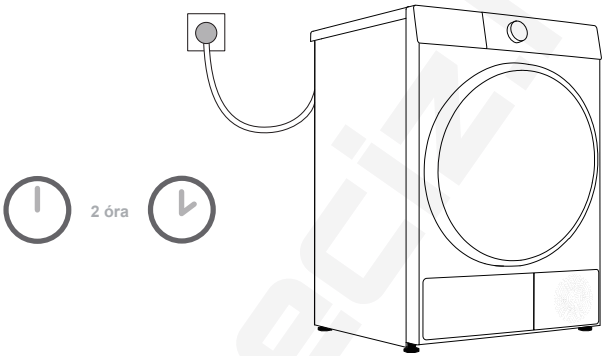


**A telepítést követően a készüléknek stabil felületen kell maradnia legalább 2 órán keresztül, mielőtt csatlakoztatná az elektromos hálózathoz.**

Ez a készülék földelt konnektorhoz csatlakozik, és a készülék és az aljzat között nem lehet semmilyen akadály. A hálózati aljzatnak megfelelő földelésvédelemmel kell rendelkeznie. Győződjön meg arról, hogy az áramellátás megfelel a készülék áramigényének. A alapvető készülékinformációkért kérjük, tekintse meg az adattáblát.

**Javasoljuk, hogy túlfeszültség-védelmi eszközöket használjon a készülék villámcsapás elleni védelme érdekében.**

Ne használjon hosszabbítókábelt a készülék hálózati áramellátáshoz való csatlakoztatásához.

Ne csatlakoztassa a készüléket olyan hálózati aljzathoz, amely kis teljesítményű készülékek számára van fenntartva.

Kérjük, ne csatlakoztassa vagy húzza ki a készüléket nedves kézzel.

Ennek a készüléknek a javítását és karbantartását kizárólag szakképzett szakemberek végezhetik.

Csak a gyártó által felhatalmazott személyzet cserélheti ki a sérült tápkábelt.

# A SZÁRÍTANDÓ RUHA BEHELYEZÉSE

Nyissa ki a gép ajtaját, győződjön meg róla, hogy nincs idegen anyag a dobban, majd lazán helyezze be a ruhákat a dobba.
Úgy csukja be a gép ajtaját, hogy halljon egy „kattanó” hangot, amely jelzi, hogy a gép ajtaja szorosan zárva van.

Ne töltse túl a dobot! A maximális töltést lásd a Programtáblázatban. Ha a dob túlságosan tele van, a ruha gyűröttebb lesz, és előfordulhat, hogy nem szárad hatékonyan.

Kérjük, tegye a ruhákat teljesen a dobba, hogy megakadályozza, hogy a ruhák becsípődjenek az ajtóba.

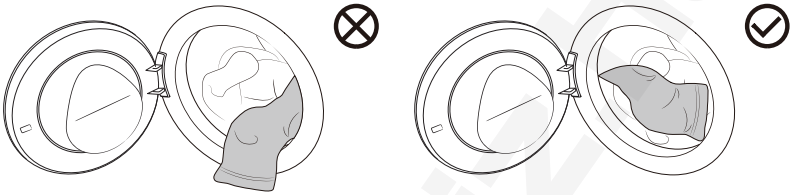

Amíg a szárító működik, könnyedén kinyithatja az ajtót a ruhák hozzáadásához vagy eltávolításához. Az ajtó becsukása után nyomja meg a Start/Szünet gombot a működés folytatásához.

Ne tegyen be ruhadarabokat a szárítógépbe anélkül, hogy kicsavarná vagy kicentrifugázná (az ajánlott minimális szárítási fordulatszám 800 ford./perc).

Nagyobb tárgyak (ágynemű, paplan stb.) szárításakor ügyeljen arra, hogy a ruhadarabot kirázza, mielőtt a szárítógépbe helyezi.

# AZ ELSŐ HASZNÁLAT

Érintse meg az „⏻” gombot a bekapcsoláshoz és az indítási navigációhoz lépéshez.




Állítsa be a nyelvet és a WLAN-t az indítási navigációnak és a felhasználó tényleges igényeinek megfelelően, és töltse ki az üzemeltetési tippeket.

### Nyelv

Állítsa be a nyelvet; az alapértelmezett az angol. A kiválasztáshoz forgassa el a fő gombot, majd érintse meg a „◯” gombot, hogy megerősítse a választását, és folytassa a következő lépéssel.

### WLAN

A készülék csatlakoztatva lesz a hálózathoz, és kövesse az utasításokat a készülék WLAN-csatlakozásának befejezéséhez.

Nyomja meg és tartsa lenyomva a „◯” gombot a továbblépéshez.

Ha nem kell csatlakoznia a hálózathoz, nyomja meg és tartsa lenyomva a „◯” gombot a kihagyáshoz.

### Üzemeltetési tippek

Kezelőfelület kezelési útmutató, folyamatosan érintse meg a „◯” gombot a kezeléssegítő felületek közötti váltáshoz, és a befejezés után a fő kezelőfelületre való belépéshez.

# PROGRAMOK ÉS FUNKCIÓK

## Fő kezelőfelület

Ez a készülék a funkciógombok megérintésével és a fő gomb forgatásával történő vezérlési módot alkalmazza. A Bekapcsolás, Start/Szünet, Vissza, Opciók, Megerősítés gomb és egyéb funkciógombok működtetése a gombok megérintésével történik; a programválasztás a fő gomb elforgatásával történik; a további funkciók és egyéb beállítások működtetése a fő gomb elforgatásával és a funkciógombok megérintésével történik.

Kérjük, a végleges megjelenítéshez a tényleges helyzetet vegye alapul.




## Ikonok leírása

| Ikon | Név | Leírás |
|---|---|---|
| | Bekapcsolás | A készülék áramellátásának bekapcsolására és kikapcsolására szolgál. |
| | Start/Szünet | A program elindítására/szüneteltetésére szolgál. |
| | Vissza | Érintse meg az előző felülethez való visszatéréshez; hosszan nyomja meg a fő felülethez való visszatéréshez. |
| | Opciók | Érintse meg a további funkciók kiválasztásának megadásához; hosszan nyomja meg a rendszerfunkció beállításainak megadásához. |
| | Megerősítés | Az aktuális kiválasztás megerősítésére szolgál. |
| | WLAN | Amikor az eszköz csatlakozik a hálózathoz, megjelenik ez az ikon. |
| | Távirányító | Ez az ikon akkor jelenik meg, ha a távirányító funkció be van kapcsolva. |
| | Az elpárologtatótisztítás ikonja. | Az ikon bekapcsolt állapota azt jelenti, hogy a készüléket 20 alkalommal használták, és az elpárologtatót meg kell tisztítani. |

# PROGRAMTÁBLÁZAT

Forgassa el a fő gombot a megfelelő program kiválasztásához (a ruházat típusától és a kívánt szárazsági foktól függően). Működés közben a fő gomb nem forog automatikusan.

| Program | A program leírása | Maximális töltet (kg) | Leállítás módja | |
|---|---|---|---|---|
| | | | Akkor álljon meg, amikor szárazok a ruhák | Időzített szárítás |
| Eco | Ez a program általános pamutruhák szárítására alkalmas. | 10 | ✓ | / |
| Cotton (Pamut) | Ez a program vastagabb, nem érzékeny pamutruhák szárítására alkalmas. | 10 | ✓ | / |
| Auto (Automatikus) | Ez a program megközelítőleg azonos vastagságú, nem érzékeny pamut ruhadarabok szárítására alkalmas. | 5 | ✓ | / |
| Quick 29' (Gyors 29') | Ez a program könnyű műszálas ruhák gyors szárítására alkalmas. | 1 | ✓ | / |
| Down (Pehely) | Ez a program pehellyel töltött textíliák szárítására alkalmas (párnák, pehelypaplanok, kabátok stb.). | 2 | ✓ | / |
| Bedding (Ágyneműű) | Ezt a programot fordított gubancolódásgátló funkcióval tervezték nagy ruhadarabokhoz, és alkalmas nagyméretű termékek, például ágyneműgarnitúrák szárítására. | 2,5 | ✓ | / |
| Refresh (Frissítés) | Ez a program egy száraz ruhaápolási program, amely újra frissé varázsolja a ruháit. E program használatakor a fűtési funkció ki van kapcsolva. | / | / | ✓ |
| Time Dry (Időre szárítás) | Ez a program egy időzítőprogram szárítási funkcióval, amely képes szárítani vagy felmelegíteni a ruhákat. | / | / | ✓ |
| Allergy Care (Allergiakezelés) | Ez a program olyan ruhák szárítására alkalmas, amelyeknél el kell távolítani az allergéneket, például az atkákat. | / | / | ✓ |
| Synthetics (Műszálas) | Ez a program műszálból készült ruhák szárítására alkalmas. | 5 | ✓ | / |

| Program | A program leírása | Maximális töltet (kg) | Leállítás módja | |
|---|---|---|---|---|
| | | | Akkor álljon meg, amikor szárazok a ruhák | Időzített szárítás |
| Wool-Rack (Gyapjú – rács) | Ez a program a gyapjú és selyem ruhaneműk puhítására vagy fellazítására alkalmas (lásd a ruhacímkén található szárítási követelményeket). A szárításhoz javasolt szárítórács használata. | / | / | ✓ |
| Baby Care (Babaápolás) | Ez a program csecsemők és kisgyermekek ruházatának szárítására alkalmas. | 2 | ✓ | / |
| Delicates (Kényes anyagok) | Ez a program finom műszálas ruhadarabok szárítására alkalmas. A program végén enyhén nedvesek lehetnek a ruhadarabok. Javasoljuk, hogy a szárításhoz helyezze a ruhákat egy speciális hálós ruhazsákba. | 1 | ✓ | / |
| Sportswear (Sportruházat) | Ez a program membránt tartalmazó ruhadarabok, valamint vegyes anyagokat, légáteresztő szöveteket stb. tartalmazó sportruházat szárítására alkalmas. | 2 | ✓ | / |
| Power Speed 59' (Teljesítmény-sebesség 59') | Mindennapi ruhák, például műszálas vagy kevert szövetek rövid idő alatt történő szárítására alkalmas. | 4 | ✓ | / |
| Shirts (Ingek) | Ez a program ingek szárításához alkalmas. | 2 | ✓ | / |
| Pets (Háziállatok) | Ez a program olyan ruhák szárítására alkalmas, amelyeken háziállatszőr van mosás és centrifugálás után. | 4 | ✓ | / |
| Towels (Törülközők) | Ez a program nem érzékeny ruhák (polár, konyhai törlőkendők stb.) szárítására alkalmas. | 4 | ✓ | / |

Az Eco program egyenértékű a 932/2012/EU rendelet szerinti standard pamutprogrammal.

Ha ruhája nem érte el a várt száradási szintet, kérjük, használjon másik funkciót, vagy válasszon megfelelőbb szárítóprogramot.

# TOVÁBBI BEÁLLÍTÁSOK ÉS FUNKCIÓK

Bekapcsolás után a kijelzőn megjelenik az alapértelmezett program és a beállítások. Ha az alapértelmezett beállításokat szeretné használni, érintse meg a „Start/Pause” (Start/Szünet) gombot a program elindításához.
A felhasználók kiválaszthatják a megfelelő programokat és paramétereket, és szükség szerint további funkciókat adhatnak hozzá.

Miután megérintette a „Start/Pause” (Start/Szünet) gombot az indításhoz, bizonyos előre beállított funkciók nem módosíthatók. Ha meg kell változtatnia a beállításokat, nyomja meg hosszan a „Power” (Bekapcsolás) gombot a leállításhoz, majd indítsa újra a program és a funkció újbóli kiválasztásához.

- A program elindítása előtt válassza ki a programot a fő gomb segítségével, és érintse meg a funkciógombot a Dry Level (Szárítási szint), Temp. (Hőmérséklet), Time Dry (Időre szárítás), Steam (Gőz), Quicker (Gyorsabb) vagy Anti Crease (Gyűrődésgátló) funkciók beállításához. A különböző programok különböző választható kiegészítő funkciókkal és fokozatválasztási tartományokkal rendelkeznek.

## Power (Bekapcsolás)

A készülék áramellátásának bekapcsolására és kikapcsolására szolgál.
A program működése közben, ha azt le kell állítania, a kikapcsoláshoz nyomja meg és tartsa lenyomva a „Power” (Bekapcsolás) gombot. Ha a program futása közben egy ideig nem hajt végre műveletet, a készülék automatikusan kikapcsolja a képernyőt, és energiatakarékos állapotba lép. Forgassa el a fő gombot, vagy érintse meg bármelyik gombot a képernyő felébresztéséhez. Ha készenléti üzemmódban vagy a program befejezésekor egy ideig nem végez semmilyen műveletet, a készülék automatikusan kikapcsolja a képernyőt. Ha a képernyő kikapcsolása után egy ideig nem hajt végre műveletet, a készülék automatikusan kikapcsol. Riasztási állapotban a készülék nem kapcsolja ki a képernyőt.

## Start/Pause (Start/Szünet)

A program elindítására/szüneteltetésére szolgál.
Ha az ajtó nincs becsukva, a készülék elindítása után egy riasztás jelenik meg a képernyőn.

## Dry Level (Szárítási szint)

Ez a funkció a „Akkor álljon meg, amikor szárazok a ruhák” megállítási módú programok szárazsági szintjének kiválasztására szolgál. Érintse meg ezt az opciót a szárítási szint beállításához a program elindítása előtt. Folyamatosan érintse a beállított szintek közötti váltogatáshoz. A szárazsági szint a következő módon választható ki: „Extra Dry” (Extra száraz) / „Iron” (Vasalás) / „Cupboard” (Szekrény). Különböző programok különböző szárazsági szinteket állíthatnak be.
„Extra Dry” (Extra száraz): A ruhákat tárolásra alkalmas szárazságúra szárítja.
„Iron” (Vasalás): Ez azt jelenti, hogy a ruhadarabok szárítás után is megtartanak egy kis mennyiségű nedvességet, ami lehetővé teszi a további vasalást.
„Cupboard” (Szekrény): A megszáradt ruhák azonnal viselhetők.

## Temp. (Hőmérséklet)

A „Akkor álljon meg, amikor szárazok a ruhák” megállítási módú programok szárítási hőmérsékletének kiválasztására szolgál.
Érintse meg ezt az opciót a szárítási hőmérséklet beállításához a program elindítása előtt. Folyamatosan érintse a beállított fokozatok közötti váltogatáshoz. A következő hőmérsékletek választhatók ki: Hideg / Alacsony / Közepes / Magas. Különböző programokhoz különböző szárítási hőmérsékletek állíthatók be.

## Time Dry (Időre szárítás)

Ez a funkció az időzített szárítási program szárítási idejének kiválasztására szolgál. A megfelelő szárítási időt a ruhák típusa és mennyisége alapján választhatja ki.

Érintse meg ezt az opciót a szárítási idő beállításához a program elindítása előtt. Folyamatosan érintse a gombot a beállítások közötti váltogatáshoz. A szárítási idő a következők szerint választható ki: 30/60/90/120/150/180/210/240/270 perc. Válassza ki a megfelelő szárítási időt. Ha a szárítási idő túl rövid, a ruhákat nem lehet teljesen megszárítani.
Különböző programok különböző szárítási időre állíthatók be.

A Refresh (Frissítés) egy száraz ruhaápolási program. Az opcionális ápolási időtartomány: 5/10/15 perc.

Ha a ruhák nem olyan szárazak, mint várná, megnövelheti a szárítási időt, vagy használhat egy „Akkor álljon meg, amikor szárazok a ruhák” megállítási módú programot a szárításhoz.

## Steam (Gőz)

Ez a funkció gőzpermetet tud előállítani, amely alkalmas kis mennyiségű ruházat gyűrődéseinek csökkentésére vagy eltüntetésére, kényelmesebbé téve a ruházatot (ha nagy a ruhamennyiség, a gyűrődéskisimító hatás jelentősen gyengül).
A program elindítása előtt érintse meg ezt az opciót a Steam (Gőz) funkció be-/kikapcsolásához.

A funkció bekapcsolása után a Dry Level (Szárítási szint) és a Temp. (Hőmérséklet) beállításai automatikusan beállításra kerülnek.

## Quicker (Gyorsabb)

Ez a funkció csökkenti a program szárítási idejét és felgyorsítja a szárítási folyamatot.
A program elindítása előtt érintse meg ezt az opciót a „Quicker” (Gyorsabb) funkció be-/kikapcsolásához. A Quick 29' (Gyors 29') és a Power Speed 59' (Teljesítménysebesség 59') program alapértelmezés szerint rendelkezik ezzel a funkcióval, és ez nem törölhető. Ez a funkció nem választható az időzített szárítóprogramokhoz.
A funkció engedélyezése után a program szárítási hőmérséklete automatikusan beállítódik.

## Anti Crease (Gyűrődésgátló)

Ez a funkció aktiválja a gyűrődésgátló módot, amely a program befejezése után néha megforgatja a belső dobot, hogy megakadályozza a gyűrődések kialakulását, amikor a ruhákat hosszú ideig nem veszik ki. A program kiválasztása után érintse meg ezt az opciót, az ikon kigyullad, és a program befejezése után automatikusan be fog lépni az Anti Crease (Gyűrődésgátló) módba.

A gyűrődésgátló mód működése során a funkció befejezéséhez forgassa el a fő gombot vagy érintse meg bármelyik gombot. Ha nem hajt végre műveletet, a program alapértelmezés szerint legfeljebb 12 óra elteltével automatikusan befejeződik.

## TOVÁBBI FUNKCIÓK

■ Érintse meg a „” gombot a további funkcióbeállítási felület megnyitásához:

A program elindítása előtt szükség szerint további funkciókat is beállíthat, mint például a Remote Control (Távirányító), Mute (Némítás), Delay End (Befejezés késleltetése), Gentle Dry (Kíméletes szárítás), Night Dry (Éjszakai szárítás) stb. A program elindítása után a felhasználók beállíthatják a Child Lock (Gyerekzár) funkciót, ha szükséges. Forgassa el a fő gombot a további funkciók kiválasztásához, érintse meg a „” gombot a kiválasztás megerősítéséhez, majd érintse meg újra a kiválasztás törléséhez. A megfelelő ikon világít, jelezve, hogy ez a funkció engedélyezve van. A különböző programok különböző kiegészítő funkciókkal rendelkeznek, amelyek kiválaszthatók.

## Remote Control (Távirányító)

Ezzel a funkcióval kapcsolhatja be és ki a készülék távirányító modulját.

Forgassa el a fő gombot e funkció kiválasztásához, majd érintse meg a „” gombot, ekkor a „” ikon világítani kezd, és a távirányító funkció bekapcsol. Ugyanezt a műveletet végrehajtva kapcsolhatja ki a távirányító funkciót.
A távirányító funkció aktiválása előtt ellenőrizze, hogy a WLAN funkció be van-e kapcsolva, és normálisan csatlakozik-e, valamint hogy az ajtó megfelelően be van-e csukva. Ha a WLAN funkció be van kapcsolva és normálisan csatlakozik, de a képernyőn a „” ikon nem világít, megtekintheti az állapotot, vagy beállíthatja a programparamétereket és a funkcióelemeket (a modell különböző engedélyeitől függően) a mobiltelefonján keresztül, de nem indíthatja el a programot távolról.

Ha a WLAN funkció be van kapcsolva és normálisan csatlakozik, és a „” ikon világít a képernyőn, beállíthatja a programparamétereket és a funkcióelemeket a mobiltelefonján keresztül, és távolról is elindíthatja a programot.

A távirányító üzemmód bekapcsolása után, ha egy bizonyos ideig nincs aktivitás a teljes gépen és az alkalmazásban, akkor a készülék Energiatakarékos üzemmódba lép, és automatikusan kikapcsol, ha 7 napig nincs aktivitás.

## Child Lock (Gyerekzár)

Annak megakadályozása érdekében, hogy a gyermekek tévedésből működtessék a készüléket, és hogy a programba külső beavatkozás történjen, ez a készülék Child Lock (Gyerekzár) funkcióval rendelkezik.
Forgassa el a fő gombot a funkció kiválasztásához, érintse meg a „◯” gombot, ekkor a „” ikon kigyullad, és a Child Lock (Gyerekzár) funkció bekapcsol. Ugyanezzel a művelettel kapcsolható ki a Child Lock (Gyerekzár) funkció.
A Child Lock (Gyerekzár) funkció bekapcsolása után a Bekapcsoló gomb kivételével minden gomb le van zárva. Amikor a program véget ér, vagy a készüléket leállítják és újraindítják, a Child Lock (Gyerekzár) funkció beállítása változatlanul megmarad.

## Mute (Némítás)

Ez a funkció némítja a riasztási hangon kívül a többi hangot, és csökkenti a zajt.
Forgassa el a fő gombot ennek a funkciónak a kiválasztásához, majd érintse meg a „◯” gombot a bekapcsoláshoz/kikapcsoláshoz.

## Delay End (Befejezés késleltetése)

Ez a funkció lehetővé teszi, hogy igénye szerint ütemezze a ruhák szárítását. Válassza ki a programot és a funkciót, majd állítsa be az ütemezést.
Forgassa el a fő gombot ennek a funkciónak a kiválasztásához, érintse meg a „◯” gombot az ütemezési idő kiválasztási felületére való belépéshez, forgassa el a fő gombot az ütemezés befejezési idejének kiválasztásához, érintse meg a „◯” elemet, világítani kezd az ütemezési idő, majd érintse meg a „Start/Pause” (Start/Szünet) gombot az ütemezés aktiválásához.
Ha az ütemezés beállítása után módosítja a programot, és visszaállítja a paramétereket és funkciókat (kivéve az „Anti Crease” (Gyűrődésgátló) funkciót), mielőtt még aktiválódna a funkció, az ütemezés automatikusan törlődik. Az ütemezési idő a program befejezési ideje, beleértve a program teljes futásidejét, így az ütemezési időnek nagyobbnak kell lennie, mint a program futásideje, és a maximális idő nem haladhatja meg a 24 órát.

## Gentle Dry (Kíméletes szárítás)

Ezzel a funkcióval viszonylag alacsony hőmérsékleten gondoskodhat a szárításról, ápolva ruháit.
Forgassa el a fő gombot ennek a funkciónak a kiválasztásához, majd érintse meg a „◯” gombot a bekapcsoláshoz/kikapcsoláshoz.
Ez a funkció a Shirts (Ingek), Synthetics (Műszálas) és Delicates (Kényes anyagok) programok indítása előtt választható ki.
E funkció bekapcsolása után nem választható ki a Quicker (Gyorsabb) funkció és a Magas fokozat a Temp. (Hőmérséklet) beállításban.

## Night Dry (Éjszakai szárítás)

Ez a funkció csökkenti a szárítási zajt, így alkalmas éjszakai ruhaszárításra.
Forgassa el a fő gombot ennek a funkciónak a kiválasztásához, majd érintse meg a „◯” gombot a bekapcsoláshoz/kikapcsoláshoz.
Ha ez a funkció be van kapcsolva, automatikusan bekapcsol a Mute (Némítás) funkció, és nem választható ki a Quicker (Gyorsabb) funkció, valamint a Magas fokozat a Temp. (Hőmérséklet) beállításban.

## Washer-Dryer link (Mosógép-szárítógép kapcsolat)

Ezzel a funkcióval a mosógép és a szárítógép intelligens összekapcsolása érhető el. Használat előtt a mosógépet és a szárítógépet csatlakoztatni kell az internethez, és az alkalmazásban ugyanahhoz a hálózathoz kell kapcsolni őket.

Ez a funkció bizonyos programokra alkalmazható.

# FUNKCIÓVÁLASZTÓ TÁBLÁZAT

| | Program | Dry Level (Szárítási szint) | Temp. (Hőmérséklet) | Time Dry (Időre szárítás) | Steam (Gőz) | Quicker (Gyorsabb) | Anti Crease (Gyűrődésgátló) | Child Lock (Gyerekzár) | Mute (Némítás) | Delay End (Befejezés késleltetése) | Gentle Dry (Kíméletes szárítás) | Night Dry (Éjszakai szárítás) |
|---|---|---|---|---|---|---|---|---|---|---|---|---|
| SMART END (OKOS BEFEJEZÉS) | ECO | – | – | – | – | – | • | • | • | • | – | • |
| | Cotton (Pamut) | • | • | – | • | • | • | • | • | • | – | • |
| | Auto (Automatikus) | • | • | – | • | • | • | • | • | • | – | • |
| | Quick 29' (Gyors 29') | – | – | – | – | ○ | • | • | • | • | – | – |
| | Down (Pehely) | • | – | – | – | – | • | • | • | • | – | – |
| | Bedding (Ágynemű) | • | • | – | – | • | • | • | • | • | – | • |
| | Synthetics (Műszálas) | • | • | – | • | • | • | • | • | • | • | • |
| | Baby Care (Babaápolás) | • | • | – | • | • | • | • | • | • | – | – |
| | Delicates (Kényes anyagok) | • | – | – | – | – | • | • | • | • | • | – |
| | Sportswear (Sportruházat) | • | • | – | • | • | • | • | • | • | – | – |
| | Power Speed 59' (Teljesítmény-sebesség 59') | – | – | – | – | ○ | • | • | • | • | – | – |
| | Shirts (Ingek) | • | • | – | • | • | • | • | • | • | • | – |
| | Pets (Háziállatok) | • | • | – | – | • | • | • | • | • | – | – |
| | Towels (Törülközők) | • | • | – | – | • | • | • | • | • | – | • |
| TIME DRY (IDŐRE SZÁRÍTÁS) | Refresh (Frissítés) | – | – | • | – | – | • | • | • | • | – | – |
| | Time Dry (Időre szárítás) | – | – | • | – | – | • | • | • | • | – | – |
| | Allergy Care (Allergiakezelés) | – | – | • | – | – | • | • | • | • | – | – |
| | Wool-rack (Gyapjú – rács) | – | – | • | – | – | • | • | • | • | – | – |

• A funkció választható.
- A funkció nem választható.
○ A funkció alapértelmezés szerint a program része, és nem törölhető.

# A rendszerfunkciók beállításai

■ Nyomja meg és tartsa lenyomva a „⊞” gombot a rendszerfunkciók beállítási felületére való belépéshez:
A program elindítása előtt szükség szerint kiválaszthatja a WLAN, az APP and Pairing (ALKALMAZÁS és párosítás), a Language (Nyelv), a User Program (Felhasználói program), a Drum Light (Dobvilágítás), a System (Rendszer) és más rendszerfunkciók beállításait. Forgassa el a fő gombot egy funkcióopció kiválasztásához, és érintse meg a „◯” gombot a kiválasztás megerősítéséhez. A megfelelő ikon világít, jelezve, hogy ez a funkció engedélyezve van.

## WLAN

Forgassa el a fő gombot az opció kiválasztásához, érintse meg a „◯” gombot a készülék WLAN-funkciójának be-/kikapcsolásához, és hosszan nyomja meg a „◯” gombot a készülék WLAN-hálózathoz való csatlakoztatásához.

### A hálózat konfigurálásának lépései:

1. Kapcsolja be a készüléket, nyomja meg hosszan a „⊞” gombot, és forgassa el a fő gombot a „WLAN” kiválasztásához.
2. Hosszan nyomja meg a „◯” gombot a hálózati konfiguráció elindításához, és a képernyőn megjelenik a „Connecting” (Csatlakozás) üzenet.
3. Ezután kövesse az ALKALMAZÁS utasításait. A sikeres csatlakozás után a képernyőn megjelenik a hálózati konfiguráció sikerét jelző felület.
4. Ha nem, az első lépéstől kezdve megismételheti a műveletet.

Miután a készüléket sikeresen csatlakoztatta a hálózathoz, és párosította, a készülék távolról vezérelhető a mobiltelefon alkalmazásán keresztül.

## APP and Pairing (ALKALMAZÁS és párosítás)

Ezt a funkciót akkor kell használni, ha a „WLAN” funkció engedélyezve van, és a kapcsolat stabil. Forgassa el a fő gombot ennek az opciónak a kiválasztásához, majd érintse meg a „◯” gombot a „User adding” (Felhasználó hozzáadása) és a „Unpair” (Párosítás megszüntetése) beállítási felület eléréséhez.

## Language (Nyelv)

Forgassa el a fő gombot ennek az opciónak a kiválasztásához, majd érintse meg a „◯” gombot a „Language” (Nyelv) beállítási felület eléréséhez. Miután elfordította a fő gombot a nyelv kiválasztásához, érintse meg a „◯” gombot a kiválasztás megerősítéséhez.

## User Program (Felhasználói program)

A felhasználók beállíthatják a kezdőlapon megjelenő programokat.
Forgassa el a fő gombot ennek az opciónak a kiválasztásához, majd érintse meg a „◯” gombot a „User Program” (Felhasználói program) beállítási felületének eléréséhez. Forgassa el a fő gombot egy program kiválasztásához, érintse meg a „◯” gombot a kiválasztás visszavonásához, majd érintse meg újra a kiválasztás megerősítéséhez.
Az „Eco” és a „Cotton” (Pamut) programok nem távolíthatók el a kezdőlapról.

## Drum Light (Dobvilágítás)

Ezzel az opcióval manuálisan be-/kikapcsolhatja a dobvilágítást.
A dobvilágítás bekapcsolása után az automatikusan világít, amikor az ajtó kinyílik, a készülék be van kapcsolva, a program szünetel, a program véget ér, vagy a program futása közben a fő gomb elforgatásával vagy bármely gomb megérintésével.

## System (Rendszer)

Ez az opció hozzáférést biztosít a „System Update” (Rendszerfrissítés), „Reset” (Visszaállítás), „Demo” (Bemutató), „Operating Tips” (Üzemeltetési tippek), „Software Licenses” (Szoftverlicencek) és egyéb beállítási felületekhez.

A „Demo” (Bemutató) üzemmód bekapcsolása után a program nem indítható el. A „Demo” (Bemutató) üzemmódból való kilépéshez nyomja meg és tartsa lenyomva a „” gombot a rendszerbeállítások eléréséhez, forgassa el a fő gombot a „System” (Rendszer) kiválasztásához, érintse meg a „” gombot, forgassa el a fő gombot a „Demo” (Bemutató) kiválasztásához, és érintse meg a „” gombot a letiltásához.

# INTELLIGENS HÁLÓZATÉPÍTÉS

Lépjen be okostelefonja vagy táblagépe „Settings” (Beállítások) felületére, engedélyezze a Bluetooth- és a vezeték nélküli kapcsolatot, és csatlakozzon egy vezeték nélküli hálózathoz.

Megjegyzés:

Ez a készülék a 2,4 GHz-es Wi-Fi-t támogatja.
Ha a Wi-Fi funkció be van kapcsolva, a készülék energiafogyasztása megnő. A Wi-Fi teljesítményfelvétele azonban kevesebb mint 2 W, így nincs hatással a készülék energiahatékonysági besorolására.

### Letöltés

Okostelefonján vagy táblagépén az alkalmazás-áruházban (Google Play áruház, Apple App Store) keresse meg a ConnectLife alkalmazást, töltse le és telepítse.

Megjegyzés:

A teljesítmény és a felhasználói élmény javítása érdekében az alkalmazás előzetes értesítés nélkül frissülhet.

### Jelentkezzen be

Először be kell jelentkeznie a ConnectLife-ba a fiókjával. Ha nincs ConnectLife-fiókja, új fiókot kell létrehoznia. Kérjük, olvassa el az alkalmazás használati utasítását a részletekért.

Megjegyzés:

Ha már rendelkezik Google-fiókkal, közvetlenül bejelentkezhet a Google-fiókjával.

### Készülékhálózat

1. Nyissa meg a ConnectLife alkalmazást okostelefonján vagy táblagépén.
2. Rendelje össze készülékét a ConnectLife alkalmazással az alábbiak szerint:
   A. Kattintson a „+” gombra a „Home” (Kezdőlap) felületen, és válassza az „Add device” (Eszköz hozzáadása) vagy a „Scan” (Beolvasás) lehetőséget.
   B. Válassza a „TUMBLE DRYER” (SZÁRÍTÓGÉP) lehetőséget, vagy kattintson alul a „Scan QR/BAR code” (QR-/VONALKÓD beolvasása) vagy a „Manual entry” (Kézi bevitel) lehetőségre.
   C. Manuálisan írja be az eszköz „AUID/SN” értékét. Ha nem találja, az utasítások megtekintéséhez kattintson ide: „?”.
   D. Kattintson a „SET UP APPLICATION” (ALKALMAZÁS BEÁLLÍTÁSA) gombra.
   E. Olvassa el az utasításokat, és állítsa a készüléket „Connecting” (Csatlakozás) állapotba, majd kattintson a „NEXT” (KÖVETKEZŐ) gombra.
   F. Ekkor az alkalmazás megkezdi az eszközök keresését. A találati listából kiválaszthatja a hálózathoz csatlakoztatni kívánt eszközt; ha nem található eszköz, kérjük, ellenőrizze, hogy a Bluetooth be van-e kapcsolva. Kérjük, tartsa mindig bekapcsolva a Bluetooth-t, és kattintson a „NEXT” (KÖVETKEZŐ) gombra.
   G. Válassza ki az otthoni Wi-Fi-hálózatát, adja meg a jelszót, majd kattintson a „CONNECT” (CSATLAKOZÁS) gombra. Az eszköz megkezdi a hálózatra csatlakozást és az összerendelést.
   H. Miután az összerendelés sikeres, beállíthatja az eszköz nevét és a helyiséget.
   I. Most már távolról is vezérelheti az eszközt az alkalmazáson keresztül.

### Unpair (Párosítás megszüntetése)

1. Párosítás megszüntetése a készüléken:
   A. Ellenőrizze és győződjön meg arról, hogy a „WLAN” funkció engedélyezve van és megfelelően csatlakozik.
   B. Hosszan nyomja meg a „⊞” gombot a rendszerfunkciók beállítási felületére való belépéshez.
   C. Forgassa el a fő gombot az „APP and Pairing” (ALKALMAZÁS és párosítás) kiválasztásához, és érintse meg a „◯” gombot a kiválasztás megerősítéséhez.
   D. Forgassa el a fő gombot az „Unpair” (Párosítás megszüntetése) kiválasztásához, és érintse meg a „◯” gombot a kiválasztás megerősítéséhez.
   E. Válassza a „SURE” (BIZTOS) lehetőséget, és érintse meg a „◯” elemet az összes összerendelés bontásához.
2. Összerendelés megszüntetése az intelligens eszközön:
   A. Válassza ki a „Devices” (Eszközök) oldalon és koppintson arra a készülékre, amelynek összerendelését meg kívánja szüntetni.
   B. A beállítások oldalra való belépéshez koppintson a „Settings” (Beállítások) lehetőségre.
   C. Érintse meg a „Remove Device” (Eszköz eltávolítása) gombot a készülék összerendelésének megszüntetéséhez a ConnectLife alkalmazásban.

### Data Delete (Adattörlés)

Nyomja meg és tartsa lenyomva a „⊞” gombot a rendszerbeállítások megadásához. Forgassa el a fő gombot a „System” (Rendszer) kiválasztásához, majd érintse meg a „◯” gombot. Forgassa el a fő gombot a „Reset” (Visszaállítás) kiválasztásához, és érintse meg a „◯” gombot. A rendszer visszaállításának megkezdéséhez kövesse a képernyőn megjelenő utasításokat. Kérjük, vegye figyelembe, hogy a rendszer visszaállítása után a felhasználó eszközén tárolt összes adat törlődik.

# A PROGRAM INDÍTÁSA

Válassza ki a programot és a funkció paramétereit, majd érintse meg a Start/Pause (Start/Szünet) gombot a program elindításához. Amíg a program fut, a kijelzőn megjelenik a hátralévő idő és egyéb releváns információk;
A program által jelzett hátralévő idő eltérhet a tényleges futási időtől. A készülék automatikusan módosítja a tényleges szárítási időt olyan tényezők, mint a ruha típusa és mennyisége, a szárítási fokozat és a környezeti hőmérséklet függvényében.

# A PROGRAM VÉGE

Amikor a program véget ér, a készülék hangjelzést ad, és a kijelzőn megjelenik a befejező felület.
A befejező felület megjeleníti a program energiafogyasztását és futási idejét. A kikapcsoláshoz nyomja meg a Power (Bekapcsolás) gombot.
Ha készenléti üzemmódban vagy a program befejezésekor egy ideig nem végez semmilyen műveletet, a készülék automatikusan kikapcsolja a képernyőt. Ha a képernyő kikapcsolása után egy ideig nem hajt végre műveletet, a készülék automatikusan kikapcsol.

-☼- A program végeztével kapcsolja ki a készüléket, húzza ki a tápkábelt a konnektorból, nyissa ki az ajtót, és vegye ki a ruhákat a dobból.

# KARBANTARTÁS ÉS TISZTÍTÁS

A rendszeres karbantartás meghosszabbítja a készülék élettartamát. Karbantartás előtt kérjük, győződjön meg róla, hogy a tápellátás le legyen választva.

Gyermekek felügyelet nélkül nem tisztíthatják vagy végezhetnek semmilyen karbantartási munkát ezen a készüléken.

A szárítógép több szűrőből álló szűrőrendszerrel van felszerelve, amelyek megakadályozzák a szennyeződések bejutását a hőcserélő rendszerbe.

A készüléket nem szabad üzemeltetni, ha a szűrő nincs a helyére szerelve, vagy a szűrő sérült, mivel a szövetszálak túlzott felhalmozódása a készülék meghibásodását vagy működésének hibáját okozhatja.

# A SZŰRŐ TISZTÍTÁSA

Kérjük, minden használat után tisztítsa meg a szűrőt.

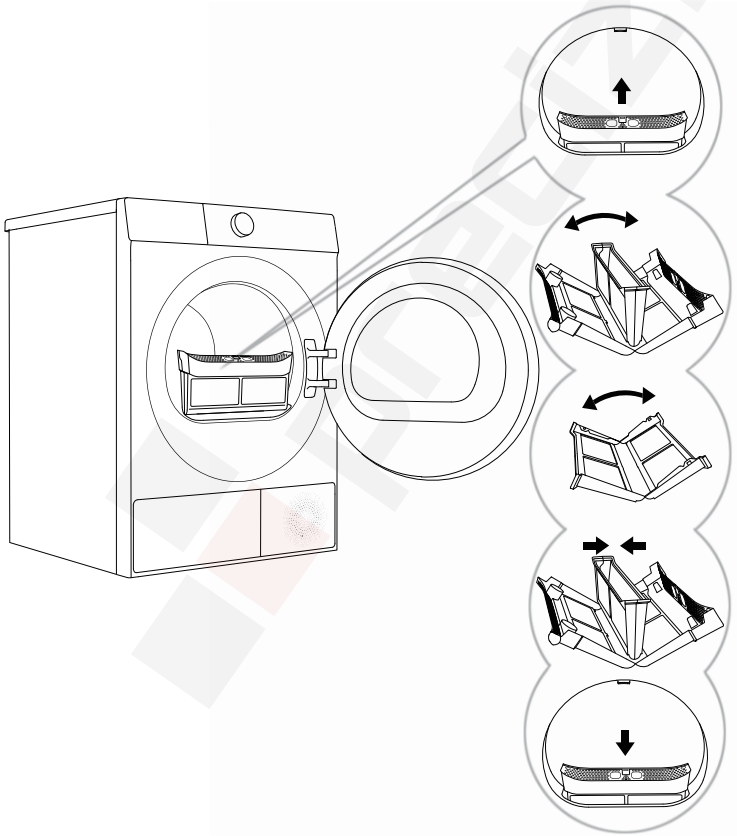

**1** Vegye ki a szűrőt.

**2** Nyissa ki a szűrőt.

**3** Nyissa ki és óvatosan távolítsa el a szöszöket, textilszálakat és cérnavégeket a két szűrőről.

**4** Szerelje össze a szűrőt és tisztítsa le a törmeléket az ajtótömítésről, ha szükséges.

**5** Szerelje vissza a szűrőt.

Ügyeljen arra, hogy ujjai ne akadjanak be a szűrőfedélbe.

# TISZTÍTSA MEG A HŐSZIVATTYÚ SZŰRŐJÉT

A szűrő tisztításakor víz folyhat ki. Javasoljuk, hogy helyezzen egy nedvszívó kendőt a padlóra.

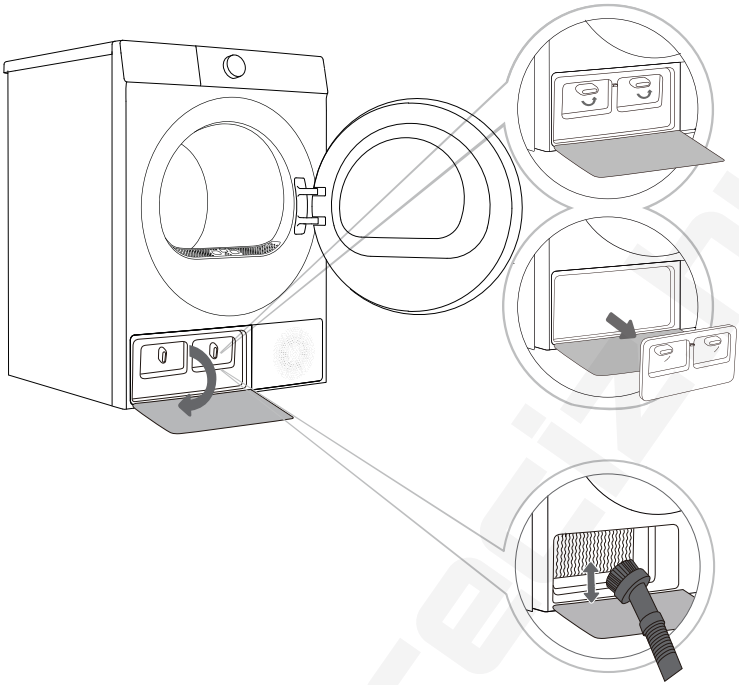

**1** Nyomja meg a hőcserélő ajtajának bilincsét a bal alsó oldalon az ajtófedél kinyitásához.

**2** Forgassa el a belső ajtófedél zárgombját nyitott helyzetbe.

**3** Ha bizonyos idejű használat után por van a hőcserélőn, kérjük, használjon porszívót, puha kefét vagy más eszközt a por eltávolításához. A hőcserélő a hőszivattyú szűrőjének eltávolítása után látható. Finoman ecsetelje át a fémrészeket az ecsettel, és az ecset csak fentről lefelé mozgatható. A túlzott erőbehatás károsíthatja vagy meghajlíthatja a fémlemezt. Ne érintse meg közvetlenül a kezével a hőcserélőt, hogy elkerülje a sérülést.

**4** Helyezze vissza a belső ajtófedelet az eredeti pozíciójába, és zárja be a zárgombot, majd csukja be a hőcserélő ajtajának fedelét.

Ne érintse meg puszta kézzel a hőcserélő belső fémrészeit, hogy elkerülje a karcolásokat. A hőcserélő tisztításakor viseljen megfelelő védőkesztyűt.

A hőcserélő fémlemezeinek nem megfelelő tisztítása az eszköz maradandó károsodását okozhatja. Ne nyomja meg a fémlemezt kemény tárgyakkal (például a porszívó műanyag csövével stb.).

Javasoljuk, hogy a hőcserélőt legalább 20 szárítási programonként tisztítsa meg.

# ÜRÍTSE KI A KONDENZVÍZDOBOZT

Ha a kondenzvízdoboz megtelt, a szárítási program automatikusan szünetel. Kövesse az alábbi lépéseket a kondenzvízdoboz kiürítéséhez.

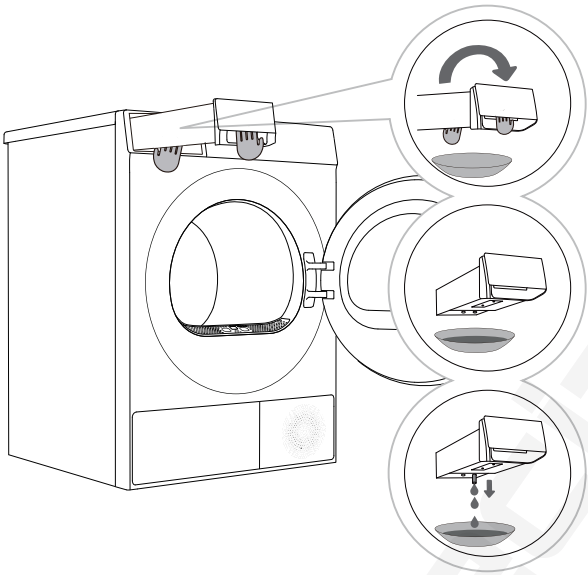

**1** Húzza ki a kondenzvízdobozt (mindkét kezét használva, az ábra szerint).

**2** Fordítsa fejjel lefelé a kondenzvízdobozt egy mosdókagyló, mosogató vagy bármilyen megfelelő edény fölött.

**3** Ürítse ki a kondenzvízdobozt.

**4** Helyezze vissza a kondenzvízdobozt az eredeti helyére.

- Minden szárítási ciklus után ürítse ki a kondenzvízdobozt.
- A kondenzvízdobozból kifolyó víz nem ivóvíz. Kellő szűrés után vasaláshoz használható.
- Ne adagoljon vegyszereket vagy illatanyagokat a kondenzvízdobozba.

# ADJON VIZET A GŐZÖLŐ FUNKCIÓHOZ, ÉS TISZTÍTSA MEG A SZŰRŐT

Ha a programot a Steam (Gőz) funkcióval használja, gondoskodnia kell arról, hogy elegendő víz legyen a víztartályban a gőzképződéshez. Kérjük, adjon hozzá tiszta vizet (kb. 500 ml) az első használathoz. Ha a vízhiány ikon „ ” megjelenik, használjon csúcsos végű edényt tiszta víz hozzáadásához az alábbiak szerint.

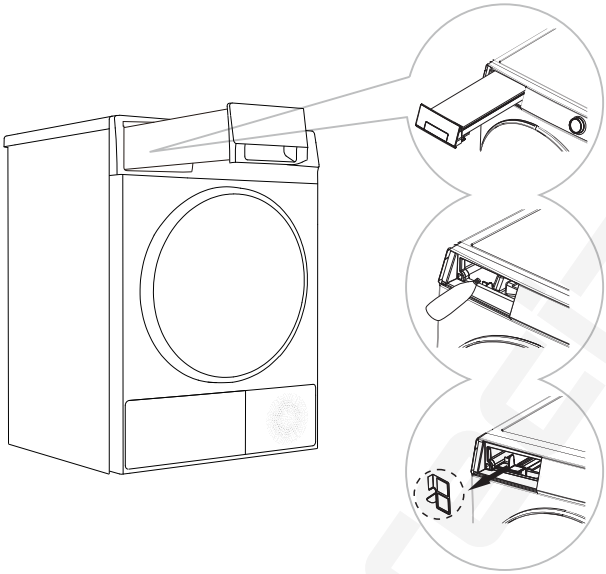

**1** Húzza ki a kondenzvízdobozt.

**2** Egy csúcsos végű tartály segítségével fecskendezzen be körülbelül 500 ml tiszta vizet a víztartályba.

**3** Nyúljon be az ujjaival, és fogja meg alul a víztartály szűrőjét, vegye ki, tisztítsa meg, majd helyezze vissza a helyére.

A kondenzvízdoboz szűrője hosszú távú használat után eltömődhet szennyeződésekkel; havonta egyszer ajánlott kitisztítani.

# TISZTÍTSA MEG AZ AJTÓTÖMÍTÉST

Rendszeresen ellenőrizze az ajtótömítést; szükség esetén nedves ruhával tisztítsa meg.

Használat után kissé nyissa ki az ajtót a szellőzés és a szárítás érdekében.

# TISZTÍTSA MEG A BURKOLATOT

**Mielőtt megtisztítaná a burkolatot, kérjük, győződjön meg arról, hogy leválasztotta a készüléket az elektromos hálózatról.**

Puha, nedves ruhával tisztítsa meg a készülék külső burkolatát és paneljét. Ezután törölje szárazra őket egy puha, száraz ruhával.

Ne használjon oldószereket, súroló hatású tisztítószereket vagy olyan tisztítószereket, amelyek károsíthatják a készüléket (kérjük, tartsa be a tisztítószer gyártójának ajánlásait és figyelmeztetéseit).

Törölje le a dobajtót egy nedves ruhával, majd törölje szárazra egy puha, száraz ruhával.

Ne használjon túl sok vizet a készülék tisztításához.

# HIBAELHÁRÍTÁS

A készülék különféle automatikus biztonsági funkciókkal van ellátva, amelyek biztosítják, hogy a hibák időben észlelhetők legyenek, és hatékony biztonsági ellenintézkedéseket lehessen kezdeményezni. Ezek a hibák általában kisebbek, és nagyon rövid idő alatt kiküszöbölhetők.

Ha a készülék nem tud üzemszerűen működni, a kijelzőn rendellenes információk jelennek meg. Kérjük, olvassa el a figyelmeztető tartalmat, és tegyen megfelelő intézkedéseket.
**Ha a hiba azután is fennáll, hogy a javasolt elhárítási módszer szerint saját maga kezelte, kérjük, lépjen kapcsolatba az értékesítés utáni szolgálattal.**
Ha a felhasználó maga végez karbantartást, vagy nem gyártói szervizszemélyzetet alkalmaz, minden következményt a felhasználó visel.

| Hibajelenség | Ajánlott megoldási módszerek |
|---|---|
| **A készüléket nem lehet bekapcsolni** | ◇ Ellenőrizze a tápellátás kapcsolatát.<br>◇ Ellenőrizze, hogy megnyomták-e a Start/Pause (Start/Szünet) gombot.<br>◇ Ellenőrizze, hogy az ajtó megfelelően zárva van-e.<br>◇ Ellenőrizze, hogy kiolvadt-e egy biztosíték, kioldott-e egy megszakító, vagy történt-e áramszünet. |
| **A készülék nem tud elindulni** | ◇ Ellenőrizze, hogy a programbeállítások helyesek-e.<br>◇ Ellenőrizze, hogy vannak-e ruhadarabok a dobban. |
| **A szárítási idő túl hosszú** | ◇ Ellenőrizze, hogy a programbeállítások helyesek-e.<br>◇ Ellenőrizze, hogy nincs-e túl sok ruha összegabalyodva egy csomóba.<br>◇ Ellenőrizze a szűrő tisztaságát.<br>◇ Néhány program szárítás után hűtési folyamatot tartalmaz. |
| **Gyenge szárító hatás** | ◇ Ellenőrizze, hogy a ruhák ki lettek-e mosva és centrifugálva.<br>◇ Ellenőrizze, hogy a programbeállítások helyesek-e.<br>◇ Ellenőrizze, hogy a ruha mennyisége nem túl sok-e.<br>◇ Ellenőrizze, hogy a ruhák megfelelően vannak-e szétválogatva, és hogy a könnyen száradó ruhák nincsenek-e összekeveredve a lassan száradó ruhákkal.<br>◇ Ellenőrizze, hogy nincs-e túl sok nehéz ruhadarab.<br>◇ Ellenőrizze, hogy a szűrő tiszta-e. |
| **A kijelzőn megjelenő hátralévő idő megáll vagy ugrik** | ◇ A hátralévő idő a ruházat típusától, súlyától, nedvességtartalmától és a környezeti körülményektől függően változhat; ez normális jelenség. |
| **Gyűrött ruha** | ◇ A ruhák szárítási ideje túl hosszú; próbálja lerövidíteni a szárítási időt.<br>◇ A ruhadarabok túl sokáig maradtak a szárítógépben a program befejezése után. |
| **A készüléken megjelenített programfutási idő eltér a program tényleges futási idejétől** | ◇ A ruhák megszáradásakor automatikusan leálló programok esetében a megjelenített szárítási időtartam a szabványos környezet, a kezdeti mosási nedvességtartalom, a betöltött mennyiség és az anyagtípus alapján kerül kiszámításra. A szárítási idő automatikusan igazodik a körülmények változásához. A tényleges idő és a kijelzett idő közötti különbség normális, ez biztosítja a legjobb szárítási hatást. |

A külső tényezők által okozott hibákra vagy problémákra (például villámcsapás, elektromos hálózati meghibásodás, természeti katasztrófák stb.) nem terjed ki a garancia.

| Hibajelenség | Ajánlott megoldási módszerek |
|---|---|
| **A készülék túl hangos** | ◇ Keressen érméket, kilazult gombokat, szögeket és egyéb tárgyakat, és azonnal távolítsa el őket.<br>◇ Ellenőrizze a szöszszűrőt. Távolítson el minden olyan tárgyat, amely a szöszszűrő belsejében ragadt.<br>◇ Győződjön meg arról, hogy a szárítógép vízszintesen áll, és szilárdan áll a padlón.<br>◇ A szárítás zúgással járhat a dobon és a ventilátoron átáramló levegő miatt. Ez normális jelenség. |
| **A ruhák összemennek** | ◇ A ruhaápolási utasításokat nem tartják be. Használjon alacsony hőfokú vagy hőkezelés nélküli beállítást. |
| **A ruhákon szösz marad** | ◇ A szöszszűrőt nem tisztították meg megfelelően.<br>◇ A ruhák nincsenek megfelelően szétválogatva.<br>◇ Egyes szövetek erősebben szöszölnek, és ezeket külön kell szárítani azoktól a textíliáktól, amelyekre könnyen tapad a szösz.<br>◇ Zsebekben maradt papírzsebkendő, papír stb. |
| **A készüléknek szaga van** | ◇ A szagot a készülék belsejéhez rögzített gumianyag okozza. Ez a fajta szag a gumi saját szaga, és a készülék többszöri használata után automatikusan eltűnik.<br>◇ A ruhák mosásakor a mosószert a gyártó ajánlásainak megfelelően használja. Ha a mosószert túlzott mértékben, nem az ajánlásoknak megfelelően használja, a fel nem oldódott mosószer felhalmozódhat a ruhákon, és szagot okozhat.<br>◇ A ruhákon szagokat érezhet, ha a ruhákat szárítás után a készülékben, vagy mosás után a mosógépben hagyták. A szárítási vagy a mosási ciklus végén azonnal vegye ki a ruhákat.<br>◇ Győződjön meg róla, hogy ugyanazt a szagot érzi-e a mosógépben. Ha igen, tisztítsa meg a mosógép belsejét a mosógép használati útmutatója alapján.<br>◇ **Mindig ügyeljen mindkét szöszszűrő tisztán tartására. Ha a szárítás után maradt maradvány a szöszszűrőben, az szagokat okozhat. És a tisztítás után teljesen szárítsa meg a szöszszűrőt.** |
| **A készülék áramkimaradás után azonnal be van kapcsolva és el van indítva, de nem működik** | ◇ **A program felfüggesztésekor a beállított funkciók nem módosíthatók. Ha működés közben módosítani kell a programot vagy a funkciót, vagy működés közben ki van kapcsolva a tápellátás, és a tápellátást újra be kell kapcsolni, válassza ki a kívánt programot és funkciót, és azután indítsa el.** |

# HIBAKÓDOK ÉS HIBAELHÁRÍTÁS

Ha a készülék nem működik rendesen, és a kijelzőn a következő kód jelenik meg, akkor az nem feltétlenül hiba. Kérjük, olvassa el a hibakódban szereplő tartalmat, és tegye meg a megfelelő intézkedéseket.

Egyes hibakódok csak bizonyos modellekre vonatkoznak. A tényleges riasztás kijelzése az adott modelltől függ.

| Probléma / Hiba | Leírás | Megoldás |
|---|---|---|
| **F50/F51** | **Rendellenes érzékelő** | Kérjük, vegye fel a kapcsolatot az értékesítés utáni szolgálattal. |
| **F21** | **Rendellenes kijelzőpanel és tápáramköri lap** | Kapcsolja ki a készüléket, és indítsa újra. Nyomja meg ismét a „Start/Pause” (Start/Szünet) gombot Ha a rendellenesség nem szűnik meg, kérjük, lépjen kapcsolatba az értékesítés utáni szolgálattal. |
| **F22** | **Rendellenes kijelzés, a motorvezérlő áramköri lap és a tápáramköri lap** | Kapcsolja ki a készüléket, és indítsa újra. Nyomja meg ismét a „Start/Pause” (Start/Szünet) gombot Ha a rendellenesség nem szűnik meg, kérjük, lépjen kapcsolatba az értékesítés utáni szolgálattal. |

# SZERVIZ

### Mielőtt szervizszerelőt hívna

Amikor felveszi a kapcsolatot a szervizközponttal, kérjük, először adja meg készüléke modelljét.

Az olyan információk, mint a modell, kód/azonosító, típus és sorozatszám, a készülék adattábláján találhatók.

⚠ Hiba esetén csak az arra jogosult gyártó által jóváhagyott pótalkatrészeket használjon.

A készülék hibás csatlakoztatása vagy nem megfelelő használata miatt szükségessé váló javítások, illetve garanciális igények nem tartoznak a garancia hatálya alá. Ebben az esetben a karbantartási költségeket a felhasználó viseli.

# HASZNÁLATI JAVASLATOK

A szárítás leggazdaságosabb módja az ajánlott ruhamennyiség szárítása minden tételben (lásd PROGRAMTÁBLÁZAT).

Különösen kényes, esetleg deformálódó anyagból készült textíliák szárítása nem ajánlott.

A mosási ciklusban nem szükséges kondicionálót használni, mivel a ruhanemű a szárítógépben történő szárítás után puha és sima lesz. A szárítási idő rövidebb és az energiafogyasztás is alacsonyabb lesz, ha a ruhadarabokat szárítás előtt alaposan kicsavarják vagy centrifugálják.
A megfelelő szárítási program kiválasztásával elkerülheti a ruhanemű túlszárítását, valamint a vasalással vagy az anyag zsugorodásával kapcsolatos problémákat.

A szűrők rendszeres tisztítása optimális száradási időt és minimális energiafogyasztást eredményez.

Kisebb mennyiségű ruhanemű vagy egyes darabok szárításakor előfordulhat, hogy az érzékelő nem érzékeli a ruhanemű tényleges nedvességszintjét. Ilyen esetekben ajánlatos kisebb ruhaneműket vagy kisebb mennyiségeket szárazabb ruhákhoz való szárítóprogramokkal vagy az időzített programmal szárítani.

# HULLADÉKKEZELÉS



**A csomagolás környezetbarát anyagokból készül, és újrahasznosítható, újra felhasználható, feldolgozható vagy megsemmisíthető a környezet károsítása nélkül. Ebből a célból a csomagolóanyagok megfelelő címkékkel vannak ellátva.**

**Ez az ikon a terméken vagy a csomagolásán azt jelzi, hogy ezt a terméket nem lehet háztartási hulladékként eldobni. Kérjük, adja le ezt a terméket az elektromos és elektronikai berendezések újrahasznosítására szolgáló gyűjtőhelyen.**

**Amikor a készülék eléri élettartama végét, és le kell selejtezni, kérjük, távolítsa el az összes tápkábelt, semmisítse meg az ajtózárakat és a kapcsolókat, hogy megakadályozza az ajtó bezáródását.**

**Gyermekek vagy kis állatok bezáródhatnak a készülékbe, ami veszélyt okozhat.**

**Győződjön meg arról, hogy ezt a terméket megfelelően kezelik, és kerülje a nem megfelelő hulladékelhelyezési intézkedéseket e termék esetében, mivel ez segít megelőzni a környezetre és az emberi egészségre gyakorolt lehetséges negatív hatásokat. A termék újrahasznosításával kapcsolatos további információkért kérjük, forduljon helyi önkormányzatához, háztartási hulladékkezelési központjához vagy ahhoz az üzlethez, ahol a terméket vásárolta.**

# PROGRAMTÁBLÁZAT

## Programutasítások

A táblázat a különböző töltetekkel és a mosógéppel való centrifugálás után tesztelt ruhanemű szárításának energiafogyasztását és időértékeit mutatja.
Az alábbiakban megadott fogyasztási értékekre az alábbi követelmények vonatkoznak.

| | |
|---|---|
| Belépő levegő hőmérséklete | szobahőmérséklet |
| Belépő levegő páratartalma | 50–60% |
| Szárítási hőmérséklet | Normál |

| Program | Névleges befogadó-képesség (kg) | Centrifugálás (ford./perc) | A program hozzáve-tőleges fogyas-ztása (kWh)* | A program hozzáve-tőleges időtartama (óra:perc)* | Végső nedvesség-tartalom (%) |
|---|---|---|---|---|---|
| Eco | 10 | / | 1,33 | 4:59 | 1,50 |
| Synthetics Extra Dry (Műszálas, extra szárítás) | 5 | 1000 | 0,78 | 1:30 | 0,50 |
| Synthetics Iron (Műszálas, vasaláshoz) | 5 | 1000 | 0,64 | 1:16 | 5,00 |
| Cotton Extra Dry (Pamut, extra szárítás) | 10 | 1000 | 1,84 | 3:47 | 0,50 |
| | 5 | 1000 | 1,02 | 2:13 | 0,50 |
| Cotton Iron (Pamut, vasaláshoz) | 10 | 1000 | 1,40 | 2:50 | 10,00 |
| | 5 | 1000 | 0,86 | 1:36 | 10,00 |
| Delicates Extra Dry (Kényes anyag, extra szárítás) | 1 | 1000 | 0,45 | 1:09 | 0,50 |

1. Az Eco programtól eltérő programokra megadott értékek csak tájékoztató jellegűek.
2. Az Eco program alkalmas nedves pamutruhák szárítására, és ez a program szolgál az EU ökodizájn-szabályozásnak való megfelelés értékelésére.
3. Az Eco program energiafogyasztás szempontjából a leghatékonyabb program a nedves pamut ruhanemű szárításához.
4. A háztartási szárítógép legfeljebb a gyártó által az adott programokra megadott maximális befogadóképességéig való feltöltése hozzájárul az energiamegtakarításhoz.
5. Az Eco program teljes tölteténél a szárítási ciklus levegőben terjedő akusztikus zajkibocsátása: 64 dB.
6. A termékinformáció és a QR-kód szerepel az energiafogyasztási címkén; a termékregisztrációs információ a QR-kód beolvasásával érhető el.
7. A kikapcsolt üzemmód energiafogyasztása 0,5 W. Az automatikus kikapcsolási módba kapcsolás ideje: 10 perc.

A ruhanemű fajtájának és mennyiségének, a centrifugálásnak, a tápfeszültség ingadozásának, valamint a környezeti hőmérsékletnek és páratartalomnak az eltérései miatt a felhasználónál mért értékek eltérhetnek a táblázatban megadott értékektől.

Fenntartjuk a jogot a használati utasítás bármilyen módosítására és hibájára.

Hisense

life reimagined

prezz.hu

2493376-X08064467A