Electrolux

electrolux.com/register

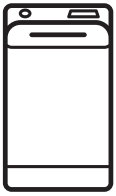

EW6T327E

BG	Ръководство за употреба | **Перална машина**	**2**
ET	Kasutusjuhend | **Pesumasin**	**39**
HU	Használati útmutató | **Mosógép**	**71**
LV	Lietošanas instrukcija | **Veļas mašīna**	**106**
LT	Naudojimo instrukcija | **Skalbyklė**	**139**

precíz.hu

Добре дошли в Electrolux! Благодарим Ви, че избрахте нашия уред.



В нашето желание да бъдем устойчиви, намаляваме употребата на хартия и предоставяме пълните ръководства за потребителя онлайн. Ще получите достъп до Вашето пълно ръководство за потребителя на **electrolux.com/manuals**



Вижте съвети за употреба, брошури, отстраняване на неизправности и информация за сервиз и ремонт на **electrolux.com/support**



Купете аксесоари, консумативи и оригинални резервни части за Вашия уред на **electrolux.com/shop**

Запазваме си правото на изменения.

СЪДЪРЖАНИЕ

1. ИНСТРУКЦИИ ЗА БЕЗОПАСНОСТ....2
2. ИНФОРМАЦИЯ ЗА БЕЗОПАСНОСТ....4
3. ОПИСАНИЕ НА ПРОДУКТА....7
4. ТЕХНИЧЕСКА ИНФОРМАЦИЯ....8
5. ИНСТАЛАЦИЯ....8
6. КОНТРОЛЕН ПАНЕЛ....12
7. ВЪРТЯЩО КОПЧЕ И БУТОНИ....14
8. ПРОГРАМИ....17
9. НАСТРОЙКИ....21
10. ЕЖЕДНЕВНА УПОТРЕБА....22
11. ГРИЖА И ПОЧИСТВАНЕ....25
12. СТОЙНОСТИ НА ПОТРЕБЛЕНИЕ....30
13. БЪРЗО РЪКОВОДСТВО....32
14. КОДОВЕ НА АЛАРМА И ВЪЗМОЖНИ НЕИЗПРАВНОСТИ....36
15. ОПАЗВАНЕ НА ОКОЛНАТА СРЕДА....38

1. ⚠ ИНСТРУКЦИИ ЗА БЕЗОПАСНОСТ



Преди да започнете инсталиране и експлоатация на този уред, прочетете внимателно предоставените инструкции. Производителят не носи отговорност за наранявания или повреди в резултат от неправилен монтаж или употреба. Винаги дръжте инструкциите на безопасно и достъпно място за справка в бъдеще.

1.1 Безопасност за деца и лица в уязвимо положение

- Този уред може да бъде използван от деца над 8-годишна възраст, както и от лица с намалени физически, сетивни и умствени възможности или от лица без опит и познания, само ако те са под наблюдение или бъдат инструктирани относно безопасната употреба на уреда и разбират възможните рискове.
- Деца между 3- и 8-годишна възраст и хора с тежки или комплексни увреждания трябва да се държат далеч от уреда, освен ако не са под постоянно наблюдение.
- Деца под 3-годишна възраст трябва да се държат далеч от уреда, освен ако не са под постоянно наблюдение.
- Децата трябва да бъдат под наблюдение, за да се гарантира, че не си играят с уреда.
- Дръжте всички опаковки далече от деца и изхвърлете опаковките по местните правила.
- Пазете препаратите далеч от деца.
- Пазете децата и домашните любимци далеч от уреда, когато вратата е отворена.
- Ако уредът има устройство за детска безопасност, то трябва да се активира.
- Деца не трябва да извършват почистване или поддръжка на уреда, когато са без надзор.

1.2 Обща безопасност

- Този уред е предназначен само за артикули, подходящи за машинно пране в домашни условия.
- Този уред е предназначен за домашна употреба в затворени помещения.
- Този уред може да се използва в офиси, стаи в хотел, стаи в мотел, къщи за гости и други подобни места за настаняване, където това използване не надвишава (средно) нивото на домашна употреба.
- Не променяйте предназначението на уреда.

- Максималното зареждане на уреда е 7 кг. Не превишавайте обема за максимално зареждане за всяка програма (вижте глава „Програми“).
- Налягането на водата, постъпваща мрежата, трябва да е между 0,5 бар (0,05 MPa) и 10 бар (1,0 MPa).
- Вентилационният отвор в основата не бива да бъде покриван от килим или други постелки за под.
- Уредът трябва да е свързан към водопровода с новопредоставения комплект маркучи или други такива, предоставени от оторизирания сервизен център.
- Не използвайте стари меки връзки.
- Ако захранващият кабел е повреден, той трябва да се смени от производителя, негов оторизиран сервизен център или квалифицирано лице, за да се избегне опасност.
- Преди извършване на поддръжка на уреда, изключете го и извадете щепсела от контакта.
- Не почиствайте уреда чрез пръскане с вода под налягане и/или пара.
- Почистете уреда с влажна кърпа. Използвайте само неутрални препарати. Не използвайте абразивни кърпи, разтворители или метални предмети.

2. ИНФОРМАЦИЯ ЗА БЕЗОПАСНОСТ

2.1 Инсталиране

ⓘ

Инсталацията трябва да отговаря на съответните национални разпоредби.

- Извадете всички опаковки и болтове за превозване, включително гумената втулка с пластмасов разделител.
- Дръжте транзитните болтове на сигурно място. Ако уредът ще се мести в бъдеще, те трябва да се монтират отново, за да се заключи барабана и да се предотврати вътрешно нараняване.
- Винаги внимавайте, когато местите уреда, тъй като е тежък. Винаги използвайте предпазни ръкавици и затворени обувки.
- Следвайте инструкциите за инсталиране, приложени към уреда.
- Не монтирайте и не използвайте повреден уред.
- Не инсталирайте и не използвайте уреда, когато температурата може да е по ниска от 0°C или когато е изложен на атмосферни влияния.
- Подът, където ще се монтира уредът, трябва да е равен, стабилен, устойчив на топлина и чист.
- Уверете се, че има циркулация на въздух между уреда и пода.
- Когато уредът е поставен в постоянното си положение, проверете дали е

напълно нивелиран с помощта на нивелир. Ако не е, наместете крачетата.
- Не инсталирайте уреда директно над отточния канал.
- Не пръскайте вода върху уреда и не го излагайте на прекомерна влажност.
- Не монтирайте уреда там, където капакът на уреда не може да се отвори напълно.
- Не поставяйте контейнер за събиране на евентуален теч на вода под уреда. Свържете се със Оторизиран сервизен център, за да проверите кой аксесоар може да използвате.

2.2 Електрическо свързване

⚠ ВНИМАНИЕ!

Риск от пожар или токов удар.

- ПРЕДУПРЕЖДЕНИЕ: Този уред е предназначен за монтаж / свързване към заземителна връзка в сградата.
- Винаги използвайте правилно инсталиран, устойчив на удари контакт.
- Уверете се, че параметрите на табелката с технически данни са съвместими с електрическите данни на ел. мрежата.
- Не използвайте разклонители или адаптери с много входове.
- Не повреждайте захранващия щепсел или захранващия кабел. Ако е необходима смяна на захранващия кабел, това трябва да се извърши от наш Оторизиран сервизен център.
- Включете захранващия щепсел към контакта само в края на инсталацията. Уверете се, че щепселът за захранване е достъпен след монтаж.
- Не пипайте захранващия кабел или щепсела с мокри ръце.
- Не изключвайте уреда, като дърпате от захранващия кабел. Винаги издърпвайте щепсела на захранването.

2.3 Свързване към водопровод

- Температурата на входната вода не трябва да надвишава 25 °C.
- Не причинявайте щети на маркучите за вода.
- Преди свързване с нови тръби, неизползвани дълго време, по които са правени ремонти или са прикачени нови устройства (водомери, и т.н.), оставете водата да тече, докато не се избистри.
- Уверете се, че няма видими течове по време на и след първото използване на уреда.
- Не използвайте маркуч за удължаване, ако маркучите за подаване на вода са твърде къси. Свържете се с оторизирания сервизен център за подмяна на маркучите за подаване на вода.
- Докато разопаковате уреда е възможно да видите вода да се излива от източващия маркуч. Това се дължи на тестването на уреда с използване на вода в завода.
- Можете да удължите маркуча за оттичане до максимум 400 см. Свържете се с оторизирания сервизен център за другия маркуч за оттичане и удължителя.
- Уверете се, че има достъп до крана след инсталацията.
- Затворете крана за вода след всяко използване на уреда.

2.4 Използване

⚠ ВНИМАНИЕ!

Опасност от нараняване, токов удар, пожар, изгаряне или повреда на уреда.

- Следвайте инструкциите върху опаковката на препарата.
- Не поставяйте запалими продукти или предмети, които са намокрени със запалими продукти, в близост до уреда или върху него.
- Не перете платове, които са силно замърсени с масло, грес или други мазни вещества. Това може да повреди гумените части на уреда. Изпирайте предварително тези тъкани на ръка, преди да ги заредите в уреда.
- Не използвайте аромати за пране, за да избегнете риска от повреждане на пластмасовите и гумени части на уреда.

- Уверете се, че всички метални предмети са свалени от прането.

2.5 Обслужване

- За поправка на уреда се свържете с оторизирания сервизен център. Използвайте само оригинални резервни части.
- Моля, имайте предвид, че собственоръчната поправка или поправката, която не е извършена от специалист, може да има последици, свързани с безопасността и да анулира гаранцията.
- Следните резервни части са налични в рамките на поне 10 години след като моделът е спрян от производство: мотор и четки за мотор, трансмисия между мотор и барабан, помпи, амортисьори и пружини, барабан за измиване, главина на барабан и съответните лагери, нагреватели и нагряващи елементи, вкл. термопомпи, тръби и съответното оборудване, като маркучи, клапани, филтри и спиращи водата клапани, печатни платки, електронни дисплеи, клавишни превключватели, термостати и датчици, софтуер и фирмуер, вкл. зануляване на софтуер, врата, панти за врата и уплътнители, други уплътнители, комплект за заключване за врата, пластмасова периферия, като дозатор за миещ препарат. Периодът може да е по-дълъг за Вашата страна. За повече информация, моля, посетете нашия уебсайт.
- Моля, имайте предвид, че някои от тези резервни части са налични само за професионални техници и не всички резервни части са подходящи за всички модели.
- Относно лампата(ите) в продукта и резервните лампи, продавани отделно: Тези лампи са предназначени да издържат на екстремни физически условия в домакинските уреди, като температура, вибрации, влажност или са предназначени да сигнализират информация за експлоатационното състояние на уреда. Те не са предназначени за използване по друг начин и не са подходящи за осветяване на помещения в дома.

2.6 Изхвърляне

⚠ ВНИМАНИЕ!

Риск от нараняване или задушаване.

- Изключете уреда от електрозахранването и водоподаването.
- Извадете захранващия електрически кабел в близост до уреда и го изхвърлете.
- Премахнете дръжката на вратичката, за да предотвратите заклещването на деца или домашни любимци в барабана.
- Изхвърлете уреда в съответствие с местните изисквания за изхвърляне на "Отпадъци от електрическо и електронно оборудване (OEEO)".

3. ОПИСАНИЕ НА ПРОДУКТА

3.1 Преглед на уреда

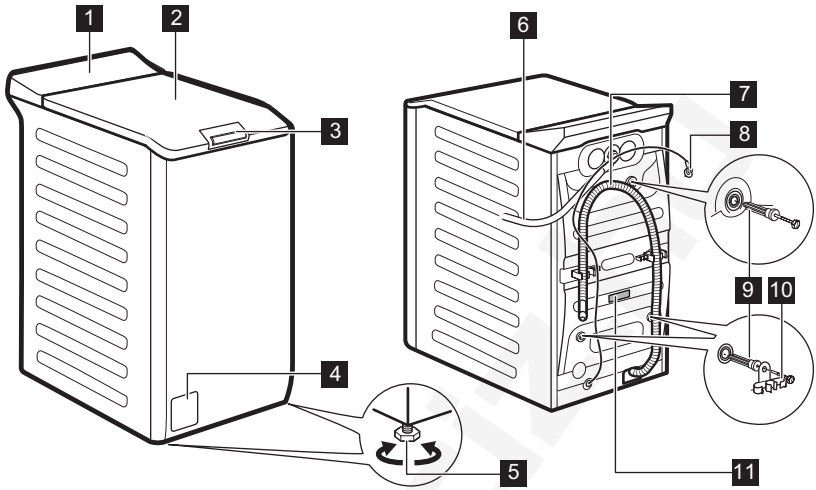

1 Контролен панел
2 Капак
3 Дръжка на капака с натискане
4 Филтър на помпата за източване на водата
5 Крачета за изравняване на уреда
6 Входящ маркуч
7 Маркуч за оттичане
8 Захранващ кабел
9 Транспортни болтове
10 Опора на маркуча
11 Табелка с технически данни

Информация за регистриране на продукта.

Табелката с основните данни показва:
(**A**) името на модела, (**B**) номер на продукта, (**C**) електрически характеристики, (**D**) сериен номер, (**E**) ниво на производство.

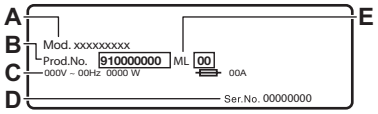

Информационният етикет съобщава:
A) името на модела, (**B**) номер на продукта, (**C**) сериен номер.

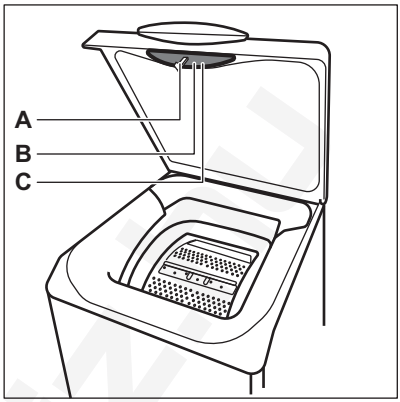

4. ТЕХНИЧЕСКА ИНФОРМАЦИЯ

Размер	Ширина/ Височина/ Обща дълбочина	39,7 см /90,8 см /59,9 см
Електрическо свързване	Напрежение Приблизителна мощност Бушон Честота	230 V 2100 W 10 A 50 Hz
Ниво на защита срещу проникване на твърди частици и влага, осигурено от защитното покритие, освен когато нисковолтовото оборудване няма защита срещу влага		IPX4
Налягане на водоподаването	Минимално Максимално	0,5 бар (0,05 MPa) 10 бар (1,0 MPa)
Водоснабдяване **1)**.		Студена вода
Максимално зареждане	Памук	7 кг

1) Свържете маркуча за водоснабдяване към кран с резба 3/4" цола

5. ИНСТАЛАЦИЯ

⚠ **ВНИМАНИЕ!**
Вж. глава "Безопасност".

5.1 Разопаковане и позициониране

Схема за разопаковане и позициониране в следните схеми:

1.

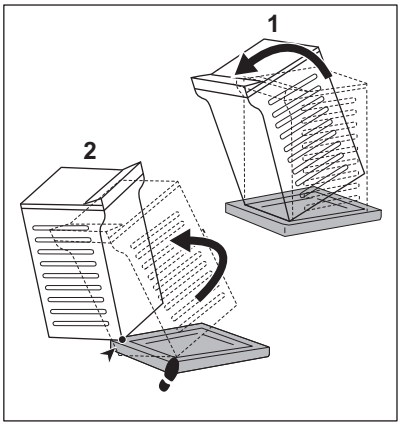

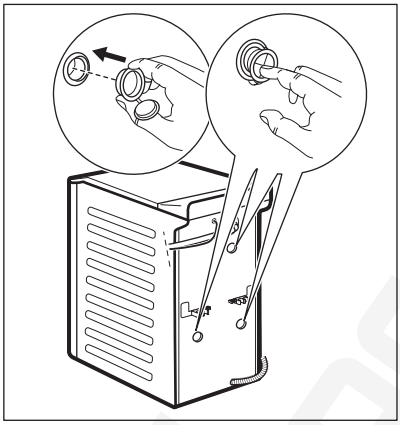

2.

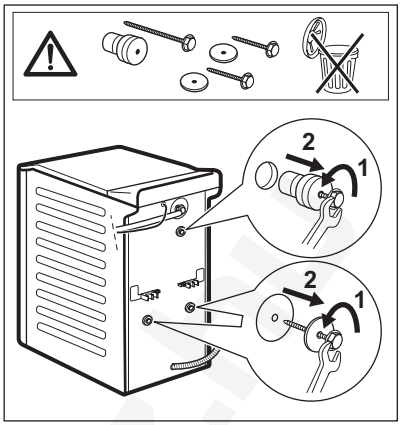

4.

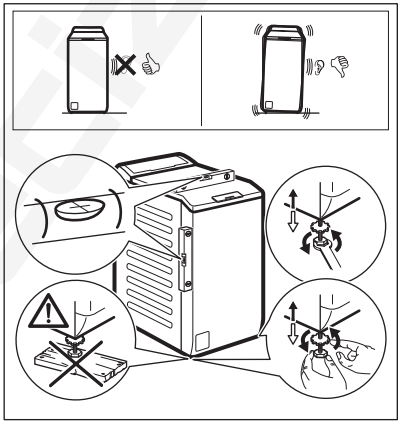

⚠ ВНИМАНИЕ!

Настройте уреда, както е правилно, за да предотвратите вибрации, шум и движение на уреда по време на работа. Не поставяйте картон, дървени или подобни материали под крачетата на уреда, за да регулирате нивото. Уверете се, че килимите не пречат на циркулацията на въздуха под уреда. Уверете се, че уредът не докосва стената или други устройства.

ⓘ

Препоръчваме Ви да запазите опаковките и транспортните болтове, в случай че Ви се наложи транспортиране на уреда.

5.2 Маркучът за подаване на вода

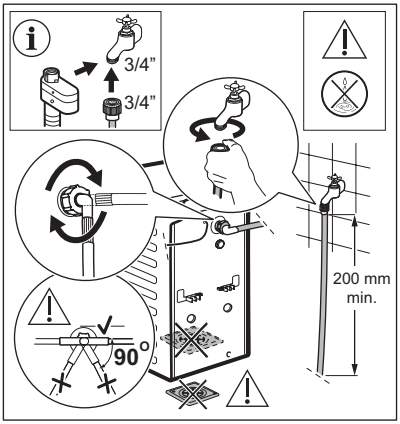

Аксесоарите, доставени с уреда, могат да варират в зависимост от модела.

Уверете се, че няма повреди по маркучите и няма течове от съединенията. Не използвайте маркуч за удължаване, ако маркучите за подаване на вода са твърде къси. Свържете се със сервизния център за информация относно подмяна на маркуча за подаване на вода.

⚠ ВНИМАНИЕ!

За намаляване на силите на странично движение поддържайте най-малко 200 мм прав участък от маркуча под връзката на крана.

Някои модели могат да съдържат маркуч за подаване на вода с устройство за спиране на водата. То предотвратява течове на вода в маркуча поради естественото му стареене.
Разделът в прозореца показва тази неизправност. Ако това се случи, затворете крана за вода и се свържете с оторизирания сервизен център за информация относно смяната на маркуча.

Подлежи на промяна на резервните части без предупреждение. Купете аксесоари от оторизиран доставчик.

5.3 Оттичане на вода

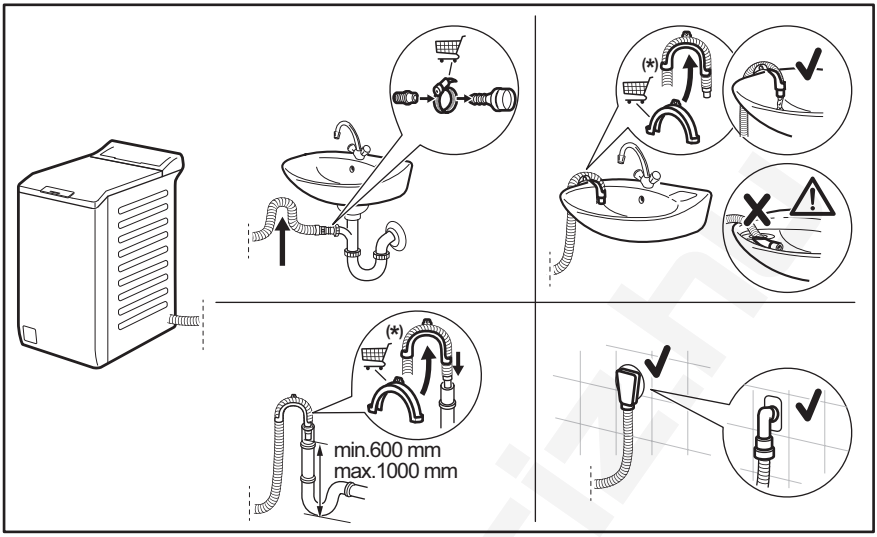

Подлежи на промяна без предизвестие.

Отводнителният канал трябва да е на височина не по-малка от 600 мм и не по-голяма от 1000 мм.
Можете да удължите маркуча за източване до максимум 4000 мм. Свържете се с оторизирания сервизен център за другия маркуч за оттичане и удължителя.

5.4 електрическо свързване

В края на монтажа можете да свържете захранващия кабел към контакта.

Табелата с етикети и глава „Технически данни“ указват необходимите електрически характеристики. Уверете се, че са съвместими с електрозахранването.

Проверете дали домашната Ви електроинсталация може да поеме максималното натоварване, което се изисква, като вземете под внимание и всички останали работещи електроуреди.

Свържете уреда към заземен контакт.

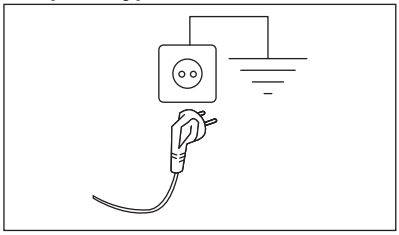

Когато уредът е инсталиран, захранващият кабел трябва да бъде лесно достъпен.

При необходимост от електрическо обслужване по монтажа на уреда, свържете се с нашия оторизиран сержизен център.

Производителят не носи никаква отговорност за щети или наранявания, поради неспазване на горните предпазни мерки.

6. КОНТРОЛЕН ПАНЕЛ

6.1 Описание на контролното табло

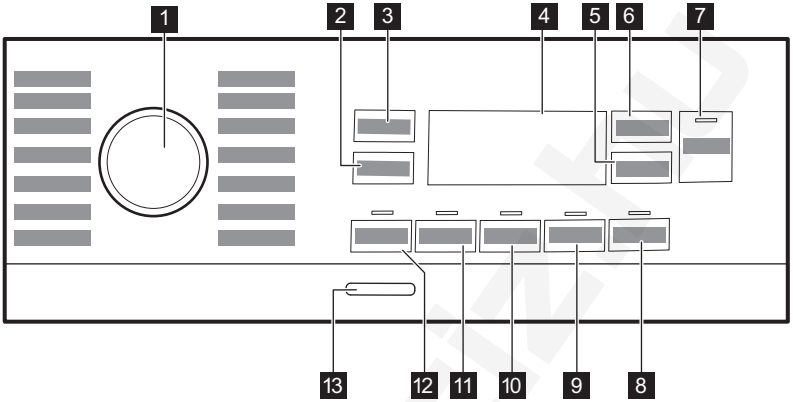

1. Програматор
2. Сензорен бутон Центрофуга
3. Сензорен бутон Темп.
4. Екран
5. Сензорен бутон Забавен старт
6. Сензорен бутон Управление на времето
7. Сензорен бутон Старт/Пауза
8. Сензорен бутон Easy Iron (Лесно гладене)
9. Сензорен бутон Екстра мекота
10. Сензорен бутон Допълнително изплакване
11. Сензорен бутон Петна
12. Сензорен бутон Предпране
13. Бутон Вкл./Изкл.

6.2 Екран

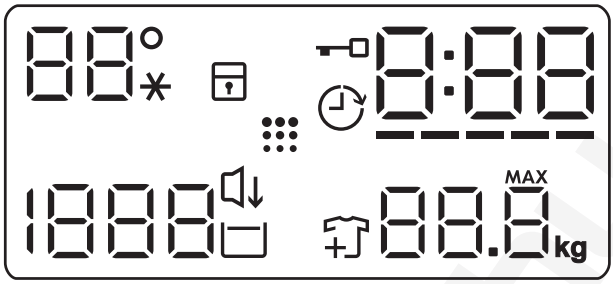

88° / --*	Температурната зона: Индикатор за температурата Индикатор за студена вода
	Индикатор за защитно заключване за деца.
	Индикатор за забавен старт.
	Индикатор за заключен капак.
0:00	Дигиталният индикатор може да показва: • Времетраене на програмата (напр., 2:40). • Отложен старт (напр. 2h). • Край на цикъла (0:00). • Код за предупреждение (напр., E20). • Индикация за общия брой работни часове на уреда. Вижте раздел „Брояч на часове работа“ в параграф „Настройки“ за повече подробности.

-----	Индикатор за „Управление на времето“.
88.8 MAX kg	Индикатор за тегло на количеството пране. Символът **MAX** мига, когато количеството пране надвишава максималното посочено пране за избраната програма.
	Добавете индикатор за дрехите. Свети в началото на фазата на пране, докато потребителят все още може да спре уреда и да добави повече дрехи пране.
	Индикатор за почистване на барабана.
	Индикатор Тиха.
	Индикатор за задържане на изплакването.
1888 / - - -	Зоната на центрофугата: Индикатор на скоростта на центрофугиране Индикатор за „Без центрофуга“. Центрофугирането е изключено.

7. ВЪРТЯЩО КОПЧЕ И БУТОНИ

7.1 Въведение

ⓘ

Опциите/функциите не са достъпни с всички програми за изпиране. Проверете съвместимостта между опциите/функциите и програмата за изпиране в "Таблица на програмите". Опция/функция може да се самоизключват и в този случай уредът не позволява да нагласяте несъвместимите опции/функции.

7.2 Вкл./Изкл. ⏻

Натиснете този бутон за няколко секунди, за да включите или изключите уреда. Чуват се два различни звукови сигнала, когато включвате или изключвате уреда.

Тъй като функцията "В готовност" автоматично деактивира уреда след няколко минути, за да намали консумацията на енергия, може да се наложи да активирате уреда отново.

7.3 Темп.

Когато изберете програма за пране, уредът автоматично предлага температура по подразбиране.

Натиснете този бутон неколкократно, докато на дисплея се появи желаната температурна стойност.

Когато на дисплея се покажат индикатори _ _ *, уредът не затопля водата.

7.4 Центрофуга

Когато нагласите програма, уредът автоматично избира разрешената скорост на центрофугиране по подразбиране. С тази опция можете да промените скоростта на центрофугиране по подразбиране.

Натиснете този бутон неколкократно, за да:

- **Намаляване скоростта на центрофугиране.** Дисплеят показва само скоростите на центрофугиране, които са налични за зададената програма.
- Допълнителни опции за центрофугиране **Без центрофугиране** – – –.
  Задайте тази опция, за да деактивирате всички фази на центрофугиране. Уредът извършва само фазата на източване от избраната програма за пране. Задайте тази опция за много деликатни тъкани. Фазата на изплакване използва повече вода за някои програми за пране
- Активирайте опция **Задържане на изплакването** ▭.
  Заключителното центрофугиране не е извършено. Водата от последното изплакване не се източва, за да се предпазят тъканите от намачкване. Програмата за пране спира, но в барабана все още има вода.
  На дисплея се показва индикаторът ▭. Вратичката остава заключена и барабанът се върти на еднакви периоди, за да намали намачкването. Трябва да източите водата, за да отключите капака.

  Ако докоснете бутон Старт/Пауза ▷||, уредът извършва фаза на центрофугиране и източва водата.

ⓘ

Уредът изпразва водата автоматично след около 18 часа.

- Активирайте опцията **Тиха** 🔉.
  Междинната и финалната фази на центрофугиране са подтиснати и програмата приключва с вода в барабана. Това минимализира намачкването.

  Дисплеят показва индикатора 🔉.
  Капакът остава заключен. Барабанът се върти често, за да се намали намачкването. Трябва да източите водата, за да отключите капака.

Тъй като програмата е много тиха, подходящо е да се пуска вечерно време, когато тарифите за електричество са по-ниски. При някои програми изплакванията се извършват с повече вода.

Ако докоснете бутон Старт/Пауза ▷||, уредът изпълнява единствената фаза на източване.

ⓘ

Уредът изпразва водата автоматично след около 18 часа.

7.5 Предпране

С тази опция можете да добавите фаза на предпране към програма за изпиране.

Съответният индикатор над сензорния бутон светва.

Използвайте тази опция, за да добавите фаза предпране на 30 °C преди фазата пране.

Тази опция се препоръчва за силно замърсено пране, особено ако съдържа пясък, прах, кал или други твърди частици.

ⓘ

Опцията може да удължи времетраенето на програмата.

7.6 Петна

Докоснете този бутон, за да добавите фазата за петна към програма.

Съответният индикатор над сензорния бутон светва.

Използвайте тази опция за изпиране на упорити петна, за да ги премахнете.

Когато зададете тази опция, поставете препарата за премахване на петна в отделението .

ⓘ

Тази опция увеличава времетраенето на програмата.
Тази опция не е налична при температура под 40°C.

7.7 Перманентно Допълнително изплакване

С тази опция можете да добавите няколко изплаквания, според избраната програмата за пране.

Използвайте тази опция за хора с алергии към остатъци от препарати и хора с чувствителна кожа. Допълнителната функционалност на тази опция създава възможност омекотителят за тъкани да бъде равномерно разпределен в прането и подобрява ефекта върху тъканите. Препоръчително е да използвате омекотителя за тъкани.

ⓘ

Тази опция увеличава времетраенето на програмата.

Съответният индикатор над сензорния бутон светва и остава постоянно включен по време на следващите цикли, докато тази опция не бъде деактивирана.

7.8 Перманентно Екстра мекота

Задайте опция, за да оптимизирате разпределянето на омекотител и да направите тъканите по-меки.

Препоръчва се, когато използвате омекотител за тъкани.

ⓘ

Тази опция увеличава продължителността на програмата.

Съответният индикатор над сензорния бутон светва и остава постоянно включен по време на следващите цикли, докато тази опция не бъде деактивирана.

7.9 Easy Iron (Лесно гладене)

Уредът внимателно измива и центрофугират прането, за да предотвратят намачкването му.

Този уред намалява скоростта на центрофугиране, използва повече вода и адаптира продължителността на програмата към типа пране.

Съответният индикатор светва.

7.10 Забавен старт

С тази опция може да отложите старта на програмата за по-удобно време.

Натиснете бутона неколкократно, за да зададете нужното отлагане. Времето се увеличава постепенно от 1 до 20 часа.

Дисплеят показва съответния индикатор и избраното отложено време. След докосване на бутона Старт/Пауза уредът започва обратно отброяване, а капакът се заключва.

7.11 Управление на времето

С тази опция можете да намалите времетраенето на програмата в зависимост от размера на прането и степента на замърсяване.

Когато зададете програма за пране, екранът показва времетраенето по подразбиране и ––––– тирета.

Докоснете бутон Управление на времето, за да намалите времетраенето на програмата според вашите нужди. На екрана се показва времетраенето на новата програма и съответният брой тирета, с който ще бъде съкратена:

–––– подходяща за пълно зареждане с нормално замърсени дрехи.

––– бърз цикъл за пълно зареждане с леко замърсени дрехи.

–– много бърз цикъл за непълно зареждане с леко замърсени дрехи (препоръчва се най-много половин зареждане).

– най-краткият цикъл за освежаване на малко количество пране.

Управление на времето е достъпно само с програмите в таблицата.

Индикатор	Cottons	Synthetics
––––– 1)	■	■
––––	■	■
–––	■	■
–– 2)	■	■
– 2)	■	■

1) Времетраене по подразбиране за всички програми.

2) Това ниво на опцията за Управление на времето не е налично при 90°C.

При някои уреди продължителността на програмата се намалява, без да се показват тирета.

7.12 Старт/Пауза

Докоснете бутона Старт/Пауза, за да стартирате или паузирате уреда или да прекъснете протичаща програма.

8. ПРОГРАМИ

8.1 Таблица на програмите

Програма Температура по подразбиране Температурен диапазон	Скорост на центрофугиране за справка Обхват на скоростта на центрофугата	Максимално количество за зареждане	Описание на програма (Вид пране и степен на замърсяване)
Eco 40-60 40 °C **1)**	1200 об./мин. (1200– 400 об./мин.)	7 кг	Бели и цветни памучни тъкани. Нормално замърсени дрехи. Консумацията на енергия намалява и времетраенето на програмата за пране се удължава и осигурява добри резултати от прането.
Cottons 40 °C 90 °C – студена вода	1200 об./мин. (1200– 400 об./мин.)	7 кг	Бял памук и цветен памук. Нормално и тежко замърсяване.
Synthetics 30 °C 60 °C – студена вода	1200 об./мин. (1200 – 400 об./мин.)	3 кг	Синтетични и смесени тъкани. Нормално замърсени.
Delicates 30 °C 40 °C – студена вода	800 об./мин. (1200– 400 об./мин.)	2 кг	Деликатни тъкани като акрил, вискоза и смесени тъкани, изискващи нежно изпиране. Нормално замърсяване.
Rapid 14min 30 °C	800 об./мин. (800– 400 об./мин.)	1,5 кг	Памучни и синтетични тъкани с леко замърсяване или обличани еднократно.
Rinse	1200 об./мин. (1200– 400 об./мин.)	7 кг	Всякакви дрехи, освен вълнени и много деликатни дрехи. Програма за изплакване и центрофугиране на прането. Скоростта на центрофугиране по подразбиране е тази, използвана за програми за памучни дрехи. Намалете скоростта на центрофугиране според типа пране. Ако е необходимо, задайте опцията Extra Rinse (Допълнително изплакване), за да добавите изплаквания. При ниска скорост на центрофугиране уредът извършва фини изплаквания и кратка центрофуга.
Spin/Drain	1200 об./мин. (1200 -400 об./мин.)	7 кг	Всякакви дрехи, освен вълнени и много деликатни дрехи. За центрофугиране на прането и изпомпване на водата от барабана.

Програма Температура по подразбиране Температурен диапазон	Скорост на центрофугиране за справка Обхват на скоростта на центрофугата	Максимално количество за зареждане	Описание на програма (Вид пране и степен на замърсяване)
Anti-Allergy 60°C	1200 об./мин. (1200 – 400 об./мин.)	7 кг	Бели памучни тъкани. Тази програма с изпарения помага за отстраняване на микроби и бактерии. СЕРТИФИЦИРАНО: Бели памучни тъкани. Тази програма премахва над 99,99% от бактериите и вирусите*. Освен това осигурява намаляване на алергените. * Тествана при Staphylococcus aureus, Enterococcus faecium, Candida albicans, Pseudomonas aeruginosa и MS2 Bacteriophage във външен тест, извършен от Swissatest Testmaterialien AG през 2021 г. (Доклад от изпитване № 202120117).
Duvet 30 °C 60 °C – студена вода	800 об./мин. (800 – 400 об./мин.)	2 кг	Единично синтетично одеяло, дрехи с подплата, юргани, якета с пух и подобни.
Silk 30 °C	800 об./мин. (800 – 400 об./мин.)	0,5 кг	Специална програма за коприна и за дрехи от смесена синтетика.
Wool 40 °C 40 °C – студена вода	1200 об./мин. (1200– 400 об./мин.)	1,5 кг	Машинна вълна, вълна за ръчно пране и други тъкани със символ „ръчно пране“ **2)** .
Sport 30 °C 40 °C – студена вода	1200 об./мин. (1200 – 400 об./мин.)	3 кг	Синтетични дрехи за спорт. Тази програма е разработена за внимателно изпиране на модерните дрехи за спорт на открито и е подходяща за пране на спортно облекло за фитнес, колоездене, джогинг и подобни.
Outdoor 30 °C 40 °C – студена вода	1200 об./мин. (1200– 400 об./мин.)	2 кг **3)** 1 кг **4)**	Специална програма за дрехи от деним с деликатна фаза на пране, за да се сведе до минимум избледняването на цветовете и получаването на петна. За по-добра грижа се препоръчва намаляването на количеството пране.

Програма Температура по подразбиране Температурен диапазон	Скорост на центрофугиране за справка Обхват на скоростта на центрофугата	Максимално количество за зареждане	Описание на програма (Вид пране и степен на замърсяване)
Denim 30 °C 40 °C – студена вода	800 об./мин. (1200 – 400 об./мин.)	2 кг	Специална програма за дрехи от деним с деликатна фаза на пране, за да се сведе до минимум избледняването на цветовете и получаването на петна. За по-добра грижа се препоръчва намаляването на количеството пране.

1) Според Регламент (ЕС) 2019/2023 на Комисията и всички нови съпътстващи стандарти на сътрудничещите пазари: Регламенти на Обединеното кралство относно екодизайна за продукти, свързани с енергопотреблението, и Регламенти с информация за енергийната ефективност, украински указ 834/2023, AS/NZS2040 и AS/NZS6400. Тази програма с настройка на 40°C е подходяща за изпиране на нормално замърсени памучни тъкани, определени за изпиране на 40°C или 60°C заедно в един цикъл.

ⓘ

За достигната температура на прането, продължителност на програмата и други данни, моля, вижте глава „Стойности на потребление“.
Най-ефикасните програми по отношение на консумацията на енергия основно са тези, които работят на по-ниски температури и по-дълга продължителност.

2) По време на този цикъл барабанът се върти бавно, за да осигури нежно измиване. Може да изглежда, че барабанът не се върти или не се върти правилно, но това е нормално за тази програма.

3) Програма за пране.

4) Програма за пране и фаза за отблъскване на водата.

Съвместимост на опциите на програмите

Програма	ОПЦИИ Spin	- - -			Предпране 1)	Петна 2)	Допълнително изплакване	Екстра мекота	Easy Iron (Лесно гладене)	Забавен старт	Управление на времето
Eco 40-60	■		■							■	
Cottons	■	■	■	■	■	■	■	■	■	■	■
Synthetics	■	■	■	■	■	■	■	■	■	■	■
Delicates	■	■	■	■			■	■		■	

Програма	ОПЦИИ Spin				Предпране 1)	Петна 2)	Допълнително изплакване	Екстра мекота	Easy Iron (Лесно гладене)	Забавен старт	Управление на времето
Rapid 14min	■	■	■							■	
Rinse	■	■	■				■			■	
Spin/Drain	■	■								■	
Anti-Allergy	■	■	■		■	■	■	■		■	
Duvet	■	■						■		■	
Silk	■	■								■	
Wool	■	■	■							■	
Sport	■	■	■		■		■			■	
Outdoor	■	■	■				■			■	
Denim	■	■	■	■		■	■	■	■	■	

1) Предпране и Петна не могат да се избират заедно.

2) Тази опция не е налична при температура под 40 °C.

Подходящи перилни препарати за програмите за пране

Програма	Универсален прах[1)]	Универсален течен перилен препарат	Течен перилен препарат за цветно пране	Деликатни вълнени тъкани	Специален
Eco 40-60	▲	▲	▲	--	--
Cottons	▲	▲	▲	--	--
Synthetics	▲	▲	▲	--	--
Delicates	--	--	--	▲	▲
Rapid 14min	--	▲	▲	--	--

Програма	Универсален прах[1)]	Универсален течен перилен препарат	Течен перилен препарат за цветно пране	Деликатни вълнени тъкани	Специален
Anti-Allergy	▲	▲	--	--	▲
Duvet	--	--	--	▲	▲
Silk	--	--	--	▲	▲
Wool	--	--	--	▲	▲
Sport	--	▲	▲	--	▲
Outdoor	--	--	--	▲	▲
Denim	--	--	▲	▲	▲

1) Препоръчва се употребата на перилен прах за температури над 60 °C.

-- = Не се препоръчва ▲ = Препоръчително

8.2 Woolmark Premium Wool Care - Синьо



Цикълът за пране на вълнени тъкани с тази машина е изпробван и одобрен от компанията Woolmark за пране на вълнени дрехи, обозначени като „ръчно пране“, при условие че продуктите се перат съгласно инструкциите на етикета на дрехата и на производителя на тази перална машина. M1145

9. НАСТРОЙКИ

9.1 Звукови сигнали

Този уред има различни звукови сигнали, които се включват когато:

- Включвате/изключвате уреда (специален кратък звук).
- Докосвате бутоните (кликване).
- Направите невалиден избор (3 кратки звука).
- Програмата завърши (последователност от звуци за около 1 минута).
- Има неизправност в уреда (последователност от кратки звуци за около 5 минути).

За да **деактивирате/активирате** звуковите сигнали в края на циклите за пране, задайте програма и докоснете бутони и едновременно за около 2 секунди. Дисплеят показва On/Off

ⓘ

Ако деактивирате звуковите сигнали, те ще продължат да работят, ако има неизправност в уреда.

9.2 Защита за деца

С тази опция може да попречите на децата да играят с командното табло.

За да **активирате/деактивирате** тази опция, задръжте бутона докато **не се покаже/скрие** на/от екрана.

Уредът запазва избраните опции, след като го изключите.

Функцията „Защита за деца" не е достъпна в продължение на няколко секунди след включване на уреда.

9.3 Брояч на часове работа

Възможно е да се визуализира общото време на работа на уреда в часове, като се започне от първото включване. Тази стойност ще отброява времето на работа на циклите (не включва паузи, време на забавен старт). За да визуализирате тази стойност, направете следното:

1. Включете уреда, като натиснете бутон Вкл./Изкл.
2. Завъртете копчето за програмите на която и да е програма.
3. Натиснете и задръжте бутони е и за няколко секунди (в рамките на 10 секунди след включването. След тези 10 секунди комбинацията от клавиши активира и деактивира звуковите сигнали).
4. След 3 секунди общият брой часове, през които уредът е работил, се показва на дисплея: напр. 1276 часа, на дисплея се показва текстът Hr за 2 секунди, 12 (хиляди и стотици) за 2 секунди и 76 (десетици и единици).

Ако процедурата не работи (поради изтичане на времето, грешна позиция на бутона на програмата или комбинация от грешни клавиши), изключете уреда и повторете последователността от началото.

9.4 Фабрично нулиране

Тази функция позволява възстановяване на фабричните опции по подразбиране. За да **активирате** тази опция, следвайте стъпките по-долу:

1. Включете уреда, като натиснете бутон Вкл./Изкл.
2. Завъртете копчето за програмите на която и да е програма.
3. Натиснете и задръжте бутони и за няколко секунди (в рамките на 10 секунди след включването. След тези 10 секунди комбинацията от клавиши активира и деактивира звуковите сигнали).
4. На дисплея ще се покаже **– – –** за около 5 секунди.

Ако процедурата не работи (поради изтичане на времето, грешна позиция на бутона на програмата или комбинация от грешни клавиши), изключете уреда и повторете последователността от началото.

10. ЕЖЕДНЕВНА УПОТРЕБА

ВНИМАНИЕ!

Вж. глава "Безопасност".

10.1 Активиране на уреда

1. Включете щепсела в контакта на захранващата мрежа.
2. Отворете крана за вода.
3. Натиснете бутон Вкл./Изкл., за да активирате уреда.

Прозвучава кратък звуков сигнал.

10.2 Зареждане на прането

1. Отворете капака на уреда.

2. Натиснете бутона **A**.

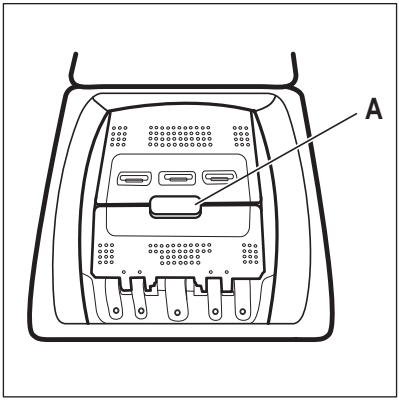

Барабанът се отваря автоматично.

3. Поставете дрехите в барабана една по една.
4. Изтръскайте дрехите преди да ги сложите в уреда.
5. Затворете барабана и капака.

⚠ ПРЕДУПРЕЖДЕНИЕ!

- Вномавайте да не поставяте прекалено много пране в барабана.
- Внимайвайте да няма останали дрехи между уплътнението и уреда, и се уверете, че сте затворили правилно барабана.
- Прането на много омаслени, мазни петна или използването на парфюм с аромати може да причини повреда на гумените части на уреда.

10.3 Отделения за перилен препарат. Използване на перилен препарат и добавки

1. Измерете конкретните перилните препарати и омекотителя за тъкани.
2. Поставете перилния препарат и омекотителя за тъкани в съответните отделения.

ⓘ

Винаги спазвайте инструкциите, които са налични на опаковката на перилните продукти.

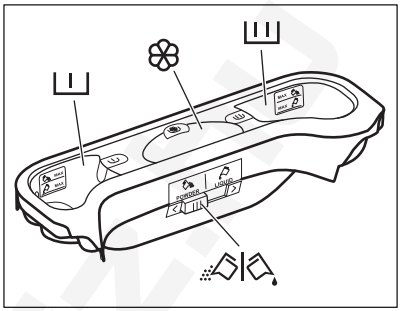

I	Отделение за перилен препарат за фаза на предпране. Маркировките MAX са максималните нива на количеството перилен препарат (прахообразен или течен). Когато зададете програма за премахване на петна, добавете перилен препарат (прахообразен или течен).
II	Отделение за перилен препарат за фаза на пране. Маркировките MAX са максималните нива на количеството перилен препарат (прахообразен или течен).
❀	Отделение за течни добавки (омекотител за тъкани, препарат за колосване). Маркировката M е максималното ниво за количество на течни добавки.
	Преграда за течен или прахообразен перилен препарат.

10.4 Течен или прахообразен перилен препарат

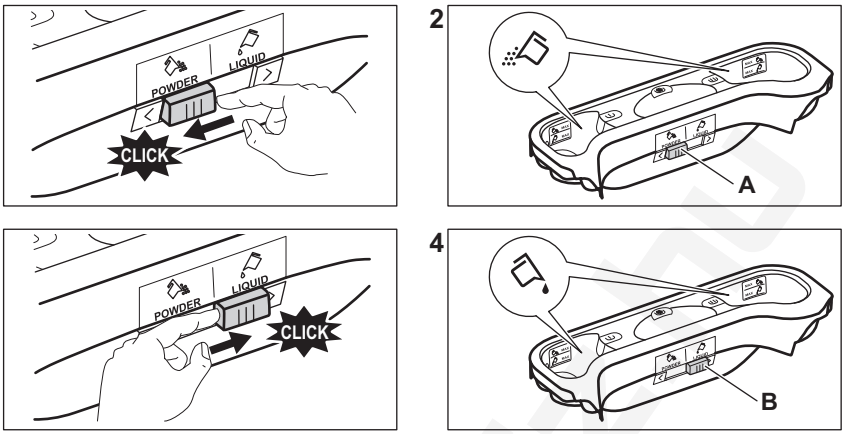

- Положение **A** за прахообразен перилен препарат (фабрична настройка).
- Положение **B** за течен перилен препарат.

Когато използвате течен перилен препарат:
- Не използвайте гелообразни или гъсти перилни препарати..
- Не слагайте повече течност, над максималното ниво.
- Не задавайте функция отложен старт.

10.5 Задаване на програма

1. Завъртете програматора, за да изберете желаната програма за пране.

Индикаторът на бутона Старт/Пауза ▷‖ примигва.
Дисплея показва индикативно времетраене на програмата.

2. За да промените температурата и/или скоростта на центрофугиране, докоснете съответните бутони.
3. По желание задайте една или повече опции чрез натискане на съответните бутони. Съответните индикатори се включват на дисплея и проказаната информация съответно се променя.

Ако изборът **не е възможен** прозвучава звуков сигнал и дисплейят показва **– – –**.

10.6 Допълнителна информация за ежедневна употреба

Измерване на пране SensiCare System
SensiCare System автоматично настройва времетраенето на програмата спрямо количеството пране в барабана, за да постигне перфектни резултати при пране за възможно най-кратко време. Уредът засича прането през първите 30 секунди. На програмите, при които е налична опция за Управление на времето, по време на тази фаза, дисплеят е анимиран. Барабанът се завърта за кратко. В края на отчитането на зареждане, **в случай на претоварване на барабана**, индикаторът **MAX** мига на дисплея. Можете да поставите уреда на пауза и да премахнете излишните дрехи. В противен случай програмата за измиване стартира. След около 20 минути от старта на програмата, времетраенето на програмата може да се регулира отново според капацитета на попиване на вода от тъканите. Не

SensiCare System е налично в програми с кратки цикли,

Стартиране на програма

Докоснете бутон ▷||, за да стартирате програмата. Съответният индикатор спира да мига и остава светнат. Програмата стартира и капакът се заключва. На дисплея се показва индикаторът ⊸▯.

Стартиране на програма със забавен старт

1. Докоснете неколкократно бутон ◷, докато на дисплея не се появи желаното време на отлагане.

2. Докоснете бутон ▷||. Капакът на уреда се заключва и започва отброяването на отложения старт. Когато отброяването завърши, програмата се стартира автоматично.

Прекъсване на програмата и промяна на опциите.

1. Когато програмата работи, може да променяте само някои опции. Докоснете бутон ▷||.

2. Променете опциите. Предоставената информация на дисплея съответно се променя.

3. Докоснете отново ▷||. Програмата за измиване продължава.

Анулиране на работеща програма.

- Натиснете бутон ⏻ за отказ на програмата и за деактивиране на уреда. Натиснете бутона отново, за да активирате уреда.
- Завъртете копчето за избор на положение „нулиране“ и активирайте • на уреда. Изчакайте 2 секунди. Сега можете да зададете нова програма за пране.

Край на програмата

- Уредът спира автоматично. На дисплея се включва 0:00. Прозвучават звукови сигнали (ако са активирани).
- Индикаторът на бутона ▷|| изгасва. Капакът се заключи, ⊸▯ изгасва и капакът се отключва.
- Натиснете бутон ⏻ за няколко секунди, за да деактивирате уреда. Дръжте капака и отделението за препарат леко открехнати, за да предотвратите образуването на плесен и миризми.

Източване на водата след края на цикъла

Ако сте избрали програма или опция, която не източва водата от последното изплакване, не забравяйте да източите водата:

- Докоснете бутон ◎, за да намалите скоростта на центрофугиране, зададена от уреда.
- Натиснете ▷||.
- Когато програмата завърши и индикаторът за заключен капак ⊸▯ изгасне, можете да отворите капака.
- ⏻ за деактивиране на уреда.

Функция „В готовност“

Функцията „В готовност" автоматично изключва уреда, за да се намали консумацията на енергия.

11. ГРИЖА И ПОЧИСТВАНЕ

⚠ **ВНИМАНИЕ!**

Вж. глава "Безопасност".

11.1 График за периодично почистване

Периодичното почистване спомага за удължаването на работата на уреда Ви.

След всеки цикъл, оставяйте капака и вратата на барабана открехнати, за да има циркулация на въздух и да изсушите уреда: това ще предотврати образуването на плесен и миризми.

Ако уредът не се използва дълго време: затворете крана за вода и изключете уреда от контакта.

График с показатели за периодично почистване:

Отстр. на котл. камък	Два пъти в годината
Профилактично пускане на програма за пране	Веднъж месечно
Почистване на уплътнението на капака	На всеки два месеца
Почистване на барабана	На всеки два месеца
Почистване на дозатор за препарати	На всеки два месеца
Почистване на филтър на дренажна помпа	Два пъти в годината
Почистване на входящия маркуч и филтъра на вентила	Два пъти в годината

Следните параграфи съдържат инструкции при почистването на всяка част.

11.2 Отстраняване на чужди предмети

ⓘ

Уверете се, че джобовете са опразнени и всички разхлабени елементи са завързани преди да започнете програмата.

Отстранете всякакви чужди предмети (като метални кламери, копчета, монети и т.н.), които могат да се озоват във филтрите и барабана. Вижте параграфи „Почистване на барабана“, „Почистване на дренажната помпа“ и „Почистване на входящия маркуч и филтъра за вентила“. Внимавайте с пердетата. Махнете кукичките и поставете пердетата в торба за пране или калъфка за възглавници. Моля, свържете се с оторизиран сервизен център, ако е необходимо.

11.3 Външно почистване

Почиствайте уреда само с мек сапун и топла вода. Подсушете напълно всички повърхности. Не използвайте груби гъбички или друг материал с грапава повърхност.

⚠ **ПРЕДУПРЕЖДЕНИЕ!**

Не използвайте алкохол, разтворители или химически продукти.

⚠ **ПРЕДУПРЕЖДЕНИЕ!**

Не почиствайте металните повърхности с препарати на хлорна основа.

11.4 Отстр. на котл. камък

ⓘ

Ако водата във Вашия регион е твърда или средно твърда, препоръчваме да използвате омекотител за вода за перални машини.

Редовно проверявайте барабана за наличие на котлен камък.

Обикновените препарати съдържат омекотител за вода, но препоръчваме от време на време да пускате цикъл с празен барабан и препарат за премахване на котлен камък.

ⓘ

Винаги спазвайте инструкциите, които ще откриете на опаковката на продукта.

11.5 Профилактично пускане на програма за пране

Продължителната и прекомерна употреба на програми с ниска температура може да причини натрупвания на препарат, мъхчета, да развие бактерии в барабана и ваничката. Това може да отделя лоши миризми и плесен. За да елиминирате тези натрупвания и почистите вътрешната част на уреда, редовно пускайте поддържащо пране (поне веднъж месечно):

ⓘ

Вижте параграф „Почистване на барабана"“.

11.6 Почистване на барабана

Редовно проверявайте барабана за предотвратяване на нежелани наслоявания.

В барабана може да се появят наслоявания на ръжда поради ръждиво чуждо тяло в прането или съдържание на желязо в чешмяната вода

Почиствайте барабана със специални продукти за неръждаема стомана.

ⓘ

Винаги спазвайте инструкциите, които ще откриете на опаковката на продукта.
Не почиствайте барабана с киселинни препарати за отстраняване на котлен камък и такива съдържащи хлор, желязо или стоманена тел.

За пълно почистване:

1. Извадете цялото пране от барабана.
2. Пуснете програма Cottons на най-високата температура.
3. Добавете малко количество перилен препарат на прах в празния барабан, за да изплакнете остатъците.

ⓘ

От време на време, в края на цикъла, дисплеят може да покаже иконката ⁘: това е препоръка да извършите “почистване на барабана”. След като почистването на барабана бъде извършено, иконката изчезва.

11.7 Уплътнение на капака

Редовно оглеждайте уплътнението и премахвайте всякакви предмети от вътрешната му част. Почиствайте го, когато е нужно, използвайки препарат за почистване с амонячна пяна, без да надрасквате повърхността на уплътнението.

ⓘ

Винаги спазвайте инструкциите, които ще откриете на опаковката на продукта.

11.8 Почистване на дозатора за препарата

За да се предотвратят възможни натрупвания от засъхнали препарати или сплъстен омекотител и/или образуването на мухъл в чекмеджето за дозиране на перилните препарати, на всеки два месеца изпълнявайте следната процедура за почистване, както е обяснено на следните диаграми:

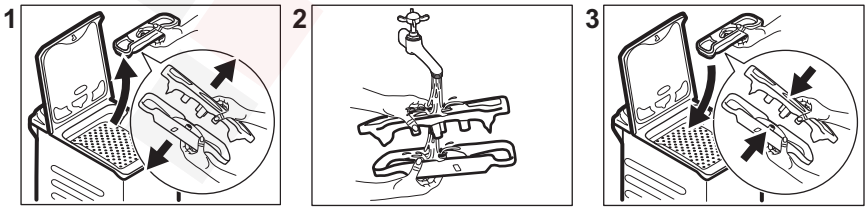

11.9 Почистване на филтъра на помпата за източване

Редовно преглеждайте филтъра на помпата за източване и се уверете, че е чист.

- Изключете щепсела от контакта на захранващата мрежа.
- Не почиствайте помпата, ако водата в уреда е гореща. Изчакайте, докато водата изстине.
- Не вадете филтъра, докато уредът работи.
- Развинтете филтъра бавно и внимателно, докато водата спре да изтича. След като водата се източи, филтърът може да се развие напълно.

Почистете дренажната помпа, ако:

- Уредът не източва водата.
- Барабанът не се върти.
- Уредът издава необичаен шум, поради запушването на помпата за източване.
- На дисплея се показва код на аларма E20.

Продължете както е описано в следващите диаграми, за да почистите филтъра на помпата:

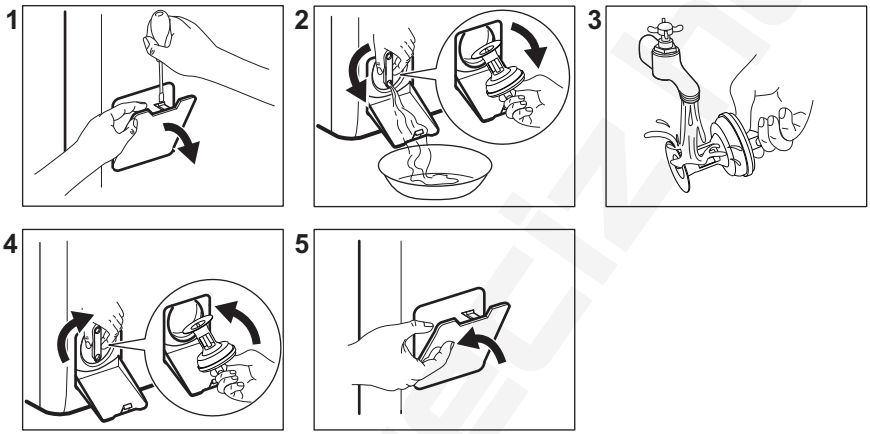

Винаги дръжте кърпа наблизо, за да подсушите всички разливи на вода, когато изваждате филтъра.

11.10 Почистване на маркуча за подаване на вода и филтъра на вентила

Препоръчва се да се чистят два пъти годишно и филтрите на маркуча за водоснабдяване и клапана, за да премахнете остатъци, събирани с времето: Продължете както е описано в следващите диаграми, за да почистите филтрите:

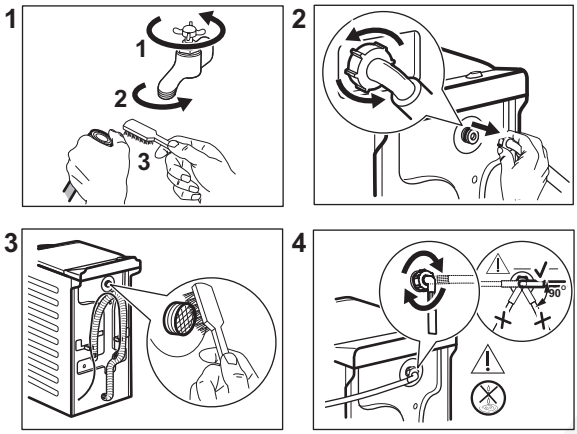

11.11 Аварийно източване

Ако уредът не може да източи водата, извършете същата процедура, описана в параграф 'Почистете филтъра за източване'. Ако е необходимо, почистете помпата.

Когато източите водата посредством процедурата за аварийно източване, трябва отново да активирате системата за източване:

1. Поставете 2 литра вода в основното чекмедже на отделението за препарати на дозатора.
2. Стартирайте програмата за източване на водата.

11.12 Предпазни мерки срещу замръзване

Ако уредът е инсталиран на място, където температурата може да достигне стойности от около 0° C или по-ниско, отстранете останалата вода от маркуча за подаване на вода и помпата за източване.

1. Изключете щепсела от контакта.
2. Затворете крана за водата.
3. Поставете двата края на маркуча за подаване на вода в контейнер и оставете водата да изтече от маркуча.
4. Изпразнете помпата за източване. Вижте процедурата за аварийно източване.
5. Когато помпата за източване е празна, поставете маркуча за подаване на вода отново.

⚠ ВНИМАНИЕ!

Уверете се, че температурата е по-висока от 0 °C преди да използвате отново уреда.
Производителят не е отговорен за щети, причинени от ниска температура.

12. СТОЙНОСТИ НА ПОТРЕБЛЕНИЕ

12.1 Забележка

ⓘ

QR кодът върху енергийния етикет предоставен с уреда, съдържа уеб връзка, водеща до информация, свързана с функционалността на уреда в базата данни EPREL на ЕС. Запазете етикета за енергийна категория за справка, както и ръководството за потребители и всички други документи, предоставени с уреда.
Възможно е да потърсите информацията в EPREL като използвате връзката **https://eprel.ec.europa.eu** и въведете името на модела и продуктовия номер, които се намират върху табелката с данни на уреда.

ⓘ

Стойностите и времетраенето на програмите варират въз основа на различни условия (напр. температура на стаята, температура на водата и налягане, количество и тип заредено пране, захранващо напрежение) и също при смяна на първоначалните настройки на дадена програма.

12.2 Съгласно Регламент (ЕС) 2019/2023 на Комисията и всички нови съпътстващи стандарти на сътрудничещите пазари (*)

Програма Eco 40-60	кг	kWh	Литри	чч:мм	% 1)	°C	об./мин.2)
Пълно зареждане	7	0.860	53.0	3:25	53.00	46	1151
Половин зареждане	3,5	0.275	44.0	2:40	53.00	25	1151
Четвърт зареждане	2	0.260	36.0	2:40	55.00	23	1151

1) Остатъчна влага в края на фаза центрофуга. Колкото по-високи са оборотите на центрофугиране, толкова повече шум ще издава уреда и толкова по-малко остатъчна влага ще има.

2) Максимална скорост на центрофугиране.

12.3 Обичайни програми

ⓘ

Тези стойности служат само за пример.

Програма	кг	kWh	Литри	чч:мм	% 1)	°C	об./мин.2)
Cottons 90°C **3)**	7	2.50	90.0	4:10	53.00	85	1200
Cottons 60°C	7	1.65	90.0	3:50	53.00	55	1200

Програма	кг	kWh	Литри	чч:мм	% 1)	°C	об./мин.2)
Cottons 20°4) 20°C	7	0.30	90.0	2:50	53.00	20	1200
Synthetics 40°C	3	0.55	50.0	2:10	35.00	40	1200
Delicates5) 30°C	2	0.35	50.0	1:00	35.00	30	1200
Wool 30°C	1,5	0.20	45.0	1:10	30.00	30	1200

(*) Регламенти на Обединеното кралство за екопроектирането на продукти (UK Ecodesign), свързани с енергопотреблението, и информацията за енергопотреблението; украински указ 834/2023; AS/NZS2040 и AS/NZS6400

Температурата и зарежданията се задават автоматично и може да не са видими за всички модели.

1) Остатъчна влага в края на фаза центрофуга. Колкото по-високи са оборотите на центрофугиране, толкова повече шум ще издава уреда и толкова по-малко остатъчна влага ще има.

2) Референтен показател за скоростта на центрофугиране.

3) Подходяща за пране на силно замърсен текстил.

4) Подходящо за пране на леко замърсени памучни, синтетични и смесени тъкани.

5) Също така, може да се използва като цикъл за бързо изпиране за леко замърсен текстил.

Изключено (W)	В готовност (W)	Забавен старт (W)
0.50	0.50	4.00
Времето до режим „Изключване/В готовност“ е максимум 15 минути.		

13. БЪРЗО РЪКОВОДСТВО

13.1 Ежедневна употреба

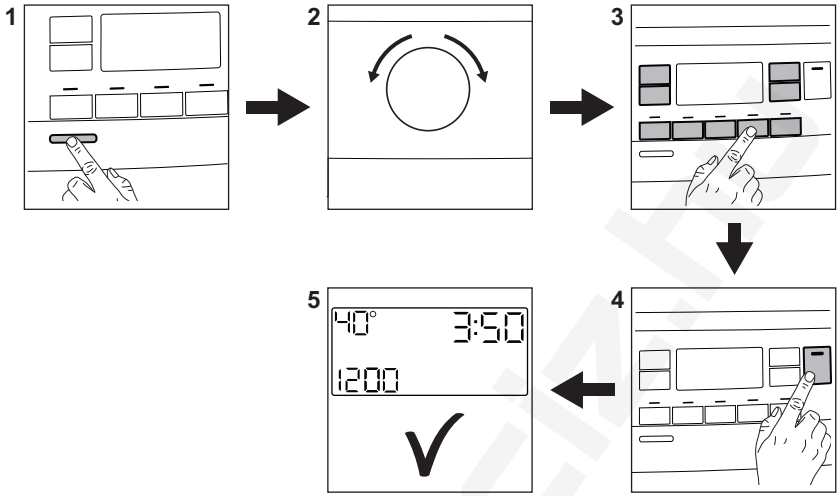

Свържете щепсела към контакта на захранващата мрежа.

Отворете кранчето за вода.

Пъхнете пране.

Изсипете препарата за пране и другите добавки в правилното отделение на дозатора за изпиращ препарат.

1. Натиснете бутон **Вкл./Изкл.** ⏻, за да включите уреда.
2. Завъртете програматора, за да настроите желаната програма.
3. Задайте желаните опции с помощта на съответните сензорни бутони.
4. За стартиране на програмата, натиснете бутон **Старт/Пауза** ▷‖.
5. Уредът се стартира.

След приключване на програмата извадете пране.

Натиснете бутон **Вкл./Изкл.** ⏻, за да изключите уреда.

13.2 Грижа и почистване

Графикът за периодично почистване спомага за удължаването на живота на уреда ви.

След всеки цикъл, оставяйте капака открехнат, за да има циркулация на въздух и да изсушите уреда: това ще предотврати образуването на плесен и миризми.

Ако уредът не се използва дълго време: затворете крана за вода и изключете уреда от контакта. След това препоръчваме също почистването на всички части.

Отстр. на котл. камък	Два пъти в годината
Профилактично пускане на програма за пране	Веднъж месечно
Почистване на уплътнението на капака	На всеки два месеца
Почистване на барабана	На всеки два месеца

Почистване на дозатор за препарати	На всеки два месеца
Почистване на филтър на дренажна помпа	Два пъти в годината
Почистване на входящия маркуч и филтъра на вентила	Два пъти в годината

Поддържайте пластмасовите части чисти, особено тези в близост до отделението за перилен препарат, и отстранявайте излишните разливи. Редовно проверявайте барабана за наличие на котлен камък. Препоръчваме от време на време да пускате цикъл с празен барабан и препарат за остр. на котл. камък.

Следните параграфи съдържат инструкции за почистването на дадена част.

Отстраняване на чужди предмети

Уверете се, че джобовете са опразнени и всички разхлабени елементи са завързани преди да започнете програмата.

Отстранете всякакви чужди предмети (като метални кламери, копчета, монети и т.н.), които могат да се озоват във филтрите и барабана. Моля, свържете се с оторизиран сервизен център, ако е необходимо.

Почистване на филтъра на помпата за източване

Почиствайте филтъра редовно, особено, ако на дисплея се появи код на алармата E20

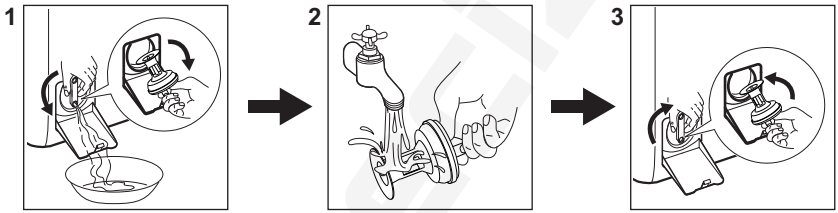

13.3 Програми

Програми	Зареждане	Описание на продукт
Eco 40-60 **1)**	7 кг	Бели и цветни памучни тъкани. Нормално замърсени дрехи. Консумацията на енергия намалява и времетраенето на програмата за пране се удължава и осигурява добри резултати от пране.
Cottons	7 кг	Бял памук и цветен памук. Нормално и тежко замърсяване.
Synthetics	3 кг	Синтетични и смесени тъкани. Нормално замърсени.
Delicates	2 кг	Деликатни тъкани като акрилни, вискозни, полиестерни дрехи.
Rapid 14min	1,5 кг	Памучни и синтетични тъкани с леко замърсяване или обличани еднократно.
Rinse	7 кг	Всякакви дрехи, освен вълнени и много деликатни дрехи. Програма за изплакване и центрофуга.
Spin/Drain	7 кг	Всякакви дрехи, освен вълнени и много деликатни дрехи. За центрофугиране на пране и изпомпване на водата от барабана.

Програми	Зареждане	Описание на продукт
Anti-Allergy	7 кг	Бели памучни тъкани. Тази програма премахва над 99,99% от бактериите и вирусите. Освен това осигурява намаляване на алергените. **2)**
Duvet	2 кг	Единично синтетично одеяло, покривка за легло, завивка.
Silk	0,5 кг	Специална програма за коприна и за дрехи от смесена синтетика.
Wool	1,5 кг	Вълна, подходяща за пране в пералня, вълна и фини тъкани за ръчно пране.
Sport	3 кг	Смесено спортно облекло. Леко замърсени дрехи или дрехи за освежаване.
Outdoor	2 кг **3)** 1 кг **4)**	Модерни дрехи за спорт на открито.
Denim	2 кг	Дънкови дрехи и дрехи от жарсе.

1) Според Регламент (ЕС) 2019/2023 на Комисията и всички нови съпътстващи стандарти на сътрудничещите пазари: Регламенти на Обединеното кралство относно екодизайна за продукти, свързани с енергопотреблението, и Регламенти с информация за енергийната ефективност, украински указ 834/2023, AS/NZS2040 и AS/NZS6400. Тази програма с настройка на 40°C е подходяща за изпиране на нормално замърсени памучни тъкани, определени за изпиране на 40°C или 60°C заедно в един цикъл.

За достигната температура на пране, продължителност на програмата и други данни, моля, вижте глава „Стойности на потребление“.
Най-ефикасните програми по отношение на консумацията на енергия основно са тези, които работят на по-ниски температури и по-дълга продължителност.

2) Тествана при Staphylococcus aureus, Enterococcus faecium, Candida albicans, Pseudomonas aeruginosa и MS2 Bacteriophage във външен тест, извършен от Swissatest Testmaterialien AG през 2021 г. (Доклад от изпитване № 202120117).

3) Програма за пране.

4) Програма за пране и фаза за отблъскване на водата.

Зареждането на уреда на **максимална капацитет, предвиден за всяка** **програма, помага за намаляването на енергия и потребление на вода**.

Подходящи перилни препарати за програмите за пране

Програма	Универсален прах **1)**	Универсален течен перилен препарат	Течен перилен препарат за цветно пране	Деликатни вълнени тъкани	Специален
Eco 40-60	▲	▲	▲	--	--
Cottons	▲	▲	▲	--	--
Synthetics	▲	▲	▲	--	--

Програма	Универсален прах[1)]	Универсален течен перилен препарат	Течен перилен препарат за цветно пране	Деликатни вълнени тъкани	Специален
Delicates	--	--	--	▲	▲
Rapid 14min	--	▲	▲	--	--
Anti-Allergy	▲	▲	--	--	▲
Duvet	--	--	--	▲	▲
Silk	--	--	--	▲	▲
Wool	--	--	--	▲	▲
Sport	--	▲	▲	--	▲
Outdoor	--	--	--	▲	▲
Denim	--	--	▲	▲	▲

1) Препоръчва се употребата на перилен прах за температури над 60 °C.

-- = Не се препоръчва ▲ = Препоръчително

13.4 Вид и качество на препарат.

- Използвайте само перилни препарати и други препарати, предназначени специално за употреба в перална машина. Първо, следвайте тези основни правила:
  - прах за пране (също таблетки и перилни препарати - еднократна доза) за всички видове тъкани, с изключение на деликатните. За предпочитане са перилни препарати на прах със съдържание на белина за бели дрехи и дезинфекция на прането,
  - течни перилни препарати (както и перилни препарати в еднократна доза), за предпочитане при програми за пране с ниска температура (60 °C макс.) при всички видове тъкани или по специално за вълнените тъкани.
- Не смесвайте различни видове перилни препарати.
- Използвайте по-малко перилен препарат, ако:
  - перете малко количество пране,
  - прането е леко замърсено,
  - по време на прането има голямо количество пяна.
- Когато използвате таблетки или капсули с перилен препарат, винаги ги поставяйте в барабана, а не в дозатора за препарат и следвайте препоръките на производителя.

Недостатъчното количество перилен препарат може да доведе до:
- незадоволителни резултати от прането,
- прането да се оцвети в сиво,
- дрехите да се омазнят,
- мухъл в уреда.

Твърде голямото количество перилен препарат може да доведе до:
- пенене,
- намален ефект от изпирането,
- недостатъчно изплакване,
- по-голямо въздействие на околната среда.

14. КОДОВЕ НА АЛАРМА И ВЪЗМОЖНИ НЕИЗПРАВНОСТИ

Уредът не се стартира или спира по време на работа. Първо се опитайте да намерите решение на проблема (вижте таблиците).

> ⚠ **ВНИМАНИЕ!**
>
> Изключете уреда преди извършването на, каквато и да било проверка.

Проблем	Възможно решение
E10 Уредът не се пълни с вода правилно.	• Уверете се, че кранът за вода е отворен. • Уверете се, че налягането на водоподаването не е прекалено ниско. За тази информация се свържете с вашата местна водоснабдителна компания. • Уверете се, че кранът за вода не е запушен. • Уверете се, че маркучътза подаване на вода не е прегънат, повреден или извит. • Уверете се, че свързването на маркуча за подаване на вода е правилно. • Уверете се, че филтърът на маркуча за подаване на вода и филтърът на клапана не са запушени.
E20 Уредът не източва водата.	• Уверете се, че сифонът на мивката не е запушен. • Уверете се, че маркучът за източване не е прегънат или извит. • Уверете се, че филтърът за източване не е запушен. Почистете филтъра при необходимост. • Уверете се, че маркучът за източване е свързан правилно. • Задайте програма за източване, ако сте задали програма без фаза на източване. • Задайте програмата за източване, ако сте задали опция, която завършва с вода във ваничката.
E91 Вътрешна неизправност. Липсва връзка между електронните компоненти на уреда.	• Програмата не завърши правилно или уредът спря прекалено рано. Изключете машината и я включете отново. • Ако кодът за алармата се появи отново, обърнете се към оторизирания сервизен център.
EA0 Вратата на барабана на уреда е отворена или не е затворена правилно.	• Уверете се, че вратата на барабана е затворена правилно.
EH0 Електрозахранването не е стабилно.	• Изчакайте, докато електрозахранването се стабилизира.
EF0 Устройството против наводнение е включено.	• Изключете уреда и затворете крана за водата. Свържете се с оторизирания сервизен център.
Ако проблемът продължи, свържете се с оторизирания сервизен център. Данните, необходими за сервизния център, са посочени на табелката с данни	

*Някои алармени кодове може да не бъдат показани. Подлежи на промяна без предизвестие.

В случай на различен проблем с пералнята, проверете таблицата по-долу за възможни решения.

Потенциални неизправности	Възможно решение
Програмата не стартира.	• Уверете се, че щепселът е включен в контакта. • Уверете се, че капакът на уреда и вратата на барабана са правилно затворени. • Уверете се, че няма повреден предпазител в кутията с предпазители. • Уверете се, че Старт/Пауза ⏯ е докоснат. • Ако сте задали забавен старт, отменете настройката или изчакайте края на отброяването. • Изключете функцията за защита за деца, ако е включена. • Проверете положението на копчето върху избраната програма.
Уредът се пълни с вода и се отцежда веднага.	• Уверете се, че маркучът за отцеждане е в правилно положение. Маркучът може да е позициониран твърде ниско. Вижте „Инструкция за монтаж“.
Фазата за центрофугиране не функционира или цикълът на пране продължава по-дълго от обикновено.	• Задайте програмата за центрофугиране. • Уверете се, че филтърът за източване не е запушен. Почистете филтъра при необходимост. Вижте „Грижа и почистване“. • Регулирайте ръчно предметите във ваничката и започнете фазата на центрофугиране отново. Този проблем може да бъде причинен от проблеми с баланса.
Има вода на пода.	• Уверете се, че съединителите на маркучите за вода са стегнати и няма изтичане на вода. • Уверете се, че маркучът за подаване на вода и маркучът за източване не са повредени. • Уверете се, че използвате правилния препарат и правилното количество.
Не можете да отворите капака на уреда.	• Уверете се, че не е избрана програма за пране, която завършва с вода във ваничката. • Уверете се, че програмата за пране е приключила. • Задайте програмата за източване или центрофугиране, ако има вода в барабана. • Проверете дали уредът получава електрическа енергия. • Този проблем може да бъде причинен от повреда на уреда. Свържете се с оторизирания сервизен център.
Уредът издава необичаен звук и вибрира.	• Уверете се, че нивелирането на уреда е правилно. Вижте „Инструкция за монтаж“. • Уверете се, че опаковката и/или транзитните болтове са отстранени. Вижте „Инструкция за монтаж“. • Поставете още пране в барабана. Дрехите за пране може да са малко.

Потенциални неизправности	Възможно решение
Времетраенето на програмата се увеличава или намалява по време на изпълнението на програмата.	• Функцията SensiCare може да наглася времетраенето на програмата според типа и количеството пране. Вижте „Функция SensiCare - измерване на прането“ в глава „Ежедневна употреба“.
Резултатите от прането не са задоволителни.	• Увеличете количеството на перилния препарат или използвайте друг препарат. • Използвайте специални продукти, за да премахнете упоритите петна, преди да изперете дрехите. • Уверете се, че сте задали правилната температура. • Поставете по-малко дрехи за пране.
Твърде много пяна в барабана по време на цикъла на изпиране.	• Намалете количеството перилен препарат или броя таблетки или еднодозовите перилни препарати.
След цикъла на изпиране в чекмеджето на дозатора има остатъци от препарата.	• Уверете се, че клапата е в правилната позиция (ако е налична на диспенсъра за препарат). • Уверете се, че сте използвали дозатора за препарат според индикациите, предоставени в това ръководство за потребителя.

15. ОПАЗВАНЕ НА ОКОЛНАТА СРЕДА

Рециклирайте материалите със символа ♺. Поставяйте опаковките в съответните контейнери, за да ги рециклирате. Помогнете за опазването на околната среда и човешкото здраве чрез рециклирането на отпадъци от електрически и електронни уреди. Не изхвърляйте уреди, маркирани със символа ⍁ с битовите отпадъци. Върнете продукта в местното депо за рециклиране или се свържете с общинската служба.

Tere tulemast Electroluxi kasutajate hulka! Aitäh, et valisite meie seadme.



Jätkusuutlikkuse huvides vähendame paberkandjal materjalide osakaalu ja pakume kasutusjuhendeid veebis. Oma kasutusjuhendi leiate aadressilt **electrolux.com/manuals**



Nõuandeid, brošüüre, tõrkeotsingu, remondi- ja hooldusteavet leiate aadressilt **electrolux.com/support**



Ostke oma seadmele lisaseadmeid, tarvikuid ja originaalvaruosi aadressilt **electrolux.com/shop**

Jäetakse õigus teha muutusi.

SISUKORD

1. OHUTUSTEAVE..... 39
2. OHUTUSJUHISED.....41
3. TOOTE KIRJELDUS..... 43
4. TEHNILINE TEAVE.....44
5. PAIGALDAMINE..... 44
6. JUHTPANEEL.....48
7. KETAS JA NUPUD.....49
8. PROGRAMMID..... 52
9. SEADED.....55
10. IGAPÄEVANE KASUTAMINE.....56
11. PUHASTAMINE JA HOOLDUS 59
12. TARBIMISVÄÄRTUSED..... 63
13. KIIRJUHEND..... 65
14. HÄIREKOODID JA VÕIMALIKUD TÕRKED.....68
15. KESKKONNAASPEKTID..... 70

1. ⚠ OHUTUSTEAVE



Enne seadme paigaldamist ja kasutamist lugege kaasasolev juhend tähelepanelikult läbi. Tootja ei vastuta kehavigastuste ega varalise kahju eest, mis on tingitud paigaldus- või kasutusnõuete eiramisest. Hoidke kasutusjuhendit kindlas ja kättesaadavas kohas, et saaksite seda vajadusel vaadata.

1.1 Laste ja haavatavate inimeste turvalisus

- Vähemalt 8-aastased ja vanemad lapsed ning piiratud füüsiliste, sensoorsete või vaimsete võimete või väheste

kogemuste ja teadmistega isikud tohivad seda seadet kasutada järelevalve all või kui neid on õpetatud seadet ohutul viisil kasutama ja mõistma kaasnevaid ohte.
- Lapsed vanuses 3 kuni 8 aastat ning raske või keerulise puudega isikud tuleks hoida seadmest eemal, kui neil ei saa pidevalt silma peal hoida.
- Alla 3-aastased lapsed tuleks seadmest eemal hoida, kui täiskasvanu nende tegevust ei jälgi.
- Tuleb jälgida, et lapsed seadmega ei mängiks.
- Hoidke pakendimaterjal lastele kättesaamatus kohas ja kõrvaldage see nõuetekohaselt.
- Hoidke pesuained lastele kättesaamatuna.
- Hoidke lapsed ja lemmikloomad seadmest eemal, kui selle uks on lahti.
- Kui seadmel on olemas laste ohutusseade, tuleks see sisse lülitada.
- Lapsed ei tohi ilma järelvalveta seadet puhastada ega hooldustoiminguid läbi viia.

1.2 Üldine ohutus

- See seade on ette nähtud ainult koduse masinpestava pesu pesemiseks.
- See seade on ettenähtud kasutamiseks kodumajapidamise siseruumides.
- Seda seadet võib kasutada kontorites, hotellide külalistetubades, hommikusöögiga külalistetubades, talumajapidamistes ja muudes sarnastes majutusruumides, kui selline kasutamine ei ületa (keskmist) kodumajapidamise kasutuskoormust.
- Ärge muutke selle seadme tehnilisi omadusi.
- Seadme maksimaalne pesukogus on 7 kg. Ärge ületage igale pesuprogrammile ette nähtud maksimumkogust (vt jaotist "Programmid").
- Kasutatav veesurve veevarustuse ühenduskoha sisenemispunktis peab olema vahemikus 0,5 bar (0,05 MPa) kuni 10 bar (1,0 MPa).

- Põhjal olevaid ventilatsiooniavasid ei tohi vaipkatte, mati või muu taolise materjaliga tõkestada.
- Seadme veevarustusega ühendamisel tuleb kasutada uusi kaasasolevaid voolikukomplekte või volitatud hoolduskeskusest saadud uusi voolikukomplekte.
- Vanu voolikukomplekte ei tohi kasutada.
- Kui toitejuhe on vigastatud, laske see elektriohutuse tagamiseks välja vahetada tootja, selle volitatud hoolduskeskuse või vastavat kvalifikatsiooni omava isiku poolt.
- Enne mistahes hooldust lülitage seade välja ja eemaldage toitepistik pistikupesast.
- Ärge kasutage seadme puhastamiseks kõrgsurve vee- ega aurupihustit.
- Puhastage seadet niiske lapiga. Kasutage ainult neutraalseid pesuaineid. Ärge kasutage abrasiivseid vahendeid, küürimiskäsnu, lahusteid ega metallesemeid.

2. OHUTUSJUHISED

2.1 Paigaldamine

ⓘ

Paigaldamisel tuleb järgida kehtivaid kohalikke eeskirju.

- Eemaldage kogu pakend ja transpordipoldid, sealhulgas kummihari koos plastist vahepuksiga.
- Pange transpordipoldid kindlasse kohta hoiule. Kui seadet tahetakse teise kohta viia, tuleb transpordipolte kasutada trumli paigalekinnitamiseks, et vältida seadme kahjustamist.
- Kuna seade on raske, olge selle liigutamisel ettevaatlik. Kasutage töökindaid ja kinnisi jalanõusid.
- Järgige seadmega kaasasolevaid paigaldusjuhiseid.
- Kahjustatud seadet ei tohi paigaldada ega kasutada.
- Ärge paigutage seadet kohta, kus temperatuur jääb alla 0 °C või kohta, kus see puutub kokku välisõhuga.
- Seadme alla jääv põrand peab olema sile, stabiilne, kuumakindel ja puhas.
- Veenduge, et seadme ja põranda vahel oleks tagatud õhuringlus.
- Kui te seadme püsivalt oma kohale asetate, jälgige loodi kasutades, et see oleks täiesti rõhtsalt. Vastasel juhul tõstke või langetage tugijalgu.
- Ärge paigaldage seadet põrandas oleva äravoolukoha peale.
- Ärge pritsige seadmele vett ega laske sel kokku puutuda liigse niiskusega.
- Ärge paigaldage seadet kohta, kus selle kaant ei saa täielikult avada.
- Ärge asetage seadme alla võimaliku lekkevee kogumiseks anumaid. Sobivate tarvikute kohta saate lisateavet volitatud teeninduskeskusest.

2.2 Elektriühendus

⚠ **HOIATUS!**

Tulekahju- ja elektrilöögioht.

- HOIATUS: See seade on ette nähtud paigaldamiseks/ühendamiseks hoone maandatud ühendusega.
- Kasutage alati nõuetekohaselt paigaldatud põrutuskindlat pistikupesa.
- Kontrollige, kas andmesildil toodud parameetrid vastavad vooluvõrgu omadele.
- Ärge kasutage harupistikuid ega pikendusjuhtmeid.
- Vältige toitepistiku ja -juhtme kahjustamist. Kui toitekaabel tuleb välja vahetada, peab seda tegema meie volitatud teeninduskeskus.
- Ühendage toitepistik seinakontakti alles pärast seda, kui paigaldamine on lõpetatud. Veenduge, et pärast paigaldamist säilib juurdepääs toitepistikule.
- Ärge puudutage toitejuhet ega toitepistikut märgade kätega.
- Ärge eemaldage seadet vooluvõrgust kaablist tõmmates. Tõmmates hoidke alati kinni toitepistikust.

2.3 Veeühendus

- Sissetuleva vee temperatuur ei tohi ületada 25 °C.
- Vältige veevoolikute kahjustamist.
- Enne ühendamist uute või pikalt kasutamata torudega või pärast parandustöid või uute seadeldiste (nt veemõõdikute) paigaldamist laske veel mõnda aega voolata, kuni see on puhas ja selge.
- Seadme esmakordsel kasutamisel ja pärast seda kontrollige, ega kuskil pole lekkeid.
- Ärge kasutage pikendusvoolikut, kui sisselaskevoolik on liiga lühike. Sisselaskevooliku asendamiseks pöörduge volitatud teeninduskeskuse poole.
- Seadme lahtipakkimisel on võimalik, et vesi voolab tühjendusvoolikust välja. Selle põhjuseks on tehases läbi viidud seadme testimine koos veega.
- Tühjendusvoolikut saate pikendada maksimaalselt 400 cm-ni. Teise tühjendusvooliku ja pikenduse saamiseks pöörduge volitatud teeninduskeskusesse.
- Pärast paigaldamist veenduge, et on tagatud juurdepääs kraanile.
- Sulgege veekraan pärast seadme iga kasutuskorda.

2.4 Kasutamine

⚠ HOIATUS!

Vigastuse, elektrilöögi, tulekahju, põletuste või seadme kahjustamise oht!

- Järgige pesuainepakendil toodud ohutusjuhiseid.
- Ärge pange tuleohtlikke või tuleohtliku ainega märgunud esemeid seadmesse, selle lähedusse ega peale.
- Ärge peske masinas riideesemeid, mis on õlised, rasvased või määrdeainetega määrdunud. See võib kahjustada seadme kummiosi. Enne masinasse panekut tuleks selliseid esemeid eelnevalt käsitsi pesta.
- Seadme plast- ja kummiosade kahjustamise vältimiseks hoiduge pesuparfüümide kasutamisest.
- Kõik metallist esemed peavad olema riiete küljest eemaldatud.

2.5 Hooldus

- Seadme parandamiseks võtke ühendust volitatud teeninduskeskusega. Kasutage ainult originaalvaruosi.
- Pidage meeles, et kui olete parandanud seadet ise või lasknud seda teha ebapädeval isikul, võib see kahjustada seadme ohutust ja muuta garantii kehtetuks.
- Pärast mudeli tootmise lõpetamist on vähemalt 10 aasta jooksul saadaval järgmised tagavaraosad: mootorid ja mootoriharjad, mootori ja trumli ülekandesüsteem, pumbad, amortisaatorid ja vedrud, pesutrummel, trumliraam ja vastavad kuullaagrid, kütteseadmed ja kuumutuselemendid, sh soojuspumbad, torud ja nende juurde kuuluvad tarvikud, sealhulgas voolikud, ventiilid, filtrid ja veesulgurid, trükkplaadid, elektroonilised kuvarid, survelülitid, termostaadid ja andurid, tarkvara ja püsivara, sealhulgas seadistatud tarkvara, uks, uksehing ja -tihendid, muud tihendid, ukse lukumehhanism, plastikust lisatarvikud, näiteks pesuainejaoturid. Kestus võib teie riigis olla pikem. Lisateabe saamiseks vaadake meie veebisaiti.

- Pidage meeles, et mõned varuosad on saadaval ainult ametlikele parandajatele ning et mõned varuosad ei pruugi kõigile mudelitele sobida.
- Teave selles seadmes oleva lambi (lampide) ja eraldi müüdavate varulampide kohta Need lambid taluvad koduste majapidamisseadmete äärmuslikke keskkonnatingimusi, näiteks temperatuuri, vibratsiooni ja niiskust, või on ette nähtud edastama infot seadme tööoleku kohta. Need pole ette nähtud kasutamiseks muudes rakendustes ega sobi ruumide valgustamiseks.

2.6 Jäätmekäitlus

⚠ HOIATUS!

Vigastus- või lämbumisoht.

- Eemaldage seade vooluvõrgust ja veevarustusest.
- Lõigake elektrijuhe seadme lähedalt läbi ja visake ära.
- Eemaldage uksekäepide, et vältida laste või lemmikloomade seadmesse lõksujäämist.
- Seadme äraviskamisel tuleb järgida elektri- ja elektrooniliste jäätmete kõrvaldamise (WEEE) kohalikke eeskirju.

3. TOOTE KIRJELDUS

3.1 Seadme ülevaade

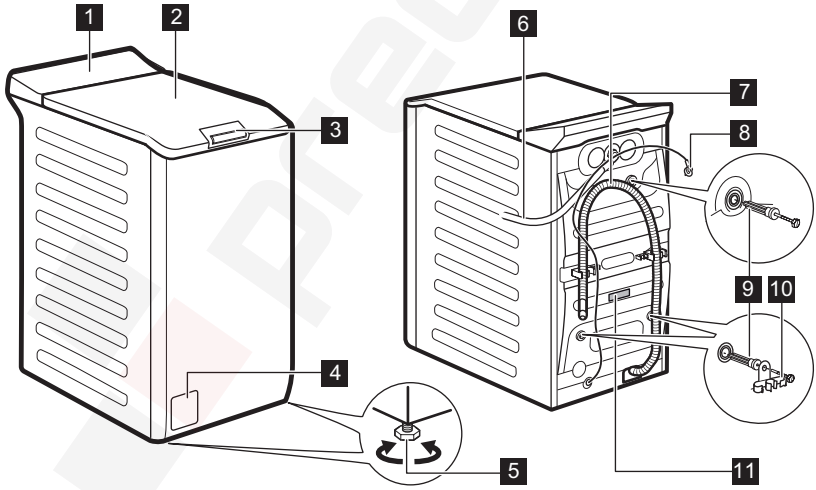

1 Juhtpaneel
2 Kaas
3 Kaane vajutuskäepide
4 Tühjenduspumba filter
5 Jalad seadme loodimiseks
6 Sisselaskevoolik
7 Tühjendusvoolik
8 Toitekaabel
9 Transpordipoldid
10 Voolikutugi
11 Andmesilt

Teave toote registreerimiseks.

Andmeplaadil olev teave:
(**A**) mudeli nimi, (**B**) toote number, (**C**) elektrilised näitajad, (**D**) seerianumber, (**E**) tootmiaste.

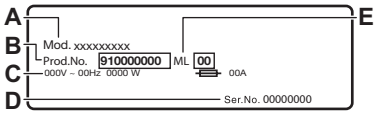

Teabesildil olev teave:
A) mudeli nimi, (**B**) toote number, (**C**) seerianumber.

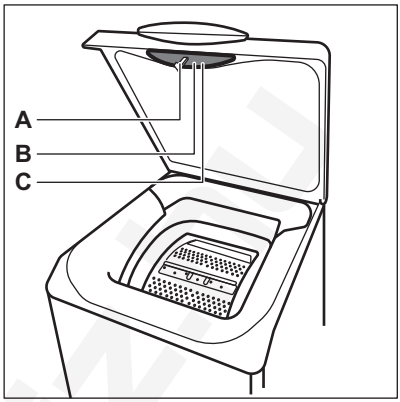

4. TEHNILINE TEAVE

Mõõdud	Laius/ kõrgus/ kogusügavus	39,7 cm /90,8 cm /59,9 cm
Elektriühendus	Pinge Koguvõimsus Kaitse Sagedus	230 V 2100 W 10 A 50 Hz
Kaitsetase tahkete osakeste ja niiskuse juurdepääsu eest on tagatud kaitsekattega, välja arvatud juhtudel, kus madalpingeseadmel puudub kaitse niiskuse eest		IPX4
Veesurve	Minimaalne Maksimaalne	0,5 bar (0,05 MPa) 10 bar (1,0 MPa)
Veevarustus **1)**		Külm vesi
Maksimumkogus	Cotton (Puuvillane)	7 kg

1) Ühendage vee sisselaskevoolik 3/4" keermega kraani külge.

5. PAIGALDAMINE

⚠ **HOIATUS!**
Vt ohutust käsitlevaid peatükke.

5.1 Lahtipakkimine ja paigaldamine

Lahtipakkimise ja paigutamise skeem järgmistel joonistel:

1.

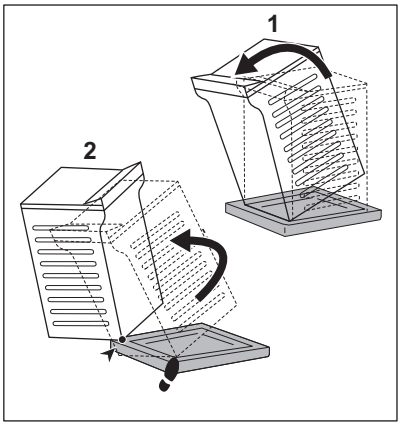

2.

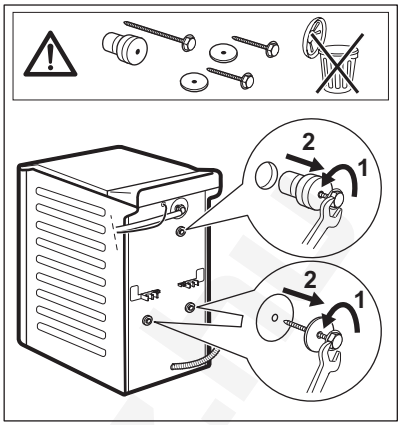

3.

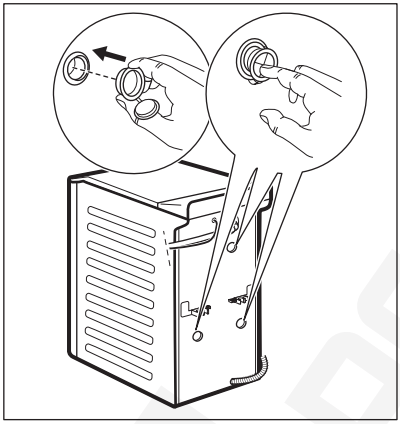

4.

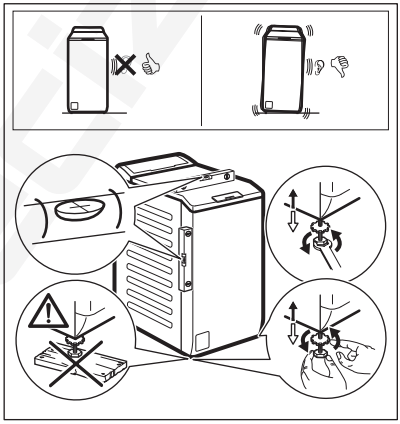

⚠ HOIATUS!

Vibratsiooni, müra ja seadme liikumise vältimiseks töö ajal tuleb seade õigesti loodida. Seadme jalgade alla ei tohi tasapinna reguleerimiseks panna pappi, puitu ega muid sarnaseid materjale. Veenduge, et vaibad ei takistaks seadme all õhuringlust ning seade ei puutuks vastu seina ega muid kappe või seadmeid.

ⓘ

Soovitame pakendi ja transpordipoldid võimaliku hilisema transportimise tarbeks alles hoida.

5.2 Sisselaskevoolikud

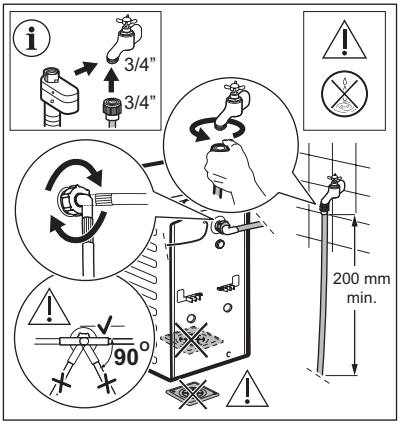

Seadmega kaasnevad tarvikud võivad mudelist olenevalt varieeruda.

Veenduge, et voolikud on täiesti terved ja et ühenduskohad ei leki. Ärge kasutage pikendusvoolikut, kui sisselaskevoolik on liiga lühike. Sisselaskevooliku asendamisega seotud teabe saamiseks pöörduge teeninduskeskuse poole.

⚠ HOIATUS!

Külgjõu vähendamiseks jätke kraaniühenduse alla vähemalt 200 mm sirge voolikuosa.

Mõned mudelid võivad sisaldada vee sulgemisseadmega sisselaskevoolikut. See seade hoiab ära veelekked vooliku loomuliku vananemise tõttu.
Aknas olev sektor näitab seda viga. Selle ilmnemisel sulgege veekraan ja võtke vooliku asendamiseks ühendust volitatud teeninduskeskusega.

Varuosi võidakse ette teatamata muuta. Ostke lisatarvikuid volitatud tarnijalt.

5.3 Vee äravool

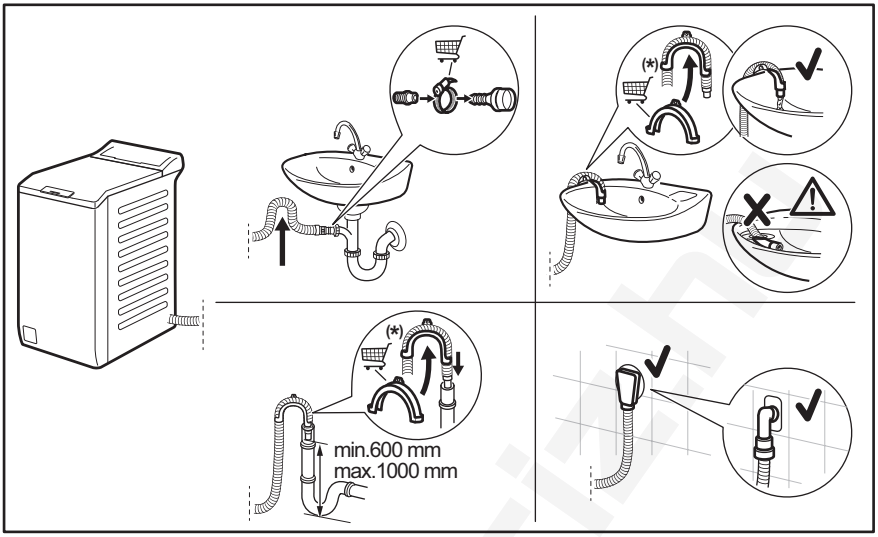

Võidakse muuta ilma ette teatamata.

Tühjendusvoolik peab olema 600 kuni 1000 mm kõrgusel.
Tühjendusvoolikut saate pikendada maksimaalselt 4000 mm-ni. Teise tühjendusvooliku ja pikenduse saamiseks pöörduge volitatud hoolduskeskusesse.

5.4 Elektriühendus

Kui paigaldustööd on lõpetatud, võite toitejuhtme seinakontakti ühendada.

Nõutavad elektrivõrgu parameetrid leiate andmesildilt ja jaotisest „Tehnilised andmed“. Veenduge, et need vastavad teie toitevõrgu näitajatele.

Kontrollige, kas teie kodune elektrivõrk suudab maksimumkoormusele vastu pidada ning arvestage ka muude kasutusel olevate seadmetega.

Ühendage seade maandusklemmiga seinakontakti.

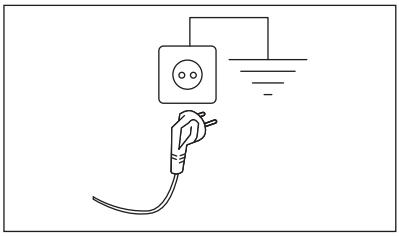

Pärast seadme paigaldamist tuleb tagada hõlbus juurdepääs toitekaablile.

Seadmega seotud elektritööde läbiviimiseks pöörduge meie volitatud teeninduskeskusse.

Tootja ei võta mingisugust vastutust kahjustuste või vigastuste eest, mis on põhjustatud eelnimetatud ettevaatusabinõu eiramisest.

6. JUHTPANEEL

6.1 Juhtpaneeli kirjeldus

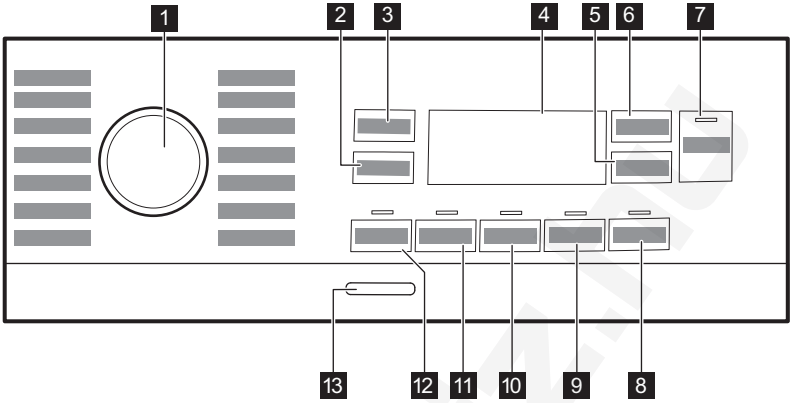

1 Programminupp
2 Puutenupp Tsentrifuugimine
3 Puutenupp Temperatuur
4 Ekraan
5 Puutenupp Viitkäivitus
6 Puutenupp Ajahaldur
7 Puutenupp Start/Paus
8 Puutenupp Kerge triikida
9 Puutenupp Soft Plus
10 Puutenupp Lisaloputus
11 Puutenupp Plekid
12 Puutenupp Eelpesu
13 Surunupp Sees/Väljas

6.2 Ekraan

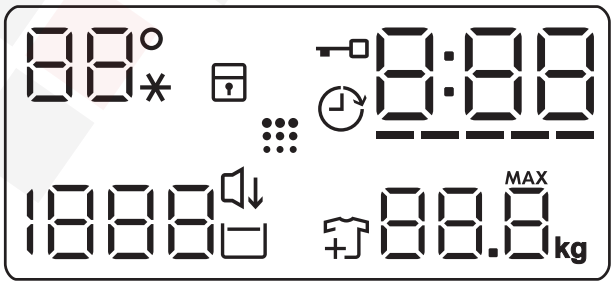

88° --*	Temperatuuriala: Temperatuuri indikaator Külma vee indikaator
	Lapseluku indikaator.
	Viitkäivituse indikaator.
	Lukustatud kaane indikaator.
0:00	Digitaalne indikaator võib näidata: • Programmi kestust (nt 2:40). • Viivitusaeg (nt 2h). • Tsükli lõppu (0:00). • Hoiatuskoodi (nt E20). • Seadme kogu töötundide arvu näit. Lisateavet leiate jaotise „Seaded" alalõigust „Töötundide loendur".
-----	Ajahalduri tulbatasemete indikaator.

88.8 MAX kg	Maksimaalse pesukoguse kaalu indikaator. Sümbol **MAX** vilgub, kui pesu kogus ületab valitud programmi puhul lubatud maksimumkoguse.
	Pesu lisamise indikaator. Süttib pesufaasi algusjärgu ajaks, mil kasutaja saab seadme veel seisma panna ja vajadusel pesu juurde lisada.
	Trumli puhastamise indikaator.
	Hääletu indikaator.
	Loputusvee hoidmise indikaator.
1888 ---	Tsentrifuugimise ala: Tsentrifuugimiskiiruse indikaator Tsentrifuugimiseta funktsiooni indikaator. Tsentrifuugimistsükkel on väljas.

7. KETAS JA NUPUD

7.1 Sissejuhatus

Valikuid/funktsioone ei saa kõigi pesuprogrammidega valida. Kontrollige valikute/funktsioonide ja programmide omavahelist sobivust jaotisest "Programmitabel". Valikud/funktsioonid võivad ka teineteist välistada; sel juhul ei lase seade omavahel mittesobivaid valikuid/funktsioone valida.

7.2 Sees/Väljas ⏻

Seadme sisse- või väljalülitamiseks vajutage paar sekundit seda nuppu. Seadme sisse- või väljalülitamisel kõlavad kaks erinevat heli.

Kuna ooterežiimi funktsioon lülitab seadme automaatselt mõne minuti pärast energia kokkuhoidmise nimel välja, tuleb see teil uuesti sisse lülitada.

7.3 Temperatuur

Pesuprogrammi valimisel soovitab seade automaatselt vaiketemperatuuri.

Puudutage järjest seda nuppu, kuni ekraanile ilmub soovitud temperatuuri näit.

Kui ekraanil kuvatakse indikaatorid --*, ei kuumuta seade vett.

7.4 Tsentrifuugimine

Programmi valimisel valib seade automaatselt maksimaalse pöörlemiskiiruse. See valik võimaldab muuta tsentrifuugimise vaikekiirust.

Puudutage seda nuppu korduvalt, et:
- **Vähendage tsentrifuugimiskiirust.** Ekraanil kuvatakse ainult seadistatud programmi puhul saadaolevad tsentrifuugimiskiirused.
- Täiendavad tsentrifuugimisfunktsioonid

  Tsentrifuugimiseta – – –.
  Valige see funktsioon, et kõik tsentrifuugimistsüklid välja lülitada. Seade teostab valitud programmi ainsa tühjendustsükli. Valige see funktsioon väga õrnade kangaste puhul. Loputustsükkel kasutab mõne pesuprogrammi puhul rohkem vett

- Lülitage valik **Loputusvee hoidmine** sisse.
  Lõputsentrifuugimist ei teostata. Viimane loputusvesi jäetakse trumlisse, et riided ei kortsuks. Pesuprogrammi lõpus jääb vesi trumlisse.

  Ekraanil kuvatakse indikaator . Uks jääb lukustatuks ja riiete kortsumise vältimiseks pöörleb trummel regulaarselt. Ukse avamiseks tuleb enne trummel veest tühjendada.

  Nupu Start/Paus puudutamisel teostab seade tsentrifuugimistsükli ja laseb vee välja.

Umbes 18 tunni pärast väljutab seade automaatselt trumlist vee.

- Aktiveerige valik **Hääletu** .
  Vahepealne ja lõputsentrifuugimine teostatakse õrnemalt ja programm lõpeb trumlisse jäetava veega. Nii vähendatakse esemete kortsumist.

  Ekraanile ilmub indikaator . Uks jääb lukustatuks. Trummel pöörleb regulaarselt, et vähendada kortsumist. Ukse avamiseks tuleb enne trummel veest tühjendada. Kuna tegemist on väga vaikse programmiga, sobib see kasutamiseks öösel, mil saab kasutada ka odavamat elektrit. Mõne programmi puhul kasutatakse loputamisel rohkem vett.

  Kui puudutate nuppu Start/Paus , teostab seade vaid tühjendustsükli.

Umbes 18 tunni pärast väljutab seade automaatselt trumlist vee.

7.5 Eelpesu

Selle valiku abil saab pesuprogrammile lisada eelpesu faasi.

Süttib vastava puutenupu kohal asuv indikaator.

Kasutage seda funktsiooni pesuprogrammile 30 °C eelpesutsükli lisamiseks.

See funktsioon sobib tugevasti määrdunud pesu, eeskätt liivaste, tolmuste, mudaste jms riiete puhul.

See valik võib pikendada programmi kestust.

7.6 Plekid

Puudutage seda nuppu, et lisada programmile plekieemaldusfaas.

Süttib vastava puutenupu kohal asuv indikaator.

Kasutage seda valikut raskestieemaldatavate plekkidega pesu pesemisel.

Selle valiku valimisel lisage lahtrisse plekieemaldajat.

See funktsioon pikendab programmi kestust.
See funktsioon ei ole saadaval, kui temperatuur on madalam kui 40 °C.

7.7 Püsiv Lisaloputus

Selle valiku puhul saate lisada valitud pesuprogrammile mõned loputustsüklid.

Kasutage seda juhul, kui kellelgi esineb allergiat pesupulbrijääkide suhtes või kellelgi on tundlik nahk. Tänu selle valiku lisafunktsioonidele jaotub kangapehmendaja pesuesemetel ühtlaselt ja tugevdab mõju kangastele. Seda soovitatakse pesupehmendi kasutamisel.

See funktsioon pikendab programmi kestust.

Puutenupu kohal asuv vastav indikaator süttib ja jääb ka järgmiste tsüklite ajaks põlema, kuni valik välja lülitatakse.

7.8 Püsiv Soft Plus

Kasutage seda valikut pesupehmendi toime parimaks ärakasutamiseks ja pehmema pesu saamiseks.

Soovitatav, kui kasutate pesupehmendajat.

ⓘ

See funktsioon pikendab programmi kestust.

Puutenupu kohal asuv vastav indikaator süttib ja jääb ka järgmiste tsüklite ajaks põlema, kuni valik välja lülitatakse.

7.9 Kerge triikida

Kortsude vältimiseks toimub pesemine ja tsentrifuugimine õrnalt.

Seade vähendab pöörlemiskiirust, kasutab rohkem vett ja kohandab programmi kestuse pesu tüübile vastavaks.

Süttib vastav indikaator.

7.10 Viitkäivitus

Selle valikuga saate programmi alguse endale sobivamale ajale edasi lükata.

Puudutage järjest nuppu, et valida vajalik viivitusaeg. Aeg pikeneb 1-tunniste sammudena kuni 20 tunnini.

Ekraanil kuvatakse indikaator ja valitud viivituse aeg. Pärast nupu Start/Paus puudutamist alustab seade pöördloendust; kaas on lukustatud.

7.11 Ajahaldur

Selle valikuga saate programmi kestust vähendada vastavalt pesu kogusele ja määrdumistasemele.

Pesuprogrammi valimisel kuvatakse ekraanil selle vaikekestus ja kriipsud ‒‒‒‒‒.

Puudutage nuppu Ajahaldur, et programmi kestust vastavalt vajadusele vähendada. Ekraanil kuvatakse programmi uus kestus ja kriipsude arv väheneb vastavalt:

‒‒‒‒ sobib täiskoguses tavaliselt määrdunud esemete puhul.

‒‒‒ kiirtsükkel täiskoguses kergelt määrdunud esemete puhul.

‒‒ väga lühike tsükkel väiksema koguse kergelt määrdunud esemete puhul (soovitatavalt pool kogust).

‒ kõige lühem tsükkel väikese pesukoguse värskendamiseks.

Ajahaldur on saadaval ainult koos tabelis olevate programmidega.

Indikaator	Cottons	Synthetics
‒‒‒‒‒ 1)	■	■
‒‒‒‒	■	■
‒‒‒	■	■
‒‒ 2)	■	■
‒ 2)	■	■

1) Kõigi programmide vaikekestus.

2) See valiku Ajahaldur tase pole 90 °C puhul saadaval.

ⓘ

Mõne seadme puhul väheneb programmi kestus ilma kriipsukesi kuvamata.

7.12 Start/Paus

Seadme käivitamiseks, peatamiseks või käimasoleva programmi katkestamiseks puudutage nuppu Start/Paus.

8. PROGRAMMID

8.1 Programmitabel

Programm Vaiketemperatuur Temperatuurivahemik	Aluseks võetud pöörlemiskiirus Tsentrifuugimiskiiruse vahemik	Maksimumkogus	Programmi kirjeldus (Pesu tüüp ja määrdumisaste)
Eco 40-60 40 °C **1)**	1200 p/min (1200– 400 p/min)	7 kg	Valge puuvillane ja värvikindel puuvillane. Tavaliselt määrdunud esemed. Energiatarve väheneb ja pesuprogrammi aeg pikeneb, tagades sel viisil head pesutulemused.
Cottons 40 °C 90 °C – külm	1200 p/min (1200– 400 p/min)	7 kg	Valge puuvillane ja värviline puuvillane. Tavaline ja tugev määrdumine.
Synthetics 30 °C 60 °C – külm	1200 p/min (1200 – 400 p/min)	3 kg	Sünteetilised või segakangast esemed.. Tavaliselt määrdunud.
Delicates 30 °C 40 °C – külm	800 p/min (1200– 400 p/min)	2 kg	Õrnad kangad nagu akrüül, viskoos, polüester ja muud õrnpesu eeldavad segakangad. Tavaline määrdumine.
Rapid 14min 30 °C	800 p/min (800– 400 p/min)	1,5 kg	Puuvillased ja tehiskiust esemed, mis on kergelt määrdunud või mida on kantud vaid üks kord.
Rinse	1200 p/min (1200– 400 p/min)	7 kg	Kõik materjalid, välja arvatud villased ja väga õrnad kangad. Programm pesu loputamiseks ja tsentrifuugimiseks. Vaiketsentrifuugimiskiirus on puuvillase pesu jaoks kasutatav kiirus. Vähendage tsentrifuugimiskiirust vastavalt pestava pesu tüübile. Vajadusel valige loputuskordade lisamiseks funktsioon Lisaloputus. Seade sooritab madalal tsentrifuugimiskiirusel õrnad loputused ning lühikese tsentrifuugimise.
Spin/Drain	1200 p/min (1200-400 p/min)	7 kg	Kõik materjalid, välja arvatud villased ja väga õrnad kangad. Pesu tsentrifuugimiseks ja trumli veest tühjendamiseks.
Anti-Allergy 60 °C	1200 p/min (1200 – 400 p/min)	7 kg	Valged puuvillased esemed. See auruprogramm aitab eemaldada pisikuid ja baktereid. SERTIFITSEERITUD: Valged puuvillased esemed. See programm eemaldab enam kui 99,99% bakteritest ja viirustest*. See tagab ja allergeenide koguse põhjaliku vähenemise. * Katsetatud Staphylococcus aureuse, Enterococcus faeciumi, Candida albicansi, Pseudomonas aeruginosa ja MS2 Bacteriophage suhtes väliskatsega, mille viis 2021. aastal läbi Swissatest Testmaterialien AG (katsearuane nr 202120117).
Duvet 30 °C 60 °C – külm	800 p/min (800 – 400 p/min)	2 kg	Ühele tehiskiust tekile, vatiiniga riietele, tekkidele, sulejopedele ja muudele sarnastele esemetele.

Programm Vaiketemperatuur Temperatuurivahemik	Aluseks võetud pöörlemiskiirus Tsentrifuugimiskiiruse vahemik	Maksimumkogus	Programmi kirjeldus (Pesu tüüp ja määrdumisaste)
Silk 30 °C	800 p/min (800 – 400 p/min)	0,5 kg	Eriprogramm siidist ja sega-tehiskiust esemetele.
Wool 40 °C 40 °C – külm	1200 p/min (1200– 400 p/min)	1,5 kg	Masinpestav vill, käsitsipestav vill ja muud kangad, millel on sümbol „käsipesu“ **2)**.
Sport 30 °C 40 °C – külm	1200 p/min (1200 – 400 p/min)	3 kg	Tehiskiust spordiriided. See programm on mõeldud kaasaegsete välispordiriiete või spordiriiete (võimlemis-, rattasõidu-, jooksu- vms) kergeks pesemiseks.
Outdoor 30 °C 40 °C – külm	1200 p/min (1200– 400 p/min)	2 kg**3)** 1 kg**4)**	Eriprogramm teksariietele kasutab õrnatoimelist pesufaasi, et minimeerida luitumist ja jutte. Parima tulemuse saamiseks on soovitatav pesukogust vähendada.
Denim 30 °C 40 °C – külm	800 p/min (1200 – 400 p/min)	2 kg	Eriprogramm teksariietele kasutab õrnatoimelist pesufaasi, et minimeerida luitumist ja jutte. Parima tulemuse saamiseks on soovitatav pesukogust vähendada.

1) Kooskõlas komisjoni määrusega EL 2019/2023 ja kõigi uute kaasnevate standarditega koostööturgudel: Ühendkuningriigi ökodisain energiatootmise toodetele ja energiateabe määrused, Ukraina dekreediga 834/2023, AS/NZS2040 ja AS/NZS6400. See 40 °C programm on suuteline pesema korraga sama tsükli jooksul tavalise määrdumusega puuvillast pesu, mis on tähistatud pestavaks 40 °C või 60 °C juures.

Pesu saavutatud temperatuuri, programmi kestuse ja muude andmete kohta leiate lisateavet peatükist „Tarbimisväärtused“.
Energiatarbimise seisukohast on kõige energiatõhusamad üldiselt need programmid, mis kasutavad madalamaid temperatuure ja on pikema kestusega.

2) Selle tsükli ajal pöörleb trummel õrnalt pesemise tagamiseks aeglaselt. Võib tunduda, et trummel ei pöörle või ei pöörle korralikult, kuid see on selle programmi puhul normaalne.

3) Pesuprogramm.

4) Pesuprogramm ja vetthülgavust lisav tsükkel.

Programmi funktsioonide ühilduvus

Programm	FUNKTSIOONID Spin				Eelpesu 1)	Plekid 2)	Lisaloputus	Soft Plus	Kerge triikida	Viitkäivitus	Ajahaldur
Eco 40-60	■		■							■	
Cottons	■	■	■	■	■	■	■	■	■	■	■
Synthetics	■	■	■	■	■	■	■	■	■	■	■
Delicates	■	■	■	■			■	■		■	
Rapid 14min	■	■	■							■	
Rinse	■	■	■				■			■	
Spin/Drain	■	■								■	
Anti-Allergy	■	■	■		■	■	■	■		■	
Duvet	■	■						■		■	
Silk	■	■								■	
Wool	■	■	■							■	
Sport	■	■	■		■		■			■	
Outdoor	■	■	■				■			■	
Denim	■	■	■	■		■	■	■	■	■	

1) Eelpesu ja Plekid pole korraga valitavad.

2) See funktsioon ei ole saadaval, kui temperatuur on madalam kui 40 °C.

Sobiv pesuaine pesuprogrammidele

Programm	Universaalne pesupulber 1)	Vedel pesuaine	Vedel pesuaine värvilistele	Õrnad villased	Spetsiaalne
Eco 40-60	▲	▲	▲	--	--
Cottons	▲	▲	▲	--	--
Synthetics	▲	▲	▲	--	--
Delicates	--	--	--	▲	▲

Programm	Universaalne pesupulber[1)]	Vedel pesu-aine	Vedel pesu-aine värvi-listele	Õrnad villa-sed	Spetsiaalne
Rapid 14min	--	▲	▲	--	--
Anti-Allergy	▲	▲	--	--	▲
Duvet	--	--	--	▲	▲
Silk	--	--	--	▲	▲
Wool	--	--	--	▲	▲
Sport	--	▲	▲	--	▲
Outdoor	--	--	--	▲	▲
Denim	--	--	▲	▲	▲

1) Temperatuuril üle 60 °C on soovitatav kasutada pesupulbrit.

-- = mittesoovitatav ▲ = soovitatav

8.2 Woolmark Premium Wool Care - Sinine



Selle pesumasina villapesutsükkel on testiatud ja saanud The Woolmark Company heakskiidu, millega lubatakse pesta villaseid „käsipesu“ tähisega tooteid tingimusel, et esemeid pestakse vastavalt hooldussildil olevatele juhistele ning selle pesumasina tootja soovituste kohaselt. M1145

9. SEADED

9.1 Helisignaalid

Selle seadmel on erinevad helisignaalid, mis hakkavad tööle:

- Seadme sisse-/väljalülitamisel (spetsiaalne lühike heli).
- Nuppude puudutamisel (klõpsu-heli).
- Vale valiku tegemisel (3 lühikest heli).
- Programm on lõpetatud (1 minuti jooksul kõlab helirida).
- Seadme rikke puhul (umbes 5 minuti jooksul kõlavad lühikesed helid).

Programmi lõppemisel kõlavate helisignaalide **sisse-/väljalülitamiseks** puudutage 2 sekundi jooksul samaaegselt nuppu ja nuppu . Näidikul kuvatakse On/Off

Helisignaalide väljalülitamisel töötavad need ikka, kui seadmel on rike.

9.2 Lapselukk

Selle funktsiooniga saate takistada lastel juhtpaneeliga mängimast.

Selle valiku **aktiveerimiseks/ deaktiveerimiseks** hoidke nuppu all, kuni **süttib/kustub** ekraanil.

Pärast väljalülitamist hoiab seade selle valiku vaikimisi sees.

Lapseluku funktsiooni ei saa valida mõne sekundi jooksul pärast seadme sisselülitamist.

9.3 Töötundide loendur

Seadme kogu tööaega on võimalik visualiseerida tundides, alates esimesest sisselülitamisest. See väärtus arvestab tsüklite tööaega (ei sisalda pause, viivitatud algusaega). Selle väärtuse visualiseerimiseks toimige järgmiselt.

1. Lülitage seade nuppu Sees/Väljas vajutades sisse
2. Keerake programminupp suvalisele programmile.
3. Vajutage nuppe ja mõni sekund (10 sekundi jooksul pärast sisselülitamist. Pärast nende 10 sekundi möödumist aktiveerib ja deaktiveerib klahvide kombinatsioon helisignaalid).
4. 3 sekundi pärast kuvatakse ekraanil seadme töötundide koguarv: nt. 1276 töötunni korral kuvatakse ekraanil tekst Hr 2 sekundiks, 12 (tuhandelised ja sajalised) 2 sekundiks ja 76 (kümnelised ja ühelised).

Kui protseduur ei toimi (ajalõpu, vale programmi valimisasendi või vale klahvikombinatsiooni tõttu), lülitage seade välja ja korrake järjestust algusest peale.

9.4 Tehaseseadistus

See funktsioon võimaldab taastada tehase vaikesätted. Selle valiku **aktiveerimiseks** järgige alltoodud samme.

1. Lülitage seade nuppu Sees/Väljas vajutades sisse
2. Keerake programminupp suvalisele programmile.
3. Vajutage nuppe ja mõni sekund (10 sekundi jooksul pärast sisselülitamist. Pärast nende 10 sekundi möödumist aktiveerib ja deaktiveerib klahvide kombinatsioon helisignaalid).
4. Ekraan näitab ligikaudu 5 sekundi jooksul **– – –**.

Kui protseduur ei toimi (ajalõpu, vale programmi valimisasendi või vale klahvikombinatsiooni tõttu), lülitage seade välja ja korrake järjestust algusest peale.

10. IGAPÄEVANE KASUTAMINE

HOIATUS!
Vt ohutust käsitlevaid peatükke.

10.1 Seadme sisselülitamine

1. Ühendage toitepistik pistikupessa.
2. Keerake veekraan lahti.
3. Vajutage nuppu Sees/Väljas, et seade sisse lülitada.

Kõlab lühike meloodia.

10.2 Pesu laadimine

1. Avage seadme kaas.

2. Vajutage nuppu **A**.

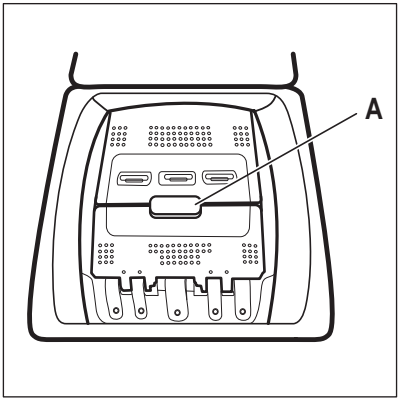

Trummel avaneb automaatselt.

3. Pange pesu trumlisse ükshaaval.
4. Raputage esemeid enne nende asetamist seadmesse.
5. Sulgege trummel ja kaas.

⚠ ETTEVAATUST!

- Ärge pange trumlisse liiga palju pesu.
- Veenduge, et pesu ei jääks tihendi ja seadme vahele ja et trummel on korralikult suletud.
- Väga õliste või rasvaste riiete pesemine või lõhnaainete kasutamine võib kahjustada seadme kummist osi.

10.3 Pesuainelahtrid. Pesuaine ja lisandite kasutamine

1. Mõõtke valmis õige kogus pesuainet ja loputusvahendit.
2. Pange pesuaine ja loputusvahend vastavatesse lahtritesse.

ⓘ

Järgige alati pesuaine valmistajate pakenditel olevaid juhiseid.

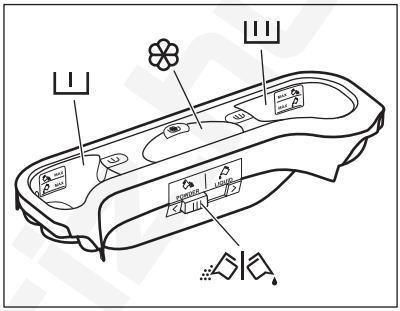

I	Pesuainelahter eelpesutsükli jaoks. MAX-tähised osutavad pesuaine maksimumtasemetele (pulber või vedelik). Kui valite programmi plekieemaldusfunktsiooniga, lisage pesuaine (pulber või vedelik).
II	Pesuainelahter pesutsükli jaoks. MAX-tähised osutavad pesuaine maksimumtasemetele (pulber või vedelik).

Lahter vedelate lisandite (loputusvahendi, tärgeldusvahendi) jaoks.

M-tähis osutab vedelate lisandite maksimumtasemele.

Klapp pesupulbri või vedela pesuaine jaoks.

10.4 Vedel pesuaine või pesupulber

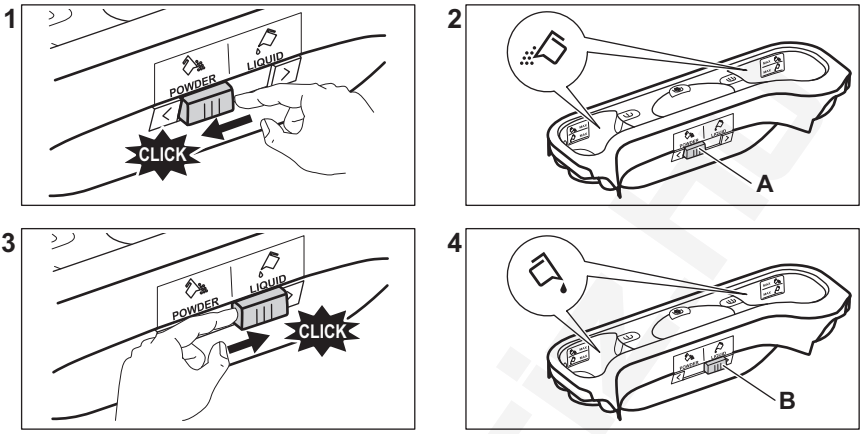

- Asend **A** pesupulbri jaoks (tehaseseade).
- Asend **B** vedela pesuaine jaoks.

Kui kasutate vedelat pesuainet.
- Ärge kasutage želatiinitaolist ega väga viskoosset vedelat pesuainet.
- Ärge lisage vedelat pesuainet üle maksimaaltaseme
- Ärge valige viitkäivituse tsüklit.

10.5 Programmi valimine

1. Keerake programminupp soovitud pesuprogrammi kohale.

Nupu Start/Paus ▷‖ indikaator vilgub. Ekraanil kuvatakse hinnanguline programmi kestus.

2. Temperatuuri ja/või pöörlemiskiiruse muutmiseks puudutage vastavaid nuppe.
3. Soovi korral valige üks või rohkem valikut vastavaid nuppe puudutades. Ekraanil põlevad vastavad indikaatorid ja esitatud info muutub tsüklite edenedes.

Kui tehtud valik **ei ole võimalik** , kõlab helisignaal ja ekraanile kuvatakse **– – –**.

10.6 Lisateave igapäevase kasutamise kohta

SensiCare System pesukoguse tuvastamine

SensiCare System kohandab automaatselt programmi kestuse vastavalt trumlis olevale pesule, et saavutada ideaalsed pesutulemused võimalikult lühikese aja jooksul. Seade tuvastab pesukoguse esimese 30 sekundiga. Programmides, kus on saadaval Ajahaldur, esitab selle faasi ajal ekraan lihtsa animatsiooni. Trummel pöörleb lühidalt. Kui pesukoguse tuvastamise lõppemisel selgub, et **trumlis on liiga palju pesu**, vilgub ekraanil indikaator **MAX**. Võite seadme peatada ja liigsed esemed välja võtta. Kui mitte, käivitub pesuprogramm siiski. Umbes 20 minutit pärast programmi käivitumist võidakse programmi kestust uuesti reguleerida vastavalt pestavate riiete imamisvõimele. SensiCare System ei ole saadaval lühikeste tsüklitega programmides.

Programmi käivitamine

Programmi käivitamiseks puudutage nuppu ▷‖. Vastav indikaator lõpetab vilkumise ja

jääb põlema. Programm käivitub, kaas on lukustatud. Ekraanile ilmub indikaator .

Programmi käivitamine viitkäivitusega

1. Puudutage korduvalt nuppu , kuni ekraanile ilmub soovitud viivitusaeg.

2. Puudutage nuppu . Kaas lukustub ja seade alustab viitkäivituse pöördloendust. Kui pöördloendus on lõppenud, käivitub programm automaatselt.

Programmi katkestamine ja valiku muutmine.

1. Programmi töö ajal saate muuta vaid mõnda funktsiooni. Puudutage nuppu .

2. Funktsioonide muutmine. Ekraanil olev info muutub vastavalt.

3. Puudutage uuesti . Pesuprogramm jätkab tööd.

Jooksva programmi katkestamine

- Vajutage nuppu , et tühistada programm ja lülitada seade välja. Vajutage uuesti, et seade sisse lülitada.
- Keerake valikunupp asendisse „lähesta“ ja lülitage seade sisse . Oodake 2 sekundit. Nüüd saate seada uue pesuprogrammi.

Programmi lõpp

- peatub seade automaatselt. Ekraanil kuvatakse 0:00. Kõlavad helisignaalid (kui need on aktiveeritud).
- Nupu indikaator kustub. Kaas lukus kustub ja kaas avaneb lukust.
- Seadme väljalülitamiseks vajutage mõne sekund nuppu . Hallituse ja ebameeldiva lõhna vältimiseks hoidke seadme uks ja pesuainesahtel kergelt paokil.

Vee väljalaskmine pärast tsükli lõppu

Kui olete valinud programmi või funktsiooni, mis ei tühjenda viimase loputuse vett, peate vee tühjendamist ise meeles pidama:

- Puudutage nuppu , et vähendada seadme poolt soovitatud pöörlemiskiirust.
- Vajutage .
- Kui programm on lõppenud ja kaane lukustuse indikaator kustub, võite avada kaane.
- seadme väljalülitamiseks.

Ooterežiimi funktsioon

Ooterežiimi funktsioon lülitab seadme automaatselt välja, et vähendada energiatarbimist.

11. PUHASTAMINE JA HOOLDUS

⚠ HOIATUS!

Vt ohutust käsitlevaid peatükke.

11.1 Regulaarne puhastamine

Regulaarne puhastamine aitab teie seadme eluiga pikendada.

Pärast iga tsüklit hoidke kaas ja trumli uks praokil, et tagada õhuringlus ja kuivatada seadme sees olev niiskus: nii väldite hallituse ja halva lõhna tekkimist.

Kui seadet ei kasutata pikka aega: sulgege veekraan ja lahutage seade vooluvõrgust.

Regulaarse puhastamise näitlik kava:

Katlakivi eemaldamine	Kaks korda aastas
Hoolduspesu	Üks kord kuus
Kaane tihendi puhastamine	Iga kahe kuu tagant
Trumli puhastamine	Iga kahe kuu tagant
Pesuainejaoturi puhastamine	Iga kahe kuu tagant
Tühjenduspumba filtri puhastamine	Kaks korda aastas

Sissevõtuvooliku ja klapi filtri puhastamine	Kaks korda aastas

Järgnevalt kirjeldatakse kõigi osade puhastamist.

11.2 Kõrvaliste esemete eemaldamine

ⓘ

Vaadake, et taskud oleksid tühjad ja kõik lahtised detailid oleks enne tsükli käivitamist kinnitatud.

Eemaldage kõik lahtised detailid (pandlad, nööbid, mündid), mis võivad sattuda filtrisse ja trumlisse. Vt jaotisi "Trumli puhastamine", "Tühjenduspumba puhastamine" ja "Sissevõtuvooliku ja klapi filtri puhastamine". Olge kardinatega ettevaatlik. Eemaldage konksud ja pange kardinad pesukotti või padjapüüri. Vajadusel pöörduge volitatud volitatud hoolduskeskusse.

11.3 Välispinna puhastamine

Puhastage seadet ainult neutraalse pesuaine ja sooja veega. Kuivatage täielikult kõik pinnad. Ärge kasutage küürimissvamme ega kraapivat materjali.

⚠ **ETTEVAATUST!**

Ärge kasutage alkoholi, lahusteid ega keemilisi aineid.

⚠ **ETTEVAATUST!**

Ärge puhastage metallpindu kloori sisaldavate ainetega.

11.4 Katlakivi eemaldamine

ⓘ

Kui vee karedus teie piirkonnas on kõrge või keskmine, soovitame kasutada pesumasinate veepehmendajat.

Kontrollige trumlit regulaarselt, et avastada katlakivi olemasolu.

Tavalised pesuvahendid sisaldavad küll pehmendavaid aineid, kuid aeg-ajalt on siiski soovitatav läbi viia ilma pesuta pesutsükkel koos katlakivieemaldiga.

ⓘ

Järgige alati toodete valmistajate pakenditel olevaid juhiseid.

11.5 Hoolduspesu

Pidev madala temperatuuriga programmide kasutamine võib põhjustada pesupulbrijääkide ja ebemete kogunemist ning bakterite tekkimist trumlis või paagis. Tagajärjeks võib olla ebameeldiv lõhn ja hallitus. Jääkide kõrvaldamiseks ja seadme sisemuse puhastamiseks teostage regulaarselt hoolduspesu (vähemalt kord kuus):

ⓘ

Vaadake jaotist „Trumli puhastamine“.

11.6 Trumli puhastamine

Kontrollige regulaarselt trumlit, et vältida soovimatute setete kogunemist.

Trumlisse kogunev rooste võib tekkida riietel olevatelt metalldetailidelt või ka kraanivees sisalduvast rauast

Puhastage trumlit spetsiaalselt roostevabale terasele mõeldud tootega.

ⓘ

Järgige alati toodete valmistajate pakenditel olevaid juhiseid.
Ärge puhastage trumlist happeliste katlakivieemaldus- või rauda või kloori sisaldavate vahenditega või traatšvammiga.

Põhjalikuks puhastamiseks:

1. Eemaldage trumlist kõik esemed.
2. Valige programm Cottons koos kõrgeima temperatuuriga.
3. Võimalike jääkide väljaloputamiseks lisage trumlisse väike kogus pesupulbrit.

Mõnikord võidakse tsükli lõppedes kuvada ekraanil ikooni : see näitab, et trumli puhastamine on soovitatav. Kui trumli puhastamine on läbi viidud, kaob ka ikoon.

11.7 Kaane tihend

Kontrollige regulaarselt uksetihendit ja eemaldage kõik objektid siseosalt. Puhastage seda vajadusel, kasutades ammoniaaki sisaldavat puhastuskreemi ja vältides pinna kriimustamist.

Järgige alati toodete valmistajate pakenditel olevaid juhiseid.

11.8 Pesuainejaoturi puhastamine

Vältimaks kuivanud pesupulbri või tahkunud pesupehmendi setete moodustumist ja/või hallituse tekkimist pesuainelahtris, viige iga kahe kuu järel läbi järgneval joonisel kirjeldatud puhastustoiming:

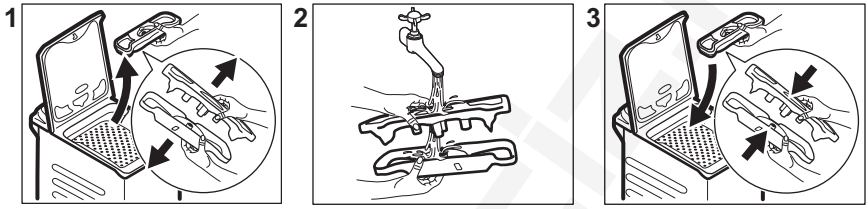

11.9 Tühjenduspumba filtri puhastamine

Kontrollige regulaarselt tühjenduspumba filtrit ning veenduge selle puhtuses.

- Eemaldage toitepistik seinakontaktist.
- Ärge puhastage tühjenduspumpa, kui vesi seadmes on kuum. Oodake, kuni vesi jahtub.
- Ärge eemaldage filtrit, kui seade töötab.
- Keerake filter aeglaselt ja ettevaatlikult lahti, kuni vee väljavool lakkab. Pärast kogu vee väljavoolamist saab filtri täielikult lahti keerata.

Puhastage tühjenduspumpa, kui:

- Seade ei tühjene veest.
- Trummel ei pöörle.
- Seade teeb äravoolupumba ummistuse tõttu imelikku häält.
- Ekraanil kuvatakse veakood E20.

Pumba filtri puhastamiseks toimige nii nagu kirjeldatud järgneval joonisel:

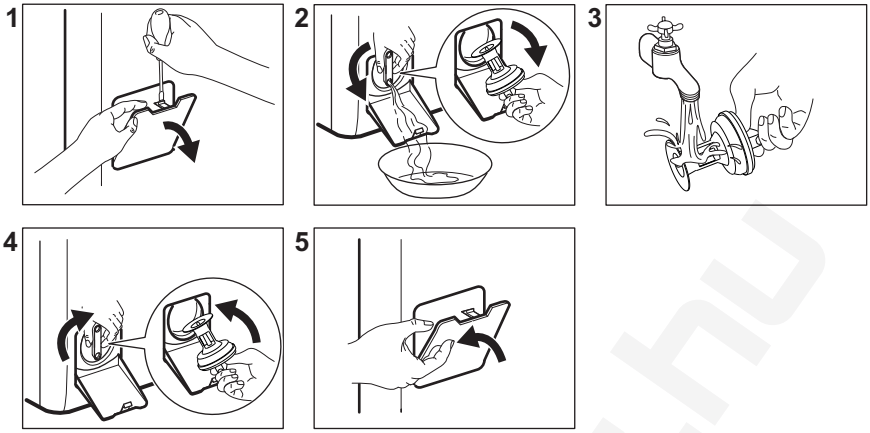

Filtri eemaldamisel hoidke võimaliku veelekke kuivatamiseks alati lapp läheduses.

11.10 Sissevõtuvooliku ja klapi filtri puhastamine

Nii filtreid kui ka sisselaskevoolikut ja klappi on soovitatav kaks korda aastas puhastada, et eemaldada sinna kogunenud mustus: Filtrite puhastamiseks toimige nii nagu järgneval joonisel kirjeldatud:

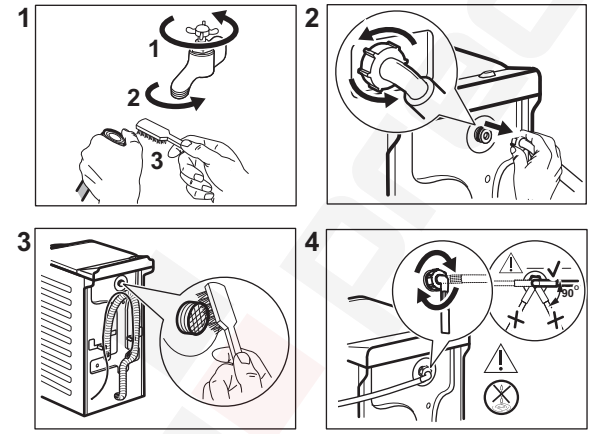

11.11 Avariitühjendamine

Kui seade ei suuda vett välja lasta, teostage sama toiming, mida on kirjeldatud jaotises „Tühjendusfiltri puhastamine“. Vajadusel puhastage pump.

Kui te sooritate avariitühjenduse, peate tühjendussüsteemi uuesti aktiveerima:

1. Valage 2 liitrit vett pesuvahendi dosaatori põhipesukambrisse.
2. Vee äravooluks käivitage programm.

11.12 Abinõud külmumise vastu

Kui seade on paigaldatud kohta, kus temperatuur võib langeda 0° C või alla selle, eemaldage allesjäänud vesi sisselaskevoolikust ja tühjenduspumbast.

1. Ühendage toitepistik pistikupesast lahti.
2. Sulgege veekraan.
3. Asetage sissevõtuvooliku otsad anumasse ja laske veel voolikust välja voolata.
4. Tühjendage tühjenduspump. Vt hädaolukorras vee tühjendamise toimingut.
5. Kui tühjenduspump on tühi, paigaldage sissevõtuvoolik uuesti.

⚠ HOIATUS!

Enne seadme uuesti kasutamist veenduge, et temperatuur oleks üle 0 °C. Tootja ei vastuta madalatest temperatuuridest tingitud kahjude eest.

12. TARBIMISVÄÄRTUSED

12.1 Kommentaar

ⓘ

Seadme energiamärgisel olevalt QR-koodilt leiate veebilingi teabele, mis on seotud selle seadme jõudlusele vastavalt EL EPREL-i andmebaasis kirjeldatule. Hoidke energiamärgis alles koos kasutusjuhendiga ja kõigi muude dokumentidega, mis seadmega kaasnesid. Sama teavet EPREL-is on võimalik leida ka aadressilt **https://eprel.ec.europa.eu**, kasutades mudeli nime ja tootenumbrit, mis on toodud andmesildil.

ⓘ

Väärtused ja programmi kestus võivad erineda olenevalt tingimustest (nt toatemperatuur, veetemperatuur ja -surve, pesu kogus ja tüüp, toitepinge) ja ka sellest, kas olete programmi vaikeseadeid muutnud.

12.2 Vastavalt komisjoni määrusele (EL) 2019/2023 ja kõigile uutele kaasnevatele standarditele koostööturgudel (*)

Eco 40-60 programm	kg	kWh	Liitrid	hh:mm	% 1)	°C	p/min 2)
Täiskogus	7	0.860	53.0	3:25	53.00	46	1151
Pool kogust	3,5	0.275	44.0	2:40	53.00	25	1151
Veerand kogust	2	0.260	36.0	2:40	55.00	23	1151

1) Jääkniiskus tsentrifuugimisfaasi lõpus. Mida suurem on tsentrifuugimiskiirus, seda suurem on müratase ja seda madalam on jääkniiskus.

2) Maksimaalne tsentrifuugimiskiirus.

12.3 Tavalised programmid

ⓘ

Tegemist on ainult kaudsete väärtustega.

Programm	kg	kWh	Liitrid	hh:mm	% 1)	°C	p/min 2)
Cottons 3) 90 °C	7	2.50	90.0	4:10	53.00	85	1200
Cottons 60 °C	7	1.65	90.0	3:50	53.00	55	1200
Cottons 20° 4) 20 °C	7	0.30	90.0	2:50	53.00	20	1200
Synthetics 40 °C	3	0.55	50.0	2:10	35.00	40	1200
Delicates 5) 30 °C	2	0.35	50.0	1:00	35.00	30	1200
Wool 30 °C	1,5	0.20	45.0	1:10	30.00	30	1200

(*) Ühendkuningriigi energiatarbimisega seotud toodete ökodisaini ja energiaalase teabe eeskirjad; Ukraina dekreet 834/2023; AS/NZS2040 ja AS/NZS6400

Temperatuurid ja koormused valitakse automaatselt ja need ei pruugi kõigi mudelite puhul olla nähtavad.

1) Jääkniiskus tsentrifuugimisfaasi lõpus. Mida suurem on tsentrifuugimiskiirus, seda suurem on müratase ja seda madalam on jääkniiskus.

2) Tsentrifuugimiskiirust tähistav indikaator.

3) Sobib tugevasti määrdunud esemete pesemiseks.

4) Sobib kergelt määrdunud puuvillaste, tehis- ja segakiust kangaste pesemiseks.

5) Kasutatav ka kiirpesutsüklina kergelt määrdunud esemetele.

Väljas (W)	Ooterežiim (W)	Viitkäivitus (W)
0,50	0,50	4,00
Maksimaalne aeg olekuni väljas/ooterežiim on 15 minutit.		

13. KIIRJUHEND

13.1 Igapäevane kasutamine

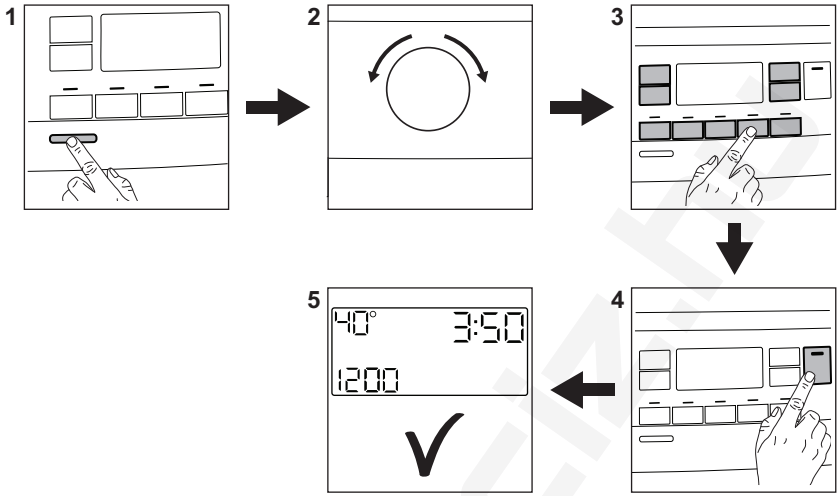

Ühendage toitejuhe pistikupesaga.

Avage veekraan.

Laadige pesu.

Valage pesuaine ja muud vahendid õigesse pesuainesahtlisse.

1. Seadme sisselülitamiseks vajutage nuppu **Sees/Väljas** ⏻.
2. Keerake programmi valikunuppu soovitud pesuprogrammi seadmiseks.
3. Seadke soovitud funktsioonid, valides vastavad puutenupud.
4. Programmi käivitamiseks puudutage nuppu **Start/Paus** ▷||.
5. Seade käivitub.

Pesuprogrammi lõpus eemaldage pesu.

Seadme välja lülitamiseks vajutage nuppu **Sees/Väljas** ⏻.

13.2 Puhastamine ja hooldus

Regulaarne puhastamine aitab teie seadme eluiga pikendada.

Pärast iga tsüklit hoidke kaas ja trumli uks praokil, et tagada õhuringlus ja kuivatada seadme sees olev niiskus: nii väldite hallituse ja halva lõhna tekkimist.

Kui seadet ei kasutata pikka aega: sulgege veekraan ja eemaldage seade vooluvõrgust. Pärast seda soovitame puhastada ka kõik osad.

Katlakivi eemaldamine	Kaks korda aastas
Hoolduspesu	Üks kord kuus
Kaane tihendi puhastamine	Iga kahe kuu tagant
Trumli puhastamine	Iga kahe kuu tagant
Pesuainejaoturi puhastamine	Iga kahe kuu tagant
Tühjenduspumba filtri puhastamine	Kaks korda aastas
Sissevõtuvooliku ja klapi filtri puhastamine	Kaks korda aastas

Hoidke plastosad, eriti pesuaine sahtli lähedal, puhtana ja eemaldage liigne vedelik.

Kontrollige trumlit regulaarselt, et avastada katlakivi olemasolu. Aeg-ajalt on siiski soovitatav läbi viia ilma pesuta pesutsükkel koos katlakivieemaldiga.

Järgnevalt kirjeldatakse teatud osade puhastamist.

Kõrvaliste esemete eemaldamine

ⓘ

Vaadake, et taskud oleksid tühjad ja kõik lahtised detailid oleks enne tsükli käivitamist kinnitatud.

Eemaldage kõik lahtised detailid (pandlad, nööbid, mündid), mis võivad sattuda filtrisse ja trumlisse. Vajadusel pöörduge volitatud volitatud hoolduskeskusse.

Tühjenduspumba filtri puhastamine
Puhastage filtrit regulaarselt, eriti aga häirekoodi E20 kuvamisel.

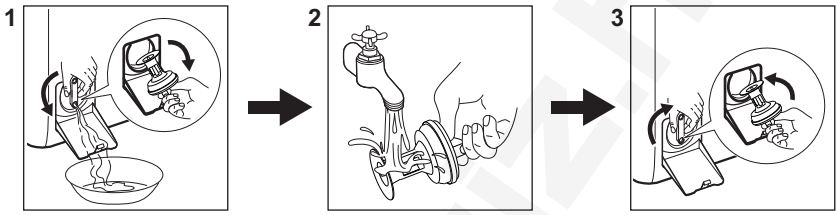

13.3 Programmid

Programmid	Pesu kogus	Toote kirjeldus
Eco 40-60 **1)**	7 kg	Valge puuvillane ja värvikindel puuvillane. Tavaliselt määrdunud esemed. Energiatarve väheneb ja pesuprogrammi aeg pikeneb, tagades sel viisil head pesutulemused.
Cottons	7 kg	Valge puuvillane ja värviline puuvillane. Tavaline ja tugev määrdumine.
Synthetics	3 kg	Sünteetilised või segakangast esemed.. Tavaliselt määrdunud.
Delicates	2 kg	Õrnad kangad nagu akrüül, viskoos, polüester.
Rapid 14min	1,5 kg	Puuvillased ja tehiskiust esemed, mis on kergelt määrdunud või mida on kantud vaid üks kord.
Rinse	7 kg	Kõik materjalid, välja arvatud villased ja väga õrnad kangad. Programm loputamiseks ja tsentrifuugimiseks.
Spin/Drain	7 kg	Kõik materjalid, välja arvatud villased ja väga õrnad kangad. Pesu tsentrifuugimiseks ja trumli veest tühjendamiseks.
Anti-Allergy	7 kg	Valged puuvillased esemed. See programm eemaldab enam kui 99,99 % bakteritest ja viirustest. Samuti tagab see allergeenide korraliku vähendamise. **2)**
Duvet	2 kg	Üks tehiskiust tekk, voodikate vms.
Silk	0,5 kg	Eriprogramm siidist ja sega-tehiskiust esemetele.

Programmid	Pesu kogus	Toote kirjeldus
Wool	1,5 kg	Masinpestav villane, käsitsipestav villane ja õrnad kangad.
Sport	3 kg	Segakangast spordirõivad. Kergelt määrdunud või värskendust vajavad esemed.
Outdoor	2 kg**3)** 1 kg**4)**	Kaasaegsed välispordiriided.
Denim	2 kg	Teksariietele ja venivatele esemetele.

1) Kooskõlas komisjoni määrusega EL 2019/2023 ja kõigi uute kaasnevate standarditega koostööturgudel: Ühendkuningriigi ökodisain energiatootmise toodetele ja energiateabe määrused, Ukraina dekreediga 834/2023, AS/NZS2040 ja AS/NZS6400. See 40 °C programm on suuteline pesema korraga sama tsükli jooksul tavalise määrdumusega puuvillast pesu, mis on tähistatud pestavaks 40 °C või 60 °C juures.

Pesu saavutatud temperatuuri, programmi kestuse ja muude andmete kohta leiate lisateavet peatükist „Tarbimisväärtused".
Energiatarbimise seisukohast on kõige energiatõhusamad üldiselt need programmid, mis kasutavad madalamaid temperatuure ja on pikema kestusega.

2) Katsetatud Staphylococcus aureuse, Enterococcus faeciumi, Candida albicansi, Pseudomonas aeruginosa ja MS2 Bacteriophage suhtes väliskatsega, mille viis 2021. aastal läbi Swissatest Testmaterialien AG (katsearuanne nr 202120117).

3) Pesuprogramm.

4) Pesuprogramm ja vetthülgavust lisav tsükkel.

Kui täidate pesumasina **iga programmi jaoks ette nähtud maksimaalse pesukogusega, aitab see vähendada vee- ja energiakulu**.

Sobiv pesuaine pesuprogrammidele

Programm	Universaalne pesupulber**1)**	Vedel pesuaine	Vedel pesuaine värvilistele	Õrnad villased	Spetsiaalne
Eco 40-60	▲	▲	▲	--	--
Cottons	▲	▲	▲	--	--
Synthetics	▲	▲	▲	--	--
Delicates	--	--	--	▲	▲
Rapid 14min	--	▲	▲	--	--
Anti-Allergy	▲	▲	--	--	▲
Duvet	--	--	--	▲	▲
Silk	--	--	--	▲	▲
Wool	--	--	--	▲	▲

Programm	Universaalne pesupulber[1)]	Vedel pesuaine	Vedel pesuaine värvilistele	Õrnad villased	Spetsiaalne
Sport	--	▲	▲	--	▲
Outdoor	--	--	--	▲	▲
Denim	--	--	▲	▲	▲

1) Temperatuuril üle 60 °C on soovitatav kasutada pesupulbrit.

-- = mittesoovitatav ▲ = soovitatav

13.4 Pesuaine tüüp ja kogus.

- Kasutage ainult pesumasinate jaoks valmistatud pesuaineid ja muid lisandeid. Kõigepealt järgige neid üldisi reegleid:
  - pulberpesuained (ka tabletid ja pesuaine üksikannused) igat tüüpi kangale, välja arvatud õrnad kangad. Valge pesu puhul tuleks eelistada pleegitusainet sisaldavat pulbrit ja desinfitseerivaid,
  - vedelad pesuained (ka pesuaine üksikannused), soovitatavalt madalal temperatuuril pestavate (max 60 °C) kõigi kangatüüpide või spetsiaalselt villaste esemete jaoks.
- Ärge segage erinevat tüüpi pesuaineid.
- Kasutage vähem pesuainet, kui:
  - pesete väiksemaid pesukoguseid,
  - pesu on vähesel määral määrdunud,
  - pesemise käigus tekib liiga palju vahtu.
- Pesuainetablettide või pesuainekapslite kasutamisel asetage need alati otse trumlisse, mitte pesuainejaoturisse, ja järgige tootja soovitusi.

Liiga väike kogus pesuainet võib põhjustada:
- ebarahuldavaid pesutulemusi,
- pesu võib muutuda hallikaks,
- pesu jääb rasvaseks,
- seadmes tekib hallitus.

Liiga suur kogus pesuainet võib põhjustada:
- liigset vahtu,
- halvemaid pesutulemusi,
- ebapiisavat loputamist,
- suuremat koormust keskkonnale.

14. HÄIREKOODID JA VÕIMALIKUD TÕRKED

Seade ei käivitu või peatub töötamise käigus. Püüdke esmalt leida probleemile lahendus (vt tabeleid).

⚠ HOIATUS!

Eemaldage seade vooluvõrgust enne mistahes kontrollimise läbiviimist.

Probleem	Võimalik lahendus

E 10 Seade ei täitu korralikult veega.	• Veenduge, et veekraan on avatud. • Veenduge, et veesurve ei ole liiga madal. Lisateabe saamiseks võtke ühendust kohaliku vee-ettevõttega. • Veenduge, et veekraan ei ole ummistunud. • Veenduge, et sisselaskevoolikul pole väändeid, kahjustusi ega kõverusi. • Veenduge, et vee sisselaskevooliku ühendus on nõuetekohane. • Veenduge, et sisselaskevooliku filter ja ventiili filter ei ole ummistunud.
E20 Seade ei tühjene veest.	• Veenduge, et valamu äravoolutoru ei ole ummistunud. • Veenduge, et tühjendusvoolikul ei ole väändeid ega kõverusi. • Veenduge ega tühjendusfilter pole ummistunud. Vajadusel puhastage filter. • Veenduge, et tühjendusvooliku ühendus on nõuetekohane. • Kui valite programmi ilma tühjendusfaasita, siis valige tühjendusprogramm. • Kui valite valiku, mille lõpus jääb vesi paaki, siis valige tühjendusprogramm.
E91 Sisemine tõrge. Elektrooniliste osade ja seadme vahel puudub ühendus.	• Programm ei lõppenud õigesti või peatati seadme töö liiga vara. Lülitage seade uuesti välja ja sisse. • Kui veakood kuvatakse uuesti, pöörduge volitatud hoolduskeskusse.
EA0 Seadme trumliluugid on lahti või ei ole korralikult suletud.	• Veenduge, et trumliluugid on korralikult suletud.
EH0 Elektrivarustus on kõikuv.	• Oodake, kuni elektrivarustus stabiliseerub.
EF0 Üleujutusvastane seade on sees.	• Sulgege veekraan ja eemaldage seade vooluvõrgust. Pöörduge volitatud teeninduskeskusse.
Kui probleem püsib, pöörduge volitatud teeninduskeskusse. Teeninduskeskuse jaoks vajalikud andmed leiate andmesildilt	
*Mõned häirekoodid ei pruugi ilmuda. Võidakse muuta ilma ette teatamata.	

Kui tegemist on mõne muu pesumasina probleemiga, otsige võimalikke lahendusi alltoodud tabelist.

Potentsiaalsed rikked	Võimalik lahendus
Programm ei käivitu.	• Veenduge, et toitepistik on seinakontakti ühendatud. • Veenduge, et seadme kaas ja trumliluugid oleks korralikult kinni. • Veenduge, et kaitsmekarbis olevad sulavkaitsmed on terved. • Veenduge, et Start/Paus ▷‖ oleks puudutatud. • Kui olete valinud viitkäivituse, siis tühistage see või oodake pöördloenduse lõppemiseni. • Lülitage lapseluku funktsioon välja, kui see on sees. • Kontrollige valitud programmi nupu asendit.
Seade täitub veega ja tühjeneb kohe.	• Veenduge, et väljalaskevoolik on õiges asendis. On võimalik, et voolik on paigutatud liiga madalale. Vt jaotist "Paigaldusjuhised".

Potentsiaalsed rikked	Võimalik lahendus
Tsentrifuugimisfaas ei käivitu või pesutsükkel kestab tavalisest kauem.	• Valige tsentrifuugimisprogramm. • Veenduge ega tühjendusfilter pole ummistunud. Vajadusel puhastage filter. Vt jaotist „Puhastamine ja hooldus“. • Kohandage trumlis olevad esemeid ja käivitage tsentrifuugimine uuesti. Selle probleemi põhjus võib olla tasakaalustamatus.
Vesi on voolanud põrandale.	• Veenduge, et veevoolikute liitmikud on tihedalt kinni ja puuduvad veelekked. • Veenduge, et vee sisselasketorud ja vee väljalasketorud on kahjustamata. • Veenduge, et kasutate õiges koguses õiget pesuvahendit.
Seadme kaant ei saa avada.	• Veenduge, et te pole valinud pesuprogrammi, mille lõpus jääb vesi paaki. • Veenduge, et pesuprogramm on lõppenud. • Kui paagis on vett, valige tühjendus- või tsentrifuugimisprogramm. • Veenduge, et seade saab elektritoidet. • Selle probleemi põhjuseks võib olla seadme rike. Pöörduge volitatud teeninduskeskusse.
Seade teeb ebatavalist häält ja vibreerib.	• Veenduge, et seade on tasakaalus. Vt jaotist "Paigaldusjuhised". • Veenduge, et pakend ja/või transpordipoldid on eemaldatud. Vt jaotist "Paigaldusjuhised". • Lisage trumlisse rohkem pesu. Pesukogus võib olla liiga väike.
Programmi kestus suureneb või väheneb programmi töötamisel.	• SensiCare suudab programmi kestust vastavalt pestava pesu tüübile ja kogusele muuta. Vt jaotise „Igapäevane kasutamine“ lõiku „SensiCare pesukoguse tuvastamine“.
Pesemistulemused ei ole rahuldavad.	• Suurendage pesuvahendi kogust või kasutage muud pesuvahendit. • Enne pesu pesemist kasutage spetsiaalseid tooteid raskestieemaldatavate plekkide eemaldamiseks. • Veenduge, et olete valinud õige temperatuuri. • Vähendage pesukogust.
Pesutsükli ajal on trumlis liiga palju vahtu.	• Vähendage pesuaine kogust või pesuainetablettide või pesuaine üksikannuste arvu.
Pärast pesutsüklit on pesuainesahtlis pesuaine jääke.	• Veenduge, et klapp on õiges asendis (kui see on pesuaine sahtlil olemas). • Veenduge, et olete kasutanud pesuaine jaoturit vastavalt kasutusjuhendi instruktsioonidele.

15. KESKKONNAASPEKTID

Ringlussevõttu tuleb saata materjalid, millel on sümbol ♺. Ringlussevõtuks pange pakend vastavatesse konteineritesse. Aidake hoida keskkonda ja inimeste tervist ning suunake elektri- ja elektroonikaseadmete jäätmed ringlusse. Ärge visake ära seadmeid, mis on tähistatud sümboliga majapidamisjäätmete hulka. Viige seade kohalikku jäätmesortimispunkti või pöörduge abi saamiseks kohalikku omavalitsusse.

Üdvözöljük az Electrolux honlapján! Köszönjük, hogy a mi készülékünket választotta.



A fenntarthatóság iránti törekvésünk jegyében csökkentjük a papíralapú nyomtatványok mennyiségét, és teljes használati útmutatókat teszünk elérhetővé az interneten. Az Ön teljes használati útmutatója itt érhető el: **electrolux.com/manuals**



Használattal kapcsolatos tanácsokat, prospektusokat, hibaelhárítási-, szerviz- és javítási információkat itt kérhet: **electrolux.com/support**



Vásároljon tartozékokat, segédanyagokat és eredeti pótalkatrészeket a készülékhez itt: **electrolux.com/shop**

A változtatások jogát fenntartjuk.

TARTALOM

1. BIZTONSÁGI INFORMÁCIÓK..... 71
2. BIZTONSÁGI UTASÍTÁSOK.....73
3. TERMÉKLEÍRÁS.....76
4. MŰSZAKI INFORMÁCIÓ..... 77
5. ÜZEMBE HELYEZÉS.....77
6. KEZELŐPANEL..... 81
7. VÁLASZTÓGOMB ÉS NYOMÓGOMBOK..... 83
8. PROGRAMOK.....86
9. BEÁLLÍTÁSOK..... 89
10. MINDENNAPI HASZNÁLAT.....91
11. ÁPOLÁS ÉS TISZTÍTÁS..... 93
12. FOGYASZTÁSI ÉRTÉKEK..... 97
13. GYORS ÚTMUTATÓ..... 99
14. RIASZTÁSI KÓDOK ÉS A LEHETSÉGES HIBÁK.....103
15. KÖRNYEZETVÉDELMI TUDNIVALÓK.....105

1. ⚠ BIZTONSÁGI INFORMÁCIÓK

A készülék üzembe helyezése és használata előtt gondosan olvassa el a mellékelt útmutatót. A gyártó nem vállal felelősséget a helytelen beszerelés vagy használat miatt keletkezett sérülésekért és károkért. Az útmutatót tartsa biztonságos és elérhető helyen, hogy szükség esetén mindig a rendelkezésére álljon.

1.1 Gyermekek és kiszolgáltatott személyek biztonsága

- Ezt a készüléket 8 év feletti gyermekek, csökkent fizikai, érzékelési vagy szellemi képességekkel rendelkező felnőttek, illetve megfelelő tudással vagy gyakorlattal nem rendelkező személyek csak felügyelet mellett, vagy abban az esetben használhatják, ha megfelelő oktatást kaptak a készülék biztonságos használatára, és megértik az esetleges veszélyeket.
- A 3 és 8 év közötti gyermekek, illetve a súlyos, komplex fogyatékossággal élő személyek állandó felügyelet nélkül nem tartózkodhatnak a készülék közelében.
- 3 évesnél fiatalabb gyermekek kizárólag folyamatos felügyelet mellett tartózkodhatnak a készülék közelében.
- Gondoskodni kell a gyermekek felügyeletéről, hogy ne játsszanak a készülékkel.
- Minden csomagolóanyagot tartson távol a gyermekektől, és megfelelően ártalmatlanítsa.
- A mosószereket tartsa távol a gyermekektől.
- A gyermekeket és a háziállatokat tartsa távol a készüléktől, amikor az ajtaja nyitva van.
- Ha rendelkezik gyermekbiztonsági zárral a készülék, akkor azt be kell kapcsolni.
- Gyermekek felügyelet nélkül nem végezhetnek tisztítási vagy karbantartási tevékenységet a készüléken.

1.2 Általános biztonság

- Ez a készülék kizárólag háztartási típusú, mosógépben mosható ruhák mosására szolgál.
- Ezt a készüléket háztartási célú, beltérben történő használatra tervezték.
- Ez a készülék használható irodákban, szállodai vendégszobákban, panziókban, vendégházakban és más hasonló szálláshelyeken, ahol a használat nem haladja meg a háztartási használat (átlagos) szintjét.
- Ne változtassa meg a készülék műszaki jellemzőit.

- A készülék maximális töltete 7 kg. Soha ne lépje túl a programhoz tartozó megengedett legnagyobb töltetet (lásd a „Programok” című fejezetet).
- Az üzemi víznyomás értékének a vízhálózat készülékcsatlakozási pontjánál 0,5 bar (0,05 MPa) és 10 bar (1 MPa) között kell lennie.
- Ügyeljen arra, hogy a készülék alsó részén levő szellőzőnyílást a készülék alatti szőnyeg, lábtörlő vagy egyéb padlóburkoló tárgy ne zárja el.
- A készülék vízhálózatra történő csatlakoztatásához használja a mellékelt, új tömlőkészletet vagy a márkaszerviz által biztosított egyéb új tömlőkészletet.
- A régi tömlőket tilos újra használni.
- Ha a hálózati kábel megsérül, azt a gyártónak vagy a márkaszerviznek vagy más hasonlóan képzett személynek kell kicserélnie, nehogy elektromos veszélyhelyzet álljon elő.
- Bármilyen karbantartás előtt kapcsolja ki a készüléket, és húzza ki a hálózati csatlakozódugót a csatlakozóaljzatból.
- A készülék tisztításához ne használjon nagy nyomású vízsugarat és/vagy gőzt.
- Tisztítsa meg a készüléket egy nedves kendővel. Csak semleges tisztítószert használjon. Ne használjon súrolószert, súrolószivacsot, oldószert vagy fém tárgyat.

2. BIZTONSÁGI UTASÍTÁSOK

2.1 Üzembe helyezés

ⓘ

Az üzembe helyezést az érvényes helyi/országos előírásokkal összhangban kell elvégezni.

- Távolítsa el az összes csomagolóanyagot, a szállítási csavarokkal, gumiperselyekkel és műanyag alátétekkel együtt.
- A szállítási rögzítőcsavarokat tartsa biztonságos helyen. Amennyiben a készüléket a jövőben szállítani kell, ezeket vissza kell szerelni, hogy a dob rögzítésével megakadályozzák a készülék belsejének sérülését.
- A készülék nehéz, ezért legyen körültekintő a mozgatásakor. Mindig használjon munkavédelmi kesztyűt és zárt lábbelit.
- Tartsa be a készülékhez mellékelt üzembe helyezési útmutatóban foglaltakat.
- Ne helyezzen üzembe, és ne is használjon sérült készüléket.
- Ne helyezze üzembe a készüléket olyan helyen, ahol a hőmérséklet 0 °C alá süllyedhet, vagy ahol ki van téve az időjárásnak.

- A készülék üzemeltetésének helyén a padló vízszintes, sík, stabil, hőálló és tiszta legyen.
- Gondoskodjon arról, hogy keringeni tudjon a levegő a készülék és a padló között.
- A készülék végleges elhelyezési pozíciójában ellenőrizze a felület megfelelő vízszintességét vízmértékkel. Ha a felület nem teljesen vízszintes, a lábak emelésével vagy süllyesztésével biztosítsa a vízszintes helyzetet.
- Ne telepítse a készüléket közvetlenül padlóösszefolyó fölé.
- Ne permetezzen vizet a készülékre, és óvja az erősen párás környezettől.
- Ne helyezze üzembe a készüléket olyan helyen, ahol a fedelét nem lehet teljesen kinyitni.
- Ne tegyen a készülék alá zárt edényt azért, hogy az esetleg a készülékből szivárgó vizet összegyűjtse. A használatra javasolt felszerelésekkel kapcsolatban forduljon a márkaszervizhez.

2.2 Elektromos csatlakozás

⚠ FIGYELMEZTETÉS!

Tűz- és áramütésveszély.

- FIGYELEM: A készüléket úgy tervezték, hogy az épületben lévő földelőcsatlakozáshoz kell telepíteni/csatlakoztatni.
- Mindig használjon megfelelően felszerelt ütésálló aljzatot.
- Ellenőrizze, hogy az adattáblán szereplő adatok megfelelnek-e a helyi elektromos hálózat paramétereinek.
- Ne használjon többdugós adaptert és hosszabbító kábelt.
- Ügyeljen arra, hogy ne okozzon sérülést a hálózati csatlakozódugón és a hálózati kábelen. Amennyiben a hálózati kábelt ki kell cserélni, azt hivatalos márkaszervizünknek kell elvégeznie.
- Csak a telepítés befejezése után csatlakoztassa a hálózati csatlakozódugót a hálózati csatlakozóaljzatba. Ügyeljen arra, hogy a hálózati csatlakozódugó üzembe helyezés után is könnyen elérhető legyen.
- Nedves kézzel ne érintse meg a hálózati kábelt vagy a hálózati csatlakozódugót.
- A hálózati kábel meghúzásával ne válassza le a készüléket. Ehhez a csatlakozódugót fogja meg.

2.3 Víz csatlakoztatása

- A belépő víz hőmérséklete nem haladhatja meg a 25 °C-ot.
- Ügyeljen arra, hogy ne okozzon sérülést a vízcsöveken.
- Mielőtt új vagy hosszabb idő óta nem használt csövekhez csatlakoztatja javítás vagy új eszköz (pl. vízóra stb.) felszerelése után a készüléket, addig folyassa a vizet, amíg az teljesen ki nem tisztul.
- A készülék első használata közben és után ellenőrizze, hogy nem látható-e vízszivárgás.
- Ne használjon hosszabbítótömlőt, ha túl rövid a bemeneti tömlő. A befolyócső cseréje érdekében forduljon a márkaszervizhez.
- A készülék kicsomagolásakor előfordulhat, hogy víz folyik a kifolyócsőből. Ezt az okozza, hogy a készüléket víz segítségével ellenőrzik a gyárban.
- A kifolyótömlő maximum 400 cm-es hosszig bővíthető. Forduljon a márkaszervizhez a másik kifolyócsővel és a hosszabbítással kapcsolatban.
- Ügyeljen arra, hogy a vízcsap könnyen hozzáférhető legyen az üzembe helyezés után.
- A készülék minden egyes használata után zárja el a vízcsapot.

2.4 Használat

⚠ FIGYELMEZTETÉS!

Személyi sérülés, áramütés, tűz, égési sérülés vagy a készülék károsodásának veszélye áll fenn.

- Kövesse a mosószer csomagolásán feltüntetett biztonsági utasításokat.
- Ne tegyen gyúlékony anyagot vagy gyúlékony anyaggal szennyezett tárgyat a készülékbe, annak közelébe, illetve annak tetejére.
- Ne mosson olajjal, zsírral vagy egyéb zsíros anyaggal erősen szennyezett ruhaneműt. Ez károsíthatja a készülék gumi alkatrészeit. Az ilyen ruhaneműt a

készülékbe helyezés előtt mossa ki kézzel.
- Hogy elkerülje a készülék műanyag és gumi alkatrészeinek károsodását, ne használjon illatosítószert.
- Ellenőrizze, hogy minden fémtárgyat eltávolított-e a ruhákból.

2.5 Szolgáltatások

- A készülék javítását bízza a márkaszervizre. Mindig eredeti cserealkatrészt használjon.
- Kérjük, ne feledje, hogy a házilagos vagy nem szakértő által végzett javítás biztonsági következményekkel járhat, és érvényteleníthet a jótállást.
- Az alábbi cserealkatrészek legalább 10 évig elérhetők a modell gyártásának megszűnése után: motor és a motor szénkefei, erőátvitel a motor és a dob között, szivattyúk, lökésgátlók és rugók, mosódob, dobcsillag és a hozzá tartozó golyóscsapágyak, fűtőberendezések és fűtőelemek, beleértve a hőszivattyúkat, csővezetékek és a kapcsolódó szerelvények, beleértve a tömlőket, szelepeket, szűrőket és túlcsordulásgátlókat, nyomtatott áramköri lapok, elektronikus kijelzők, nyomáskapcsolók, termosztátok és érzékelők, szoftver és firmware, beleértve a szoftver visszaállítását, ajtó, ajtózsanér és tömítések, egyéb tömítések, ajtózár egység, műanyag kiszolgáló egységek, mint például mosószeradagolók. Az időtartam elképzelhető, hogy hosszabb az Ön országában. További információkért, kérjük, látogasson el a weboldalunkra.
- Kérjük, ne feledje, hogy ezen cserealkatrészek némelyikét kizárólag szakértő szerelő szerezheti be, és nem mindegyik alkatrész társítható minden modellhez.
- A termékben található izzó(k)ra és a külön kapható pótizzókra vonatkozó tudnivalók: Ezek az izzók arra készültek, hogy megfeleljenek a háztartási készülékekben fennálló szélsőséges fizikai feltételeknek, mint például hőmérséklet, rezgés, magas páratartalom, illetve arra használatosak, hogy jelezzék a készülék működési állapotát. Nem alkalmasak egyéb felhasználásra, valamint helyiségek megvilágítására.

2.6 Ártalmatlanítás

⚠ FIGYELMEZTETÉS!

Sérülés- vagy fulladásveszély áll fenn.

- Bontsa a készülék elektromos- és vízhálózati csatlakozását.
- A készülék közelében vágja át a hálózati kábelt, és tegye a hulladékba.
- Szerelje le az ajtókilincset, hogy megakadályozza gyermekek és kedvenc állatok készülékdobban rekedését.
- A készüléket az elektromos és elektronikus berendezésekre (WEEE) vonatkozó helyi rendeleteknek megfelelően tegye a hulladékba.

3. TERMÉKLEÍRÁS

3.1 A készülék áttekintése

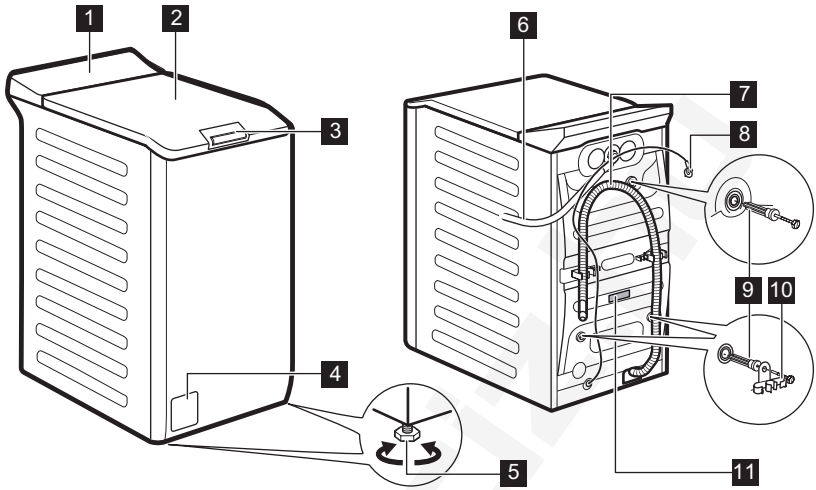

1 Kezelőpanel
2 Fedél
3 Fedélfogantyú
4 Leeresztő szivattyú szűrője
5 Lábak a készülék vízszintbe állításához.
6 Befolyócső
7 Kifolyócső
8 Hálózati kábel
9 Szállítási rögzítőcsavarok
10 Tömlőtartó
11 Adattábla

Tájékoztatás a termék regisztrálásával kapcsolatban.

A géptörzslap jelentése:
(**A**) a modell neve, (**B**) termékszám, (**C**) elektromos teljesítmények, (**D**) sorozatszám, (**E**) gyártási szint.

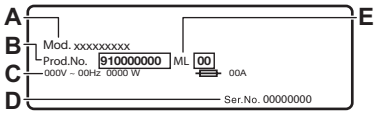

Az **információs címke** jelzi:
A) a modell neve, (**B**) termékszám, (**C**) sorozatszám.

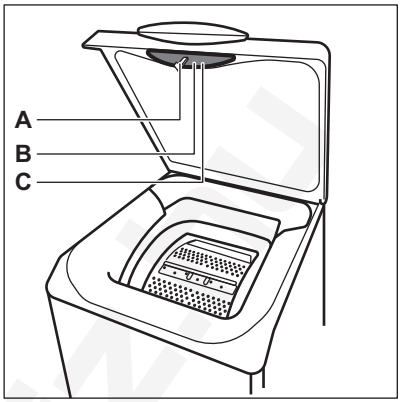

4. MŰSZAKI INFORMÁCIÓ

Méretek	Szélesség / magasság / teljes mélység	39,7 cm /90,8 cm /59,9 cm
Elektromos csatlakozás	Feszültség Összteljesítmény Olvadóbiztosító Frekvencia	230 V 2100 W 10 A 50 Hz
A szilárd részecskék és a nedvesség bejutása elleni védelmet a védőburkolat biztosítja, kivéve ahol az alacsony feszültségű részeket nem védi ez burkolat		IPX4
Víznyomás	Minimális Maximális	0,5 bar (0,05 MPa) 10 bar (1 MPa)
Víz betáplálás **1)**		Hideg víz
Maximális töltet	Pamut	7 kg

1) Csatlakoztassa a vízbefolyó-tömlőt egy 3/4'' -os csavarmenetes csaphoz.

5. ÜZEMBE HELYEZÉS

⚠ **FIGYELMEZTETÉS!**
Lásd a „Biztonság” című fejezetet.

5.1 Kicsomagolás és elhelyezés

A következő diagramokban egy kibontási és elhelyezési diagram:

1.

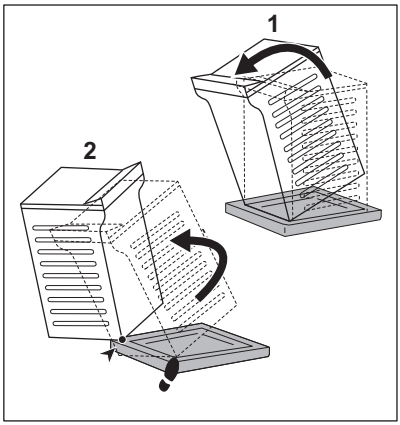

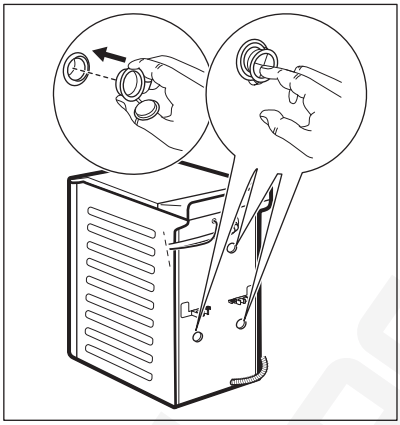

2.

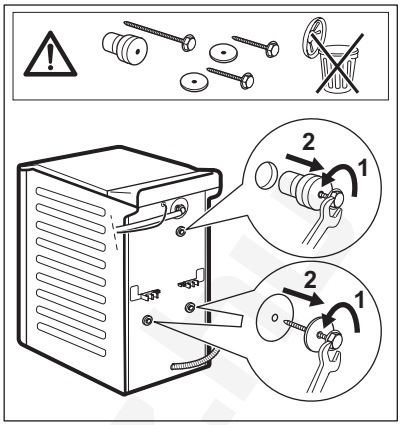

4.

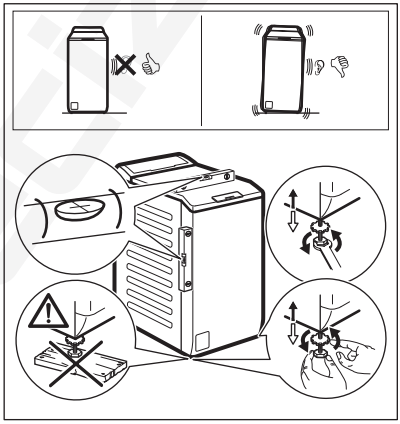

⚠ FIGYELMEZTETÉS!

Állítsa be megfelelően a készüléket, hogy megakadályozza a készülék rezgését, zaját és mozgását működés közben. Ne helyezzen kartonpapírt, fát vagy hasonló anyagot a készülék lába alá a szint beállításához. Ügyeljen arra, hogy a szőnyegek ne akadályozzák a készülék alatti légáramlást. Ügyeljen arra, hogy a készülék ne érjen a falhoz vagy más egységekhez.

ⓘ

Célszerű megőrizni a csomagolást és a szállítási rögzítőcsavarokat arra az esetre, amikor szállítani kell a készüléket.

5.2 A befolyócső

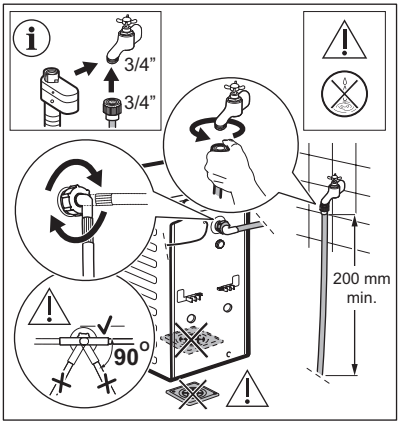

A készülékhez mellékelt tartozékok az adott modelltől függően eltérhetnek.

Ellenőrizze, hogy a tömlők nem sérültek-e, és hogy nincs-e a csatlakozásoknál szivárgás. Ne használjon hosszabbítótömlőt, ha túl rövid a bemeneti tömlő. A bementi tömlő cseréjével kapcsolatos tájékoztatásért forduljon a márkaszervizhez.

⚠ FIGYELMEZTETÉS!

A oldalirányú erő csökkentéséhez tartson fenn legalább 200 mm hosszú egyenes szakaszt a csapcsatlakozás alatt.

Egyes modellek vízmegállító eszközzel ellátott befolyócsövet is tartalmazhatnak. Ez megakadályozza a tömlő természetes öregedése miatti szivárgását.
A szektor az ablakban ezt a hibát mutatja. Ilyen esetben zárja el a vízcsapot, és forduljon a hivatalos szervizközponthoz a vízbevezető cső cseréjével kapcsolatos információkért.

A pótalkatrészek előzetes értesítés nélkül cserélhetők. Hivatalos beszállítótól vásároljon tartozékokat.

5.3 Vízkivezetés

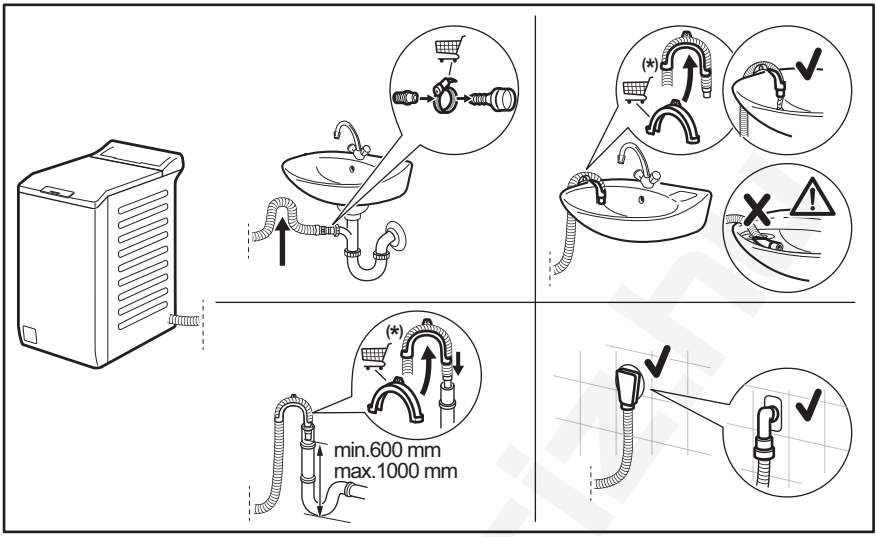

Értesítés nélkül változhat.

A kifolyócsőnek legalább 600 mm és legfeljebb 1000 mm magasan kell elhelyezkednie.
A kifolyócső maximum 4000 mm-es hosszig bővíthető. Keresse a hivatalos szervizközpontot ettől eltérő kifolyócsővel és hosszabbítással kapcsolatban.

5.4 Elektromos csatlakozás

A telepítés befejezése után csatlakoztassa a hálózati csatlakozódugót a hálózati csatlakozóaljzatba.

Az ehhez szükséges elektromos adatok az adattáblán és a „Műszaki adatok” c. fejezetben találhatók. Ellenőrizze, hogy ezek megfelelőek-e a hálózati tápfeszültséghez.

Ellenőrizze, hogy a háztartási elektromos berendezés elbírja-e a szükséges maximális terhelést, figyelembe véve az esetlegesen használatban lévő egyéb készülékeket is.

A készüléket földelt aljzathoz csatlakoztassa.

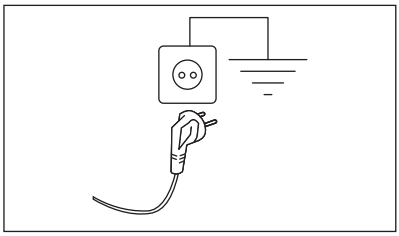

Az elektromos kábel a készülék üzembe helyezése után legyen könnyen hozzáférhető.

A készülék üzembe helyezéséhez szükséges bármely elektromos szereléshez vegye fel a kapcsolatot a márkaszervizzel.

A gyártó semmilyen felelősséget nem vállal a fenti biztonsági szabályok be nem tartásából adódó károk, illetve sérülések esetén.

6. KEZELŐPANEL

6.1 Kezelőpanel leírása

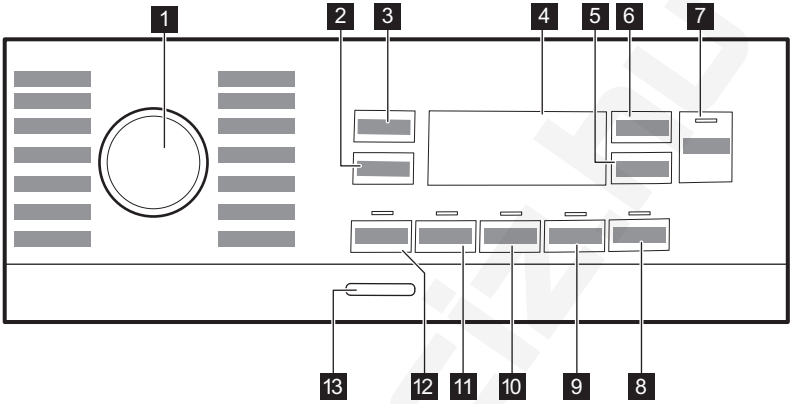

1 Programválasztás
2 Érintse meg a Centrifugálás gombot
3 Érintse meg a Hőm. gombot
4 Kijelző
5 Érintse meg a Késleltetett indítás gombot
6 Érintse meg a Time Manager (Időkezelő) gombot
7 Érintse meg a gombot: Start/Szünet
8 Érintse meg a Easy Iron (Vasaláskönnyítő) gombot
9 Érintse meg a Soft Plus gombot
10 Érintse meg a Extra öblítés gombot
11 Érintse meg a Szennyeződések gombot
12 Érintse meg a Előmosás gombot
13 Nyomógomb Be/Ki

6.2 Kijelző

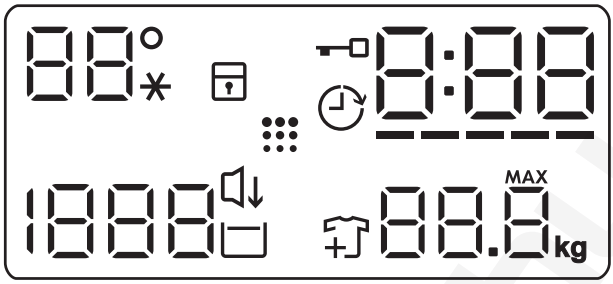

88° --*	A hőmérséklettel kapcsolatos terület: Hőmérséklet-visszajelző Hideg víz visszajelző
	Gyermekzár visszajelző.
	Késleltetett indítás visszajelző.
	Fedél zárva visszajelző.
0:00	A digitális visszajelző az alábbiakat képes megjeleníteni: • Program időtartama (pl. 2:40). • Késleltetési idő (pl. 2h). • Ciklus vége (0:00). • Figyelmeztető kód (pl. E20). • A készülék összesített működési idejének kijelzése. További részletekért olvassa el a „Beállítások” című bekezdés „Működési idő számláló” című szakaszát.

-----	Time Manager szintvisszajelző sávok.
88.8kg	Maximális töltetsúly visszajelzője. A **MAX** szimbólum villog, ha a ruhatöltet túllépi a kiválasztott programhoz megengedett legnagyobb töltetet.
	Ruhadarab hozzáadása visszajelző. A mosási fázis elején világít, amíg a felhasználó még szüneteltetheti a készülék működését, és további mosnivalót pakolhat be.
	Dobtisztítás visszajelző.
	Csendes visszajelző.
	Öblítés tartás visszajelző.
1888 ---	A centrifugálással kapcsolatos terület: Centrifugálási sebesség-visszajelző Nincs centrifugálás visszajelző. A centrifugálási fázis ki van kapcsolva.

7. VÁLASZTÓGOMB ÉS NYOMÓGOMBOK

7.1 Bevezetés

A kiegészítő funkciók nem választhatóak mindegyik mosási programmal. A mosási programok és a különféle opciók/funkciók összeegyeztethetőségére vonatkozóan lásd a „Programtáblázat” c. szakaszt. Egy kiegészítő funkció kizárhat egy másikat; ebben az esetben a készülék nem engedi a nem összeillő kiegészítő funkciók együtt történő beállítását.

7.2 Be/Ki ⏻

A készülék be-/kikapcsolásához nyomja meg ezt a gombot néhány másodpercig. A készülék be- vagy kikapcsolásakor két különböző hang hallható.

Mivel az energiafogyasztás csökkentésére a Készenlét funkció automatikusan kikapcsolja a készüléket néhány perc elteltével, így előfordulhat, hogy a készüléket ismét be kell kapcsolni.

7.3 Hőm.

Egy mosási program kiválasztása esetén a készülék automatikusan javasol egy alapértelmezett hőmérsékletet.

Érintse meg többször egymás után a gombot, míg a kívánt hőmérséklet meg nem jelenik a kijelzőn.

Amikor a kijelzőn a _ _ * visszajelző látható, a készülék nem melegíti fel a vizet.

7.4 Centrifugálás

Egy program kiválasztásakor a készülék automatikusan beállítja az alapértelmezetten engedélyezett centrifugálási fordulatszámot. Ezzel a kiegészítő funkcióval az alapértelmezett centrifugálási sebesség módosítható.

Érintse meg többször ezt a gombot ehhez:

- **Csökkentse a centrifugálási sebességet.** A kijelző csak a beállított programnál elérhető centrifugálási sebességeket mutatja.
- További centrifugálási kiegészítő funkciók:

  Nincs centrifugálás – – –
  Válassza ezt az opciót valamennyi centrifugálási fázis törléséhez. A készülék csak a szivattyúzást végzi el a kiválasztott mosási programból. Válassza ezt az opciót kényes anyagok esetén. Egyes mosási programok esetén az öblítéseket a gép nagyobb mennyiségű víz felhasználásával végzi.
- Kapcsolja be a **Öblítés tartás** kiegészítő funkciót
  A program végén elmarad a centrifugázás. A készülék nem ereszti le az utolsó öblítővizet, hogy megóvja a ruhaneműket a gyűrődéstől. A mosóprogram végén a víz a dobban marad.

  A kijelzőn a jelzőfény látható. A fedél zárva marad, és a dob rendszeresen fordul, hogy csökkentse a ruhanemű gyűrődését. A fedél kinyitásához le kell engednie a vizet.

  Ha megérinti a Start/Szünet gombot, a készülék végrehajt egy centrifugálási fázist, és leereszti a vizet.

A készülék körülbelül 18 óra elteltével automatikusan leereszti a vizet.

- Aktiválja a **Csendes** opciót.
  A közbenső és végső centrifugálási szakasz elmarad, és a készülék a program végén a dobban tartja a vizet. Ez segít csökkenteni a ruhanemű gyűrődését.

  A kijelzőn a visszajelző látható. A fedél zárva marad. A dob rendszeresen fordul, hogy csökkentse a ruhanemű gyűrődését. A fedél kinyitásához le kell engednie a vizet.
  Mivel a program igen halk, megfelel éjszakai használatra, amikor az olcsóbb éjszakai áram rendelkezésre áll. Néhány program esetén az öblítés több vizet használ.

Ha megérinti a Start/Szünet ▷‖ gombot, a készülék csak a szivattyúzást végzi el.

ⓘ

A készülék körülbelül 18 óra elteltével automatikusan leereszti a vizet.

7.5 Előmosás

Ez a kiegészítő funkció előmosási szakaszt ad egy mosási programhoz.

Az érintőgomb fölött megjelenik a megfelelő visszajelző.

A kiegészítő funkció használatával 30 °C-os előmosási szakaszt adhat a mosási szakasz elé.

A kiegészítő funkció erősen szennyezett ruhanemű, különösen homokkal, porral, sárral és egyéb szilárd részecskével összepiszkolt ruhák esetén ajánlott.

ⓘ

A kiegészítő funkció növelheti a program időtartamát.

7.6 Szennyeződések

Érintse meg ezt a gombot, hogy folteltávolító szakaszt adjon a programhoz.

Az érintőgomb fölött megjelenik a megfelelő visszajelző.

Nehezen eltávolítható foltokkal szennyezett ruhákhoz használja ezt a kiegészítő funkciót.

Amikor beállítja a kiegészítő funkciót, tegyen folttisztítót a rekeszbe.

ⓘ

Ez a kiegészítő funkció növeli a program időtartamát.
Ez a kiegészítő funkció 40 °C-nál alacsonyabb hőmérséklet esetén nem áll rendelkezésre.

7.7 Állandó Extra öblítés

Ezzel a kiegészítő funkcióval néhány további öblítési fázist adhat a kiválasztott mosási programhoz.

Ezt a kiegészítő funkciót a mosószermaradványokra allergiás, illetve érzékeny bőrű személyek esetén használja. A kiegészítő funkciónak köszönhetően az öblítőszer egyenletesen oszlik el a ruhaneműben, és fokozza a szövetre gyakorolt hatást. Ez az öblítőszer funkció használatakor javasolt.

ⓘ

Ez a kiegészítő funkció növeli a program időtartamát.

A megfelelő érintőgomb fölötti visszajelző bekapcsol, és mindaddig világít a mosási ciklusok alatt, amíg ki nem kapcsolja ezt a funkciót.

7.8 Állandó Soft Plus

Az öblítőszer eloszlásának és a ruhanemű puhaságának optimalizálása érdekében válassza ezt a kiegészítő funkciót.

Ez öblítőszer használatakor javasolt.

ⓘ

A kiegészítő funkció növeli a program időtartamát.

A megfelelő érintőgomb fölötti visszajelző bekapcsol, és mindaddig világít a mosási ciklusok alatt, amíg ki nem kapcsolja ezt a funkciót.

7.9 Easy Iron (Vasaláskönnyítő)

A készülék gyengéd mosást és centrifugálást végez, hogy megakadályozza a ruhák gyűrődését.

A készülék csökkenti a centrifugálási sebességet, több vizet használ, és a program időtartamát a ruhanemű típusához igazítja.

A megfelelő visszajelző világítani kezd.

7.10 Késleltetett indítás

Ezzel a kiegészítő funkcióval a program kezdetét megfelelőbb időpontig késleltetheti.

A megfelelő késleltetés beállításához érintse meg többször a gombot. Az idő 1 órás lépésekkel állítható be, 20 óra időtartamig.

A kijelzőn megjelenik a visszajelző és a kiválasztott késleltetési időtartam. Miután megérinti a Start/Szünet ▷‖ gombot, a készülék megkezdi a visszaszámlálást, és a fedél reteszelődik.

7.11 Time Manager (Időkezelő)

A kiegészítő funkció segítségével csökkenthető a program időtartama a töltet nagyságának és a szennyeződés mértékének megfelelően.

Mosási program beállításakor a kijelzőn a program alapértelmezett időtartama és ––––– kötőjelek láthatók.

Érintse meg a Time Manager (Időkezelő) gombot a program időtartamának igény szerinti csökkentéséhez. A kijelzőn megjelenik az új program időtartama, és a kötőjelek száma ennek megfelelően csökken:

–––– teljes töltetnyi normál mértékben szennyezett ruhaneműhöz.

––– gyors ciklus teljes töltetnyi enyhén szennyezett ruhaneműhöz.

–– nagyon gyors ciklus kisebb töltetnyi enyhén szennyezett ruhaneműhöz (max. fél töltet javasolt).

– a legrövidebb ciklus kis mennyiségű ruhanemű felfrissítéséhez.

A Time Manager (Időkezelő) csak a táblázatban szereplő programokkal érhető el.

Visszajelző	Cottons	Synthetics
––––– 1)	■	■
––––	■	■
–––	■	■
–– 2)	■	■
– 2)	■	■

1) Alapértelmezett időtartam az összes program számára.
2) A Time Manager (Időkezelő) kiegészítő funkció 90 °C-on nem áll rendelkezésre.

ⓘ
Vannak olyan készülékek, melyeknél a program időtartam anélkül csökken, hogy vízszintes vonalak jelennének meg.

7.12 Start/Szünet ▷‖

Érintse meg a Start/Szünet ▷‖ gombot a készülék indításához vagy szüneteltetéséhez, illetve a futó program megszakításához.

8. PROGRAMOK

8.1 Programtáblázat

Program Alapértelmezett hőmérséklet Hőmérsékleti tartomány	Referencia centrifugálási fordulatszám Centrifugálási sebesség-visszajelző	Maximális töltet	Program leírása (Töltet típusa és szennyezettség mértéke)
Eco 40-60 40 °C **1)**	1200 ford./perc (1200- 400 ford./perc)	7 kg	Fehér pamut és színtartó színes pamut. Közepesen szennyezett ruhadarabok. Az energiafogyasztás csökken, és a mosási program ideje megnövekszik, így jó mosási eredményt biztosít.
Cottons 40 °C 90 °C – Hideg	1200 ford./perc (1200- 400 ford./perc)	7 kg	Fehér és színes pamut. Normál és erős szennyezettség.
Synthetics 30 °C 60 °C - Hideg	1200 ford./perc (1200 - 400 ford./perc)	3 kg	Műszálas vagy kevertszálas szövetek. Normál szennyezettség.
Delicates 30 °C 40 °C - Hideg	800 ford./perc (1200- 400 ford./perc)	2 kg	Kényes textília, pl. akril, viszkóz és kevertszálas anyagok, melyek kímélő mosást igényelnek. Normál szennyezettség.
Rapid 14min 30 °C	800 ford./perc (800- 400 ford./perc)	1,5 kg	Pamut és műszálas darabok enyhén szennyezetten vagy csupán egyszer viselve.
Rinse	1200 ford./perc (1200- 400 ford./perc)	7 kg	Minden ruhaanyaghoz, a nagyon kényes ruhaneműk és gyapjú kivételével. Program a ruhanemű öblítéséhez és centrifugálásához. Az alapértelmezett centrifugálási fordulatszám a pamutprogramok esetén használt fordulatszám. Csökkentse a centrifugálási fordulatszámot a töltet típusának megfelelően. Szükség esetén állítsa be az Extra öblítés kiegészítő funkciót az öblítések hozzáadásához. Alacsony fordulatszámon kímélő öblítéseket és egy rövid centrifugálást végez a készülék.
Spin/Drain	1200 ford./perc (1200 - 400 ford./perc)	7 kg	Minden ruhaanyaghoz, a nagyon kényes ruhaneműk és gyapjú kivételével. A ruhanemű centrifugálásához és a víz dobból való leeresztéséhez.
Anti-Allergy 60 °C	1200 ford./perc (1200 - 400 ford./perc)	7 kg	Fehér pamut ruhadarabok. Ez a gőzfázisú program segít a mikrobák és baktériumok eltávolításában. TANÚSÍTOTT: Fehér pamut ruhadarabok. Ez a program a baktériumok és vírusok több mint 99,99%-át eltávolítja*. Ez biztosítja az allergének megfelelő csökkentését is. * A Swissatest Testmaterialien AG által 2021-ben végzett külső teszt (202120117. számú tesztjelentés) a következőket vizsgálta: Staphylococcus aureus, Enterococcus faecium, Candida albicans, Pseudomonas aeruginosa és MS2 bakteriofág.

Program Alapértelmezett hőmérséklet Hőmérsékleti tartomány	Referencia centrifugálási fordulatszám Centrifugálási sebesség-visszajelző	Maximális töltet	Program leírása (Töltet típusa és szennyezettség mértéke)
Duvet 30 °C 60 °C - Hideg	800 ford./perc (800 - 400 ford./perc)	2 kg	Egyetlen műszálas takaró, bélelt ruhák, paplan, tollkabát és hasonló darabok.
Silk 30 °C	800 ford./perc (800 - 400 ford./perc)	0,5 kg	Speciális program selyem és kevert műszálas ruhadarabok számára.
Wool 40 °C 40 °C - Hideg	1200 ford./perc (1200- 400 ford./perc)	1,5 kg	Gépben mosható gyapjú, kézzel mosható gyapjú és egyéb ruhanemű „kézzel mosható” szimbólummal **2)**
Sport 30 °C 40 °C - Hideg	1200 ford./perc (1200 - 400 ford./perc)	3 kg	Műszálas sportruházat. A programot modern kültéri sportruházat, mint például tornaruha, kerékpáros vagy kocogó ruha és hasonló szabadtéri ruházat gyengéd mosásához tervezték.
Outdoor 30 °C 40 °C - Hideg	1200 ford./perc (1200- 400 ford./perc)	2 kg **3)** 1 kg **4)**	Speciális program farmer ruhaneműhöz gyengéd mosási fázissal a színek kifakulása és a mosásból eredő kopás minimalizálása érdekében. A még jobb kezelés érdekében csökkentett mennyiségű töltet alkalmazása javasolt.
Denim 30 °C 40 °C - Hideg	800 ford./perc (1200 - 400 ford./perc)	2 kg	Speciális program farmer ruhaneműhöz gyengéd mosási fázissal a színek kifakulása és a mosásból eredő kopás minimalizálása érdekében. A még jobb kezelés érdekében csökkentett mennyiségű töltet alkalmazása javasolt.

1) Az EU 2019/2023 bizottsági rendelet és az együttműködő piacokon érvényes összes új kapcsolódó szabvány szerint: az Egyesült Királyság energiával kapcsolatos termékek ökotervezéséről és az energiainformációkról szóló rendeletei, az ukrán 834/2023 rendelet, az AS/NZS2040 és az AS/NZS6400. Ez a program 40 °C-on alkalmas a normál szennyezettségű, 40 °C-on és 60 °C-on mosható pamut ruhaneműk ugyanazon ciklusban történő együttes mosására.

A ruhaneműben kialakult hőmérsékletre, a program időtartamára és egyéb adatokra vonatkozó tájékoztatás a „Fogyasztási értékek” c. fejezetben található.
Az energiafogyasztás tekintetében általában azok a leghatékonyabb programok, melyek alacsonyabb hőmérsékleten és hosszabb időtartammal működnek.

2) E ciklus alatt a dob lassan forog a kíméletes mosás érdekében. Úgy tűnhet, hogy a dob nem forog vagy nem forog megfelelően, de ez normális jelenség ebben a programban.

3) Mosási program.

4) Mosási program és vízlepergető fázis.

Programfunkciók összeegyeztethetősége

Program	OPCIÓK Spin				Előmosás 1)	Szennyeződések 2)	Extra öblítés	Soft Plus	Easy Iron (Vasaláskönnyítő)	Késleltetett indítás	Time Manager (Időkezelő)
Eco 40-60	■		■							■	
Cottons	■	■	■	■	■	■	■	■	■	■	■
Synthetics	■	■	■	■	■	■	■	■	■	■	■
Delicates	■	■	■	■			■	■		■	
Rapid 14min	■	■	■							■	
Rinse	■	■	■				■			■	
Spin/Drain	■	■								■	
Anti-Allergy	■	■	■		■	■	■	■		■	
Duvet	■	■						■		■	
Silk	■	■								■	
Wool	■	■	■							■	
Sport	■	■	■		■		■			■	
Outdoor	■	■	■				■			■	
Denim	■	■	■	■		■	■	■	■	■	

1) Előmosás és Szennyeződések nem választható együtt.

2) Ez a beállítás 40 °C-nál alacsonyabb hőmérséklet esetén nem áll rendelkezésre.

A mosási programokhoz ajánlott mosószerek

Program	Univerzális mosópor1)	Univerzális folyékony mosószer	Folyékony mosószer színes ruhadarabokhoz	Kényes gyapjú ruhadarabok	Speciális
Eco 40-60	▲	▲	▲	--	--

Program	Univerzális mosópor[1)]	Univerzális folyékony mosószer	Folyékony mosószer színes ruhadarabokhoz	Kényes gyapjú ruhadarabok	Speciális
Cottons	▲	▲	▲	--	--
Synthetics	▲	▲	▲	--	--
Delicates	--	--	--	▲	▲
Rapid 14min	--	▲	▲	--	--
Anti-Allergy	▲	▲	--	--	▲
Duvet	--	--	--	▲	▲
Silk	--	--	--	▲	▲
Wool	--	--	--	▲	▲
Sport	--	▲	▲	--	▲
Outdoor	--	--	--	▲	▲
Denim	--	--	▲	▲	▲

1) 60 °C-nál magasabb hőmérsékleten mosópor használata javasolt.

-- = Nem ajánlott ▲ = Ajánlott

8.2 Woolmark Premium Wool Care - Kék



A Woolmark Company ennek a mosógépnek a gyapjúmosási ciklusát tesztelte és jóváhagyta a «kézzel mosható» jelzésű, gyapjú ruhanemű gépi mosására, azzal a feltétellel, hogy a ruhák mosása a ruhanemű kezelési címkéjén szereplő és a mosógép gyártójától származó utasítások szerint történik. M1145

9. BEÁLLÍTÁSOK

9.1 Hangjelzések

A készülék különböző hangjelzésekkel van ellátva, melyek akkor működnek, amikor:

- Be-/kikapcsolja a készüléket (különleges, rövid hangjelzés).
- Megérint egy gombot (kattanó hangjelzés).
- Helytelen beállítást választ (3 rövid hangjelzés).
- A program véget ér (hangjelzéssorozat hallható hozzávetőleg 1 percig).

- A készülék meghibásodott (rövid hangjelzések sorozata hallható hozzávetőleg 5 percig).

A mosási ciklus végén a hangjelzések **ki-/bekapcsolásához** válasszon ki egy programot, majd érintse meg egyszerre kb. 2 másodpercre a ⏻ és a ☏ gombot. A kijelzőn On/Off látható

ⓘ

Ha ki is kapcsolja a hangjelzéseket, azért azok továbbra is működnek, amikor a készülék működésében hiba lép fel.

9.2 Gyerekzár

Ezzel a kiegészítő funkcióval megakadályozhatja a gyermekeket abban, hogy játsszanak a kezelőpanellel.

A kiegészítő funkció **be/kikapcsolásához** addig tartsa megérintve a 🔒 gombot, míg a 🔒 **világítani nem kezd/el nem alszik** a kijelzőn.

A készülék kikapcsolás után alapértelmezetten visszatér ehhez a kiegészítő funkcióhoz.

A készülék bekapcsolását követő néhány másodpercre a Gyerekzár funkció nem áll rendelkezésre.

9.3 Működési idő számláló

A készülék teljes üzemidejét órákban lehet megjeleníteni, az első bekapcsolástól kezdve. Ez az érték a programok működési idejét számolja (nem tartalmazza a szüneteket és a késleltetett indítás időtartamát). Ennek az értéknek a megjelenítéséhez tegye a következőket:

1. Kapcsolja be a készüléket a Be/Ki ⏻ gomb megnyomásával
2. Forgassa a programválasztó gombot bármely programra.
3. A bekapcsolást követő 10 másodpercen belül nyomja meg és tartsa lenyomva néhány másodpercig a ☏ és 🧽 gombokat. A 10 másodperc elteltével a billentyűkombináció be- és kikapcsolja a hangjelzéseket.
4. 3 másodperc elteltével a készülék órákban számolt összes üzemideje megjelenik a kijelzőn: pl. 1276 óra - a kijelzőn a Hr szöveg 2 másodpercig, 12 (ezer és száz) 2 másodpercig és 76 (tízes és egyes) látható.

ⓘ

Ha az eljárás nem hoz eredményt (időtúllépés, a programválasztó gomb nem megfelelő helyzete vagy helytelen billentyűkombináció miatt), kapcsolja ki a készüléket, és ismételje meg a lépéseket az elejétől.

9.4 Gyári beáll. Visszaáll.

Ez a funkció lehetővé teszi a gyári alapbeállítások visszaállítását. A kiegészítő funkció **bekapcsolásához** kövesse az alábbi lépéseket:

1. Kapcsolja be a készüléket a Be/Ki ⏻ gomb megnyomásával
2. Forgassa a programválasztó gombot bármely programra.
3. A bekapcsolást követő 10 másodpercen belül nyomja meg és tartsa lenyomva néhány másodpercig a ⊛+ és 🔒 gombokat. A 10 másodperc elteltével a billentyűkombináció be- és kikapcsolja a hangjelzéseket.
4. A kijelzőn kb. 5 másodpercig **– – –** látható.

ⓘ

Ha az eljárás nem hoz eredményt (időtúllépés, a programválasztó gomb nem megfelelő helyzete vagy helytelen billentyűkombináció miatt), kapcsolja ki a készüléket, és ismételje meg a lépéseket az elejétől.

10. MINDENNAPI HASZNÁLAT

⚠ FIGYELMEZTETÉS!

Lásd a „Biztonság” című fejezetet.

10.1 A készülék elindítása

1. Csatlakoztassa a dugaszt a hálózati aljzatba.
2. Nyissa ki a vízcsapot.
3. Nyomja meg az Be/Ki gombot a készülék bekapcsolásához.

Egy rövid hangjelzés hallható.

10.2 A ruhák betöltése

1. Nyissa ki a készülék fedelét.
2. Nyomja meg az **A** gombot.

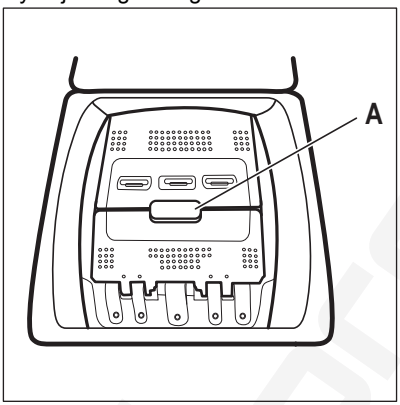

A dob automatikusan kinyílik.

3. Helyezze a szennyes ruhadarabokat egyenként a dobba.
4. Rázza meg a darabokat, mielőtt a készülékbe helyezi azokat.
5. Zárja le a dobot és a fedelet.

⚠ VIGYÁZAT!

- Ügyeljen arra, hogy ne tegyen túl sok szennyest a dobba.
- Ügyeljen arra, hogy ne maradjon ruhanemű a tömítés és a készülék között, és hogy megfelelően zárja be a dobot.
- Az olajjal vagy zsírral erősen szennyezett vagy parfümös illatanyagú ruhanemű mosása károsíthatja a készülék gumi alkatrészeit.

10.3 Mosószer-adagoló rekeszek. Mosószer és adalékok használata

1. Mérje ki a megadott mosó- és öblítőszert.
2. Tegye a mosó- és öblítőszert a megfelelő rekeszekbe.

ⓘ

Mindig kövesse a mosószerek csomagolásán található utasításokat.

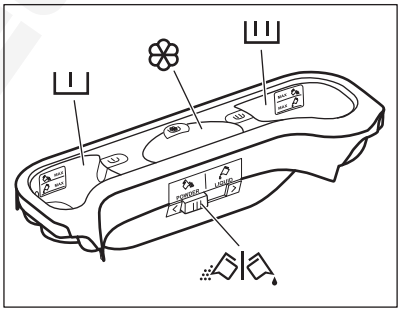

I	Mosószertartály előmosáshoz. A MAX jelölés a (por vagy folyadék állagú) mosószer maximális töltési szintjét jelzi. Töltsön be mosószert (mosóport vagy folyékony mosószert), ha foltmosással rendelkező programot választ.
II	Mosószer-adagoló rekesz a mosási szakaszhoz. A MAX jelölés a (por vagy folyadék állagú) mosószer maximális töltési szintjét jelzi.

Rekesz a folyékony állagú adalékok számára (szövetkondicionáló, keményítő).

A **M** jelölés mutatja a folyékony állagú adalékok megengedett maximális szintjét.

A por állagú vagy folyékony mosószer kiválasztására szolgáló terelőlap.

10.4 Folyékony vagy por állagú mosószer

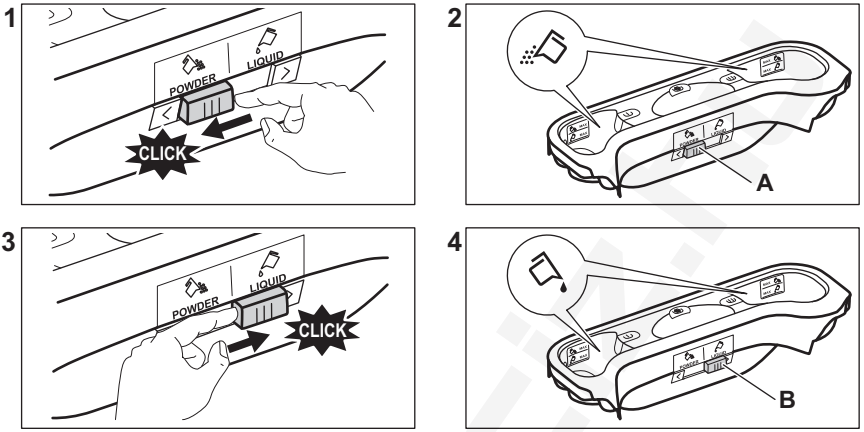

- **A** pozíció mosópor esetén (gyári beállítás).
- **B** pozíció folyékony mosószer esetén.

Folyékony mosószer használatakor:
- Ne használjon gél állagú vagy sűrű mosószer folyadékot.
- Ne töltsön a készülékbe a maximális szintnél több folyékony mosószert.
- Ne állítsa be a késleltetett indítás funkciót.

10.5 Program kiválasztása

1. Fordítsa a programválasztó gombot a kívánt mosási programra.

A Start/Szünet ▷|| gomb visszajelzője villog. A kijelző a program hozzávetőleges időtartamát mutatja.

2. Érintse meg a megfelelő gombokat a hőmérséklet és/vagy a centrifugálási sebesség módosításához.
3. Szükség szerint válasszon ki egy vagy több funkciót a megfelelő gombok megérintésével. A hozzájuk tartozó visszajelzők világítani kezdenek a kijelzőn, és az információk ennek megfelelően módosulnak.

Amennyiben egy beállítás **nem lehetséges**, hangjelzés hallható, és a kijelzőn **– – –** látható.

10.6 További információk a napi használatról

A SensiCare System töltetérzékelés
A SensiCare System segítségével a készülék a dobba helyezett ruhanemű függvényében automatikusan beállítja a program időtartamát, hogy a lehető legrövidebb idő alatt tökéletes mosási eredményt biztosítson. A készülék a töltetet az első 30 másodpercben érzékeli. A programokban, ahol Time Manager (Időkezelő) elérhető, e fázis alatt a kijelző egy egyszerű animációt játszik le. A dob rövid ideig forog. A töltetérzékelés végén, **ha a dob túl van terhelve**, a **MAX** visszajelző villogni kezd a kijelzőn: Szüneteltetheti a programot és eltávolíthatja a fölös mennyiségű ruhaneműt.

Ha nem, akkor is elindul a mosogatóprogram. A program kezdete után körülbelül 20 perccel a program időtartama a ruhatöltet vízfelszívó képességétől függően újból beállítható. Az SensiCare System nem áll rendelkezésre rövid ciklusú programokhoz.

Program indítása

A program elindításához érintse meg a ▷‖ gombot. A kapcsolódó visszajelző villogása megszűnik, és folyamatosan világítani kezd. A program elindul, és a fedél bezár. A kijelzőn a ⊸▯ visszajelző látható.

Program késleltetett indítással való indítása

1. Érintse meg a ◷ gombot ismételten mindaddig, míg a kijelző a kívánt késleltetési időt nem mutatja.

2. Nyomja meg a ▷‖ gombot. A készülék fedele reteszelődik, és megkezdődik a késleltetett indítás visszaszámlálása. Amikor a visszaszámlálás befejeződik, a program automatikusan elindul.

A program megszakítása és a kiegészítő funkciók módosítása.

1. Ha a program működik, csak néhány kiegészítő funkció módosítására van lehetőség. Nyomja meg a ▷‖ gombot.

2. Módosítsa a kiegészítő funkciókat. A kijelzőn megjelenő információk ennek megfelelően módosulnak.

3. Érintse meg újra a ▷‖ gombot. A mosóprogram folytatódik.

Egy futó program törlése

- A program törléséhez és a készülék kikapcsolásához nyomja meg a ⏻ gombot A készülék bekapcsolásához nyomja meg ismét.
- Forgassa a kiválasztógombot „visszaállítás” helyzetbe, és aktiválja a készüléket •. Várjon 2 másodpercet. Ekkor új mosási programot állíthat be.

A program befejezése

- A készülék automatikusan megáll. A kijelzőn 0:00 jelenik meg. Hangjelzések hallhatóak (ha engedélyezve vannak).
- Kialszik a ▷‖ gomb visszajelzője. A fedél zárva ⊸▯ kialszik, és a fedél kinyílik.
- A készülék kikapcsolásához nyomja meg a ⏻ gombot néhány másodpercig. Hagyja egy ideig nyitva a fedelet és a mosószer-adagoló rekeszt, hogy elkerülje a penész vagy kellemetlen szagok keletkezését.

Víz kiszivattyúzása a ciklus lejárta után

Ha olyan programot vagy kiegészítő funkciót választott, amely nem üríti ki az utolsó öblítés vizét a dobból, ne feledje leengedni a vizet:

- A ◎ gomb megérintésével csökkentheti a centrifugálás készülék által javasolt fordulatszámát.
- Nyomja meg ▷‖.
- A program befejezése után kialszik a fedél zárva ⊸▯ visszajelző, és felnyithatja a fedelet.
- ⏻ a készülék kikapcsolásához.

Készenléti üzemmód

A Készenlét kiegészítő funkció az energiafogyasztás csökkentésére automatikusan kikapcsolja a készüléket.

11. ÁPOLÁS ÉS TISZTÍTÁS

⚠ **FIGYELMEZTETÉS!**

Lásd a „Biztonság” című fejezetet.

11.1 Rendszeres tisztítási ütemterv

A rendszeres tisztítással meghosszabbítható a készülék élettartama.

Minden ciklus után hagyja nyitva a fedelet és a dob ajtaját, hogy a levegő mozoghasson, és felszárítsa a készülék belsejében a nedvességet: ez megakadályozza a penész és a kellemetlen szagok keletkezését.

Ha a készüléket hosszabb ideig nem használja, zárja el a vízcsapot, és húzza ki a hálózati dugaszt a konnektorból.

Rendszeres tisztítási ütemterv (tájékoztató):

Vízkőmentesítés	Évente kétszer
Karbantartó mosás	Havonta egyszer
Fedéltömítés tisztítása	Kéthavonta
Dobtisztítás	Kéthavonta
Mosószer-adagoló tisztítása	Kéthavonta
A vízleeresztő szivattyú szűrőjének tisztítása	Évente kétszer
A befolyócsőben és a szelepben lévő szűrő tisztítása	Évente kétszer

A következő szakaszok ismertetik az egyes részegységek tisztításának módját.

11.2 Idegen tárgyak eltávolítása

ⓘ

Ürítse ki a zsebeket, és minden laza alkotóelemet kössön meg, mielőtt lefuttatja a ciklust.

Minden idegen tárgyat (pl. fémkapcsot, gombot, pénzérmét stb.) távolítson el a szűrőkből és a dobból. Olvassa el a „A dob tisztítása”, „A vízleeresztő szivattyú tisztítása” és „A befolyócső és a szelepben levő szűrő tisztítása” c. szakaszokat. Legyen körültekintő a függönyökkel. Távolítsa el az akasztókat, és helyezze a függönyöket mosózsákba vagy párnahuzatba. Szükség esetén forduljon a márkaszervizhez.

11.3 Külső tisztítás

Csak enyhe mosogatószerrel és meleg vízzel tisztítsa a készüléket. Hagyjon minden felületet megszáradni. Ne használjon súrolószivacsot és semmilyen dörzshatású anyagot.

⚠ **VIGYÁZAT!**

Ne használjon alkoholt, oldószereket vagy vegyszereket.

⚠ **VIGYÁZAT!**

Ne tisztítsa a fémfelületeket klórtartalmú tisztítószerrel.

11.4 Vízkőmentesítés

ⓘ

Ha a lakóhelyén a víz kemény vagy közepes keménységű, javasoljuk, hogy használjon vízlágyítót a mosógépekhez.

Rendszeresen ellenőrizze a dobot, hogy nem rakódott-e le rajta vízkő.

A szokásos mosószerek vízlágyítót tartalmaznak, azonban javasoljuk, hogy futtasson le egy programot üres dobbal és vízkőoldó termékkel.

ⓘ

Mindig tartsa be a termék csomagolásán található útmutatásokat.

11.5 Karbantartó mosás

Az alacsony hőmérsékletű programok ismételt, hosszú időn keresztül történő használata a mosószer lerakódását, szöszmaradványokat és a baktériumok elszaporodását eredményezheti a dobban és az üstben. Ez kellemetlen szagot és penészt eredményezhet. A lerakódások eltávolításához és a készülék belsejének tisztításához rendszeresen (legalább havonta egyszer) futtasson le egy karbantartó mosást.

ⓘ

Olvassa el „A dob tisztítása” című szakaszt.

11.6 A dob tisztítása

Rendszeresen ellenőrizze a dobot, hogy megakadályozza a nemkívánt lerakódások képződését.

Rozsdásodások alakulhatnak ki a dobban a mosnivalóval bekerülő korrozív hatású tárgyak vagy a vasat tartalmazó csapvíz miatt

Rozsdamentes acélhoz készült termékkel tisztítsa meg a dobot.

ⓘ

Mindig tartsa be a termék csomagolásán található útmutatásokat.
Ne tisztítsa a mosódobot savas vízkőmentesítő szerrel, klórtartalmú súrolószerrel vagy acélgyapottal.

Alapos tisztítás:

1. Szedje ki az összes ruhaneműt a dobból.
2. Futtassa le a Cottons programot a legmagasabb hőmérséklettel.
3. Töltsön kis mennyiségű mosóport az üres dobba, hogy eltávolítsa az esetlegesen visszamaradt szennyeződéseket.

ⓘ

Előfordulhat, hogy a ciklus végén a kijelzőn megjelenik a ⁘ ikon. Ez a „dobtisztítás” elvégzését javasolja. A dobtisztítás elvégzése után az ikon eltűnik.

11.7 A fedél tömítése

Rendszeresen ellenőrizze a tömítést, és minden idegen tárgyat távolítson el a belső részéről. Szükség esetén tisztítsa meg ammóniatartalmú tisztítókrémmel, mely nem karcolja meg a tömítést.

ⓘ

Mindig tartsa be a termék csomagolásán található útmutatásokat.

11.8 A mosószer-adagoló tisztítása

A megszáradt mosószermaradványok vagy összecsomósodott öblítőszer és/vagy penész mosószer-adagolóban való megjelenésének megakadályozására kéthavonta végezze el az alábbi ábrákon ismertetett tisztítási eljárást:

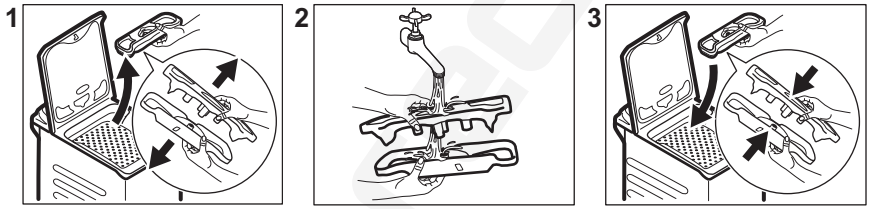

11.9 A leeresztő szivattyú szűrőjének tisztítása

Rendszeresen ellenőrizze a leeresztőszivattyú szűrőjét, hogy az tiszta-e.

- Húzza ki a dugaszt a hálózati aljzatból.
- Ne tisztítsa a szivattyút, ha forró a készülékben lévő víz. Várja meg, amíg a víz lehűl.
- Ne vegye ki a szűrőt, amíg működik a készülék.
- Lassan és óvatosan csavarja ki a szűrőt, amíg a víz már nem folyik ki. A víz leeresztése után a szűrő teljesen kicsavarható.

A következő esetekben tisztítsa meg a leeresztőszivattyút:

- A készülék nem ereszti le a vizet.
- A dob nem forog.
- Szokatlan zaj hallható a készülékből, mivel a leeresztőszivattyú működését valami akadályozza.
- A kijelzőn E20 riasztási kód látható

A szivattyú szűrőjének tisztításához járjon el az alábbi ábrákon ismertetett módon:

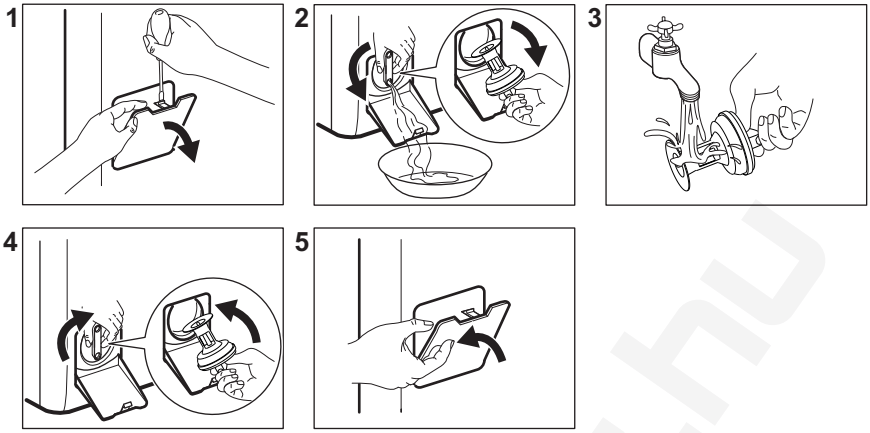

A szűrő eltávolításakor **mindig tartson közel egy rongyot, hogy megszárítsa a kiömlött vizet.**

11.10 A befolyócső és a szelepben lévő szűrő tisztítása

Javasoljuk, hogy a befolyócső és a szelep szűrőjét egyaránt tisztítsa meg évente kétszer, hogy eltávolítsa az idők során lerakódott szennyeződéseket. A szűrők tisztításához járjon el az alábbi ábrákon ismertetett módon:

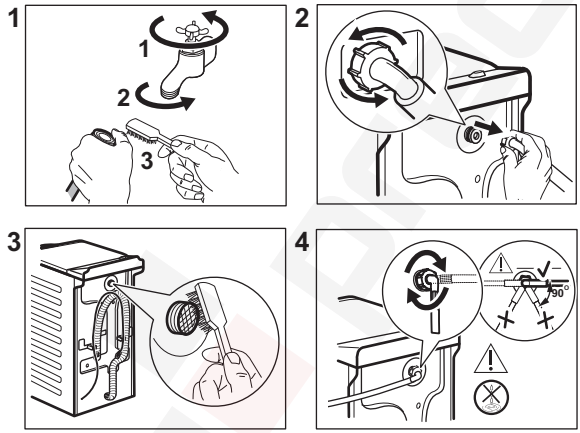

11.11 Vészlefolyó

Amennyiben a készülék nem tudja leereszteni a vizet, végezze el „A leeresztő szivattyú tisztítása” c. részben leírt eljárást. Szükség esetén tisztítsa meg a szivattyút.

Amikor vészleeresztési eljárással engedi le a vizet, akkor ismét be kell kapcsolnia a leeresztőrendszert:

1. Öntsön 2 liter vizet a mosószer-adagoló főmosási rekeszébe.
2. A víz leeresztéséhez indítsa el a programot.

11.12 Fagyveszély

Ha olyan helyen van a készülék elhelyezve, ahol 0 °C környékén vagy alatta lehet a hőmérséklet, akkor engedje ki a megmaradt

vizet a befolyócsőből és a leeresztő szivattyúból.

1. Húzza ki a hálózati csatlakozódugót a konnektorból.
2. Zárja el a vízcsapot.
3. Tegye a befolyócső két végét egy tartályba, és hagyja a csőből kifolyni a vizet.
4. Ürítse ki a leeresztő szivattyút. Tekintse át a vészleeresztési eljárást.
5. Amikor üres a vízszivattyú, akkor szerelje ismét vissza a befolyócsövet.

⚠ FIGYELMEZTETÉS!

Ellenőrizze, hogy magasabb-e 0 °C-nál a hőmérséklet, mielőtt ismét használja a készüléket.
A gyártó nem vállal felelősséget az alacsony hőmérsékletek miatt keletkező károkért.

12. FOGYASZTÁSI ÉRTÉKEK

12.1 Megjegyzés

ⓘ

A készülékhez mellékelt energiahatékonysági címkén található QR-kód a készülék EU EPREL adatbázisban szereplő teljesítményével kapcsolatos adatokra mutató hivatkozást tartalmaz. A későbbi tájékozódás érdekében őrizze meg az energiahatékonysági címkét a használati útmutatóval és a készülékhez mellékelt minden egyéb dokumentummal együtt. Ugyanezek az adatok az EPREL adatbázisban is megtalálhatók a **https://eprel.ec.europa.eu** hivatkozás, továbbá a készülék adattábláján levő modellnév és termékszám segítségével.

ⓘ

Az értékeket és a program időtartamát számos tényező befolyásolhatja, mint pl. a szoba hőmérséklete, a víz hőmérséklete és nyomása, a ruhatöltet típusa és mennyisége, valamint a tápfeszültség, továbbá az is, ha módosítja a program alapértelmezett beállítását.

12.2 Az EU 2019/2023 bizottsági rendelet és az együttműködő piacokra vonatkozó összes új kísérő szabvány (*) szerint

Eco 40-60 program	kg	kWh	Liter	óó:pp	% 1)	°C	ford/perc 2)
Teljes töltet	7	0.860	53.0	3:25	53.00	46	1151
Fél töltet	3,5	0.275	44.0	2:40	53.00	25	1151
Negyed töltet	2	0.260	36.0	2:40	55.00	23	1151

1) Maradék nedvesség a centrifugálási fázis befejezésekor. Minél nagyobb a centrifugálás fordulatszáma, annál erősebb a zaj, és annál kevesebb a maradék nedvesség.

2) Maximális centrifugálási sebesség.

12.3 Normál programok

ⓘ
Ezek az értékek csak tájékoztató jellegűek.

Program	kg	kWh	Liter	óó:pp	% 1)	°C	ford./ perc 2)
Cottons 3) 90 °C	7	2.50	90.0	4:10	53.00	85	1200
Cottons 60 °C	7	1.65	90.0	3:50	53.00	55	1200
Cottons 20° 4) 20 °C	7	0.30	90.0	2:50	53.00	20	1200
Synthetics 40 °C	3	0.55	50.0	2:10	35.00	40	1200
Delicates 5) 30 °C	2	0.35	50.0	1:00	35.00	30	1200
Wool 30 °C	1,5	0.20	45.0	1:10	30.00	30	1200

(*) Az Egyesült Királyság energiával kapcsolatos termékek környezettudatos tervezése és az energiainformációs előírások; 834/2023 ukrán rendelet; AS/NZS2040 és AS/NZS6400
A hőmérséklet és a terhelés automatikusan beáll., és előfordulhat, hogy nem minden modellnél látható.

1) Maradék nedvesség a centrifugálási fázis befejezésekor. Minél nagyobb a centrifugálás fordulatszáma, annál erősebb a zaj, és annál kevesebb a maradék nedvesség.

2) A centrifugálási fordulatszám referencia visszajelzője.

3) Erősen szennyezett szövetek mosásához alkalmas.

4) Enyhén szennyezett pamut, műszálas és kevertszálas anyagok mosásához alkalmas.

5) Gyors mosási cikluskénti is használható enyhén szennyezett ruhaneműhöz.

Ki (W)	Készenlét (W)	Késleltetett indítás (W)
0.50	0.50	4.00

Időtartam a kikapcsolásig/készenlét üzemmódig maximum 15 perc.

13. GYORS ÚTMUTATÓ

13.1 Mindennapi használat

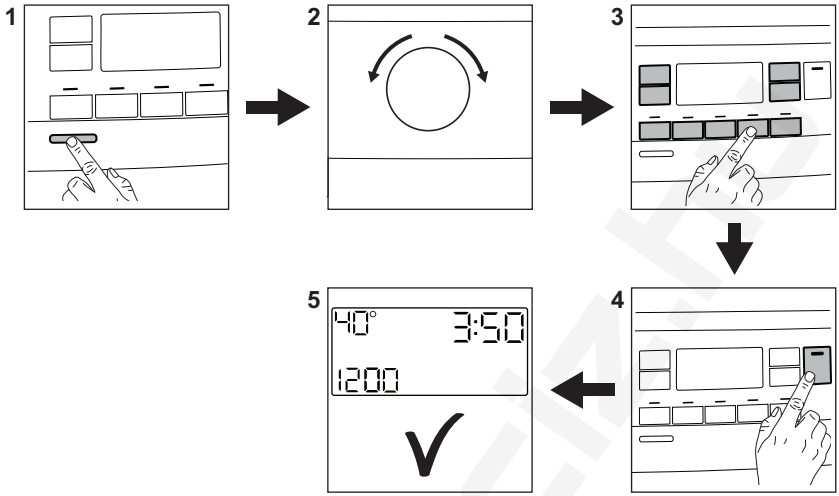

Csatlakoztassa a hálózati csatlakozót a hálózati aljzathoz.

Nyissa meg a vízcsapot.

Pakolja be a ruhatöltetet.

Töltse a mosószert és egyéb kezelőanyagot a mosószer-adagoló megfelelő rekeszébe.

1. A készülék bekapcsolásához nyomja meg a **Be/Ki** ⏻ gombot.
2. Fordítsa el a programválasztó gombot a szükséges program beállításához.
3. Állítsa be a megfelelő érintőgombok segítségével a szükséges kiegészítő funkciókat.
4. A program elindításához érintse meg a **Start/Szünet** ▷‖ gombot.
5. A gép elindul.

A program végén vegye ki a ruhaneműt.

A készülék bekapcsolásához nyomja meg a **Be/Ki** ⏻ gombot.

13.2 Ápolás és tisztítás

Rendszeres tisztítási ütemtervvel meghosszabbítható a készülék élettartama.

Minden ciklus után hagyja nyitva a fedelet kissé nyitva, hogy a levegő mozoghasson, és felszárítsa a készülék belsejében a nedvességet: ez megakadályozza a penész és a kellemetlen szagok keletkezését.

Ha a készüléket hosszabb ideig nem használja, zárja el a vízcsapot, és húzza ki a hálózati dugaszt a konnektorból. Ezt követően azt is javasoljuk, hogy tisztítsa meg az összes alkatrészt.

Vízkőmentesítés	Évente kétszer
Karbantartó mosás	Havonta egyszer
Fedéltömítés tisztítása	Kéthavonta
A dob tisztítása	Kéthavonta
Mosószer-adagoló tisztítása	Kéthavonta

A vízleeresztő szivattyú szűrőjének tisztítása	Évente kétszer
A befolyócsőben és a szelepben lévő szűrő tisztítása	Évente kétszer

Tartsa tisztán a műanyag alkatrészeket, különösen a mosószer-adagoló fiók környékén, és távolítsa el a felesleges kiömlött anyagot. Rendszeresen ellenőrizze a dobot, hogy nem rakódott-e le rajta vízkő. Javasoljuk, hogy időnként futtasson le egy ciklust üres dobbal és vízkőmentesítő termékkel.

A következő szakaszok ismertetik néhány alkatrész tisztításának módját.

Idegen tárgyak eltávolítása

ⓘ

Ürítse ki a zsebeket, és minden laza alkotóelemet kössön meg, mielőtt lefuttatja a ciklust.

Minden idegen tárgyat (pl. fémkapcsot, gombot, pénzérmét stb.) távolítson el a szűrőkből és a dobból. Szükség esetén forduljon a márkaszervizhez.

A leeresztő szivattyú szűrőjének tisztítása

Rendszeresen tisztítsa a szűrőt, különösen akkor, ha a E20 figyelmeztető kód megjelenik a kijelzőn.

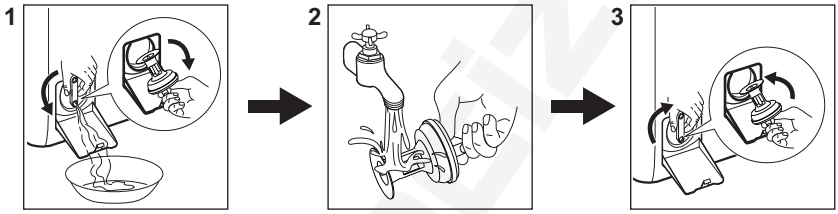

13.3 Programok

Programok	Töltet	Termékleírás
Eco 40-60 **1)**	7 kg	Fehér pamut és színtartó színes pamut. Közepesen szennyezett ruhadarabok. Az energiafogyasztás csökken, és a mosási program ideje megnövekszik, így jó mosási eredményt biztosít.
Cottons	7 kg	Fehér és színes pamut. Normál és erős szennyezettség.
Synthetics	3 kg	Műszálas vagy kevertszálas szövetek. Normál szennyezettség.
Delicates	2 kg	Kényes textília, pl. akril, viszkóz és poliészter.
Rapid 14min	1,5 kg	Pamut és műszálas darabok enyhén szennyezetten vagy csupán egyszer viselve.
Rinse	7 kg	Minden ruhaanyaghoz, a nagyon kényes ruhaneműk és gyapjú kivételével. Program öblítéshez és centrifugáláshoz.
Spin/Drain	7 kg	Minden ruhaanyaghoz, a nagyon kényes ruhaneműk és gyapjú kivételével. A ruhanemű centrifugálásához és a víz dobból való leeresztéséhez.

Programok	Töltet	Termékleírás
Anti-Allergy	7 kg	Fehér pamut ruhadarabok. Ez a program a baktériumok és vírusok több mint 99,99%-át eltávolítja. Az allergén anyagok alapos eltávolítását is biztosítja. **2)**
Duvet	2 kg	Egy műszálas pléd, takaró, paplan.
Silk	0,5 kg	Speciális program selyem és kevert műszálas ruhadarabok számára.
Wool	1,5 kg	Gépben mosható gyapjú, kézzel mosható gyapjú és kényes ruhanemű.
Sport	3 kg	(Kevertszálas sportruházat). Enyhén szennyezett vagy felfrissítendő ruhaneműk.
Outdoor	2 kg **3)** 1 kg **4)**	Korszerű szabadtéri sportruházat.
Denim	2 kg	Pamutvászon és jersey ruhanemű.

1) Az EU 2019/2023 bizottsági rendelet és az együttműködő piacokon érvényes összes új kapcsolódó szabvány szerint: az Egyesült Királyság energiával kapcsolatos termékek ökotervezéséről és az energiainformációkról szóló rendeletei, az ukrán 834/2023 rendelet, az AS/NZS2040 és az AS/NZS6400. Ez a program 40 °C-on alkalmas a normál szennyezettségű, 40 °C-on és 60 °C-on mosható pamut ruhaneműk ugyanazon ciklusban történő együttes mosására.

A ruhaneműben kialakult hőmérsékletre, a program időtartamára és egyéb adatokra vonatkozó tájékoztatás a „Fogyasztási értékek” c. fejezetben található.
Az energiafogyasztás tekintetében általában azok a leghatékonyabb programok, melyek alacsonyabb hőmérsékleten és hosszabb időtartammal működnek.

2) A Swissatest Testmaterialien AG által 2021-ben végzett külső teszt (202120117. számú tesztjelentés) a következőket vizsgálta: Staphylococcus aureus, Enterococcus faecium, Candida albicans, Pseudomonas aeruginosa és MS2 bakteriofág.

3) Mosási program.

4) Mosási program és vízlepergető fázis.

A készüléket az egyes programoknál jelzett **maximális töltettel töltse meg, hogy csökkentse az energia- és vízfogyasztást**.

A mosási programokhoz ajánlott mosószerek

Program	Univerzális mosópor **1)**	Univerzális folyékony mosószer	Folyékony mosószer színes ruhadarabokhoz	Kényes gyapjú ruhadarabok	Speciális
Eco 40-60	▲	▲	▲	--	--
Cottons	▲	▲	▲	--	--
Synthetics	▲	▲	▲	--	--

Program	Univerzális mosópor[1)]	Univerzális folyékony mosószer	Folyékony mosószer színes ruha-darabokhoz	Kényes gyapjú ruha-darabok	Speciális
Delicates	--	--	--	▲	▲
Rapid 14min	--	▲	▲	--	--
Anti-Allergy	▲	▲	--	--	▲
Duvet	--	--	--	▲	▲
Silk	--	--	--	▲	▲
Wool	--	--	--	▲	▲
Sport	--	▲	▲	--	▲
Outdoor	--	--	--	▲	▲
Denim	--	--	▲	▲	▲

1) 60 °C-nál magasabb hőmérsékleten mosópor használata javasolt.

-- = Nem ajánlott ▲ = Ajánlott

13.4 Mosószer fajtája és mennyisége.

- Csak mosógépek számára készült mosószereket és vegyi árukat használjon. Elsősorban tartsa be ezeket az általános szabályokat:
  - univerzális, valamennyi anyagtípushoz való mosóport használjon, a kényes szövetek kivételével. Fehér darabokhoz és a ruhanemű fertőtlenítéséhez használjon fehérítőt tartalmazó mosóport,
  - valamennyi anyagfajtához, elsősorban az alacsony hőfokú (max. 60 °C-os) programokhoz való folyékony mosószerek (és az egyadagos mosószerek is), illetve csak gyapjú mosására szolgáló speciális mosószerek.
- Ne keverje a különböző fajtájú mosószereket.
- Használjon kevesebb mosószert, ha:
  - kevés ruhanemű mos,
  - a ruhanemű enyhén szennyezett,
  - a mosás során sok hab képződik.
- Ha mosószer-tablettát vagy -kapszulát használ, azt mindig a dobba tegye, ne a mosószer-adagolóba, és kövesse a gyártó útmutatásait.

Az elégtelen mennyiségű mosószer az alábbiakat okozhatja:
- a mosás eredménye nem kielégítő,
- a ruhatöltet elszürkül,
- a ruhák zsírosak maradnak,
- penész jelenik meg a készülékben.

A túlzott mennyiségű mosószer az alábbiakat okozhatja:
- habzás,
- csökkent mosóhatás,
- nem megfelelő öblítés,
- nagyobb környezetterhelés.

14. RIASZTÁSI KÓDOK ÉS A LEHETSÉGES HIBÁK

A készülék nem indul el vagy megáll működés közben. Először próbálja meg kiküszöbölni a hibát (lásd a táblázatokat).

> ⚠ **FIGYELMEZTETÉS!**
> Bármilyen ellenőrzés előtt kapcsolja ki a készüléket.

Probléma	Lehetséges megoldás
E 10 A készülék nem tölti be megfelelően a vizet.	• Győződjön meg róla, hogy a vízvételi csap nyitva van. • Győződjön meg róla, hogy a vízvételi forrásban lévő víznyomás nem túl alacsony-e. Az erre vonatkozó információkat a helyi vízügyi hatóságoktól szerezheti be. • Győződjön meg róla, hogy a vízvételi csap nincs eldugulva. • Ellenőrizze, hogy a vízbefolyó cső nincs-e megcsavarodva, megsérülve vagy megtörve. • Ellenőrizze, hogy a vízbefolyó cső csatlakozása megfelelő. • Győződjön meg róla, hogy a bemeneti tömlő és a szelep szűrője nincs eltömődve.
E20 A készülék nem ereszti le a vizet.	• Győződjön meg róla, hogy a szifon nincs eltömődve. • Ellenőrizze, hogy a vízleeresztő cső nincs-e megcsavarodva vagy megtörve. • Győződjön meg róla, hogy a lefolyószűrő nincs eldugulva. Szükség esetén tisztítsa a szűrőt. • Ellenőrizze, hogy a vízleeresztő cső csatlakozása megfelelő. • Állítsa be a szivattyúzás programot, ha leeresztő fázis nélküli programot választ. • Állítsa be a szivattyúzás programot, ha olyan opciót választ, amelynek a végén a víz a dobban marad.
E91 Belső hiba. Nincs kommunikáció a készülék elektronikus részegységei között.	• A program nem fejeződött be megfelelően, vagy a készülék túl korán leállt. Kapcsolja ki, majd kapcsolja be újra a készüléket. • Ha a riasztási kód ismét megjelenik, forduljon a márkaszervizhez.
EA0 A készülék dobjának ajtajai nyitva vannak, vagy nincsenek megfelelően becsukva.	• Ellenőrizze, hogy a dob ajtajai megfelelően be vannak-e zárva.
EH0 A hálózati feszültség ingadozik.	• Várja meg, hogy a feszültségingadozás megszűnjön.
EF0 A túlcsordulásgátló bekapcsolt.	• Válassza le a készüléket az elektromos hálózatról, és zárja el a vízcsapot. Forduljon a márkaszervizhez.
Ha a probléma továbbra is fennáll, forduljon a márkaszervizhez. A márkaszerviz számára szükséges adatok az adattáblán találhatóak	

*Előfordulhat, hogy egyes riasztási kódok nem jelennek meg. Értesítés nélkül változhat.

A mosógép egyéb hibája esetén a lehetséges megoldáshoz nézze át az alábbi táblázatot.

Lehetséges hibák	Lehetséges megoldás
A program nem indul el.	• Győződjön meg róla, hogy a hálózati csatlakozó csatlakoztatva van a hálózati aljzathoz. • Győződjön meg arról, hogy a készülék fedele és a dob ajtaja be van-e zárva. • Győződjön meg róla, hogy nincs kioldott biztosíték a biztosítékdobozban. • Ellenőrizze, hogy megérintette-e a Start/Szünet ▷II gombot. • Ha időkésleltetés van beállítva, törölje azt, vagy várja meg a visszaszámlálás befejeződését. • Kapcsolja ki a Gyerekzár funkciót, ha az be van kapcsolva. • Ellenőrizze a kiválasztott programnál a választógomb helyzetét.
A készülék megtelik vízzel, majd azonnal leereszti azt.	• Ellenőrizze, hogy a vízleeresztő tömlő a megfelelő pozícióban van-e. Lehetséges, hogy kifolyócső túl alacsonyan helyezkedik el. Olvassa el az „Üzembe helyezési utasítás” című részt.
A centrifugálási szakasz nem működik, vagy a mosási ciklus szokatlanul sokáig tart.	• Állítsa be a centrifugálás programot. • Győződjön meg róla, hogy a lefolyószűrő nincs eldugulva. Szükség esetén tisztítsa a szűrőt. Nézze meg az „Ápolás és tisztítás“ című részt. • Rendezze el kézzel a dob tartalmát, majd indítsa újra a centrifugálási szakaszt. Elképzelhető, hogy a fennakadást egyensúlyproblémák okozzák.
Víz van a padlón.	• Győződjön meg róla, hogy a vízcsövek szorosan csatlakoznak és nincs vízszivárgás. • Ügyeljen arra, hogy a vízbevezető tömlő és a lefolyócső ne legyen sérült. • Ügyeljen arra, hogy a megfelelő mosószert és abból is a megfelelő mennyiséget használja.
Nem lehet felnyitni a készülék fedelét.	• Ellenőrizze, hogy nem választott-e olyan mosási programot, melynél a ciklus végén a víz a dobban marad. • Győződjön meg róla, hogy a mosási program befejeződött. • Állítsa be a szivattyúzás vagy centrifugálás programot, ha víz van a dobban. • Ellenőrizze, hogy a készülék kap-e tápfeszültséget. • Ezt a jelenséget a készülék hibája okozhatja. Forduljon a márkaszervizhez.
A készülékből szokatlan zajok hallatszanak, valamint rázkódik.	• Győződjön meg róla, hogy a készülék vízszintesen áll. Olvassa el az „Üzembe helyezési utasítás” című részt. • Győződjön meg róla, hogy a csomagolást és/vagy a szállítócsavarokat eltávolították. Olvassa el az „Üzembe helyezési utasítás” című részt. • Adjon még több ruhaneműt a dob tartalmához. Elképzelhető, hogy a töltet túl kicsi.
A program végrehajtása során a program időtartama nő vagy csökken.	• A SensiCare képes a program időtartamának beállítására a ruhanemű típusának és mennyiségének megfelelően. További részletekért olvassa el „A SensiCare töltetérzékelés” c. szakaszt a „Napi használat” című fejezetben.
A mosási eredmény nem kielégítő.	• Növelje a mosószer mennyiségét, vagy használjon más típusú mosószert. • Használjon speciális termékeket a makacs foltok eltávolításához, mielőtt a gépbe tenné a ruhákat. • Győződjön meg arról, hogy a megfelelő hőmérsékletet választja. • Csökkentse a dob töltetét.

Lehetséges hibák	Lehetséges megoldás
Túl sok hab képződik a dobban mosás közben.	• Csökkentse a mosószer mennyiségét, illetve a tabletták vagy egyadagos mosószerek számát.
A mosási ciklus után mosószermaradványok találhatók a adagolófiókban.	• Ellenőrizze, hogy a terelőlap megfelelő helyzetben van-e (ha rendelkezésre áll a mosószer-adagolóban). • Ellenőrizze, hogy a mosószer-adagolót a jelen használati utasításban leírtaknak megfelelően használta-e.

15. KÖRNYEZETVÉDELMI TUDNIVALÓK

Hasznosítsa újra a szimbólummal ellátott anyagokat ♺. A csomagolást az újrahasznosítás érdekében tegye a megfelelő konténerekbe. Segítsen a környezet és az emberi egészség védelmében az elektromos és elektronikus készülékek hulladékának újrahasznosításával. Ne dobja ki a szimbólummal ellátott készülékeket 🗑 a háztartási hulladékkal. Juttassa el a terméket a helyi újrahasznosító létesítménybe, vagy vegye fel a kapcsolatot a helyi önkormányzati szervvel.

Electrolux Lehel Kft.
1133 Budapest
Váci út 80.

Laipni lūdzam Electrolux pasaulē! Pateicamies jums, ka iegādājāties mūsu ierīci.



Atbilstoši mūsu ilgtspējīguma mērķiem mēs samazinām papīra daudzumu un nodrošinām lietošanas instrukcijas tiešsaistē. Atrodiet pilno lietošanas instrukciju vietnē **electrolux.com/manuals**



Saņemiet lietošanas ieteikumus un brošūras, traucējumu novēršanas, servisa un remonta informāciju vietnē **electrolux.com/support**



Iegādājieties savai ierīcei papildpiederumus, vienreizējas lietošanas materiālus un oriģinālās rezerves daļas vietnē **electrolux.com/shop**

Izmaiņu tiesības rezervētas.

SATURS

1. DROŠĪBAS NORĀDĪJUMI..... 106
2. DROŠĪBAS NORĀDĪJUMI..... 108
3. PRODUKTA APRAKSTS..... 110
4. TEHNISKĀ INFORMĀCIJA..... 111
5. UZSTĀDĪŠANA..... 111
6. VADĪBAS PANELIS..... 115
7. CENTRĀLĀ POGAS UN TAUSTIŅI..... 116
8. PROGRAMMAS..... 119
9. IESTATĪJUMI..... 122
10. IKDIENAS LIETOŠANA..... 123
11. APKOPE UN TĪRĪŠANA..... 126
12. PATĒRIŅA DATI..... 130
13. ĪSĀ PAMĀCĪBA..... 132
14. BRĪDINĀJUMA KODI UN IESPĒJAMĀS KĻŪMES..... 136
15. AR VIDI SAISTĪTI APSVĒRUMI..... 138

1. ⚠ DROŠĪBAS NORĀDĪJUMI



Pirms ierīces uzstādīšanas un lietošanas rūpīgi izlasiet pievienotos norādījumus. Ražotājs neatbild par savainojumiem un bojājumiem, kas radušies ierīces nepareizas uzstādīšanas vai izmantošanas rezultātā. Vienmēr glabājiet šīs instrukcijas drošā, pieejamā vietā, lai tās varētu izmantot nākotnē.

1.1 Bērnu un īpaši jūtīgu personu drošība

- Šo ierīci drīkst izmantot bērni no 8 gadu vecuma un cilvēki ar ierobežotām fiziskām, sensorām vai garīgām spējām vai

pieredzes un zināšanu trūkumu atbildīgas personas uzraudzībā vai, ja tie ir informēti par ierīces drošu lietošanu un izprot potenciālos riskus.
- Bērniem vecumā no 3–8 gadiem un personām ar ļoti plašu un sarežģītu invaliditāti jāliedz piekļuve ierīcei, ja vien tie netiek pastāvīgi uzraudzīti.
- Neļaujiet bērniem trīs gadu vecumu nesasniegušiem bērniem tuvoties ierīcei, ja vien viņi netiek pastāvīgi uzraudzīti.
- Mazi bērni jāuzrauga, lai tie nespēlētos ar ierīci.
- Neļaujiet bērniem tuvoties iepakojumam un atbrīvojieties no tā pienācīgā veidā.
- Glabājiet mazgāšanas līdzekļus bērniem nepieejamās vietās.
- Neļaujiet bērniem atrasties ierīces tuvumā, ja ir atvērtas ierīces durvis.
- Ja ierīcei ir bērnu drošības ierīce, tā jāaktivizē.
- Bērni nedrīkst tīrīt ierīci un veikt tās apkopi bez uzraudzības.

1.2 Vispārīgā drošība

- Šī ierīce ir paredzēta veļas mazgāšanai mājas apstākļos, tikai tādai veļai, kuru ir atļauts mazgāt veļas mašīnā.
- Šī ierīce ir izstrādāta tikai izmantošanai mājas apstākļos un telpās.
- Šo ierīci var izmantot birojos, viesnīcu viesu numuros, viesu apartamentos, lauku viesu mājās un citās līdzīgās uzturēšanās vietās, kurās izmantošana nepārsniedz (vidējo) mājsaimniecības lietošanas intensitāti.
- Nemainiet šī produkta specifikāciju.
- Ierīces maksimālā veļas ietilpība ir 7 kg. Nepārsniedziet ierīces maksimālo veļas ietilpību (skatiet nodaļu “Programmu tabula”).
- Ūdens spiedienam ūdens ieplūdes punktā no savienojuma ir jābūt no 0,5 bar(0,05 MPa) līdz 10 bar (1,0 MPa).
- Ventilācijas atveri pamatnē nedrīkst aizsegt ar paklāju vai citu grīdas segumu.

- Ierīce jāpievieno ūdens padevei, izmantojot komplektācijā iekļautos jaunos šļūteņu cauruļu komplektus vai citus pilnvarota servisa centra piegādātus jaunus šļūteņu komplektus.
- Vecās šļūtenes nedrīkst izmantot atkārtoti.
- Ja elektrības padeves vads ir bojāts, lai izvairītos no elektrības trieciena riska, tas jānomaina ražotājam, autorizētajam servisa centram vai citam kvalificētam speciālistam.
- Pirms jebkādām apkopes darbībām izslēdziet ierīci un atvienojiet spraudkontaktu no elektrotīkla.
- Ierīces tīrīšanai neizmantojiet augstspiediena ūdens strūklas un/vai tvaiku.
- Tīriet ierīci ar mitru mīkstu drānu. Izmantojiet tikai neitrālus mazgāšanas līdzekļus. Neizmantojiet abrazīvus izstrādājumus, abrazīvus sūkļus, šķīdinātājus vai metāla priekšmetus.

2. DROŠĪBAS NORĀDĪJUMI

2.1 Uzstādīšana

ⓘ

Uzstādīšanai jāatbilst attiecīgajiem valsts noteikumiem.

- Noņemiet visu iepakojumu un pārvadāšanas skrūves, ieskaitot gumijas ieliktni ar plastmasas starpliku.
- Glabājiet transportēšanai paredzētās skrūves drošā vietā. Ja ierīce vēlāk jāpārvieto, tās atkārtoti jāievieto, lai nofiksētu tilpni, lai novērstu iekšējus ierīces bojājumus.
- Vienmēr uzmanīgi pārvietojiet ierīci, jo tā ir smaga. Vienmēr izmantojiet drošības cimdus un slēgtus apavus.
- Ievērojiet kopā ar ierīci piegādātās uzstādīšanas norādes.
- Neuzstādiet un nelietojiet bojātu ierīci.
- Neuzstādiet un nelietojiet ierīci vietā, kur temperatūra ir zemāka par 0 °C un kur tā ir pakļauta nokrišņu iedarbībai.
- Virsmai, uz kuras ierīci paredzēts uzstādīt, jābūt līdzenai, stabilai, karstumizturīgai un tīrai.
- Pārliecinieties, ka starp ierīci un grīdu cirkulē gaiss.
- Kad ierīce novietota pastāvīgajā vietā, pārbaudiet, vai tā ir pareizi nolīmeņota, izmantojot spirta līmeņrādi. Ja nepieciešams, noregulējiet kājiņas attiecīgi.
- Neuzstādiet ierīci virs grīdas noteces lūkas.
- Nešļakstiet ūdeni uz ierīci un nepakļaujiet to pārmērīgam mitrumam.
- Neuzstādiet ierīci vietā, kur ierīces vāku nevar atvērt līdz galam.
- Nelieciet zem ierīces slēgtu trauku ūdens savākšanai iespējamas noplūdes gadījumā. Sazinieties ar pilnvaroto servisa centru, lai pārliecinātos, kādus piederumus var lietot.

2.2 Pieslēgums elektrotīklam

⚠ BRĪDINĀJUMS!

Ugunsgrēka un elektrošoka risks!

- UZMANĪBU: Šī ierīce ir paredzēta uzstādīšanai/pievienošanai ēkas zemējuma savienojumam.
- Vienmēr izmantojiet pareizi uzstādītu un drošu elektrotīkla kontaktligzdu.
- Pārliecinieties, ka tehnisko datu plāksnītē norādītie parametri atbilst elektrotīkla parametriem.
- Neizmantojiet vairāku kontaktspraudņu adapterus un pagarinātājus.
- Rīkojieties uzmanīgi, lai nesabojātu kontaktspraudni un strāvas kabeli. Ja jāmaina strāvas kabelis, tas jādara pilnvarota servisa centrā.
- Pieslēdziet kontaktspraudni kontaktligzdai tikai uzstādīšanas procesa beigās. Pārbaudiet, vai pēc ierīces uzstādīšanas var brīvi piekļūt kontaktspraudnim.
- Nepieskarieties strāvas kabelim vai strāvas kontaktdakšai ar mitrām rokām.
- Neatvienojiet ierīci, velkot aiz strāvas kabeļa. Vienmēr turiet strāvas kontaktdakšu.

2.3 Ūdens pieslēgums

- Ieplūdes ūdens temperatūra nedrīkst pārsniegt 25 °C.
- Nebojājiet ūdens šļūtenes.
- Pirms pievienošanas jaunām caurulēm, ilgāku laiku neizmantotām caurulēm, labotām caurulēm vai caurulēm, kurām pievienotas jaunas ierīces (ūdens skaitītāji u.c.), ļaujiet ūdenim tecēt, līdz tas kļūst tīrs un dzidrs.
- Pārbaudiet, vai nav redzamas ūdens noplūdes ierīces pirmās lietošanas reizes laikā un pēc tās.
- Neizmantojiet lokanā savienojuma pagarinājumu, ja ūdens ievada lokanais savienojums ir pārāk īsa. Sazinieties ar servisa centru, lai saņemtu jaunu ieplūdes šļūteni.
- Iespējams, ka izsaiņošanas laikā novērosiet ūdens izplūšanu no aizplūdes caurules. Tas ir rūpnīcā veiktās ierīces pārbaudes ar ūdeni dēļ.
- Ūdens novadīšanas šļūteni var pagarināt maksimāli par 400 cm. Sazinieties ar pilnvaroto servisa centru par otru ūdens novadīšanas šļūteni un tās pagarinājumu.
- Pārbaudiet, vai pēc uzstādīšanas var brīvi piekļūt ūdens krānam.
- Pēc katras ierīces lietošanas reizes aizveriet ūdens krānu.

2.4 Lietošana

⚠ BRĪDINĀJUMS!

Pastāv risks gūt savainojumus, elektrošoku, izraisīt ugunsgrēku, apdegumus vai ierīces bojājumus.

- Ievērojiet uz mazgāšanas līdzekļa iepakojuma sniegtos drošības norādījumus.
- Neievietojiet ierīcē un neglabājiet tās tuvumā vai uz tās viegli uzliesmojošas vielas vai ar viegli uzliesmojošām vielām piesūcinātus priekšmetus.
- Nedrīkst mazgāt audumus, kuri stipri sasmērēti ar eļļu, smērvielām vai citām taukainām vielām. Tas var sabojāt ierīces gumijas daļas. Pirms šādu izstrādājumu ievietošanas ierīcē, tie iepriekš jāmazgā ar rokām.
- Neizmantojiet veļas smaržas, lai izvairītos no ierīces plastmasas un gumijas daļu sabojāšanas riska.
- Pārliecinieties, ka no veļas ir izņemti visi metāla priekšmeti.

2.5 Serviss

- Lai salabotu ierīci, sazinieties ar pilnvarotu servisa centru. Izmantojiet tikai oriģinālās rezerves daļas.
- Lūdzu, ņemiet vērā, ka pašrocīgi veikti remontdarbi vai remontdarbi, kurus veikušas neprofesionālas personas, var radīt apdraudējumu, un garantija var zaudēt spēku.
- Turpmāk norādītās rezerves daļas ir pieejamas vismaz 10 gadus pēc modeļa ražošanas pārtraukšanas: motors un motora kontakti, transmisija starp motoru un veļas tilpni, sūkņi, amortizatori un atsperes, veļas tilpne, veļas tilpnes zvaigzne un tās lodīšu gultņi, sildītāji un sildelementi, ieskaitot siltumsūkņus, cauruļvadi un to aprīkojums, ieskaitot šļūtenes, vārstus, filtrus un ūdens noslēgvārstus, iespiedshēmas plates,

elektroniskie displeji, spiediena slēdži, termostati un sensori, programmatūra un aparātprogrammatūra, ieskaitot programmatūras atiestatīšanu, durvis, durvju eņģes un blīves, citas blīves, durvju slēdzeņu mehānismi, plastmasas piederumi, piemēram, mazgāšanas līdzekļa dozatori. Jūsu valstī var tikt piemērots ilgāks laiks. Lai iegūtu papildu informāciju, apmeklējeit mūsu tīmekļa vietni.

- Lūdzu, ņemiet vērā, ka dažas no šīm rezerves daļām ir pieejamas tikai profesionāliem remontētājiem un ka ne visas rezerves daļas der visiem modeļiem.
- Attiecībā uz lampu(-ām), kas atrodas šī izstrādājuma iekšpusē, un rezerves daļu lampām, ko pārdod atsevišķi: šīs lampas ir izstrādātas, lai izturētu ārkārtējus fiziskus apstākļus sadzīves tehnikā, piemēram, temperatūru, vibrāciju, mitrumu, vai ir paredzētas informācijas signalizēšanai par ierīces darbības stāvokli. Tās nav paredzētas citiem lietošanas veidiem un nav piemērotas mājsaimniecības telpu apgaismojumam.

2.6 Ierīces utilizācija

⚠ BRĪDINĀJUMS!

Pastāv traumu un nosmakšanas risks.

- Atvienojiet ierīci no elektropadeves un ūdens padeves.
- Nogrieziet strāvas kabeli netālu no ierīces un utilizējiet to.
- Noņemiet durvju fiksatoru, lai bērni vai mājdzīvnieki nevarētu ierāpties veļas žāvētāja tilpnē un tur sevi ieslēgt.
- Utilizējiet ierīci saskaņā ar WEEE Direktīvu par elektrisko un elektronisko iekārtu atkritumiem.

3. PRODUKTA APRAKSTS

3.1 Ierīces kopskats

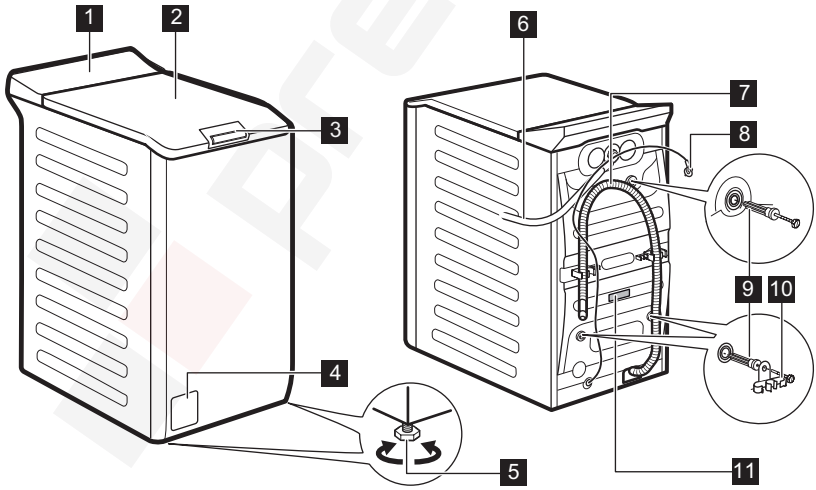

1 Vadības panelis
2 Vāks
3 Vāka spiedrokturis
4 Ūdens izsūknēšanas sūknis
5 Kājiņas ierīces līmeņošanai
6 Ieplūdes šļūtene
7 Izplūdes šļūtene
8 Strāvas kabelis

9 Transportēšanai paredzētās skrūves
10 Šļūtenes balsts
11 Datu plāksnīte

Informācija produkta reģistrēšanai.

Tehnisko datu plāksnītē ir norādīta šāda informācija:
(**A**) modeļa nosaukums, (**B**) produkta numurs, (**C**) elektriskie raksturlielumi, (**D**) sērijas numurs, (**E**) ražošanas līmenis.

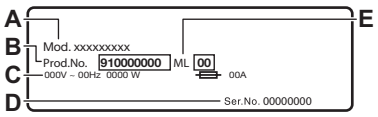

Informācijas etiķetē ir norādīta šāda informācija:
(**A**) modeļa nosaukums, (**B**) produkta numurs, (**C**) sērijas numurs.

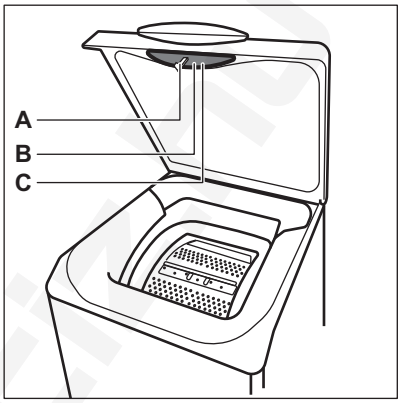

4. TEHNISKĀ INFORMĀCIJA

Izmēri	Platums/augstums/kopējais dziļums	39,7 cm /90,8 cm /59,9 cm
Pieslēgums elektrotīklam	Spriegums Kopējā jauda Drošinātājs Frekvence	230 V 2100 W 10 A 50 Hz
Aizsargapvalka nodrošinātais aizsardzības līmenis pret cieto daļiņu un mitruma iedarbību, izņemot gadījumus, kad zemsprieguma ierīcēm nav aizsardzības pret mitrumu		IPX4
Ūdens pievada spiediens	Minimālais Maksimālais	0,5 bar (0,05 MPa) 10 bar (1,0 MPa)
Ūdens padeve **1)**		Aukstais ūdens
Maksimālais veļas daudzums	Cotton (Kokvilna)	7 kg

1) Pievienojiet ūdens ieplūdes šļūteni ūdens krānam ar 3/4" vītni.

5. UZSTĀDĪŠANA

⚠ **BRĪDINĀJUMS!**
Skatiet sadaļu "Drošība".

5.1 Izpakošana un pozicionēšana

Izpakošana un pozicionēšana šajās shēmās:

1.

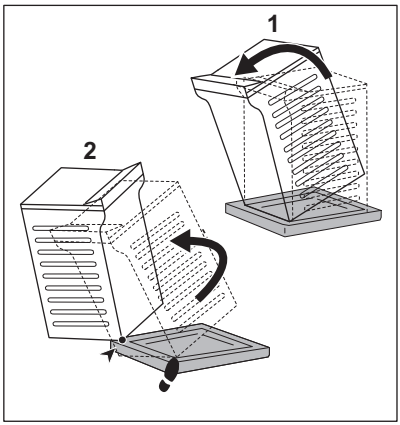

2.

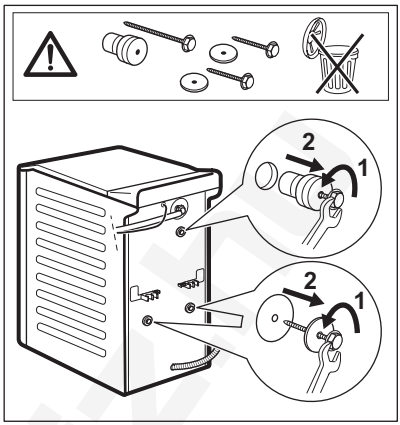

3.

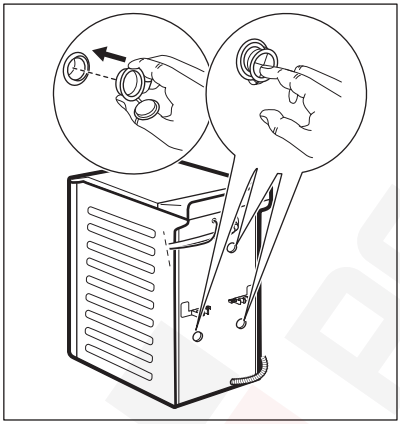

4.

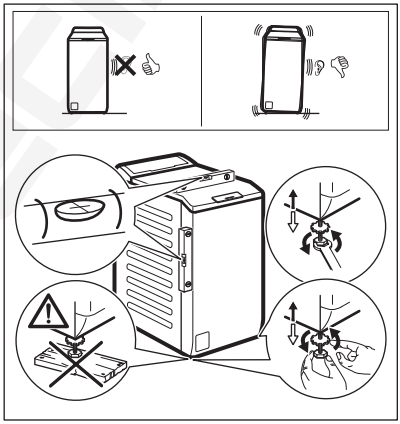

⚠ BRĪDINĀJUMS!

Lai novērstu vibrāciju, troksni un ierīces kustēšanos tās darbības laikā, ierīci pareizi noregulējiet. Ierīces līmeņa regulēšanas nolūkā nelieciet zem tās kājām kartonu, koka gabalus vai līdzīgus materiālus. Pārliecinieties, ka gaisa cirkulāciju zem ierīces netraucē paklāji. Pārliecinieties, ka ierīce nepieskaras sienai vai citām ierīcēm.

ⓘ

Iesakām saglabāt iepakojumu un transportēšanai paredzētās skrūves gadījumam, ja ierīce būs jātransportē.

5.2 Ievada lokanais savienojums

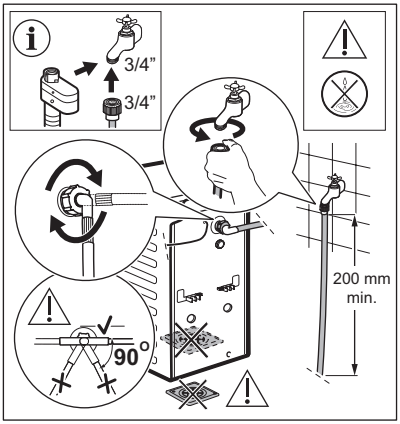

Ierīces komplektācijā iekļautie piederumi var atšķirties atkarībā no modeļa.

Pārliecinieties, ka lokanais savienojums nav bojāts un savienojuma vietās nav noplūžu. Neizmantojiet lokanā savienojuma pagarinājumu, ja ūdens ievada lokanais savienojums ir pārāk īsa. Sazinieties ar servisa centru, lai saņemtu informāciju par ieplūdes šļūtenes nomaiņu.

⚠ BRĪDINĀJUMS!

Lai samazinātu spiedienu no sāniem, saglabājiet vismaz 200 mm taisnu šļūtenes daļu zem krāna savienojuma.

Dažiem modeļiem var būt ieplūdes šļūtenes ar ūdens apturēšanas vārstu. Tās novērš jebkādas ūdens noplūdes šļūtenē nolietojuma dēļ.
Uz šo problēmu norāda sarkanais sektors lodziņā. Ja tas notiek, aizgrieziet ūdens krānu un sazinieties ar pilnvarotu servisa centru saistībā ar informāciju par to, kā nomainīt šļūteni.

Rezerves daļas var tikt mainītas bez brīdinājuma. Iegādājieties papildpiederumus no pilnvarota piegādātāja.

5.3 Ūdens izsūknēšana

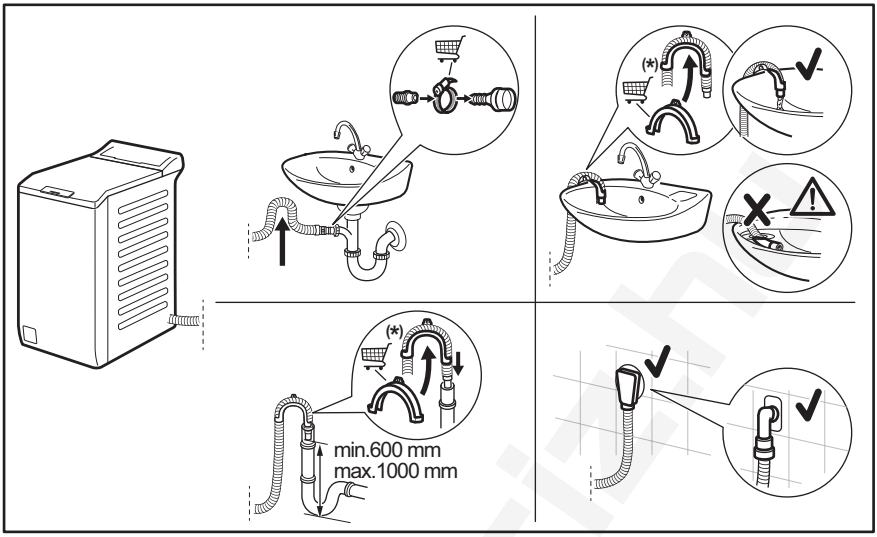

Informācija var mainīties bez iepriekšēja paziņojuma.

Noplūdes šļūtenei jāpaliek augstumā, kas nav mazāks par 600 mm un nav lielāks par 1000 mm. Ūdens novadīšanas šļūteni var pagarināt maksimāli par 4000 mm. Sazinieties ar pilnvaroto servisa centru par otru ūdens novadīšanas šļūteni un tās pagarinājumu.

5.4 Pieslēgums elektrotīklam

Ierīces uzstādīšanas beigās jūs varat pieslēgt spraudkontaktu kontaktligzdai.

Nepieciešamie elektroenerģijas parametri ir norādīti datu plāksnītē un sadaļā “Tehniskie dati”. Pārbaudiet, vai tie ir saderīgi ar elektrotīkla parametriem.

Pārbaudiet, vai mājas elektrotīkls ir piemērots ierīces maksimālajai jaudai, ņemot vērā arī visas citas ierīces, kuras var tikt izmantotas.

Pieslēdziet ierīci sazemētai kontaktligzdai.

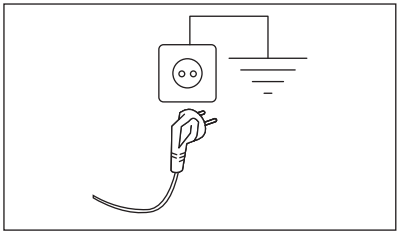

Strāvas padeves kabelim ir jābūt viegli sniedzamam pēc ierīces uzstādīšanas.

Lai veiktu jebkādus elektriskos darbus, kas nepieciešami šīs ierīces uzstādīšanai, sazinieties ar mūsu pilnvaroto servisa centru.

Ražotājs neuzņemas nekādu atbildību par bojājumiem un traumām, kas rodas minēto drošības pasākumu neievērošanas dēļ.

6. VADĪBAS PANELIS

6.1 Vadības paneļa apraksts

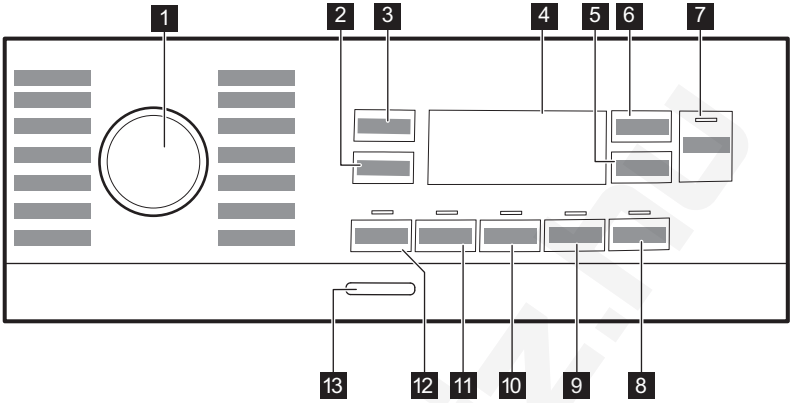

1 Programmu ripas pārslēgs
2 Skārienpoga Veļas izgriešana
3 Skārienpoga Temp.
4 Displejs
5 Skārienpoga Atliktais starts
6 Skārienpoga Laika pārvaldnieks
7 Skārienpoga Sākt/Pauze
8 Skārienpoga Viegli gludināt
9 Skārienpoga Soft Plus
10 Skārienpoga Papildu skalošana
11 Skārienpoga Traipu tīrīšana
12 Skārienpoga Priekšmazgāšana
13 Spiedpoga Ieslēgt/izslēgt

6.2 Displejs

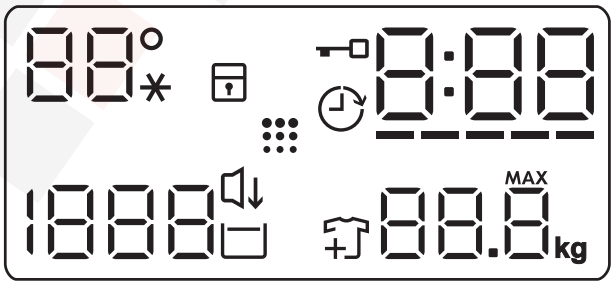

88° --*	Temperatūras zona: Temperatūras indikators Aukstā ūdens indikators
	Bērnu drošības slēdža indikators.
	Atliktā starta indikators.
	Vāka bloķēšanas indikators.
0:00	Digitālais indikators var rādīt šādus parametrus: • Programmas ilgums (piem., 2:40). • Atliktā starta laiku (piem., 2h). • Cikla beigas (0:00). • Brīdinājuma kods (piem., E20). • Norādījums par kopējo ierīces darba stundu skaitu. Detalizētāku informācija ir pieejama sadaļas "Darba laika skaitītājs" punktā "Iestatījumi".

-----	Laika pārvaldnieka joslu līmeņa indikators.
88.8 kg MAX	Maksimālā veļas svara indikators. Simbols **MAX** mirgo, kad tilpnē ievietotās veļas daudzums pārsniedz atlasītajai programmai maksimāli paredzēto daudzumu.
	Apģērbu pievienošanas indikators. Iedegas mazgāšanas fāzes sākumā, kamēr lietotājs vēl var nopauzēt ierīci un pievienot papildu veļas vienumus.
	Veļas tilpnes tīrīšanas indikators.
	Indikators Klusais
	Skalošanas pauzes indikators.
1888 ----	Veļas izgriešanas apgabals: Veļas izgriešanas ātruma indikators Indikators Bez izgriešanas. Veļas izgriešanas fāze ir deaktivizēta.

7. CENTRĀLĀ POGAS UN TAUSTIŅI

7.1 Ievads

ⓘ

Iespējas/funkcijas nav pieejamas ar visām mazgāšanas programmām. Pārbaudiet iespēju/funkciju un mazgāšanas programmu saderību, aplūkojot "Programmu tabulu". Iespēja/funkcija var izslēgt citu, šajā gadījumā ierīce neļaus jums iestatīt nesavienojamas iespējas/funkcijas.

7.2 Ieslēgt/izslēgt ⏻

Piespiediet šo taustiņu dažas sekundes, lai aktivizētu vai deaktivizētu ierīci. Ieslēdzot vai izslēdzot ierīci, atskan dažādas melodijas.

Tā kā gaidstāves funkcija automātiski deaktivizēs ierīci pēc dažām minūtēm, lai samazinātu elektroenerģijas patēriņu jums, iespējams, vajadzēs atkal aktivizēt ierīci.

7.3 Temp.

Kad izvēlaties mazgāšanas programmu, ierīce automātiski iesaka noklusējuma temperatūru.

Nospiediet šo taustiņu vairākkārt, līdz vēlamā temperatūra parādās displejā.

Kad displejā redzams indikators --*, ierīce nesilda ūdeni.

7.4 Veļas izgriešana

Iestatot programmu, ierīce automātiski iestata noklusējuma veļas izgriešanas ātrumu. Ar šo iespēju varat mainīt noklusējuma izgriešanas ātrumu.

Nospiediet šo pogu vairākkārt, lai:
- **Samazināt izgriešanas ātrumu.** Displejā redzami tikai izgriešanas ātrumi, kas darbojas ar iestatīto programmu.
- Izvēlēties veļas izgriešanas

  papildiespējas: **Bez izgriešanas – – –**. Iestatiet šo iespēju visu izgriešanas fāžu deaktivizēšanai. Ierīce veic tikai izvēlētās mazgāšanas programmas ūdens

izsūknēšanas fāzi. Iestatiet šo iespēju ļoti smalkiem audumiem. Dažām mazgāšanas programmām skalošanas fāze patērē vairāk ūdens.

- Aktivizēt **Skalošanas pauze** iespēju. Pēdējā skalošana netiks veikta. Pēdējās skalošanas laikā ūdens no veļas mašīnas netiks izsūknēts, lai pasargātu veļu no krokošanās. Mazgāšanas programma tiek pārtraukta ar ūdeni veļas tilpnē.

  Displejā ir redzams indikators . Vāks aizvien ir bloķēts, un tilpne vienmērīgi griežas, lai samazinātu saburzīšanos. Lai atbloķētu vāku, jāizsūknē ūdens.
  Ja pieskarsieties taustiņam Sākt/Pauze , ierīce izgriezīs veļu un izsūknēs ūdeni.

Pēc aptuveni 18 stundām ierīce automātiski izsūknē ūdeni.

- Aktivizēt **Klusais** iespēju. Visas starpposma un beigu veļas izgriešanas fāzes tiek atceltas, un programmas beigās veļas tilpnē paliek ūdens. Tas palīdz samazināt burzīšanos.

  Displejā redzams indikators . Vāks ir bloķēts. Veļas tilpne regulāri griežas, lai samazinātu burzīšanos. Lai atbloķētu vāku, jāizsūknē ūdens.
  Tā kā programma ir ļoti klusa, tā ir piemērota naktī, kad pieejami lētāki enerģijas tarifi. Dažās programmās skalošana tiks veikta, izmantojot lielāku ūdens daudzumu.
  Ja pieskarsieties taustiņam Sākt/Pauze , ierīce tikai izsūknēs ūdeni.

Pēc aptuveni 18 stundām ierīce automātiski izsūknē ūdeni.

7.5 Priekšmazgāšana

Ar šo iespēju varat pievienot mazgāšanas programmai priekšmazgāšanas fāzi.

Iedegas attiecīgais indikators virs skārienpogas.

Izmantojiet šo iespēju, lai aktivizētu priekšmazgāšanas fāzi 30 °C temperatūrā pirms mazgāšanas fāzes.

Šo iespēju ieteicams izmantot ļoti netīrai veļai, it īpaši, ja tajā atrodamas smiltis, putekļi, dubļi un citas cietas daļiņas.

Šī iespēja var pagarināt programmas ilgumu.

7.6 Traipu tīrīšana

Skariet šo iespēju, lai pievienotu programmai traipu attīrīšanas fāzi.

Iedegas attiecīgais indikators virs skārienpogas.

Izmantojiet šo iespēju veļai ar grūti iztīrāmiem traipiem.

Iestatot šo iespēju, iepildiet traipu tīrīšanas līdzekli nodalījumā .

Šī iespēja palielina programmas ilgumu.
Šī iespēja nav pieejama temperatūrai, kas zemāka par 40 °C.

7.7 Pastāvīgi Papildu skalošana

Izmantojot šo iespēju, jūs varat pievienot izvēlētajai mazgāšanas programmai papildu skalošanas ciklus.

Izmantojiet šo iespēju cilvēkiem ar alerģijām pret mazgāšanas līdzekļa atliekām un jūtīgu ādu. Pateicoties šīs iespējas papildu funkcionalitātei veļas mīkstinātājs tiek vienmērīgi novadīts uz veļu, palielinot tā efektivitāti. Ieteicams lietot, izmantojot auduma mīkstinātāju.

Šī iespēja palielina programmas ilgumu.

Atbilstošais indikators virs spiedpogas izgaismojas un arī paliek degam laikā nākamo ciklu laikā līdz brīdim, kad šī iespēja ir izslēgta.

7.8 Pastāvīgi Soft Plus

Iestatiet šo iespēju, lai optimizētu auduma mīkstinātāja izplatību un uzlabotu auduma mīkstumu.

Ieteicama, lietojot auduma mīkstinātāju.

ⓘ
Šī iespēja pagarina programmas ilgumu.

Atbilstošais indikators virs spiedpogas izgaismojas un arī paliek degam laikā nākamo ciklu laikā līdz brīdim, kad šī iespēja ir izslēgta.

7.9 Viegli gludināt

Ierīce rūpīgi mazgā un izgriež veļu, lai novērstu tās saburzīšanos.

Atbilstoši veļas veidam ierīce samazina izgriešanas ātrumu, patērē vairāk ūdeni vai pieskaņo programmas ilgumu.

Iedegsies attiecīgais indikators.

7.10 Atliktais starts

Ar šo iespēju jūs varat atlikt programmas startu uz ērtāku laiku.

Pieskarieties taustiņam vairākkārt, lai iestatītu nepieciešamo atliktā starta laiku. Laika pieauguma solis no 1stundas līdz pat 20 stundām.

Displejs rāda indikatoru un izvēlēto atlikšanas laiku. Pēc pieskaršanās Sākt/Pauze taustiņam ierīce sāk laika atskaiti un durvis ir bloķētas.

7.11 Laika pārvaldnieks

Ar šo iespēju jūs varat samazināt programmas ilgumu atkarībā no veļas ielādes daudzuma un netīrības pakāpes.

Iestatot mazgāšanas programmu, displejā parādās noklusējuma ilgums un ––––– defises.

Pieskarieties taustiņam Laika pārvaldnieks , lai samazinātu programmas ilgumu pēc jūsu vajadzībām. Displejā redzams jaunais programmas ilgums un defišu skaits attiecīgi samazināsies.

––––– Piemērots maksimālas ielādes vidēji netīras veļas mazgāšanai.

––– Ātrais cikls maksimālas ielādes nedaudz netīras veļas mazgāšanai.

–– Ļoti ātrs cikls mazākas ielādes nedaudz netīras veļas mazgāšanai (ieteicama maks. puse ielādes).

– Īsākais cikls, lai atsvaidzinātu nelielu veļas daudzumu.

Iespēja Laika pārvaldnieks ir pieejama tikai tabulā norādītajām programmām.

Indikators	Cottons	Synthetics
––––– 1)	■	■
––––	■	■
–––	■	■
–– 2)	■	■
– 2)	■	■

1) Noklusējuma darbības ilgums visām programmām.
2) Šis līmenis Laika pārvaldnieks iespējai nav pieejams 90 °C temperatūrā.

ⓘ
Dažās ierīcēs programmas ilgums tiek samazināts, neparādoties defisēm.

7.12 Sākt/Pauze

Pieskarieties Sākt/Pauze taustiņam, lai iedarbinātu, nopauzētu ierīci vai pārtrauktu ieslēgto programmu.

8. PROGRAMMAS

8.1 Programmu tabula

Programma Noklusējuma temperatūra Temperatūras diapazons	Atsauces veļas izgriešanas ātrums Veļas izgriešanas ātruma diapazons	Maksimālais veļas daudzums	Programmas apraksts (Veļas veids un netīrības pakāpe)
Eco 40-60 40 °C **1)**	1200 apgr./min (1200–400 apgr./min)	7 kg	Balti kokvilnas audumi un krāsnoturīgi kokvilnas audumi. Vidēji netīra veļa. Elektroenerģijas patēriņš samazinās, un palielinās mazgāšanas programmas ilgums, nodrošinot labus mazgāšanas rezultātus.
Cottons 40 °C 90 °C – auksts	1200 apgr./min (1200–400 apgr./min)	7 kg	Balti un krāsoti kokvilnas audumi. Vidēji vai nedaudz netīri.
Synthetics 30 °C 60 °C – auksts	1200 apgr./min (1200 – 400 apgr./min)	3 kg	Sintētikas vai jauktu audumu izstrādājumi. Vidēji netīri.
Delicates 30 °C 40 °C – auksts	800 apgr./min (1200–400 apgr./min)	2 kg	Smalki audumi, piemēram, akrils, viskoze un jaukta veida audumi, kam nepieciešama saudzīgāka mazgāšana. Vidēji netīri.
Rapid 14min 30 °C	800 apgr./min (800–400 apgr./min)	1,5 kg	Viegli netīri vai vienreiz valkāti kokvilnas un sintētikas izstrādājumi.
Rinse	1200 apgr./min (1200–400 apgr./min)	7 kg	Visi audumi, izņemot vilnas izstrādājumus un smalkveļu. Programma veļas skalošanai un izgriešanai. Noklusējuma veļas izgriešanas ātrums ir kokvilnas izstrādājumu programmām paredzētais ātrums. Samaziniet veļas izgriešanas ātrumu atbilstoši veļas veidam. Nepieciešamības gadījumā iestatiet papildu skalošanas iespēju, lai palielinātu skalošanas reižu skaitu. Atlasot zemu veļas izgriešanas ātrumu, ierīce veic saudzīgu skalošanu un īslaicīgu izgriešanu.
Spin/Drain	1200 apgr./min (1200 – 400 apgr./min)	7 kg	Visi audumi, izņemot vilnas izstrādājumus un smalkveļu. Veļas izgriešana un ūdens izsūknēšana no veļas tilpnes.
Anti-Allergy 60°C	1200 apgr./min (1200 – 400 apgr./min)	7 kg	Balti kokvilnas izstrādājumi. Šī programma, kurā ir iekļauta tvaika fāze, palīdz likvidēt mikrobus un baktērijas. APSTIPRINĀTS: Balti kokvilnas izstrādājumi. Šī programma likvidē vairāk nekā 99,99 % baktēriju un vīrusu*. Tā nodrošina arī alergēnu skaita pienācīgu samazināšanu. *Pārbaudīta attiecībā uz zeltaino stafilokoku (Staphylococcus aureus), enterokokiem (Enterococcus faecium), rauga sēnēm (Candida albicans), baktēriju Pseudomonas aeruginosa un MS2 bakteriofāgu ārējā pārbaudē, kuru 2021. gadā veica uzņēmums “Swissatest Testmaterialien AG” (pārbaudes ziņojums Nr. 202120117).

Programma Noklusējuma temperatūra Temperatūras diapazons	Atsauces veļas izgriešanas ātrums Veļas izgriešanas ātruma diapazons	Maksimālais veļas daudzums	Programmas apraksts (Veļas veids un netīrības pakāpe)
Duvet 30 °C 60 °C – auksts	800 apgr./min (800 – 400 apgr./min)	2 kg	Viena sintētiskā sega, drēbes ar polsterējumu, segas, dūnu jakas un līdzīgi izstrādājumi.
Silk 30 °C	800 apgr./min (800 – 400 apgr./min)	0,5 kg	Īpaša mazgāšanas programma zīda un sintētiskiem izstrādājumiem.
Wool 40 °C 40 °C – auksts	1200 apgr./min (1200– 400 apgr./min)	1,5 kg	Veļas mašīnā mazgājami vilnas izstrādājumi, ar rokām mazgājami vilnas izstrādājumi un citi audumi ar simbolu “mazgāt ar rokām” **2)**
Sport 30 °C 40 °C – auksts	1200 apgr./min (1200 – 400 apgr./min)	3 kg	Sintētisku audumu sporta apģērbi. Programma paredzēta, lai maigi mazgātu modernus āra sporta apģērbus, kā arī ir piemērota tādiem sporta apģērbiem, kurus lieto sporta zālē, riteņbraukšanā, skriešanā u.c.
Outdoor 30 °C 40 °C – auksts	1200 apgr./min (1200– 400 apgr./min)	2 kg **3)** 1 kg **4)**	Īpaša programma džinsu apģērbiem ar saudzīgu mazgāšanas fāzi, lai samazinātu krāsas izbalēšanu un plankumus. Labākiem mazgāšanas rezultātiem ir ieteicams mazāks veļas ielādes daudzums.
Denim 30 °C 40 °C – auksts	800 apgr./min (1200 – 400 apgr./min)	2 kg	Īpaša programma džinsu apģērbiem ar saudzīgu mazgāšanas fāzi, lai samazinātu krāsas izbalēšanu un plankumus. Labākiem mazgāšanas rezultātiem ir ieteicams mazāks veļas ielādes daudzums.

1) Saskaņā ar Komisijas Regulu (ES) 2019/2023 un visiem jaunpievienotajiem standartiem sadarbības tirgos, proti, Apvienotās Karalistes Noteikumiem par ekodizaina prasībām ar enerģiju saistītiem produktiem un informāciju par enerģijas patēriņu, Ukrainas dekrētu Nr. 834/2023, AS/NZS2040 un AS/NZS6400. Šī programma 40 °C temperatūrā kopā vienā ciklā ļauj izmazgāt vidēji netīru kokvilnas veļu, kam norādīts, ka tā jāmazgā 40 °C vai 60 °C temperatūrā.

ⓘ

Veļas sasniegto temperatūru, programmas darbības ilgumu un citus datus skatiet nodaļā “Patēriņa vērtības”. Visefektīvākās programmas energopatēriņa ziņā parasti ir tās, kas darbojas ar zemākā temperatūrā un ilgāku laiku.

2) Šī cikla laikā veļas tilpne griežas lēni, lai nodrošinātu saudzīgu mazgāšanu. Var šķist, ka tilpne negriežas vai negriežas pareizi, taču šajā programmā tas ir normāli.

3) Mazgāšanas programma.

4) Mazgāšanas programma un ūdensnecaurlaidības atjaunošanas fāze.

Programmu iespēju saderība

Programma	IESPĒJAS Spin				Priekšmazgāšana 1)	Traipu tīrīšana 2)	Papildu skalošana	Soft Plus	Viegli gludināt	Atliktais starts	Laika pārvaldnieks
Eco 40-60	■		■							■	
Cottons	■	■	■	■	■	■	■	■	■	■	■
Synthetics	■	■	■	■	■	■	■	■	■	■	■
Delicates	■	■	■	■			■	■		■	
Rapid 14min	■	■	■							■	
Rinse	■	■	■				■			■	
Spin/Drain	■	■								■	
Anti-Allergy	■	■	■		■	■	■	■		■	
Duvet	■	■						■		■	
Silk	■	■								■	
Wool	■	■	■							■	
Sport	■	■	■		■		■			■	
Outdoor	■	■	■				■			■	
Denim	■	■	■	■		■	■	■	■	■	

1) Priekšmazgāšana un Traipu tīrīšana nevar atlasīt kopā.

2) Šī iespēja nav pieejama temperatūrai, kas zemāka par 40 °C.

Mazgāšanas programmām piemēroti veļas mazgāšanas līdzekļi

Programma	Universāls veļas mazgāšanas pulveris 1)	Šķidrais universālais mazgāšanas līdzeklis	Šķidrais mazgāšanas līdzeklis krāsainiem audumiem	Smalkveļa, vilnas izstrādājumi	Īpašs
Eco 40-60	▲	▲	▲	--	--

Programma	Universāls veļas mazgāšanas pulveris[1)]	Šķidrais universālais mazgāšanas līdzeklis	Šķidrais mazgāšanas līdzeklis krāsainiem audumiem	Smalkveļa, vilnas izstrādājumi	Īpašs
Cottons	▲	▲	▲	--	--
Synthetics	▲	▲	▲	--	--
Delicates	--	--	--	▲	▲
Rapid 14min	--	▲	▲	--	--
Anti-Allergy	▲	▲	--	--	▲
Duvet	--	--	--	▲	▲
Silk	--	--	--	▲	▲
Wool	--	--	--	▲	▲
Sport	--	▲	▲	--	▲
Outdoor	--	--	--	▲	▲
Denim	--	--	▲	▲	▲

1) Temperatūrā, kas pārsniedz 60 °C, ieteicams lietot pulverveida mazgāšanas līdzekli.

-- = nav ieteicams ▲ = ieteicams

8.2 Woolmark Premium Wool Care — Zils



Uzņēmums "Woolmark Company" ir pārbaudījis šīs mašīnas vilnas mazgāšanas programmu un atzinis to par piemērotu vilnu saturošu apģērbu, kuriem uz etiķetes norādīts, ka tie "jāmazgā ar rokām", mazgāšanai ar nosacījumu, ka šie izstrādājumi tiek mazgāti saskaņā ar norādēm uz apģērbu etiķetēm un veļas mašīnas ražotāja norādījumiem. M1145

9. IESTATĪJUMI

9.1 Skaņas signāli

Šai ierīcei ir dažādi skaņas signāli, kas darbojas šādos gadījumos:

- Ieslēdzot/izslēdzot ierīci (īpaša īsa melodija).
- pieskaroties taustiņiem (klikšķa skaņa);
- veicot nederīgu izvēli (trīs īsi klikšķi);

- Programmas darbība ir beigusies (secīgas skaņas, kuras dzirdamas aptuveni 1 minūtes garumā).
- ierīces darbībā radušies traucējumi (secīgas skaņas, kas dzirdamas aptuveni piecu minūšu garumā).

Lai **deaktivizētu/aktivizētu** skaņas signālus cikla beigās, kad programmas darbība ir pabeigta, vienlaikus turiet piespiestus taustiņus un aptuveni 2 sekundes. Displejā redzams On/Off

Ja jūs izslēdzat skaņas signālus, ierīces darbības traucējumu gadījumā tie turpina skanēt.

9.2 Bērnu drošības funkcija

Ar šo iespēju Js varat neļaut bērniem spēlēties ar vadības paneli.

Lai **ieslēgtu/izslēgtu** šo iespēju, turiet nospiestu pogu , līdz displejā **iedegas/nodziest** .

Ierīce pāries uz šīs iespējas izvēli pēc tam, kad to izslēdz.

Bērnu drošības funkcija var nebūt pieejama dažas sekundes pēc ierīces ieslēgšanas.

9.3 Darba stundu skaitītājs

Pastāv iespēja aplūkot ierīces kopējo darba stundu skaitu, sākot no pirmās ieslēgšanas reizes. Šī vērtība skaita ciklu darbības laiku (neietver pauzes, atliktā starta laiku). Lai aplūkotu šo rādītāju, veiciet turpmākās darbības.

1. Ieslēdziet ierīci, nospiežot pogu Ieslēgt/izslēgt .
2. Pagrieziet programmu izvēles slēdzi jebkuras programmas pozīcijā.
3. Ne vēlāk kā 10 sekundes pēc ieslēgšanas nospiediet un dažas sekundes turiet nospiestas pogas un . Pēc šīm 10 sekundēm taustiņu kombinācija aktivizējas un izslēdz skaņas signālus.
4. Pēc 3 sekundēm displejā tiek parādīts kopējais ierīces darbības stundu skaits, piemēram, 1276 stundas, divas (2) sekundes displejā tiek rādīts teksts Hr, divas (2) sekundes — 12 (tūkstoši un simti) un 76 (desmiti un vieni).

Ja procedūra nedarbojas (noildzes vai nepareiza programmu taustiņā pozīcija, vai nepareizas taustiņu kombinācijas dēļ), izslēdziet ierīci un atkārtojiet secību no jauna.

9.4 Rūpnīcas iestatījumu atgrieze

Šī funkcija ļauj atjaunot rūpnīcas noklusējuma iestatījumus. Lai **aktivizētu** šo iespēju, veiciet turpmākās darbības.

1. Ieslēdziet ierīci, nospiežot pogu Ieslēgt/izslēgt .
2. Pagrieziet programmu izvēles slēdzi jebkuras programmas pozīcijā.
3. Ne vēlāk kā 10 sekundes pēc ieslēgšanas nospiediet un dažas sekundes turiet nospiestas pogas un . Pēc šīm 10 sekundēm taustiņu kombinācija aktivizējas un izslēdz skaņas signālus.
4. Displejā aptuveni 5 sekundes tiks rādīts – – –.

Ja procedūra nedarbojas (noildzes vai nepareiza programmu taustiņā pozīcija, vai nepareizas taustiņu kombinācijas dēļ), izslēdziet ierīci un atkārtojiet secību no jauna.

10. IKDIENAS LIETOŠANA

⚠ BRĪDINĀJUMS!
Skatiet sadaļu "Drošība".

10.1 Ierīces ieslēgšana

1. Pievienojiet kontaktdakšu kontaktligzdai.
2. Atgrieziet ūdens krānu.

3. Piespiediet taustiņu Ieslēgt/izslēgt, lai ieslēgtu ierīci.

Atskan īss skaņas signāls.

10.2 Veļas ievietošana tilpnē

1. Atveriet ierīces vāku.
2. Nospiediet taustiņu **A**.

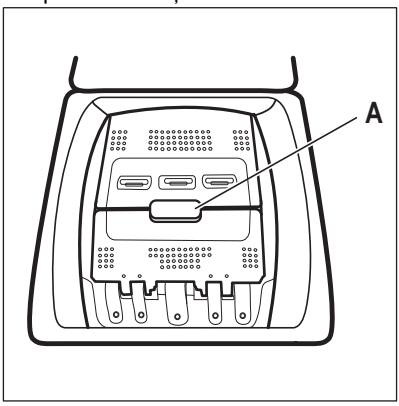

Veļas tilpne atveras automātiski.

3. Ievietojiet veļu tilpnē pa vienam gabalam.
4. Izpuriniet drēbes, pirms ievietojat tās ierīcē.
5. Aizveriet veļas tilpni un vāku.

⚠ UZMANĪBU!

- Pārliecinieties, ka tilpnē nav ievietots pārāk daudz veļas.
- Pārliecinieties, ka starp blīvi un ierīci nepaliek veļa un ka veļas tilpni var aizvērt pareizi.
- Mazgājot stipri eļļainus, taukainus traipus vai izmantojot smaržvielas, var sabojāt ierīces gumijas daļas.

10.3 Mazgāšanas līdzekļa nodalījumi. Mazgāšanas līdzekļa un papildlīdzekļu izmantošana

1. Norādīto mazgāšanas līdzekļu un auduma mīkstinātāja iepildīšana.
2. Iepildiet mazgāšanas līdzekli un auduma mīkstinātāju attiecīgajos nodalījumos.

ⓘ

Vienmēr ievērojiet uz mazgāšanas līdzekļu iepakojuma sniegtās norādes.

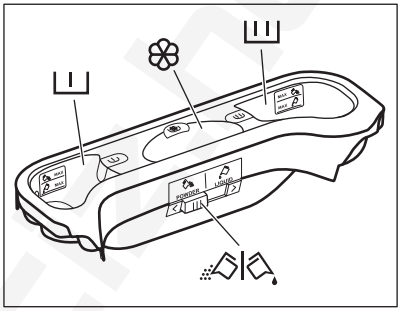

I	Mazgāšana līdzekļa nodalījums priekšmazgāšanas fāzei. Norāde MAX apzīmē maksimālo mazgāšanas līdzekļa (pulvera vai šķidrā veidā) iepildīšanas līmeni. Iestatot programmu ar traipu tīrīšanas iespēju, pievienojiet pulveri vai šķidro veļas kopšanas līdzekli.
II	Mazgāšanas līdzekļa nodalījums mazgāšanas fāzei. Norāde MAX apzīmē maksimālo mazgāšanas līdzekļa (pulvera vai šķidrā veidā) iepildīšanas līmeni.
❀	Nodalījums šķidrajiem papildlīdzekļiem (veļas mīkstinātājam, cietei). Norāde M apzīmē šķidro papildlīdzekļu maksimālo iepildīšanas līmeni.

Aizbīdnis pulverveida vai šķidrajam mazgāšanas līdzeklim.

10.4 Šķidrais veļas mazgāšanas līdzeklis vai pulveris

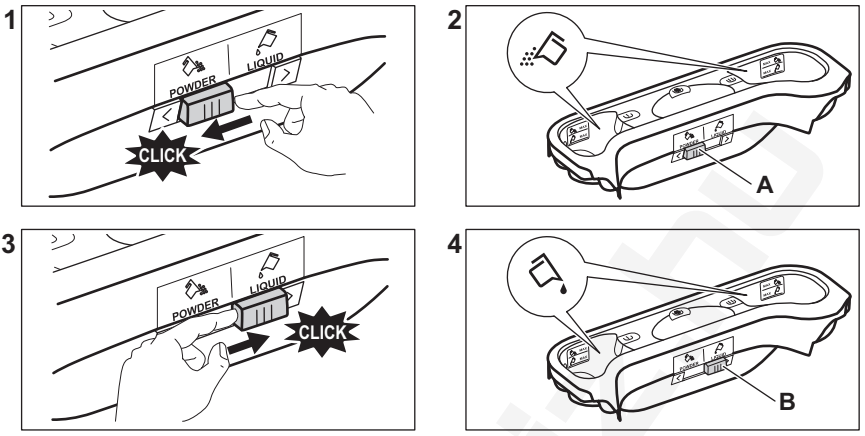

- Pozīcija **A** pulverim (rūpnīcas iestatījums).
- Pozīcija **B** šķidrajam veļas mazgāšanas līdzeklim.

Izmantojot šķidro veļas mazgāšanas līdzekli:
- Nelietojiet želejveida vai biezas konsistences šķidros mazgāšanas līdzekļus.
- nelejiet vairāk šķidruma nekā norādītais maksimālajā līmenī.
- Neiestatiet atliktā starta funkciju.

10.5 Programmas iestatīšana

1. Pagrieziet programmu izvēles pārslēgu izvēlētās mazgāšanas programmas pozīcijā.

Mirgo Sākt/Pauze ▷‖ indikatora taustiņš. Displejā redzams norādošs programmas ilgums.

2. Lai mainītu temperatūru un/vai izgriešanas ātrumu, piespiediet attiecīgos taustiņus.
3. Ja vēlaties, iestatiet vienu vai vairākas iespējas, pieskaroties attiecīgajiem taustiņiem. Saistītie indikatori iedegas displeja un norādītā informācija attiecīgi mainās.

Ja izvēle **nav iespējama**, atskan skaņas signāls un displejā parādās **– – –**.

10.6 Papildu informācija par ikdienas lietošanu

SensiCare System veļas daudzuma noteikšana

SensiCare System automātiski regulē programmas ilgumu atbilstoši veļas tilpnē ievietotās veļas daudzumam, lai panāktu nevainojamu mazgāšanas rezultātu iespējami visīsākajā laikā. Ierīce nosaka ievietoto veļas daudzumu pirmo 30 sekunžu laikā. Programmās, kurās ir pieejama funkcija Laika pārvaldnieks, šīs fāzes laikā displejā redzama vienkārša animācija. Veļas tilpne griežas īsu brīdi. Ja veļas daudzuma noteikšanas beigās **veļas tilpne ir pārslogota**, displejā mirgo indikators **MAX**. Jūs varat pauzēt ierīci un izņemt liekos apģērbus. Ja ne, mazgāšanas programma tiek aktivizēta jebkurā gadījumā. Aptuveni 20 minūtes pēc programmas darbības sākuma programmas ilgumu var noregulēt vēlreiz atkarībā no audumu ūdens uzsūkšanas spējām. SensiCare System nav pieejams programmās ar īsiem cikliem.

Programmas sākšana

Spiediet ▷‖ pogu, lai sāktu programmu. Attiecīgais indikators pārtrauc mirgot un turpina degt. Programma uzsāk darbību, vāks ir bloķēts. Displejā redzams indikators 🔒.

Programmas sākšana ar atlikto startu

1. Vairākkārt spiediet taustiņu 🕒, līdz displejā redzams vēlamais atliktā starta laiks.

2. Spiediet ▷‖ pogu. Ierīces vāks nobloķējas un sākas atliktā starta laika atskaite. Kad laika atskaite beigusies, programma uzsāk darbu automātiski.

Programmas pārtraukšana un iespēju maiņa.

1. Kad programma darbojas, mainīt var tikai dažas iespējas. Spiediet ▷‖ pogu.

2. Nomainiet iespējas. Displejā norādītā informācija attiecīgi mainās.

3. Vēlreiz piespiediet ▷‖. Mazgāšanas programma turpina darboties.

Darbojošās programmas atcelšana

- Piespiediet pogu ⏻, lai atceltu programmu un izslēgtu ierīci. Vēlreiz nospiediet taustiņu, lai ieslēgtu ierīci.
- Pagrieziet izvēles pārslēgu pozīcijā "atiestatīt", lai ieslēgtu ierīci •. Uzgaidiet 2 sekundes. Tagad varat iestatīt jaunu mazgāšanas programmu.

Programmas darbības beigas

- Ierīce automātiski apstājas. Displejā parādās 0:00. Atskan skaņas signāli (ja tie ir aktivizēti).
- ▷‖ pogas indikators izdziest. Vāka bloķēšanas indikators 🔒 nodziest, un vāks tiek atbloķēts.
- Piespiediet pogu ⏻ un paturiet dažas sekundes, lai izslēgtu ierīci. Turiet vāku un mazgāšanas līdzekļa dozatoru pusvirus, lai ierīcē neveidotos pelējums un smakas.

Ūdens izsūknēšana no tilpnes pēc cikla beigām

Ja izvēlējāties programmu vai iespēju, kas neizsūknē pēdējās skalošanas ūdeni, neaizmirstiet to iztukšot:

- Piespiediet pogu 🌀, lai samazinātu ierīces piedāvāto veļas izgriešanas ātrumu.
- Spiediet ▷‖.
- Kad programma ir beigusies un ir nodzisis vāka bloķēšanas indikators 🔒, varat atvērt vāku.
- ⏻, lai izslēgtu ierīci.

Gaidstāves funkcija

Gaidstāves funkcija automātiski izslēdz ierīci, lai samazinātu enerģijas patēriņu.

11. APKOPE UN TĪRĪŠANA

> ⚠ **BRĪDINĀJUMS!**
> Skatiet sadaļu "Drošība".

11.1 Periodiskas tīrīšanas grafiks

Periodiska tīrīšana palīdz pagarināt ierīces mūžu.

Pēc katra cikla atstājiet vāku un veļas mašīnas tilpnes durvis atvērtas, lai ierīcē cirkulētu gaiss un izžūtu mitrums — tas novērsīs pelējumu un smakas.

Ja ierīce netiek izmantota ilgāku laiku, aizgrieziet ūdens krānu un atvienojiet ierīci no strāvas padeves.

Orientējošs periodiskas tīrīšanas grafiks:

Atkaļķošana	Divreiz gadā
Apkopes mazgāšanas cikls	Reizi mēnesī
Vāka blīves tīrīšana	Reizi divos mēnešos
Veļas tilpnes tīrīšana	Reizi divos mēnešos
Mazgāšanas līdzekļa dozatora tīrīšana	Reizi divos mēnešos
Izvadsistēmas sūkņa filtra tīrīšana	Divreiz gadā

Ūdens ieplūdes šļūtenes un vārsta filtra tīrīšana	Divreiz gadā

Turpmākos paragrāfos paskaidrots, kā katra daļa jātīra.

11.2 Svešķermeņu izņemšana

ⓘ

Pirms cikla aktivizēšanas gādājiet, lai visas kabatas būtu tukšas un viss, kas kustās, piesiets.

Izņemiet visus svešķermeņus (piemēram, metāla sprādze,s pogas, monētas u.t.t.), kuras var atrast filtros un veļas tilpnē. Skatiet sadaļas “Veļas tilpnes tīrīšana”, “Aizplūdes sūkņa tīrīšana” un “Ieplūdes šļūtenes un vārsta filtra tīrīšana”. Rīkojieties uzmanīgi ar aizkariem. Izņemiet no aizkariem āķus un ievietojiet aizkarus veļas mazgāšanas maisā vai spilvendrānā. Ja nepieciešams, sazinieties ar pilnvaroto apkopes centru.

11.3 Ārpuses tīrīšana

Tīriet ierīci tikai ar maigām ziepēm un siltu ūdeni. Pilnībā nosusiniet visas virsmas. Nelietojiet abrazīvus sūkļus vai citus skrāpējošus materiālus.

⚠ **UZMANĪBU!**

Nelietojiet alkoholu, šķīdinātājus vai ķimikālijas.

⚠ **UZMANĪBU!**

Netīriet metāla virsmas ar tīrīšanas līdzekļiem uz hlora bāzes.

11.4 Atkaļķošana

ⓘ

Ja ūdens jūsu apkārtnē ir ciets vai vidēji ciets, veļas mazgājamām mašīnām iesakām izmantot ūdens mīkstināšanas līdzekli.

Regulāri pārbaudiet veļas tilpni, lai pamanītu kaļķakmens veidošanos.

Parastie mazgāšanas līdzekļi jau satur ūdens mīkstināšanas līdzekļus, taču mēs iesakām ieslēgt ciklu ar tukšu veļas tilpni un atkaļķošanas līdzekli.

ⓘ

Vienmēr ievērojiet uz produkta iepakojuma sniegtās norādes.

11.5 Apkopes mazgāšana

Atkārtoti un ilgstoši lietojot programmas ar zemu temperatūru, veļas tilpnē un tvertnē var uzkrāties mazgāšanas līdzeklis, pūkas un baktērijas. Tas var izraisīt sliktu smaku un pelējumu. Lai likvidētu šīs atliekas un iztīrītu ierīces iekšpusi, regulāri ieslēdziet apkopes mazgāšanas ciklu (vismaz reizi mēnesī):

ⓘ

Skatiet rindkopu “Tvertnes tīrīšana”.

11.6 Veļas tilpnes tīrīšana

Regulāri pārbaudiet veļas tilpni, lai novērstu nevēlamu nogulsnējumu veidošanos.

Veļas tilpnē var veidoties rūsa, ko izraisa oksidējoši svešķermeņi vai dzelzi saturošs krāna ūdens

Iztīriet veļas tilpni, izmantojot nerūsējošam tēraudam īpaši paredzētus tīrīšanas līdzekļus.

ⓘ

Vienmēr ievērojiet uz produkta iepakojuma sniegtās norādes.
Nekādā gadījumā netīriet veļas tilpni ar katlakmens noņemšanas līdzekļiem, tīrīšanas līdzekļiem, kas satur hloru vai dzelzi, vai ar dzelzs sūkli.

Rūpīgai tīrīšanai.

1. Izņemiet veļu no veļas tilpnes.
2. Palaidiet programmu Cottons visaugstākajā temperatūras iestatījumā.
3. Pievienojiet nelielu daudzumu pulverveida mazgāšanas līdzekļa tukšā veļas tilpnē, lai izskalotu palikušās atliekas.

ⓘ

Reizēm cikla beigās displejā var būt redzama ikona ⁘: tas ir ieteikums veikt veļas tilpnes tīrīšanu. Tiklīdz veiksiet veļas tilpnes tīrīšanu, ikona izzudīs.

11.7 Vāka blīvējums

Regulāri pārbaudiet blīvējumu un izņemiet svešķermeņus no iekšējām detaļām. Notīriet to nepieciešamības gadījumā, izmantojot amonjaka krēma tīrīšanas līdzekli, nesaskrāpējot blīvējuma virsmu.

ⓘ

Vienmēr ievērojiet instrukcijas, kas norādītas uz produktu iepakojuma.

11.8 Mazgāšanas līdzekļa dozatora tīrīšana

Lai novērstu iespējamus sakaltuša mazgāšanas līdzekļa vai sarecējuša veļas mīkstinātāja nosēdumus un/vai pelējuma veidošanos mazgāšanas līdzekļa dozatorā atvilktnē, ik pēc diviem mēnešiem veiciet tīrīšanas procedūru, kā norādīts turpmāk sniegtajās diagrammās.

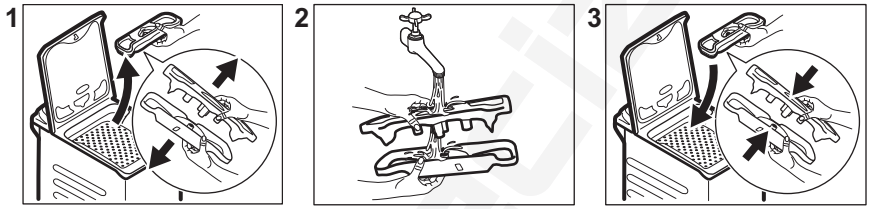

11.9 Ūdens izvadsistēmas sūkņa filtra tīrīšana

Regulāri pārbaudiet izvadsistēmas sūkņa filtru un pārliecinieties, ka tas ir tīrs.

- Atvienojiet ierīces kontaktspraudni no elektrotīkla kontaktligzdas.
- Netīriet sūkni, ja ūdens ierīcē ir karsts. Nogaidiet, līdz ūdens ir atdzisis.
- Neizņemiet filtru ierīces darbības laikā.
- Atskrūvējiet filtru lēni un uzmanīgi, līdz beidz iztecēt ūdens. Kad ūdens ir pilnībā iztecināts, filtru var noskrūvēt pavisam.

Tīriet sūkni, ja:

- Ierīce neizsūknē ūdeni.
- veļas tilpne negriežas;
- Ierīce rada neparastu skaņu tādēļ, ka ir aizsērējis ūdens izvadsistēmas sūknis.
- Displejā redzams brīdinājuma kods E20.

Lai iztīrītu sūkņa filtru, rīkojieties, kā norādīts turpmāk sniegtajās diagrammās.

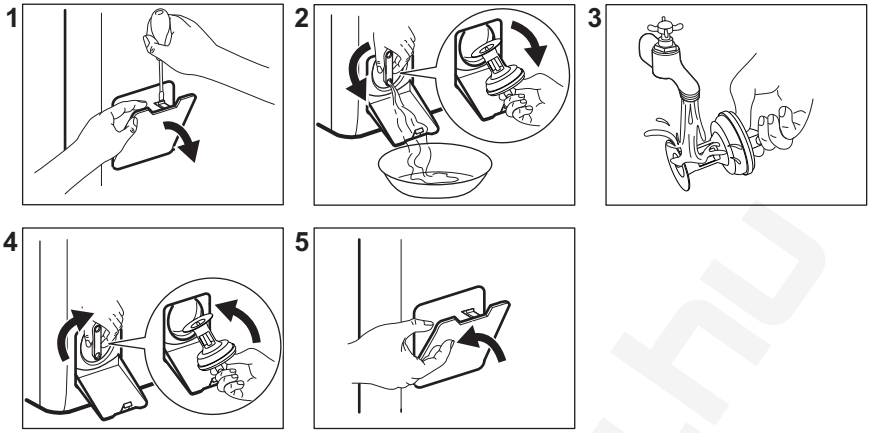

Vienmēr turiet pa rokai lupatu, lai saslaucītu ūdeni, kas var iztecēt filtra izņemšanas laikā.

11.10 Ieplūdes šļūtenes un vārsta filtra tīrīšana

Ieteicams divreiz gadā tīrīt ieplūdes šļūtenes un vārsta filtrus, lai likvidētu laika gaitā uzkrātās nogulsnes. Lai iztīrītu filtrus, rīkojieties, kā norādīts turpmāk sniegtajās diagrammās.

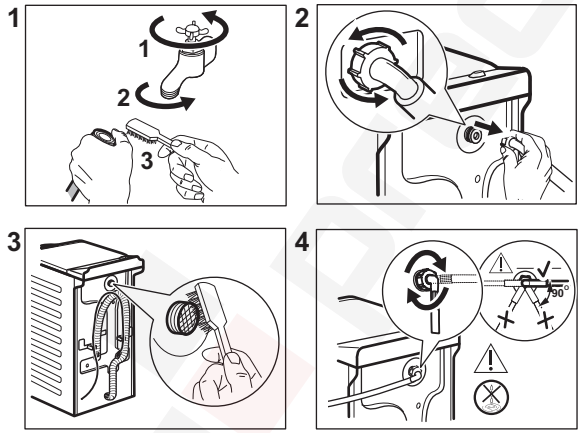

11.11 Ārkārtas iztukšošana

Ja ierīce neizsūknē ūdeni, veiciet to pašu procedūru, kas aprakstīta rindkopā "Noplūdes filtra tīrīšana". Ja nepieciešams, iztīriet sūkni.

Izvadot ūdeni ar šīs ārkārtas ūdens izvadīšanas procedūras palīdzību, noplūdes sistēmu atkal nepieciešams aktivizēt:

1. Ielejiet 2 litrus ūdens mazgāšanas līdzekļa dozatora galvenajā nodalījumā.
2. Aktivizējiet programmu, lai izsūknētu ūdeni.

11.12 Brīdinājumi par salu

Ja ierīce uzstādīta vietā, kur gaisa temperatūra var sasniegt 0 °C vai zemāku

temperatūru, izlaidiet atlikušo ūdeni no ieplūdes šļūtenes un izsūknējiet to no sūkņa.

1. Atvienojiet kontaktdakšu no kontaktligzdas.
2. Aizgrieziet ūdens krānu.
3. Ielieciet ieplūdes šļūtenes divus galus konteinerā un ļaujiet ūdenim izplūst no šļūtenes.
4. Iztukšojiet sūkni. Skatiet ārkārtas ūdens izvadīšanas procedūru.
5. Kad sūknis ir tukšs, uzstādiet atpakaļ ieplūdes šļūteni.

⚠ BRĪDINĀJUMS!

Pārliecinieties, ka temperatūra ir augstāka par 0 °C, pirms atkal lietojat ierīci.
Ražotājs neatbild par bojājumiem, kas radušies zemas temperatūras rezultātā.

12. PATĒRIŅA DATI

12.1 Piezīme

ⓘ

QR kods uz ierīces komplektācijā iekļautā energomarķējuma sniedz tīmekļa saiti uz informāciju par ES EPREL datu bāzē iekļauto ierīces ekspluatācijas parametru informāciju. Glabājiet energoefektivitātes marķējumu kopā ar lietotāja rokasgrāmatu un visiem pārējiem ierīces komplektācijā iekļautajiem dokumentiem.
Šo pašu informāciju var uzzināt arī EPREL, atverot saiti **https://eprel.ec.europa.eu** un norādot ierīces energoefektivitātes nominālo datu plāksnītē norādīto modeļa nosaukumu un produkta numuru.

ⓘ

Vērtības un programmu ilgums var atšķirties atkarībā no dažādiem apstākļiem (piem., istabas temperatūras, ūdens temperatūras un spiediena, veļas daudzuma un veida, elektrotīkla sprieguma), kā arī no programmas noklusējuma iestatījumu maiņas.

12.2 Saskaņā ar Komisijas Regulu (ES) 2019/2023 un visiem jaunajiem saistītajiem standartiem sadarbības tirgos (*)

Eco 40-60 programma	kg	kWh	Litri	hh:mm	% 1)	°C	apgr./min 2)
Pilns veļas ielādes daudzums	7	0.860	53.0	3:25	53.00	46	1151
Daļējas noslodzes tilpnes veļas ielādes daudzums	3,5	0.275	44.0	2:40	53.00	25	1151
Ceturtdaļas pilnības pakāpes veļas ielādes daudzums	2	0.260	36.0	2:40	55.00	23	1151

1) Atlikušais mitrums izgriešanas fāzes beigās. Jo lielāks veļas izgriešanas ātrums, jo skaļāks troksnis un zemāks atlikušā mitruma līmenis.

2) Maksimālais veļas izgriešanas ātrums.

12.3 Bieži lietotas programmas

ⓘ
Šīs vērtības ir tikai orientējošas.

Programma	kg	kWh	Litri	hh:mm	% 1)	°C	apgr./ min 2)
Cottons 3) 90 °C	7	2.50	90.0	4:10	53.00	85	1200
Cottons 60 °C	7	1.65	90.0	3:50	53.00	55	1200
Cottons 20◦ 4) 20 °C	7	0.30	90.0	2:50	53.00	20	1200
Synthetics 40 °C	3	0.55	50.0	2:10	35.00	40	1200
Delicates 5) 30 °C	2	0.35	50.0	1:00	35.00	30	1200
Wool 30 °C	1,5	0.20	45.0	1:10	30.00	30	1200

(*) Apvienotās Karalistes Noteikumi par ekodizaina prasībām ar enerģiju saistītiem produktiem un informāciju par enerģijas patēriņu; Ukrainas dekrēts Nr. 834/2023; AS/NZS2040 un AS/NZS6400.
Temperatūra un ielāde tiek iestatīti automātiski un var nebūt redzami visiem modeļiem.

1) Atlikušais mitrums izgriešanas fāzes beigās. Jo lielāks veļas izgriešanas ātrums, jo skaļāks troksnis un zemāks atlikušā mitruma līmenis.

2) Veļas izgriešanas ātruma atsauces indikators.

3) Piemērota ļoti netīru audumu mazgāšanai.

4) Piemērota viegli netīru kokvilnas, sintētikas un jauktu audumu izstrādājumu mazgāšanai.

5) Tā veic arī ātru mazgāšanas ciklu viegli netīrai veļai.

Izslēgts (W)	Gaidstāve (W)	Atliktais starts (W)
0,50	0,50	4,00

Laiks līdz izslēgtam/gaidstāves režīmam ir ne vairāk kā 15 minūtes.

13. ĪSĀ PAMĀCĪBA

13.1 Ikdienas lietošana

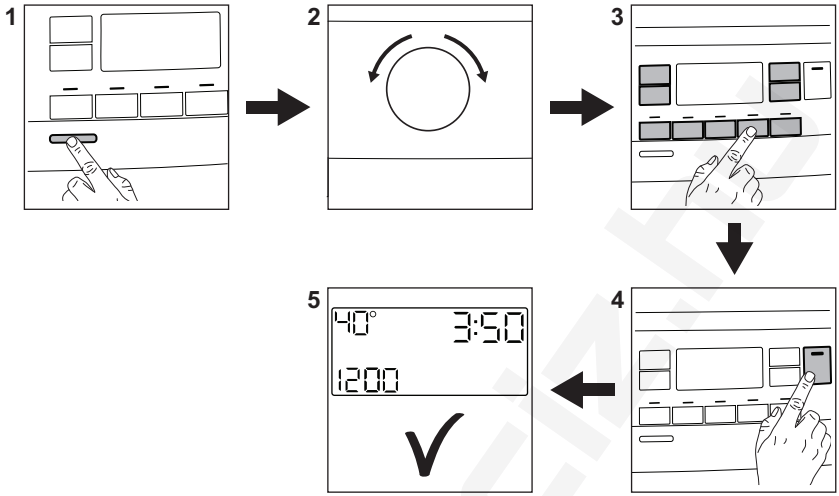

Pievienojiet elektrotīkla vada spraudni elektrotīkla kontaktligzdai.

Atveriet ūdens krānu.

Ievietojiet tilpnē veļu.

Ielejiet mazgāšanas līdzekli un citus veļas kopšanas līdzekļus attiecīgajā mazgāšanas līdzekļa dozatora nodalījumā.

1. Nospiediet **Ieslēgt/izslēgt** ⏻ taustiņu, lai ieslēgtu ierīci.
2. Pagrieziet programmu izvēles pārslēgu, lai iestatītu vēlamo programmu.
3. Iestatiet vēlamās iespējas, pieskaroties attiecīgajiem skārientaustiņiem.
4. Lai sāktu programmu, pieskarieties **Sākt/ Pauze** ▷|| taustiņam.
5. Ierīce sāk darboties.

Pēc programmas darbības beigām izņemiet veļu no ierīces.

Lai izslēgtu ierīci, nospiediet taustiņu **Ieslēgt/ izslēgt** ⏻.

13.2 Apkope un tīrīšana

Periodiska tīrīšana palīdz pagarināt ierīces mūžu.

Pēc katra cikla atstājiet vāku nedaudz atvērtu, lai ierīcē cirkulētu gaiss un izžūtu mitrums — tas novērsīs pelējumu un nepatīkamu aromātu.

Ja ierīce netiek izmantota ilgāku laiku, aizgrieziet ūdens krānu un atvienojiet ierīci no strāvas padeves. Pēc tam iesakām notīrīt visas detaļas.

Atkaļķošana	Divreiz gadā
Apkopes mazgāšanas cikls	Reizi mēnesī
Vāka blīves tīrīšana	Reizi divos mēnešos
Veļas tilpnes tīrīšana	Reizi divos mēnešos
Mazgāšanas līdzekļa dozatora tīrīšana	Reizi divos mēnešos
Izvadsistēmas sūkņa filtra tīrīšana	Divreiz gadā

Ūdens ieplūdes šļūtenes un vārsta filtra tīrīšana	Divreiz gadā

Uzturiet tīras plastmasas daļas, it īpaši mazgāšanas līdzekļa atvilktnes tuvumā, notīriet izlijušo šķidrumu šļakatas. Regulāri pārbaudiet veļas tilpni, lai pamanītu kaļķakmens veidošanos. Mēs iesakām laiku pa laikam darbināt ciklu ar tukšu veļas tilpni un atkaļķošanas līdzekli.

Turpmākos paragrāfos paskaidrots, kā konkrētās daļas jātīra.

Svešķermeņu izņemšana

ⓘ

Pirms cikla aktivizēšanas gādājiet, lai visas kabatas būtu tukšas un viss, kas kustās, piesiets.

Izņemiet visus svešķermeņus (piemēram, metāla sprādze,s pogas, monētas u.t.t.), kuras var atrast filtros un veļas tilpnē. Ja nepieciešams, sazinieties ar pilnvaroto apkopes centru.

Ūdens izvadsistēmas sūkņa filtra tīrīšana
Tīriet šo filtru regulāri, it īpaši, ja displejā parādās brīdinājuma kods E20.

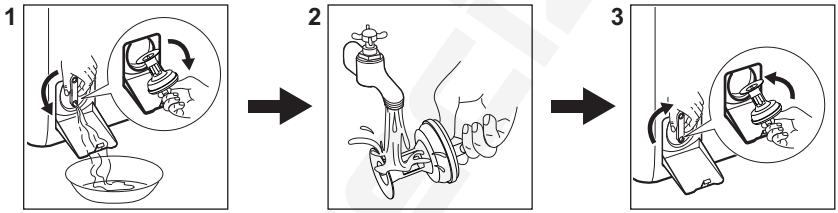

13.3 Programmas

Programmas	Ievietojamais veļas daudzums	Produkta apraksts
Eco 40-60 1)	7 kg	Balti kokvilnas audumi un krāsnoturīgi kokvilnas audumi. Vidēji netīra veļa. Elektroenerģijas patēriņš samazinās, un palielinās mazgāšanas programmas ilgums, nodrošinot labus mazgāšanas rezultātus.
Cottons	7 kg	Balti un krāsoti kokvilnas audumi. Vidēji vai nedaudz netīri.
Synthetics	3 kg	Sintētikas vai jauktu audumu izstrādājumi. Vidēji netīri.
Delicates	2 kg	Smalki audumi, piemēram, akrila, viskozes, poliestera izstrādājumi.
Rapid 14min	1,5 kg	Viegli netīri vai vienreiz valkāti kokvilnas un sintētikas izstrādājumi.
Rinse	7 kg	Visi audumi, izņemot vilnas izstrādājumus un smalkveļu. Programma skalošanai un veļas izgriešanai.

Programmas	Ievietojamais veļas daudzums	Produkta apraksts
Spin/Drain	7 kg	Visi audumi, izņemot vilnas izstrādājumus un smalkveļu. Veļas izgriešana un ūdens izsūknēšana no veļas tilpnes.
Anti-Allergy	7 kg	Balti kokvilnas izstrādājumi. Šī programma iznīcina vairāk nekā 99,99 % baktēriju un vīrusu. Tā nodrošina arī alergēnu pienācīgu likvidēšanu. **2)**
Duvet	2 kg	Viena sintētiskā sega, gultas pārklājs, virspalags.
Silk	0,5 kg	Īpaša mazgāšanas programma zīda un sintētiskiem izstrādājumiem.
Wool	1,5 kg	Vilnas izstrādājumi, kurus var mazgāt veļas mašīnā, vilnas un smalki izstrādājumi, kurus jāmazgā ar rokām.
Sport	3 kg	Jauktu audumu sporta apģērbs. Viegli netīri apģērbi vai apģērbu atsvaidzināšana.
Outdoor	2 kg **3)** 1 kg **4)**	Moderni āra sporta apģērbi.
Denim	2 kg	Džinsa un trikotāžas apģērbi.

1) Saskaņā ar Komisijas Regulu (ES) 2019/2023 un visiem jaunpievienotajiem standartiem sadarbības tirgos, proti, Apvienotās Karalistes Noteikumiem par ekodizaina prasībām ar enerģiju saistītiem produktiem un informāciju par enerģijas patēriņu, Ukrainas dekrētu Nr. 834/2023, AS/NZS2040 un AS/NZS6400. Šī programma 40 °C temperatūrā kopā vienā ciklā ļauj izmazgāt vidēji netīru kokvilnas veļu, kam norādīts, ka tā jāmazgā 40 °C vai 60 °C temperatūrā.

Veļas sasniegto temperatūru, programmas darbības ilgumu un citus datus skatiet nodaļā “Patēriņa vērtības”. Visefektīvākās programmas energopatēriņa ziņā parasti ir tās, kas darbojas ar zemākā temperatūrā un ilgāku laiku.

2) Pārbaudīta pret zeltaino stafilokoku (Staphylococcus aureus), enterokokiem (Enterococcus faecium), raugveida sēnītēm (Candida albicans), baktēriju Pseudomonas aeruginosa un MS2 bakteriofāgu ārējā pārbaudē, kuru 2021. gadā veica uzņēmums “Swissatest Testmaterialien AG” (pārbaudes ziņojuma nr. 202120117).

3) Mazgāšanas programma.

4) Mazgāšanas programma un ūdensnecaurlaidības atjaunošanas fāze.

Ievietojot ierīcē veļu līdz **katras programmas maksimālajai norādītajai ietilpībai, Jūs samazināsit elektroenerģijas un ūdens patēriņu**.

Mazgāšanas programmām piemēroti veļas mazgāšanas līdzekļi

Programma	Universāls veļas mazgāšanas pulveris **1)**	Šķidrais universālais mazgāšanas līdzeklis	Šķidrais mazgāšanas līdzeklis krāsainiem audumiem	Smalkveļa, vilnas izstrādājumi	Īpašs
Eco 40-60	▲	▲	▲	--	--

Programma	Universāls veļas mazgāšanas pulveris[1)]	Šķidrais universālais mazgāšanas līdzeklis	Šķidrais mazgāšanas līdzeklis krāsainiem audumiem	Smalkveļa, vilnas izstrādājumi	Īpašs
Cottons	▲	▲	▲	--	--
Synthetics	▲	▲	▲	--	--
Delicates	--	--	--	▲	▲
Rapid 14min	--	▲	▲	--	--
Anti-Allergy	▲	▲	--	--	▲
Duvet	--	--	--	▲	▲
Silk	--	--	--	▲	▲
Wool	--	--	--	▲	▲
Sport	--	▲	▲	--	▲
Outdoor	--	--	--	▲	▲
Denim	--	--	▲	▲	▲

1) Temperatūrā, kas pārsniedz 60 °C, ieteicams lietot pulverveida mazgāšanas līdzekli.

-- = nav ieteicams ▲ = ieteicams

13.4 Mazgāšanas līdzekļa veids un daudzums.

- Lietojiet tikai veļas mazgājamām mašīnām paredzētos mazgāšanas un citus līdzekļus. Vispirms ievērojiet šādus vispārējus noteikumus:
  - pulvera mazgāšanas līdzekļi (arī tabletes un vienas devas mazgāšanas līdzekļi) visiem auduma veidiem, izņemot delikātiem. Dodiet priekšroku veļas pulverim ar balinātāju baltajiem apģērbiem un veļas dezinfekcijai,
  - šķidrie mazgāšanas līdzekļi (arī vienas devas mazgāšanas līdzekļi), programmām mazgāšanai zemās temperatūrās (60 °C maks.) visu veidu audumiem, vai īpaši tikai vilnai.
- Nejauciet kopā dažādus veļas mazgāšanas līdzekļu veidus.
- Izmantojiet mazāku mazgāšanas līdzekļa daudzumu, ja:
  - mazgājat nelielu veļas daudzumu;
  - veļa ir tikai nedaudz netīra.
  - ja mazgāšanas laikā veidojas daudz putu.
- Izmantojot mazgāšanas līdzekli tablešu vai kapsulu formā, vienmēr ievietojiet to veļas tilpnē, nevis mazgāšanas līdzekļa dozatorā, un ievērojiet ražotāja ieteikumus.

Nepietiekams mazgāšanas līdzekļa daudzums var izraisīt:
- neapmierinošus mazgāšanas rezultātus;
- mazgājamā veļa var palikt pelēka;
- taukainas drēbes;
- pelējumu ierīcē.

Pārmērīgs mazgāšanas līdzekļa daudzums var izraisīt:
- putas;
- sliktāku mazgāšanas rezultātu;
- nepietiekamu skalošanu;
- lielāku ietekmi uz vidi.

14. BRĪDINĀJUMA KODI UN IESPĒJAMĀS KĻŪMES

Ierīce neuzsāk darbu vai arī darbības laikā tā pārtrauc darboties. Vispirms mēģiniet rast problēmas risinājumu (skatiet tabulas).

> ⚠ **BRĪDINĀJUMS!**
>
> Pirms jebkuras pārbaudes veikšanas atvienojiet ierīci no elektrotīkla.

Problēma	Iespējamais risinājums
E10 Ierīce pienācīgi neuzpildās ar ūdeni.	• Pārbaudiet, vai ir atvērts ūdens krāns. • Pārbaudiet, vai ūdens padeves spiediens nav pārāk zems. Lai saņemtu šo informāciju, sazinieties ar savu vietējo ūdensapgādes uzņēmumu. • Pārbaudiet, vai nav aizsprostots ūdens krāns. • Pārliecinieties, ka ieplūdes lokanais savienojums nav salocījies, bojāts vai saliekts. • Pārliecinieties, ka ir pareizi izveidots aizplūdes lokanā savienojuma pieslēgums. • Pārliecinieties, ka nav aizsprostots ieplūdes lokanā savienojuma filtrs un vārsta filtrs.
E20 Ierīce neizsūknē ūdeni.	• Pārbaudiet, vai nav aizsprostots izlietnes sifons. • Pārbaudiet, vai nav salocījies vai pārliekts ūdens izvades lokanais savienojums. • Pārliecinieties, ka nav aizsprostots ūdens izvadsistēmas filtrs. Nepieciešamības gadījumā notīriet filtru. • Pārliecinieties, ka ir pareizi izveidots aizplūdes lokanā savienojuma pieslēgums. • Iestatiet aizplūdes programmu, ja iestatāt programmu bez aizplūdes fāzes. • Ja esat izvēlējies iespēju, kuras beigās ūdens netiek izvadīts no veļas tilpnes, iestatiet aizplūdes programmu.
E91 Iekšēja kļūme. Ierīces elektronisko elementu starpā nav saziņas.	• Programma netika pienācīgi pabeigta, vai ierīce pārāk ātri pārtrauca darbību. Izslēdziet ierīci un ieslēdziet to atkārtoti. • Ja brīdinājuma kods parādās atkārtoti, sazinieties ar pilnvaroto servisa centru.
EA0 Ierīces veļas tilpnes durvis ir atvērtas vai nav pareizi aizvērtas.	• Pārliecinieties, ka veļas tilpnes durvis ir kārtīgi aizvērtas.
EH0 Elektroenerģijas padeve ir nestabila.	• Pagaidiet, līdz elektroenerģijas padeve nostabilizējas.
EF0 Ūdens pretnoplūdes sistēma ir ieslēgta.	• Atvienojiet ierīci un aizveriet ūdens krānu. Sazinieties ar pilnvaroto servisa centru.
Ja problēma joprojām pastāv, sazinieties ar pilnvaroto servisa centru. Servisa centram nepieciešamie dati ir norādīti tehnisko datu plāksnītē	

* Daži brīdinājuma kodi var netikt parādīti. Informācija var mainīties bez iepriekšēja paziņojuma.

Dažādu veļas mašīnas problēmu gadījumā skatiet iespējamos risinājumus turpmāk esošajā tabulā.

Iespējamās kļūmes	Iespējamais risinājums
Nevar palaist programmu.	• Pārbaudiet, vai ierīces kontaktspraudnis ir pieslēgts elektrotīkla kontaktligzdai. • Pārliecinieties, ka ierīces vāks un veļas tilpnes durvis ir aizvērtas. • Pārbaudiet, vai drošinātāju kastē nav izdegušu drošinātāju. • Pārliecinieties, ka ir nospiesta poga Sākt/Pauze ▷II. • Ja ir iestatīts atliktais starts, atceliet iestatījumu vai gaidiet laika atskaites beigas. • Izslēdziet Bērnu drošības funkciju, ja tā ir ieslēgta. • Pārbaudiet izvēlētās programmas pogas stāvokli.
Ierīce piepildās ar ūdeni un nekavējoties to izsūknē.	• Pārliecinieties, ka aizplūdes lokanais savienojums atrodas pareizā pozīcijā. Iespējams, lokanais savienojums ir novietots pārāk zemu. Skatiet „Uzstādīšanas norādes”.
Nedarbojas veļas izgriešanas fāze, vai mazgāšanas cikls noris ilgāk nekā ierasts.	• Iestatiet veļas izgriešanas programmu. • Pārliecinieties, ka nav aizsprostots ūdens izvadsistēmas filtrs. Nepieciešamības gadījumā notīriet filtru. Skatiet sadaļu “Apkope un tīrīšana”. • Manuāli izlīdziniet veļas tilpnē ievietotos apģērba gabalus un atkārtoti palaidiet veļas izgriešanas fāzi. Šo problēmu var izraisīt nevienmērīgi sabalansēts svars.
Ūdens noplūdis uz grīdas.	• Pārliecinieties, ka ūdens lokano savienojumu pieslēgumi ir cieši noslēgti un no tiem nav ūdens noplūdes. • Pārliecinieties, ka ūdens ieplūdes un aizplūdes lokanajos savienojumos nav bojājumu. • Pārliecinieties, ka izmantojat piemērotu veļas mazgāšanas līdzekli atbilstošā daudzumā.
Nevar atvērt ierīces vāku.	• Pārliecinieties, ka nav izvēlēta mazgāšanas programma, kuras beigās ūdens paliek veļas tilpnē. • Pārliecinieties, ka veļas mazgāšanas programma ir pabeigta. • Ja veļas tilpnē ir palicis ūdens, iestatiet ūdens izsūknēšanas vai veļas izgriešanas programmu. • Pārliecinieties, ka ierīce saņem strāvas padevi. • Šo problēmu var izraisīt ierīces atteice. Sazinieties ar pilnvaroto servisa centru.
Ierīce rada neparastus trokšņus un vibrē.	• Pārliecinieties, ka ierīce ir pareizi nolīmeņota. Skatiet „Uzstādīšanas norādes”. • Pārliecinieties, ka ierīce ir izpakota un/vai ir izskrūvētas transportēšanai paredzētās skrūves. Skatiet „Uzstādīšanas norādes”. • Ielieciet veļas tilpnē vairāk veļas. Iespējams, veļas tilpnē ir pārāk maz veļas.
Programmas darbības laikā palielinās vai samazinās programmas darbības ilgums.	• Funkcija SensiCare var noregulēt programmas darbības ilgumu atbilstoši veļas veidam un daudzumam. Skatiet nodaļas “Ikdienas lietošana” sadaļu “SensiCare veļas daudzuma noteikšana”.

Iespējamās kļūmes	Iespējamais risinājums
Neapmierinoši veļas mazgāšanas rezultāti.	• Palieliniet veļas mazgāšanas līdzekļa daudzumu vai izmantojiet citu veļas mazgāšanas līdzekli. • Grūti izmazgājamu traipu apstrādei pirms veļas mazgāšanas izmantojiet īpašus traipu tīrīšanas līdzekļus. • Pārliecinieties, ka ir iestatīta atbilstoša veļas mazgāšanas temperatūra. • Samaziniet veļas tilpnē ievietotās veļas daudzumu.
Pārāk daudz putu veļas tilpnē mazgāšanas cikla laikā.	• Samaziniet mazgāšanas līdzekļa daudzumu vai tablešu skaitu, vai vienas devas mazgāšanas līdzekļus.
Pēc mazgāšanas cikla dozatora nodalījumā ir palikušas mazgāšanas līdzekļa atliekas.	• Pārliecinieties, ka atvāžamais vāks ir pareizā pozīcijā (ja mazgāšanas līdzekļa dozatoram tāds ir). • Pārliecinieties, ka izmantojat mazgāšanas līdzekļa dozatoru atbilstoši šajā lietotāja rokasgrāmatā sniegtajiem norādījumiem.

15. AR VIDI SAISTĪTI APSVĒRUMI

Nododiet otrreizējai pārstrādei materiālus ar simbolu ♺. Ievietojiet iepakojuma materiālus atbilstošajos konteineros to otrreizējai pārstrādei. Palīdziet aizsargāt vidi un cilvēku veselību, nododot elektrisko un elektronisko iekārtu atkritumus pārstrādei. Neizmetiet ierīces, kas apzīmētas ar simbolu 🗑 kopā ar mājsaimniecības atkritumiem. Nododiet ierīci vietējā pārstrādes uzņēmumā vai sazinieties ar savu pašvaldību.

Sveiki atvykę į „Electrolux“ pasaulį! Dėkojame, kad pasirinkote mūsų prietaisą.



Siekdami tausoti, mes mažiname popieriaus naudojimą ir visas naudojimo instrukcijas pateikiame internete. Raskite visą naudojimo instrukciją adresu **electrolux.com/manuals**



Gaukite naudojimo patarimų, brošiūrų, trikčių šalinimo, aptarnavimo ir remonto informacijos adresu **electrolux.com/support**



Jūsų prietaisui skirtų priedų, eksploatacinių medžiagų ir originalių atsarginių dalių ieškokite čia: **electrolux.com/shop**

Galimi pakeitimai.

TURINYS

1. SAUGOS INFORMACIJA....139
2. SAUGOS INSTRUKCIJA....141
3. GAMINIO APRAŠYMAS....143
4. TECHNINĖ INFORMACIJA....144
5. MONTAVIMAS....144
6. VALDYMO SKYDELIS....148
7. RATUKAS IR MYGTUKAI....150
8. PROGRAMOS....152
9. NUSTATYMAI....156
10. KASDIENIS NAUDOJIMAS....157
11. VALYMAS IR PRIEŽIŪRA....160
12. SĄNAUDŲ VERTĖS....164
13. SPARTUSIS VADOVAS....166
14. KLAIDŲ KODAI IR GALIMI SUTRIKIMAI....169
15. APLINKOS APSAUGA....172

1. ⚠ SAUGOS INFORMACIJA



Prieš įrengdami ir naudodami prietaisą, atidžiai perskaitykite pateiktą instrukciją. Gamintojas neatsako už sužalojimus ar nuostolius, patirtus dėl netinkamo prietaiso įrengimo ar naudojimo. Instrukciją visada laikykite saugioje ir pasiekiamoje vietoje, kad prireikus galėtumėte ja pasinaudoti.

1.1 Vaikų ir pažeidžiamų žmonių sauga

- Vyresni nei 8 metų vaikai ir asmenys, turintys fizinių, jutiminių arba protinių sutrikimų, arba asmenys, kuriems trūksta patirties ar žinių, šį prietaisą gali naudoti tik prižiūrimi

kitų arba gavę nurodymus, kaip saugiai naudotis prietaisu, jei jie supranta su prietaiso naudojimu susijusius pavojus.
- Nuo 3 iki 8 metų vaikų ir asmenų, turinčių sunkią negalią, negalima palikti be priežiūros ir kitaip leisti pasiekti naudojamą prietaisą.
- Mažesnių nei 3 metų vaikų negalima palikti be priežiūros ar kitaip leisti pasiekti naudojamą prietaisą.
- Vaikus būtina prižiūrėti ir užtikrinti, kad jie su prietaisu nežaistų.
- Visas pakuotės medžiagas saugokite nuo vaikų ir tinkamai pašalinkite.
- Valymo priemones laikykite vaikams nepasiekiamoje vietoje.
- Neleiskite nepilnamečiams vaikams ir gyvūnams būti šalia prietaiso atidarytomis durelėmis.
- Jeigu prietaise yra apsaugos nuo vaikų įtaisas, jį reikia suaktyvinti.
- Vaikai be priežiūros negali atlikti prietaiso valymo ir naudotojo priežiūros darbų.

1.2 Bendrieji saugos reikalavimai

- Šis buitinis prietaisas skirtas skalbti tik tokius skalbinius, kurie yra tinkami skalbti skalbyklėse.
- Tai buitinis prietaisas, skirtas naudoti patalpose, vienam šeimos ūkiui.
- Šį prietaisą galima naudoti biuruose, viešbučių kambariuose, nakvynės ar svečių namuose, sodybose ar kitoje panašioje aplinkoje, kur prietaiso naudojimo intensyvumas neviršija buitinio (vidutinio) naudojimo.
- Nekeiskite šio prietaiso techninių savybių.
- Didžiausia leistina prietaiso apkrova – 7 kg. Neviršykite maksimalaus kiekvienai programai numatyto skalbinių kiekio (žr. skyrių „Programos“).
- Darbinis vandens slėgis vandens tiekimo taške turi būti nuo 0,5 baro (0,05 MPa) iki 10 barų (1,0 MPa).

- Pasirūpinkite, kad apatinių ventiliacijos angų neblokuotų kilimai ar kitos grindų dangos.
- Prietaisą prie vandentiekio junkite naujomis kartu su prietaisu gautomis arba įgaliotojo techninės priežiūros centro patvirtintomis žarnomis.
- Nenaudokite senų žarnų.
- Jei būtų pažeistas maitinimo laidas, jį gali pakeisti tik gamintojas, jo įgaliotasis techninės priežiūros centras arba panašios kvalifikacijos asmenys– antraip gali kilti elektros pavojus.
- Prieš bet kokius techninės priežiūros darbus išjunkite prietaisą ir ištraukite maitinimo laido kištuką iš elektros lizdo.
- Nevalykite prietaiso didelio slėgio vandens purkštuvais ir (arba) garais.
- Išvalykite prietaisą drėgna šluoste. Naudokite tik neutralius ploviklius. Nenaudokite šveičiamųjų produktų, šveitimo kempinių, tirpiklių arba metalinių grandyklių.

2. SAUGOS INSTRUKCIJA

2.1 Įrengimas

ⓘ

Įrengimas turi atitikti galiojančias nacionalines taisykles.

- Nuimkite visas pakuotės medžiagas ir gabenimo varžtus, įskaitant guminę įvorę su plastikiniu tarpikliu.
- Gabenimo varžtus laikykite saugioje vietoje. Jeigu prietaisą ateityje reikės perkelti, juos reikia įsukti, kad būgnas būtų užfiksuotas ir apsaugotas nuo vidinio sugadinimo.
- Visada būkite atsargūs, kai perkeliate prietaisą, nes jis yra sunkus. Visada mūvėkite apsaugines pirštines ir avėkite uždarą avalynę.
- Vadovaukitės su prietaisu pateiktomis įrengimo instrukcijomis.
- Neįrenkite ir nenaudokite sugadinto prietaiso.
- Neįrenkite ir nenaudokite prietaiso ten, kur temperatūra gali būti žemesnė nei 0 °C, arba ten, kur jis gali būti veikiamas oro sąlygų.
- Grindys, ant kurių bus įrengtas prietaisas, turi būti plokščios, stabilios, atsparios karščiui ir švarios.
- Pasirūpinkite, kad tarp prietaiso ir grindų vyktų oro cirkuliacija.
- Pastatę prietaisą į nuolatinę jo vietą, gulsčiuku patikrinkite, ar jis stovi lygiai. Jei jis stovi nelygiai, atitinkamai sureguliuokite jo kojeles.
- Neįrenkite prietaiso tiesiai virš grindyse esančio kanalizacijos vamzdžio.
- Nepurkškite ant prietaiso vandens ir saugokite jį nuo pernelyg didelės drėgmės poveikio.
- Nestatykite prietaiso ten, kur prietaiso dangčio negalima atidaryti iki galo.
- Nedėkite po prietaisu uždaros talpyklės ištekėjusiam vandeniui surinkti. Kreipkitės į įgaliotąjį techninės priežiūros centrą, kad

išsiaiškintumėte, kokius priedus galite naudoti.

2.2 Elektros prijungimas

⚠ ĮSPĖJIMAS!

Pavojus sukelti gaisrą ir gauti elektros smūgį.

- DĖMESIO! Šį prietaisą reikia jungti prie įžeminto lizdo.
- Visada naudokite taisyklingai įrengtą ir įžemintą elektros lizdą.
- Įsitikinkite, kad techninių duomenų lentelėje nurodyti parametrai atitinka vardinius elektros tinklo parametrus.
- Nenaudokite daugiakanalių kištukų, jungiklių ir ilginimo laidų.
- Būkite atsargūs, kad nesugadintumėte elektros kištuko arba elektros kabelio. Jei reikia pakeisti maitinimo kabelį, tai turi padaryti mūsų įgaliotasis techninės priežiūros centras.
- Elektros kištuką prie tinklo lizdo prijunkite tik visiškai pabaigę įrengimo procesą. Įrengę prietaisą įsitikinkite, kad elektros kabelio kištuką būtų lengva pasiekti.
- Nelieskite maitinimo kabelio ar maitinimo kabelio kištuko šlapiomis rankomis.
- Neatjunkite prietaiso traukdami už maitinimo kabelio. Visada traukite maitinimo kabelio kištuką.

2.3 Vandens jungtis

- Tiekiamo vandens temperatūra neturi viršyti 25 °C.
- Nepažeiskite vandens žarnų.
- Prieš jungdami prietaisą prie naujų ar ilgai nenaudotų vamzdžių, remontuotų arba naujų prietaisų (vandens skaitiklių ir pan.), palaukite kol pradės tekėti švarus ir skaidrus vanduo.
- Pirmą kartą naudodami prietaisą ir juo pasinaudoję patikrinkite, ar nėra vandens nuotėkio.
- Nenaudokite ilginamųjų žarnų vandens įleidimo žarnai pailginti. Dėl vandens tiekimo žarnos keitimo kreipkitės į įgaliotąjį techninės priežiūros atstovą.
- Išpakavę prietaisą galite pamatyti iš vandens išleidimo žarnos ištekantį vandenį. Taip yra todėl, kad gamykloje prietaisas buvo bandomas naudojant vandenį.
- Vandens išleidimo žarną galima pailginti iki 400 cm. Dėl kitos vandens išleidimo žarnos arba jos ilginamosios dalies kreipkitės į įgaliotąjį techninės priežiūros atstovą.
- Pasirūpinkite, kad įrengus prietaisą liktų prieiga prie čiaupo.
- Kiekvieną kartą panaudoję prietaisą, užsukite vandens čiaupą.

2.4 Naudojimas

⚠ ĮSPĖJIMAS!

Sužeidimo, elektros smūgio, gaisro, nudegimų arba prietaiso sugadinimo pavojus.

- Vadovaukitės ploviklio pakuotėje pateiktais saugos nurodymais.
- Šalia prietaiso, į prietaisą arba ant jo nedėkite degių medžiagų arba degiomis medžiagomis sudrėkintų daiktų.
- Neskalbkite stipriai alyva, tepalu ar kitomis riebiomis medžiagomis suteptų audinių. Gali sugadinti prietaiso gumines dalis. Tokius audinius, prieš dėdami į prietaisą, išskalbkite rankomis.
- Nenaudokite skalbinių kvapų, kad nepažeistumėte plastikinių ir guminių prietaiso dalių.
- Pasirūpinkite, kad nuo skalbinių būtų pašalinti visi metaliniai objektai.

2.5 Paslauga

- Dėl prietaiso remonto kreipkitės į įgaliotąjį techninės priežiūros centrą. Naudokite tik originalias dalis.
- Atkreipkite dėmesį, kad pačių arba neprofesionalus remontas gali turėti pasekmių saugai ir panaikinti garantiją.
- Nutraukus modelio gamybą, šių atsarginių dalių galima įsigyti bent 10 metų: variklį ir variklio šepetėlius, variklio ir būgno sąsajos mazgą, siurblius, amortizatorius ir spyruokles, skalbimo būgną, būgno kryžmę ir rutulinius guolius, šildytuvus ir kaitinimo elementus, įskaitant šildymo siurblius, vamzdžius ir susijusią įrangą, žarnas, vožtuvus, filtrus, hermetikus, spausdintines plokštes, elektroninius ekranus, slėginius jungiklius, termostatus

ir kitus jutiklius, programinę ir aparatinę įrangą, įskaitant atkūrimo, dureles, lankstus, sandariklius, durelių užrakinimo mazgą ir plastikines detales, pavyzdžiui, skalbimo priemonių dozatorių. Jūsų šalyje šis laikotarpis gali būti ilgesnis. Daugiau informacijos rasite mūsų internetinėje svetainėje.

- Įsidėmėkite, kad tam tikros šios atsarginės dalys yra prieinamos tik profesionaliems remonto specialistams ir kad ne visos atsarginės dalys yra aktualios visiems modeliams.
- Šio gaminio viduje esanti (-čios) lemputė (-ės) ir atskirai parduodamos atsarginės lemputės: šios lemputės turi atlaikyti ekstremalias buitinių prietaisų sąlygas, pavyzdžiui, aukštą temperatūrą, vibraciją, drėgmę ir yra skirtos informuoti apie prietaiso veikimo būseną. Jos nėra skirtos naudoti kitoms paskirtims ir netinka patalpoms apšviesti.

2.6 Šalinimas

⚠ ĮSPĖJIMAS!

Pavojus susižeisti arba uždusti.

- Atjunkite prietaisą nuo tinklo maitinimo ir vandentiekio.
- Nupjaukite maitinimo laidą prie pat prietaiso ir tinkamai utilizuokite.
- Išimkite durų velkę, kad vaikai arba naminiai gyvūnai neįstrigtų būgne.
- Prietaisą šalinkite pagal vietinius elektrinės ir elektroninės įrangos atliekų šalinimo reikalavimus.

3. GAMINIO APRAŠYMAS

3.1 Prietaiso apžvalga

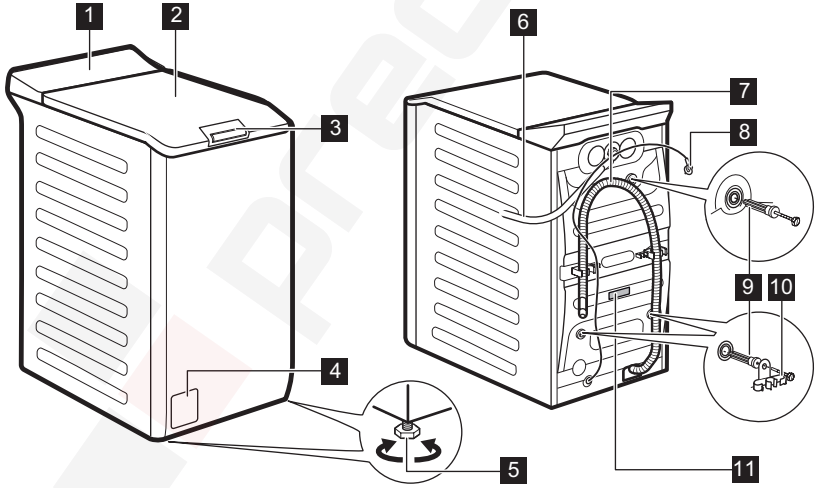

1 Valdymo skydelis
2 Dangtis
3 Dangčio stūmimo rankena
4 Vandens išleidimo siurblio filtras
5 Kojelės prietaisui išlyginti
6 Vandens įleidimo žarna
7 Vandens išleidimo žarna
8 Maitinimo kabelis
9 Gabenimo varžtai
10 Žarnos atrama
11 Techninių duomenų plokštelė

Informacija apie gaminio registravimą.

Techninių duomenų plokštelėje nurodyta:
(**A**) modelio pavadinimas, (**B**) gaminio numeris, (**C**) elektriniai techniniai duomenys, (**D**) serijos numeris, (**E**) gamybos lygis.

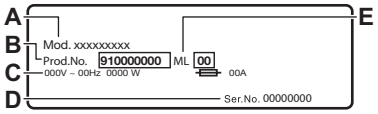

Informacinėje etiketėje nurodyta:
A) modelio pavadinimas, (**B**) gaminio numeris, (**C**) serijos numeris.

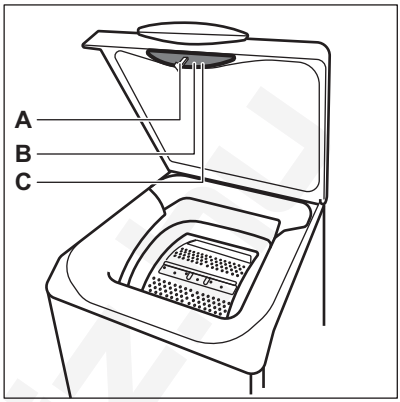

4. TECHNINĖ INFORMACIJA

Matmenys	Plotis / aukštis / bendras gylis	39,7 cm /90,8 cm /59,9 cm
Elektros prijungimas	Įtampa Bendroji galia Saugiklis Dažnis	230 V 2100 W 10 A 50 Hz
Apsaugos klasė. Apsauginis dangtis prietaisą apsaugo nuo kietųjų dalelių ir drėgmės, išskyrus nuo drėgmės neapsaugotą žemos įtampos įrangą.		IPX4
Tiekiamo vandens slėgis	Mažiausias Didžiausias	0,5 baro (0,05 MPa) 10 bar (1,0 MPa)
Vandens tiekimas **1)**		Šaltas vanduo
Didžiausias kiekis	„Cotton“	7 kg

1) Prijunkite vandens įleidimo žarną prie vandens čiaupo su 3/4" sriegiu.

5. MONTAVIMAS

⚠ **ĮSPĖJIMAS!**
Žr. saugos skyrius.

5.1 Išpakavimas ir padėties nustatymas

Išpakavimo ir padėties nustatymo schema šiose schemose:

1.

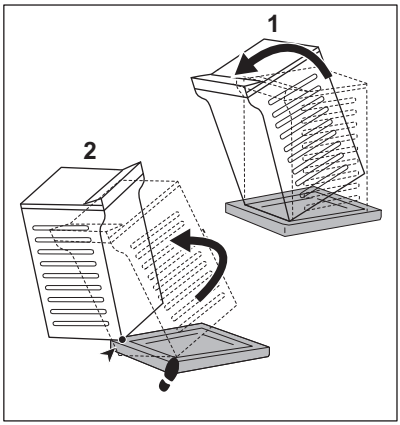

2.

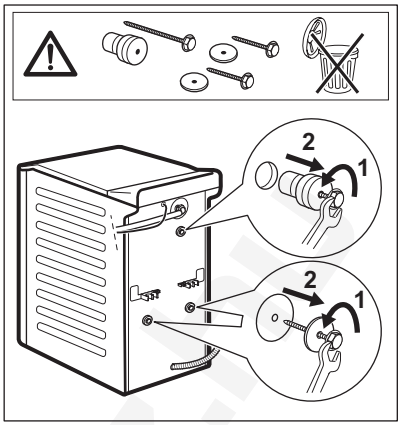

3.

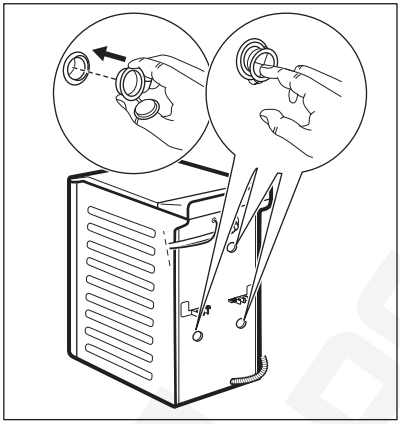

4.

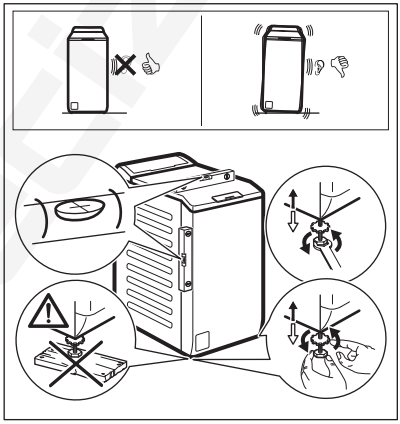

⚠ ĮSPĖJIMAS!

Tinkamai sureguliuokite prietaisą, kad jis nevibruotų, nekeltų triukšmo ir nejudėtų jam veikiant. Nedėkite po prietaiso kojelėmis kartono, medienos ar panašių medžiagų, kad sureguliuotumėte lygį. Įsitikinkite, kad kilimai netrukdo oro cirkuliacijai po prietaisu. Įsitikinkite, kad prietaisas neliečia sienos ar kitų elementų.

ⓘ

Rekomenduojame išsaugoti pakuotę ir gabenti skirtus varžtus, jei ateityje prietaisą tektų gabenti.

5.2 Vandens įleidimo žarnos

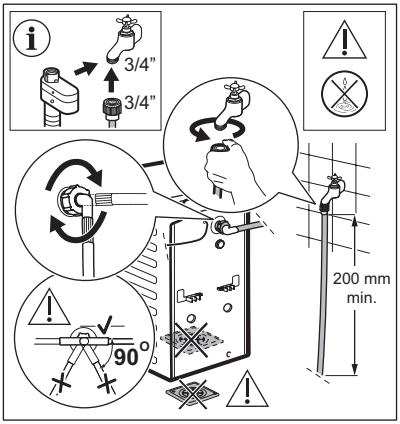

Priklausomai nuo prietaiso modelio tiekiami priedai gali skirtis.

Patikrinkite, ar žarnos nepažeistos ir ar jungtys sandarios. Nenaudokite ilginamųjų žarnų vandens įleidimo žarnai pailginti. Susisiekite su aptarnavimo centru dėl informacijos apie vandens padavimo žarnos keitimą.

⚠ ĮSPĖJIMAS!

Norėdami sumažinti šoninę jėgą, po čiaupo jungtimi palikite ne trumpesnį kaip 200 mm tiesų žarnos ruožą.

Kai kuriuose modeliuose gali būti vandens padavimo žarna su vandens stabdymo prietaisu. Jis neleidžia vandeniui pratekėti dėl įprasto žarnos nusidėvėjimo.
Sektorius langelyje rodo šią triktį. Jeigu taip atsitiktų, užsukite vandens čiaupą ir dėl vandens žarnos pakeitimo susisiekite su įgaliotuoju techninės priežiūros centru.

Atsarginės dalys gali keistis be įspėjimo. Priedus pirkite tik iš įgaliotojo tiekėjo.

5.3 Vandens išleidimas

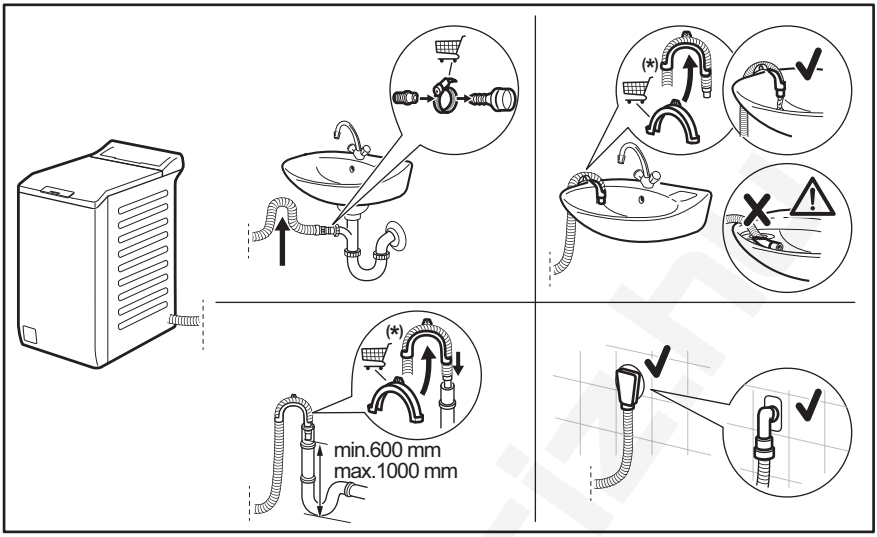

Galimi pakeitimai neįspėjus.

Vandens išleidimo žarna turi būti ne žemiau kaip 600 mm ir ne aukščiau kaip 1000 mm aukštyje. Vandens išleidimo žarną galima pailginti iki 4000 mm. Dėl kitos vandens išleidimo žarnos arba jos ilginamosios dalies susisiekite su įgaliotuoju remonto paslaugų centru.

5.4 Elektros prijungimas

Baigę įrengimo darbus, galite prijungti maitinimo kištuką prie maitinimo lizdo.

Techninių duomenų lentelėje ir skyriuje „Techniniai duomenys“ nurodyti reikalingi elektros parametrai. Įsitikinkite, kad jie atitinka maitinimo galios parametrus.

Įvertinę visus prie elektros tinklo galimai prijungtus prietaisus patikrinkite, ar jūsų namų elektros tinklas pakankamo galingumo.

Prietaisą junkite į įžemintą elektros lizdą.

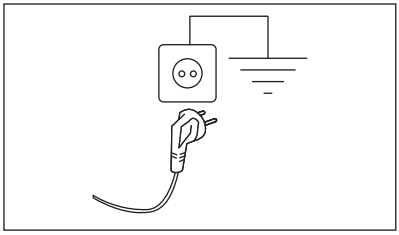

Elektros kabelis po prietaiso prijungimo turi būti lengvai pasiekiamas.

Dėl šio prietaiso elektros įrengimo darbų kreipkitės į mūsų įgaliotąjį aptarnavimo centrą.

Gamintojas neprisiima jokios atsakomybės už žalą ar sužalojimus, atsiradusius dėl čia nurodytų saugos taisyklių nesilaikymo.

6. VALDYMO SKYDELIS

6.1 Valdymo skydelio aprašymas

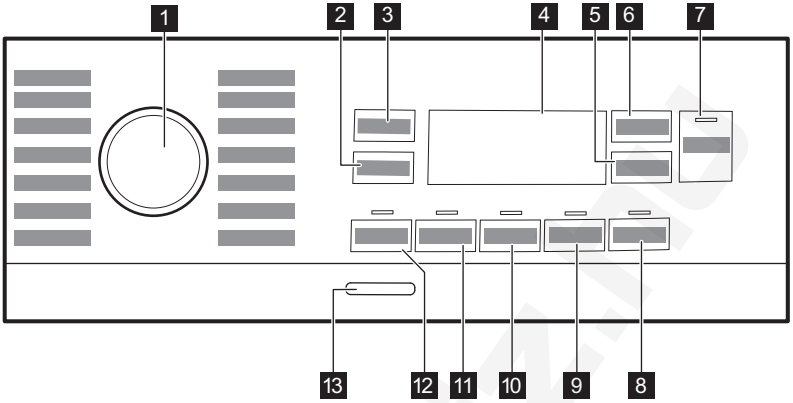

1. Programos pasirinkimo ratukas
2. Jutiklinis mygtukas Gręžimas
3. Jutiklinis mygtukas Temp.
4. Ekranas
5. Jutiklinis mygtukas Atidėtas paleidimas
6. Jutiklinis mygtukas Laiko valdymas
7. Jutiklinis mygtukas Pradžia / pristabdymas
8. Jutiklinis mygtukas Lengvas lyginimas
9. Jutiklinis mygtukas Ypač švelnus
10. Jutiklinis mygtukas Papildomas skalavimas
11. Jutiklinis mygtukas Dėmių šalinimas
12. Jutiklinis mygtukas Pamirkymas
13. Spaudžiamasis mygtukas Įjungti / išjungti

6.2 Ekranas

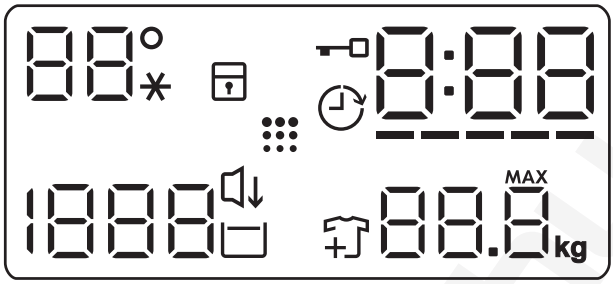

88° --*	Temperatūros sritis: Temperatūros indikatorius Šalto vandens indikatorius
	Apsaugos nuo vaikų užrakto simbolis.
	Atidėto paleidimo indikatorius.
	Užrakinto dangčio indikatorius
0:00	Skaitmeninis indikatorius gali rodyti tokias reikšmes: • Programos trukmę (pvz., 2:40). • Atidėto paleidimo laiką (pvz. 2h). • Ciklo pabaiga (0:00). • Įspėjamąjį kodą (pvz., E20). • Bendro prietaiso veikimo laiko indikatorius. Daugiau informacijos rasite skyriuje „Nustatymai“, poskyryje „Veikimo valandų skaitiklis“.

-----	„Time Manager“ lygio indikatorius
88.8 MAX kg	Maksimalaus skalbinių svorio indikatorius Simbolis **MAX** mirksės, jei skalbinių kiekis viršys didžiausią leistiną pasirinktos programos skalbinių kiekį.
	Skalbinių papildymo indikatorius Įsijungia skalbimo fazės pradžioje, kai naudotojas vis dar gali sustabdyti prietaisą ir pridėti daugiau skalbinių.
	Būgno valymo indikatorius
	Tylioji indikatorius.
	Skalavimo sulaikymo indikatorius.
1888 - - -	Gręžimo sritis: Gręžimo greičio indikatorius Išjungto gręžimo ciklo indikatorius Gręžimo fazė išjungta.

7. RATUKAS IR MYGTUKAI

7.1 Įžanga

ⓘ

Parinktys / funkcijos negali būti pasirenkamos su visomis skalbimo programomis. Patikrinkite parinkčių / funkcijų ir skalbimo programų suderinamumą programų lentelėje. Parinktis / funkcija gali pašalinti viena kitą; šiuo atveju prietaisas neleis jums nustatyti nesuderinamų parinkčių / funkcijų.

7.2 Įjungti / išjungti ⏻

Kelias sekundes palaikykite paspaustą šį mygtuką, kad įjungtumėte arba išjungtumėte prietaisą. Įjungiant ir išjungiant prietaisą suveikia du skirtingi garso signalai.

Kadangi budėjimo funkcija automatiškai išjungia prietaisą po kelių minučių siekiant sumažinti energijos sąnaudas, jums gali tekti vėl įjungti prietaisą.

7.3 Temp.

Pasirinkus skalbimo programą, prietaisas automatiškai parenka numatytąją temperatūrą.

Pakartotinai lieskite šį mygtuką, kol ekrane bus rodoma pageidaujamos temperatūros vertė.

Kai ekrane rodomi indikatoriai _ _*, prietaisas nešildo vandens.

7.4 Gręžimas

Kai pasirenkate programą, prietaisas automatiškai parenka didžiausią leistiną gręžimo greitį. Su šia funkcija galite keisti numatytąjį sukimosi greitį.

Kelis kartus palieskite šį mygtuką, kad:

- **Sumažintumėte gręžimo greitį.** Ekrane bus rodomas tik pasirinktai programai priimtino gręžimo intensyvumo parinktys.
- Papildomos gręžimo parinktys **Be gręžimo – – –**.

  Pasirinkite šią funkciją, jei norite išjungti visus gręžimo ciklus. Suveiks tik pasirinktos skalbimo programos vandens išleidimo ciklas. Pasirinkite šią funkciją jei skalbiate plonus ir gležnus audinius. Kai kurios skalbimo programos skalavimo ciklo metu naudoja daugiau vandens.
- Įjunkite **Skalavimo sulaikymas** parinktį.
  Galutinis gręžimo ciklas nebus vykdomas. Po paskutinio skalavimo vanduo iš būgno neišleidžiamas, todėl skalbiniai mažiau susiglamžo. Skalbimo programos pabaigoje būgne lieka vandens.

  Ekrane matysite indikatorių . Dangtis lieka užrakintas, o būgnas reguliariai pasukamas, kad būtų sumažintas susiglamžymas. Jei norite atrakinti dangtį, turite išleisti vandenį.

  Spustelėjus Pradžia / pristabdymas ⏯ mygtuką, prietaisas vykdys gręžimo ciklą ir išleis vandenį.

ⓘ

Prietaisas automatiškai išleidžia vandenį maždaug po 18 val.

- Aktyvuokite **Tylioji** parinktį.
  Tarpinė ir galutinė gręžimo fazės nevykdomos ir programa baigiama paliekant vandenį būgne. Tai padeda sumažinti susiglamžymą.

  Ekrane rodomas indikatorius . Dangtis yra užrakintas. Būgnas reguliariai sukasi, kad sumažintų susiglamžymą. Jei norite atrakinti dangtį, turite išleisti vandenį. Kadangi programa yra labai tyli, ją galima naudoti naktį, kai elektros energija yra pigesnė. Pasirinkus kai kurias programas, skalavimui naudojama daugiau vandens.

  Palietus Pradžia / pristabdymas ⏯ mygtuką, prietaisas vykdys tik vandens išleidimo ciklą.

ⓘ

Prietaisas automatiškai išleidžia vandenį maždaug po 18 val.

7.5 Pamirkymas

Šia parinktimi skalbimo programą galite papildyti pamirkymo ciklu.

Virš jutiklinio mygtuko įsijungia atitinkamas indikatorius.

Naudokite šią parinktį, norėdami pridėti pirminio skalbimo fazę skalbiant 30 °C temperatūroje prieš skalbimo fazę.

Rekomenduojame naudotis šia parinktimi, jei skalbiate labai suteptus skalbinius, ypač jei juose yra smėlio, daug dulkių, purvo ar kitų kietųjų dalelių.

Naudojant šias parinktis gali pailgėti programos trukmė.

7.6 Dėmių šalinimas

Norėdami įtraukti į programą dėmių šalinimo fazę, palieskite šį mygtuką.

Virš jutiklinio mygtuko įsijungia atitinkamas indikatorius.

Naudokitės šia parinktimi, kad pašalintumėte sunkiai įveikiamas dėmes.

Nustatę šią parinktį, į skyrelį įpilkite dėmių šalinimo priemonės.

Ši parinktis šiek tiek pailgina programos trukmę.
Ši parinktis negalima, jei skalbiate žemesnės nei 40 °C temperatūros vandenyje.

7.7 Nuolatinė Papildomas skalavimas

Šia parinktimi prie pasirinktos skalbimo programos galima pridėti kelias skalavimo fazės.

Naudokite šią parinktį žmonėms, kurie yra alergiški skalbimo priemonių likučiams ir kurių oda jautri. Dėl papildomo šios parinkties funkcionalumo audinių minkštiklis tolygiai pasiskirsto skalbiniuose ir sustiprina poveikį audiniams. Rekomenduojama naudojant audinių minkštiklį.

Ši parinktis šiek tiek pailgina programos trukmę.

Įsijungia atitinkamas indikatorius, esantis virš jutiklinio mygtuko, ir lieka šviesti per kitus ciklus, kol ši parinktis neišjungiama.

7.8 Nuolat Ypač švelnus

Nustatykite parinktį, kad optimizuotumėte audinių minkštiklio pasiskirstymą ir audiniai būtų minkštesni.

Rekomenduojama, kai naudojate audinių minkštiklį.

Ši parinktis pailgina programos trukmę.

Įsijungia atitinkamas indikatorius, esantis virš jutiklinio mygtuko, ir lieka šviesti per kitus ciklus, kol ši parinktis neišjungiama.

7.9 Lengvas lyginimas

Prietaisas skalbia ir gręžia atsargiai, kad skalbiniai nesusiglamžytų.

Šis prietaisas sumažina gręžimo greitį, naudoja daugiau vandens ir pritaiko programos trukmę pagal skalbinių tipą.

Užsidegs atitinkamas indikatorius.

7.10 Atidėtas paleidimas

Šia parinktimi galite atidėti programos paleidimą patogesniam laikui.

Pakartotinai lieskite mygtuką, kad nustatytumėte reikiamą atidėtą paleidimą. Laikas didinamas 1 valandos padalomis iki 20 valandų.

Ekrane rodomas indikatorius ir pasirinktas atidėjimo laikas. Palietus mygtuką Pradžia / pristabdymas, prietaisas pradeda atgalinę atskaitą ir dangtis yra užrakinamas.

7.11 Laiko valdymas

Šia parinktimi galite sumažinti programos trukmę, atsižvelgiant į skalbinių kiekį ir jų nešvarumą.

Nustačius skalbimo programą, ekrane rodoma numatytoji jos trukmė ir ––––– brūkšniai.

Palieskite mygtuką Laiko valdymas, kad sumažintumėte programos trukmę pagal savo poreikius. Ekrane matysite naują programos trukmę, o brūkšnelių skaičius atitinkamai sumažės:

–––– tinka dideliam vidutiniškai suteptų skalbinių kiekiui (pilnas būgnas).

––– greitas ciklas dideliam mažai suteptų skalbinių kiekiui (pilnas būgnas).

–– labai greitas ciklas mažesniam lengvai suteptų skalbinių kiekiui (pusė būgno).

– trumpiausias ciklas nedideliam skalbinių kiekiui atšviežinti.

Funkcija Laiko valdymas galima tik su lentelėje nurodytomis programomis.

Indikatorius	Cottons	Synthetics
––––– 1)	■	■
––––	■	■
–––	■	■
–– 2)	■	■
– 2)	■	■

1) Numatytosios visų programų trukmės.

2) Šis Laiko valdymas parinkties lygis negalimas esant 90 °C temperatūrai.

Kai kuriuose prietaisuose programos trukmė sumažinama nerodant jokių brūkšnių.

7.12 Pradžia / pristabdymas ▷‖

Palieskite mygtuką Pradžia / pristabdymas ▷‖, kad paleistumėte, pristabdytumėte prietaisą arba pertrauktumėte vykdomą programą.

8. PROGRAMOS

8.1 Programų lentelė

Programa Numatytoji temperatūra Temperatūros diapazonas	Gręžimo greičio atskaita Gręžimo greičio intervalas	Didžiausias kiekis	Programos aprašymas (Skalbinių rūšis ir sutepimo lygis)
Eco 40-60 40 °C 1)	1200 aps./min. (1200– 400 aps./min)	7 kg	Balta ir neblunkanti spalvota medvilnė. Vidutiniškai sutepti skalbiniai. Energijos sąnaudos sumažėja, o skalbimo programos trukmė pailgėja, taip užtikrinami geri skalbimo rezultatai.
Cottons 40 °C 90 °C – šaltas	1200 aps./min. (1200– 400 aps./min)	7 kg	Balta ir spalvota medvilnė. Vidutiniškai ir labai sutepti.

Programa Numatytoji temperatūra Temperatūros diapazonas	Gręžimo greičio atskaita Gręžimo greičio intervalas	Didžiausias kiekis	Programos aprašymas (Skalbinių rūšis ir sutepimo lygis)
Synthetics 30 °C 60 °C – šaltas	1200 aps./min. (1200–400 aps./min)	3 kg	Sintetiniai arba mišrūs audiniai. Vidutiniškai nešvarūs.
Delicates 30 °C 40 °C – šaltas	800 aps./min. (1200–400 aps./min)	2 kg	Gležni audiniai, pavyzdžiui, akrilas, viskozė ir mišrūs. Vidutiniškai sutepti.
Rapid 14min 30 °C	800 aps./min. (800–400 aps./min)	1,5 kg	Mažai sutepti arba vieną kartą naudoti medvilniniai ir sintetiniai audiniai.
Rinse	1200 aps./min. (1200–400 aps./min)	7 kg	Visi audiniai, išskyrus vilną ir labai gležnus audinius. Skalbinių skalavimo ir gręžimo programa. Numatytasis gręžimo greitis taikomas su medvilnės skalbimo programomis. Gręžimo greitį sumažinkite atsižvelgdami į skalbinių rūšį. Jeigu norite pridėti skalavimo ciklą (-ų), nustatykite papildomo skalavimo („Extra Rinse“) parinktį. Jei pasirenkamas mažas gręžimo greitis, prietaisas skalauja švelniai, o gręžia trumpai.
Spin/Drain	1200 aps./min. (1200–400 aps./min)	7 kg	Visi audiniai, išskyrus vilną ir labai gležnus audinius. Skalbinių gręžimas ir vandens išpylimas iš būgno.
Anti-Allergy 60 °C	1200 aps./min. (1200–400 aps./min)	7 kg	Balti medvilniniai skalbiniai. Ši programa su garais padeda pašalinti mikrobus ir bakterijas. PATVIRTINTA: Balti medvilniniai skalbiniai. Ši programa pašalina daugiau nei 99,99 % bakterijų ir virusų*. Tai taip pat užtikrina tinkamą alergenų kiekio sumažinimą. * Ištirta dėl Staphylococcus aureus, Enterococcus faecium, Candida albicans, Pseudomonas aeruginosa ir MS2 bakteriofago išorinių bandymų, kuriuos 2021 m. atliko „Swissatest Testmaterialien AG“ (bandymų ataskaitos Nr. 202120117), metu.
Duvet 30 °C 60 °C – šaltas	800 aps./min. (800–400 aps./min)	2 kg	Vienas sintetinis užklotas, drabužiai su paminkštinimu, pūkinės antklodės, pūkinės striukės ir pan.
Silk 30 °C	800 aps./min. (800–400 aps./min)	0,5 kg	Speciali programa šilkiniams ir mišriems sintetiniams skalbiniams.
Wool 40 °C 40 °C – šaltas	1200 aps./min. (1200–400 aps./min)	1,5 kg	Skalbimo mašinoje skalbiama vilna, rankomis skalbiama vilna ir kiti audiniai su „rankų skalbimo“ simboliu **2)**
Sport 30 °C 40 °C – šaltas	1200 aps./min. (1200–400 aps./min)	3 kg	Sintetiniai sporto drabužiai. Ši programa yra skirta švelniam šiuolaikiškų lauko sportinių drabužių skalbimui ir ji taip pat tinka drabužių, skirtų sporto klubui, dviračių sportui ar bėgiojimui, ir panašių drabužių skalbimui.

Programa Numatytoji temperatūra Temperatūros diapazonas	Gręžimo greičio atskaita Gręžimo greičio intervalas	Didžiausias kiekis	Programos aprašymas (Skalbinių rūšis ir sutepimo lygis)
Outdoor 30 °C 40 °C – šaltas	1200 aps./min. (1200–400 aps./min)	2 kg **3)** 1 kg **4)**	Speciali programa, skirta džinsiniams drabužiams švelniai skalbti, kad mažiau išbluktų spalva ir neatsirastų žymių. Siekiant aukštesnės skalbimo kokybės, rekomenduojame skalbti mažesnį skalbinių kiekį.
Denim 30 °C 40 °C – šaltas	800 aps./min. (1200–400 aps./min)	2 kg	Speciali programa, skirta džinsiniams drabužiams švelniai skalbti, kad mažiau išbluktų spalva ir neatsirastų žymių. Siekiant aukštesnės skalbimo kokybės, rekomenduojame skalbti mažesnį skalbinių kiekį.

1) Pagal Komisijos reglamentą (ES) 2019/2023 ir visus naujus susijusius standartus bendradarbiaujančiose rinkose: JK Reglamentas dėl su energija susijusių gaminių ekologinio projektavimo ir informacijos apie energiją; Ukrainos dekretas Nr. 834/2023, AS/NZS2040 ir AS/NZS6400. Šią 40 °C programą galima naudoti įprastai suteptiiems medvilniniams skalbiniams, kuriuos leidžiama skalbti kartu 40 °C ar 60 °C temperatūros vandenyje.

Informacija apie pasiekiamą skalbinių temperatūrą, programos trukmę ir kitus duomenis pateikta skyriuje „Sąnaudų vertės“.
Energijos sąnaudų atžvilgiu veiksmingiausios programos paprastai yra tos, kurioms naudojama žemesnė temperatūra ir kurių trukmė ilgesnė.

2) . Šio ciklo metu būgnas sukasi lėtai, kad skalbimas būtų švelnus. Gali atrodyti, kad būgnas nesuka arba sukasi netinkamai, tačiau tai yra įprasta šiai programai.

3) Skalbimo programa.

4) Skalbimo programa ir apsaugos nuo vandens savybių atkūrimo fazė.

Programos parinkčių suderinamumas

Programa	PARINKTYS Spin				Pamirkymas 1)	Dėmių šalinimas 2)	Papildomas skalavimas	Ypač švelnus	Lengvas lyginimas	Atidėtas paleidimas	Laiko valdymas
Eco 40-60	■		■							■	
Cottons	■	■	■	■	■	■	■	■	■	■	■
Synthetics	■	■	■	■	■	■	■	■	■	■	■
Delicates	■	■	■	■			■	■		■	
Rapid 14min	■	■	■							■	

Programa	PARINKTYS Spin				Pamirkymas 1)	Dėmių šalinimas 2)	Papildomas skalavimas	Ypač švelnus	Lengvas lyginimas	Atidėtas paleidimas	Laiko valdymas
Rinse	■	■	■				■			■	
Spin/Drain	■	■								■	
Anti-Allergy	■	■	■		■	■	■	■		■	
Duvet	■	■						■		■	
Silk	■	■								■	
Wool	■	■	■							■	
Sport	■	■	■		■		■			■	
Outdoor	■	■	■				■			■	
Denim	■	■	■	■		■	■	■	■	■	

1) Pamirkymas ir Dėmių šalinimas negalima pasirinkti kartu.

2) Šios parinkties negalima pasirinkus žemesnę nei 40 °C temperatūrą.

Skalbimo programas atitinkančios skalbimo priemonės

Programa	Universalūs milteliai 1)	Universali skysta skalbimo priemonė	Skysta skalbimo priemonė spalvotiems skalbiniams	Gležni vilnoniai skalbiniai	Speciali
Eco 40-60	▲	▲	▲	--	--
Cottons	▲	▲	▲	--	--
Synthetics	▲	▲	▲	--	--
Delicates	--	--	--	▲	▲
Rapid 14min	--	▲	▲	--	--
Anti-Allergy	▲	▲	--	--	▲

Programa	Universalūs milteliai 1)	Universali skysta skalbimo priemonė	Skysta skalbimo priemonė spalvotiems skalbiniams	Gležni vilnoniai skalbiniai	Speciali
Duvet	--	--	--	▲	▲
Silk	--	--	--	▲	▲
Wool	--	--	--	▲	▲
Sport	--	▲	▲	--	▲
Outdoor	--	--	--	▲	▲
Denim	--	--	▲	▲	▲

1) Skalbiant aukštesnėje nei 60 °C temperatūroje rekomenduojama naudoti skalbimo miltelius.

-- = Nerekomenduojama ▲ = Rekomenduojama

8.2 Woolmark Premium Wool Care - Mėlynas



Bendrovė „The Woolmark Company“ išbandė ir patvirtino šios skalbyklės vilnos skalbimo ciklo tinkamumą vilnoniams gaminiams, kurių etiketėse nurodyta „skalbti rankomis“, jei laikomasi gaminio etiketėje ir šios skalbyklės gamintojo instrukcijoje pateiktų nurodymų. M1145

9. NUSTATYMAI

9.1 Garsiniai signalai

Šiame prietaise suveikia skirtingi garso signalai, kai:

- Įjungiate arba išjungiate prietaisą (išskirtinis trumpas signalas).
- Paliečiate mygtukus (paspaudimo garsas).
- Netinkamai pasirenkate (3 trumpi signalai).
- Programa baigta (maždaug 1 minutės trukmės garsų seka).
- Sugenda prietaisas (maždaug 5 minučių trukmės trumpų garsų seka).

Jei norite **išjungti / įjungti** skalbimo programos pabaigos garso signalus, maždaug 2 sekundes palaikykite palietę mygtukus ir . Ekrane matysite On/Off

Jei garso signalus išjungsite, prietaiso gedimo atveju jie vis tiek veiks.

9.2 Vaikų užraktas

Naudodamiesi šia funkcija apsaugosite prietaisą nuo vaikų.

Norėdami **įjungti arba išjungti** šią parinktį, palaikykite nuspaudę mygtuką, kol ekrane įsijungs arba išsijungs .

Prietaise ši parinktis bus numatytoji ir jį išjungus.

Apsaugos nuo vaikų užrakto funkcija gali būti negalima kelias sekundes nuo prietaiso įjungimo.

9.3 Veikimo valandų skaitiklis

Bendrą prietaiso veikimo laiką valandomis galima pamatyti įjungus prietaisą. Šis skaitiklis skaičiuoja ciklų veikimo laiką (tačiau neskaičiuojamos pauzės ar atidėto paleidimo laikai). Jei norite pamatyti šią reikšmę, atlikite toliau nurodytus veiksmus.

1. Įjunkite prietaisą paspaudę mygtuką Įjungti / išjungti ⏻
2. Programų pasirinkimo rankenėle pasirinkite bet kurią programą.
3. Paspauskite ir keletą sekundžių palaikykite nuspaudę ir mygtukus (per 10 sekundžių po įjungimo. Praėjus 10 sekundžių, šis mygtukų derinys įjungia ir išjungia garsinius signalus).
4. Po 3 sekundžių ekrane matysite, kiek valandų prietaisas jau veikė, pvz., jei prietaisas veikė 1276 valandas, ekrane iš pradžių 2 sekundes matysite užrašą Hr, tada 2 sekundes skaičių 12 (tūkstančius ir šimtus), o pabaigoje 76 (dešimtis ir vienetus).

ⓘ

Jei parodyti skaitiklio reikšmės nepavyktų (dėl netinkamai pasirinkto laiko, programos ar mygtukų derinio), išjunkite prietaisą ir pabandykite dar kartą.

9.4 Gamyklos nuostatos

Ši funkcija leidžia atkurti numatytąsias gamyklines parinktis. Jei norite **įjungti** šią funkciją, atlikite šiuos veiksmus:

1. Įjunkite prietaisą paspaudę mygtuką Įjungti / išjungti ⏻
2. Programų pasirinkimo rankenėle pasirinkite bet kurią programą.
3. Paspauskite ir keletą sekundžių palaikykite nuspaudę ir mygtukus (per 10 sekundžių po įjungimo. Praėjus 10 sekundžių, šis mygtukų derinys įjungia ir išjungia garsinius signalus).
4. Ekrane maždaug 5 sekundes matysite **– – –**.

ⓘ

Jei parodyti skaitiklio reikšmės nepavyktų (dėl netinkamai pasirinkto laiko, programos ar mygtukų derinio), išjunkite prietaisą ir pabandykite dar kartą.

10. KASDIENIS NAUDOJIMAS

⚠ **ĮSPĖJIMAS!**

Žr. saugos skyrius.

10.1 Prietaiso įjungimas

1. Įjunkite maitinimo laido kištuką į elektros lizdą.
2. Atsukite vandens čiaupą.
3. Norėdami įjungti prietaisą, paspauskite mygtuką Įjungti / išjungti .

Girdimas trumpas signalas.

10.2 Skalbinių įdėjimas

1. Atidarykite prietaiso dangtį.

2. Paspauskite mygtuką **A**.

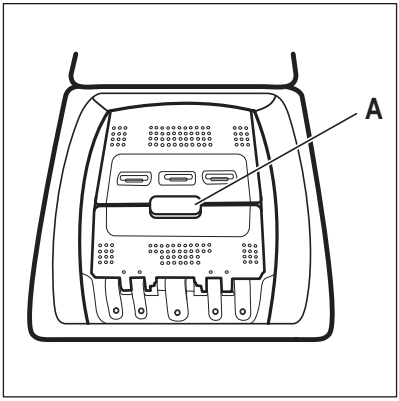

Būgnas atsidarys automatiškai.

3. Skalbinius į būgną dėkite po vieną.
4. Pakratykite skalbinius prieš dėdami į prietaisą.
5. Uždarykite būgną ir dangtį.

⚠ DĖMESIO

- Nepridėkite į būgną pernelyg daug skalbinių.
- Patikrinkite, ar būgnas / dangtis neprispaudė skalbinių ir tinkamai užsidarė.
- Jei skalbsite alyva ar tepalu stipriai suteptus drabužius, galite pažeisti prietaiso gumines dalis.

10.3 Skalbimo priemonės skyreliai. Skalbimo priemonių ir priedų naudojimas

1. Pasiruoškite reikiamas skalbimo priemonės ir audinių minkštiklio dozes.
2. Įberkite skalbimo priemonę ir audinių minkštiklį į atitinkamus skyrius.

ⓘ

Visuomet vadovaukitės nurodymais, pateiktais ant skalbimo priemonių pakuočių.

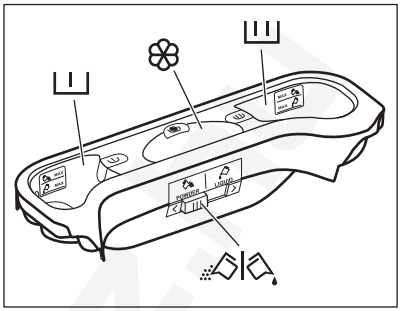

I	Skalbimo priemonės skyrius pirminiam plovimo ciklui. Žymė MAX nurodo didžiausią leistiną skalbimo priemonės (miltelių arba skysčio) kiekį. Jei pasirenkate dėmių šalinimo programą, įberkite arba įpilkite skalbimo priemonės.
II	Skalbimo priemonės skyrelis skalbimo ciklui. Žymė MAX nurodo didžiausią leistiną skalbimo priemonės (miltelių arba skysčio) kiekį.
❀	Skystų priedų (audinių kondicionieriaus, krakmolo) skyrelis. Žymė M nurodo didžiausią leistiną skystų priedų kiekį.
	Sklendė skalbimo milteliams arba skystoms priemonėms.

10.4 Skysta skalbimo priemonė arba skalbiamieji milteliai

1

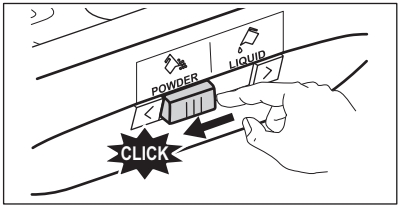

2

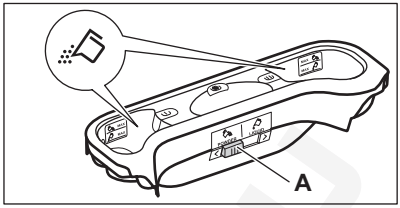

3

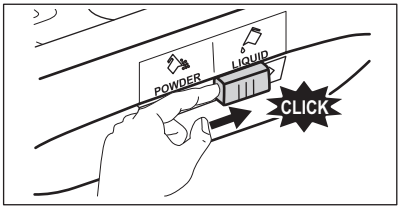

4

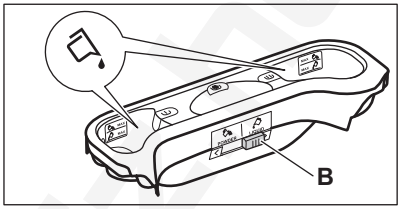

- Padėtis **A** milteliams (gamyklinis nustatymas).
- Padėtis **B** skystai priemonei.

Jei naudojate skystą priemonę:
- nenaudokite gelinių arba tirštų skalbiklių;
- nepilkite daugiau nei nurodytas didžiausias lygis.
- nenaudokite atidėto paleidimo funkcijos.

10.5 Programos nustatymas

1. Pasukite programų pasirinkimo ratuką, kad pasirinktumėte norimą skalbimo programą.

Mirksi šio mygtuko Pradžia / pristabdymas ⏵⏸ indikatorius.

Ekrane rodoma orientacinė programos trukmė.

2. Norėdami pakeisti temperatūros ir (arba) gręžimo greičio nuostatą, palieskite atitinkamus mygtukus.
3. Jeigu norite, nustatykite vieną arba daugiau parinkčių, palietę atitinkamus mygtukus. Ekrane įsijungs susiję indikatoriai ir atitinkamai pasikeis pateikiama informacija.

Jeigu pasirinkimas **negalimas**, skambės garso signalas ir ekrane bus rodoma – – –.

10.6 Papildoma informacija apie kasdienį naudojimą

SensiCare System skalbinių kiekio nustatymas

SensiCare System automatiškai koreguoja programos trukmę pagal skalbinių kiekį būgne, kad per trumpą laiką pasiektumėte puikių skalbimo rezultatų. Prietaisas per 30 sekundžių nustatys skalbinių kiekį. Programose, kuriose galima naudoti Laiko valdymas, šiuo etapu ekrane rodoma paprasta animacija. Būgnas šiek tiek pasisuks. Nustačius skalbinių svorį, **jei būgnas yra perkrautas**, ekrane mirksi indikatorius **MAX**. Galite pristabdyti prietaisą ir išimti perteklinius drabužius. Jeigu ne, plovimo programa vis tiek bus paleista. Maždaug po 20 min programos trukmė gali pasikeisti priklausomai nuo to, kiek vandens sugeria skalbiniai. SensiCare System trumpųjų ciklų programose neveikia.

Programos paleidimas

Palieskite ▷‖ mygtuką, kad paleistumėte programą. Atitinkamas indikatorius nustos mirksėti ir švies nuolat. Dangtelis užsirakins ir programa prasidės. Ekrane rodomas indikatorius ⊶▯.

Atidėtas programos paleidimas

1. Palieskite ⏲ mygtuką tiek kartų, kol ekrane pamatysite pageidaujamą atidėto paleidimo laiką.

2. Palieskite ▷‖ mygtuką. Prietaiso dangtis užrakinamas ir paleidžiama atidėto paleidimo atgalinė laiko atskaita. Pasibaigus pasirinktam laikui programa pasileis automatiškai.

Programos sustabdymas ir nustatymų keitimas.

1. Kai programa vykdoma, galite keisti tik kelias parinktis. Palieskite ▷‖ mygtuką.

2. Pakeiskite parinktį. Ekrane pateikiama informacija atitinkamai pasikeičia.

3. Dar kartą palieskite ▷‖. Skalbimo programa veiks toliau.

Paleistos programos atšaukimas

- Norėdami atšaukti programą ir išjungti prietaisą, paspauskite ⏻ mygtuką. Norėdami vėl įjungti prietaisą, dar kartą paspauskite.
- Pasukite rankenėlę į padėtį „Atkurti“ ir įjunkite prietaisą • . Palaukite 2 sekundes. Dabar galite pasirinkti naują skalbimo programą.

Programos pabaiga

- Prietaisas išsijungia automatiškai. Ekrane pasirodys 0:00. Suveikia garsinis signalas (jeigu įjungtas).
- Išsijungs ▷‖ mygtuko indikatorius. Išsijungia dangčio užrakto ⊶▯ indikatorius ir dangtis atrakinamas.
- Norėdami išjungti prietaisą, paspauskite ir keletą sekundžių palaikykite nuspaudę mygtuką ⏻. Laikykite dangtį ir skalbiklio dozatorių šiek tiek pravertus, kad neatsirastų pelėsio ir kvapų.

Vandens išleidimas pasibaigus ciklui

Jeigu pasirinkote programą arba parinktį, kuri neišleidžia paskutinio skalavimo vandens, nepamirškite jo išleisti:

- Palieskite ◎ mygtuką, kad sumažintumėte prietaiso rekomenduojamą skalbinių gręžimo greitį
- Paspauskite ▷‖.
- Dangtį galėsite atidaryti baigus veikti programai ir išsijungus užrakinto dangčio indikatoriui ⊶▯.
- ⏻ prietaisui išjungti.

Budėjimo funkcija

Budėjimo funkcija automatiškai išjungs prietaisą, kad be reikalo neeikvotumėte energijos.

11. VALYMAS IR PRIEŽIŪRA

⚠ **ĮSPĖJIMAS!**

Žr. saugos skyrius.

11.1 Reguliaraus valymo grafikas

Reguliariai valykite prietaisą, kad juo galėtumėte ilgiau naudotis.

Po kiekvieno ciklo palikite dangtį ir būgno dureles šiek tiek pravirus, kad prietaiso vidus vėdintųsi ir neatsirastų pelėsis ar blogas kvapas.

Jeigu prietaisu ilgesnį laiką nesinaudosite, užsukite vandens čiaupą ir atjunkite prietaisą nuo maitinimo tinklo.

Orientacinis profilaktinio valymo tvarkaraštis:

Kalkių nuosėdų šalinimas	Du kartus per metus
Profilaktinis skalbimo ciklas	Vieną kartą per mėnesį
Valyti dangčio sandarinimo gumą	Kas du mėnesius

Valyti būgną	Kas du mėnesius
Valyti skalbimo priemonės dalytuvą	Kas du mėnesius
Valyti išleidimo siurblio filtrą	Du kartus per metus
Valyti vandens tiekimo žarną ir vožtuvo filtrą	Du kartus per metus

Šiuose paragrafuose paaiškinama, kaip turėtumėte valyti kiekvieną dalį.

11.2 Pašalinių daiktų išėmimas

ⓘ

Prieš vykdydami ciklą, įsitikinkite, kad kišenės būtų tuščios, o visi laisvi elementai surišti.

Išimkite visus pašalinius daiktus (pavyzdžiui, metalines sąvaržėles, sagas, monetas ir pan.), kuriuos galite rasti filtruose ir būgne. Žr. „Būgno valymas“, „Vandens išleidimo siurblio valymas“ ir „Vandens įleidimo žarnos ir vožtuvo filtro valymas“. Atsargiai elkitės su užuolaidomis. Nuimkite kabliukus ir sudėkite užuolaidas į skalbimo maišelį arba pagalvės užvalkalą. Jeigu reikia, kreipkitės į įgaliotąjį techninės priežiūros centrą.

11.3 Valymas iš išorės

Prietaisą valykite tik švelniu muilu ir šiltu vandeniu. Kruopščiai nusausinkite visus paviršius. Nenaudokite šveitimo kempinių arba bet kokios braižančios medžiagos.

⚠ **DĖMESIO**

Valymui nenaudokite alkoholio, tirpiklių arba cheminių priemonių.

⚠ **DĖMESIO**

Nevalykite metalinių paviršių chloro pagrindo plovikliu.

11.4 Kalkių nuosėdų šalinimas

ⓘ

Jei jūsų buitinis vanduo yra vidutiniškai kietas arba kietas, rekomenduojame naudoti skalbimo mašinoms skirtą vandens minkštinimo priemonę.

Reguliariai tikrinkite, ar būgne nėra kalkių nuosėdų.

Įprastose skalbimo priemonėse jau yra vandens minkštinimo medžiagų, bet mes rekomenduojame kartais paleisti tuščio būgno su kalkių nuosėdų šalinimo priemone ciklą.

ⓘ

Visuomet vadovaukitės nurodymais, pateiktais ant šios priemonės pakuotės.

11.5 Profilaktinis skalbimo ciklas

Dėl kartotinio ir ilgalaikio žemos temperatūros programų naudojimo gali susidaryti skalbimo priemonių nuosėdų, likti pūkų, būgno viduje pradėti augti bakterijos. Dėl to gali atsirasti blogas kvapas ir pelėsis. Norėdami pašalinti šias nuosėdas ir išvalyti prietaiso vidų, reguliariai atlikite techninės priežiūros skalbimo ciklą (bent kartą per mėnesį):

ⓘ

Žr. paragrafą „Būgno valymas“.

11.6 Būgno valymas

Reguliariai tikrinkite būgną, kad nesusidarytų nepageidaujamų nuosėdų.

Rūdžių nuosėdų ant būgno gali atsirasti dėl rūdijančių svetimkūnių, kurių yra geležingame vandentiekio vandenyje

Išvalykite būgną nerūdijančiajam plienui valyti skirtais specialiais valikliais.

ⓘ

Visuomet vadovaukitės nurodymais, pateiktais ant šios priemonės pakuotės. Nevalykite būgno rūgštiniais kalkių šalinimo gaminiais, šveičiamosiomis priemonėmis su chloru arba plieniniais šveitikliais.

Kruopštus valymas:

1. Išimkite visus skalbinius iš būgno.
2. Paleiskite Cottons programą su aukščiausia temperatūra.
3. Į tuščią būgną įdėkite nedidelį kiekį skalbiamųjų miltelių, kad išplautumėte likučius.

ⓘ

Kartais skalbimo ciklo pabaigoje ekrane gali būti rodoma piktograma ⁘: tai yra rekomendacija atlikti būgno valymą. Atlikus būgno valymą, piktograma išnyksta.

11.7 Dangčio sandariklis

Reguliariai tikrinkite tarpiklį ir pašalinkite iš vidinės dalies bet kokius daiktus. Valykite jį, kai reikia, naudodami kreminę valymo priemonę su amoniaku, nebraižydami sandariklio paviršiaus.

ⓘ

Visuomet vadovaukitės nurodymais, pateiktais ant šios priemonės pakuotės.

11.8 Skalbimo priemonės dalytuvo valymas

Norėdami išvengti galimo išdžiūvusio skalbiklio arba audinių minkštiklio nuosėdų susidarymo skalbimo priemonių dalytuve, kas du mėnesius atlikite šią valymo procedūrą, kaip paaiškinta šiose schemose.

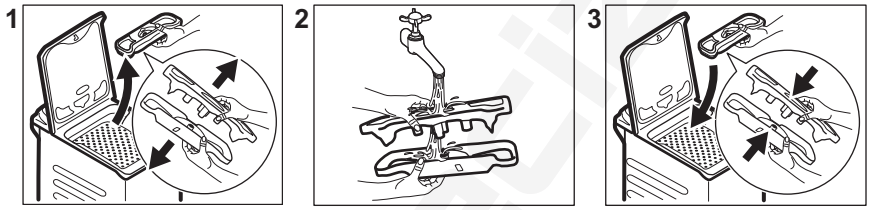

11.9 Išleidimo siurblio filtro valymas

Reguliariai tikrinkite vandens išleidimo siurblio filtrą ir įsitikinkite, kad jis švarus.

- Ištraukite elektros laido kištuką iš sieninio lizdo.
- Nevalykite siurblio, jeigu prietaise esantis vanduo yra karštas. Palaukite, kol vanduo atvės.
- Nebandykite išimti filtro, kol prietaisas veikia.
- Lėtai ir švelniai atsukite filtrą, kol vanduo nustos tekėti. Išleidę vandenį filtrą galite atsukti iki galo.

Išvalykite vandens išleidimo siurblį, jei:

- Iš prietaiso neišbėga vanduo.
- Būgnas nesisuka.
- Dėl užstrigusios drenažo plūdės prietaisas skleidžia neįprastą triukšmą.
- Ekrane rodomas įspėjamasis kodas E20.

Siurblio filtrą valykite taip, kaip nurodyta tolesnėse schemose.

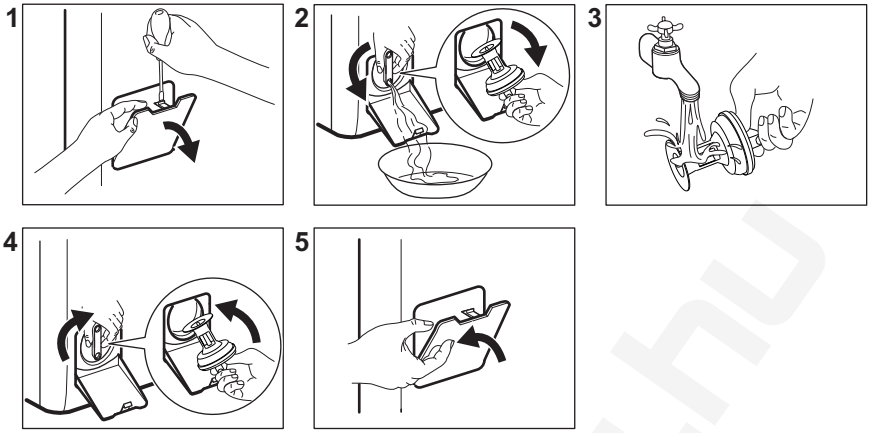

Visada laikykite šluostę šalia, kad išimant filtrą būtų galima išvalyti išsiliejusį vandenį.

11.10 Vandens tiekimo žarnos ir vožtuvo filtro valymas

Du kartus per metus rekomenduojama valyti abu vandens padavimo žarnos ir vožtuvo filtrus, kad būtų pašalintos per laiką susikaupusios nuosėdos. Filtrus valykite taip, kaip nurodyta tolesnėse schemose.

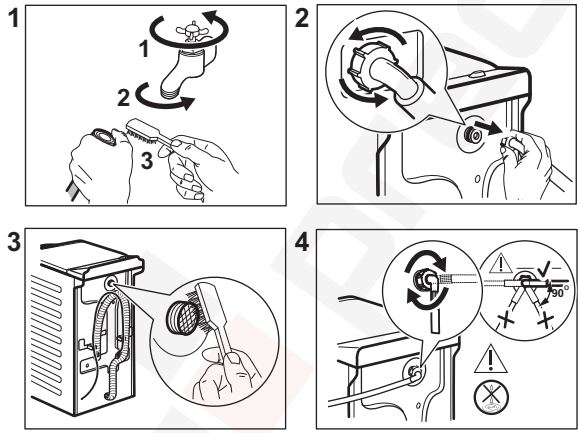

11.11 Avarinis vandens išleidimas

Jeigu prietaisas negali išleisti vandens, atlikite tą patį procesą, aprašytą paragrafe „Vandens išleidimo siurblio filtro valymas“. Jei reikia, išvalykite siurblį.

Išleidę vandenį avariniu būdu, privalote vėl įjungti vandens išleidimo sistemą:

1. Į pagrindinį skalbimo priemonių stalčiaus skyrių įpilkite 2 litrus vandens.
2. Paleiskite programą, kad išleistumėte vandenį.

11.12 Apsauga nuo užšalimo

Jeigu prietaisas įrengtas tokioje vietoje, kur temperatūra gali nukristi apie 0 °C ir žemiau,

išleiskite vandens įleidimo žarnoje ir vandens išleidimo siurblyje likusį vandenį.

1. Ištraukite elektros laido kištuką iš elektros lizdo.
2. Užsukite vandens čiaupą.
3. Įdėkite abu vandens įleidimo žarnos galus į indą ir palaukite, kol vanduo ištekės iš žarnos.
4. Išvalykite vandens išleidimo siurblį. Žr. skyrių, kaip išleisti vandenį avariniu būdu.
5. Kai vandens išleidimo siurblys tuščias, vėl prijunkite vandens įleidimo žarną.

⚠ ĮSPĖJIMAS!

Jeigu vėl norėsite naudoti prietaisą, įsitikinkite, kad aplinkos temperatūra būtų aukštesnė nei 0 °C.
Gamintojas neatsako už žalą, padarytą dėl žemos temperatūros.

12. SĄNAUDŲ VERTĖS

12.1 Komentaras

ⓘ

Kartu su prietaisu pateiktas energijos duomenų lipdukas su QR kodu, kuris yra nuoroda į ES EPREL duomenų bazėje saugomą informaciją apie prietaiso eksploatacines charakteristikas. Išsaugokite energijos duomenų lentelę kartu su naudotojo vadovu ir visais kitais su šiuo prietaisu tiekiamais dokumentais.
Tą pačią informaciją kaip ir techninių duomenų lentelėje taip pat galite rasti EPREL puslapyje **https://eprel.ec.europa.eu**, kur turėsite nurodyti prietaiso modelio pavadinimą ir gaminio numerį.

ⓘ

Vertės ir programos trukmė gali skirtis, atsižvelgiant į skirtingas sąlygas (pvz., kambario temperatūrą, vandens temperatūrą ir slėgį, skalbinių kiekį ir rūšį, maitinimo įtampą) ir taip pat, jei pakeisite programos numatytąją parinktį.

12.2 Pagal Komisijos reglamentą (ES) 2019/2023 ir visus naujus papildomus standartus, taikomus bendradarbiaujančiose rinkose (*)

Eco 40-60 programa	kg	kWh	Litrai	hh:mm	% 1)	°C	aps./min.2)
Pilna įkrova	7	0.860	53.0	3:25	53.00	46	1151
Pusė įkrovos	3,5	0.275	44.0	2:40	53.00	25	1151
Ketvirtis įkrovos	2	0.260	36.0	2:40	55.00	23	1151

1) Likutinė drėgmė pasibaigus gręžimo fazei. Kuo didesnis gręžimo greitis, tuo didesnis triukšmas ir mažesnė likutinė drėgmė.

2) Maksimalus gręžimo greitis.

12.3 Įprastos programos

ⓘ
Šios vertės yra tik orientacinio pobūdžio.

Programa	kg	kWh	Litrai	hh:mm	% 1)	°C	aps./ min.2)
Cottons3) 90 °C	7	2.50	90.0	4:10	53.00	85	1200
Cottons 60 °C	7	1.65	90.0	3:50	53.00	55	1200
Cottons 20°4) 20 °C	7	0.30	90.0	2:50	53.00	20	1200
Synthetics 40 °C	3	0.55	50.0	2:10	35.00	40	1200
Delicates5) 30 °C	2	0.35	50.0	1:00	35.00	30	1200
Wool 30 °C	1,5	0.20	45.0	1:10	30.00	30	1200

(*) JK Reglamentas dėl su energija susijusių gaminių ekologinio projektavimo ir informacijos apie energiją; Ukrainos dekretas Nr. 834/2023; AS/NZS2040 ir AS/NZS6400
Temperatūros ir apkrovos nustatomos automatiškai ir gali būti nematomos visų modelių atveju.

1) Likutinė drėgmė pasibaigus gręžimo fazei. Kuo didesnis gręžimo greitis, tuo didesnis triukšmas ir mažesnė likutinė drėgmė.

2) Gręžimo greičio indikatorius.

3) Tinka skalbti labai nešvarius tekstilės gaminius.

4) Tinka skalbti nestipriai suteptus medvilninius, sintetinius ir maišytus audinius.

5) Skalbimo ciklas truks tiek pat, kiek ir nestipriai suteptų skalbinių ciklas.

Išjungta (W)	Budėjimas (W)	Atidėtas paleidimas (W)
0,50	0,50	4,00

Ilgiausias laikas iki išjungimo / budėjimo režimo yra 15 minučių.

13. SPARTUSIS VADOVAS

13.1 Kasdienis naudojimas

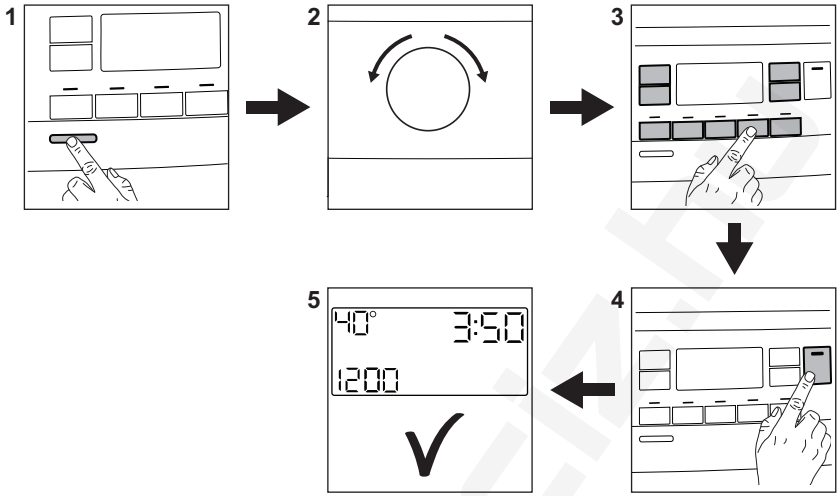

Maitinimo laido kištuką įjunkite į tinklo lizdą.

Atsukite vandens čiaupą.

Įdėkite skalbinius.

Įpilkite skalbimo ir kitų priemonių į atitinkamus skalbimo priemonių skyrelius.

1. Norėdami įjungti prietaisą, paspauskite **Įjungti / išjungti** ⏻ mygtuką.
2. Pasukite programų ratuką, kad pasirinktumėte programą.
3. Pasirinkite pageidaujamas parinktis paliesdami atitinkamus jutiklinius mygtukus.
4. Norėdami paleisti programą, palieskite **Pradžia / pristabdymas** ▷‖ mygtuką.
5. Prietaisas pradeda veikti.

Pasibaigus programai išimkite skalbinius iš būgno.

Norėdami išjungti prietaisą, paspauskite **Įjungti / išjungti** ⏻ mygtuką.

13.2 Valymas ir priežiūra

Reguliariai valykite prietaisą, kad juo galėtumėte naudotis ilgiau.

Po kiekvieno ciklo palikite dangtį šiek tiek pravirą, kad prietaiso vidus vėdintųsi ir neatsirastų pelėsis ar blogas kvapas.

Jeigu prietaisu ilgesnį laiką nesinaudosite, užsukite vandens čiaupą ir atjunkite prietaisą nuo maitinimo tinklo. Po to taip pat rekomenduojame nuvalyti visas dalis.

Kalkių nuosėdų šalinimas	Du kartus per metus
Profilaktinis skalbimo ciklas	Vieną kartą per mėnesį
Valyti dangčio sandarinimo gumą	Kas du mėnesius
Valyti būgną	Kas du mėnesius
Valyti skalbimo priemonės dalytuvą	Kas du mėnesius
Valyti išleidimo siurblio filtrą	Du kartus per metus
Valyti vandens tiekimo žarną ir vožtuvo filtrą	Du kartus per metus

Pasirūpinkite, kad plastikinės dalys nuolat būtų švarios, ypač srityse aplink skalbimo priemonės stalčių, ir kaskart išvalykite

išsipylusias priemones. Reguliariai tikrinkite, ar būgne nėra kalkių nuosėdų. Rekomenduojame retkarčiais paleisti ciklą tuščiu būgnu, naudojant kalkių šalinimo priemone.

Šiuose paragrafuose paaiškinama, kaip turėtumėte valyti kiekvieną dalį.

Pašalinių daiktų išėmimas

ⓘ

Prieš vykdydami ciklą, įsitikinkite, kad kišenės būtų tuščios, o visi laisvi elementai surišti.

Išimkite visus pašalinius daiktus (pavyzdžiui, metalines sąvaržėles, sagas, monetas ir pan.), kuriuos galite rasti filtruose ir būgne. Jeigu reikia, kreipkitės į įgaliotąjį techninės priežiūros centrą.

Išleidimo siurblio filtro valymas

Reguliariai valykite filtrą, ypač jei ekrane rodomas įspėjamasis kodas E20.

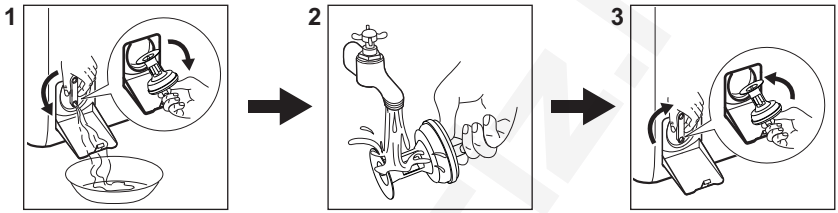

13.3 Programos

Programos	Skalbinių svoris	Gaminio aprašymas
Eco 40-60 **1)**	7 kg	Balta ir neblunkanti spalvota medvilnė. Vidutiniškai sutepti skalbiniai. Energijos sąnaudos sumažėja, o skalbimo programos trukmė pailgėja, taip užtikrinami geri skalbimo rezultatai.
Cottons	7 kg	Balta ir spalvota medvilnė. Vidutiniškai ir labai sutepti.
Synthetics	3 kg	Sintetiniai arba mišrūs audiniai. Vidutiniškai nešvarūs.
Delicates	2 kg	Gležni audiniai, pavyzdžiui, akrilas, viskozė, poliesteris.
Rapid 14min	1,5 kg	Mažai sutepti arba vieną kartą naudoti medvilniniai ir sintetiniai audiniai.
Rinse	7 kg	Visi audiniai, išskyrus vilną ir labai gležnus audinius. Skalavimo ir gręžimo programa.
Spin/Drain	7 kg	Visi audiniai, išskyrus vilną ir labai gležnus audinius. Skalbinių gręžimas ir vandens išpylimas iš būgno.
Anti-Allergy	7 kg	Balti medvilniniai skalbiniai. Ši programa pašalina daugiau nei 99,99 % bakterijų ir virusų. Ji taip pat užtikrina alergizuojančių dalelių kiekio sumažinimą. **2)**
Duvet	2 kg	Viena sintetinė antklodė, paklodė, užtiesalas.
Silk	0,5 kg	Speciali programa šilkiniams ir mišriems sintetiniams skalbiniams.

Programos	Skalbinių svoris	Gaminio aprašymas
Wool	1,5 kg	Skalbyklėje ar rankomis skalbiami vilnoniai ir gležni audiniai.
Sport	3 kg	Mišraus audinio sportiniai drabužiai. Mažai sutepti arba tik atnaujinami skalbiniai.
Outdoor	2 kg[3)] 1 kg[4)]	Šiuolaikiški sportiniai lauko drabužiai.
Denim	2 kg	Džinsai ir džinsiniai audiniai.

[1)] **Pagal Komisijos reglamentą (ES) 2019/2023 ir visus naujus susijusius standartus bendradarbiaujančiose rinkose:** JK Reglamentas dėl su energija susijusių gaminių ekologinio projektavimo ir informacijos apie energiją; Ukrainos dekretas Nr. 834/2023, AS/NZS2040 ir AS/NZS6400. Šią 40 °C programą galima naudoti įprastai sutepti tiems medvilniniams skalbiniams, kuriuos leidžiama skalbti kartu 40 °C ar 60 °C temperatūros vandenyje.

Informacija apie pasiekiamą skalbinių temperatūrą, programos trukmę ir kitus duomenis pateikta skyriuje „Sąnaudų vertės“.
Energijos sąnaudų atžvilgiu veiksmingiausios programos paprastai yra tos, kurioms naudojama žemesnė temperatūra ir kurių trukmė ilgesnė.

[2)] Išbandyta su: „Staphylococcus aureus“, „Enterococcus faecium“, „Candida albicans“, „Pseudomonas aeruginosa“ ir „MS2 Bacteriophage“; bandymus 2021 m. atliko nepriklausoma laboratorija „Swissatest Testmaterialien AG“ (bandymų ataskaitos Nr. 202120117).

[3)] Skalbimo programa.

[4)] Skalbimo programa ir apsaugos nuo vandens savybių atkūrimo fazė.

Prietaiso prikrovimas iki **maksimalaus pajėgumo, nurodyto kiekvienai programai,** **padeda sumažinti energijos ir vandens sąnaudas**.

Skalbimo programas atitinkančios skalbimo priemonės

Programa	Universalūs milteliai [1)]	Universali skysta skalbimo priemonė	Skysta skalbimo priemonė spalvotiems skalbiniams	Gležni vilnoniai skalbiniai	Speciali
Eco 40-60	▲	▲	▲	--	--
Cottons	▲	▲	▲	--	--
Synthetics	▲	▲	▲	--	--
Delicates	--	--	--	▲	▲
Rapid 14min	--	▲	▲	--	--
Anti-Allergy	▲	▲	--	--	▲
Duvet	--	--	--	▲	▲

Programa	Universalūs miltteliai [1]	Universali skysta skalbimo priemonė	Skysta skalbimo priemonė spalvotiems skalbiniams	Gležni vilnoniai skalbiniai	Speciali
Silk	--	--	--	▲	▲
Wool	--	--	--	▲	▲
Sport	--	▲	▲	--	▲
Outdoor	--	--	--	▲	▲
Denim	--	--	▲	▲	▲

1) Skalbiant aukštesnėje nei 60 °C temperatūroje rekomenduojama naudoti skalbimo miltelius.

-- = nerekomenduojama
▲ = rekomenduojama

13.4 Skalbimo priemonės rūšis ir kiekis.

- Naudokite tik specialiai skalbyklėms skirtas skalbimo ir kitas priemones: Visų pirma, laikykitės šių bendro pobūdžio taisyklių:
  - skalbimo miltteliai (taip pat tabletės ir vienos dozės ruošiniai) visiems audinių tipams, išskyrus gležnus audinius. Geriau naudokite skalbiamuosius miltelius su balikliu baltiems skalbiniams ir skalbinių dezinfekavimui,
  - skysti skalbikliai (įskaitant vienos dozės skalbiklius), skirti žemos temperatūros programoms (iki 60 °C), visų tipų audiniams arba specialiai tik vilnai.
- Nemaišykite skirtingo tipo skalbimo priemonių.
- Šiais atvejais naudokite mažiau skalbimo priemonės:
  - skalbiate nedidelį kiekį skalbinių;
  - skalbiniai sutepti nestipriai.
  - skalbiant susidaro daug putų.
- Jei naudojate skalbimo tabletes arba kapsules, visada dėkite jas į būgną, o ne į skalbimo priemonės stalčiuką, taip pat laikykitės atitinkamo gamintojo nurodymų.

Nepakankamas skalbimo priemonės kiekis gali lemti:
- netenkinančius skalbimo rezultatus;
- skalbiniai gali papilkėti;
- riebaluotus drabužius;
- pelėsius prietaise.

Per didelis skalbimo priemonės kiekis gali lemti:
- pernelyg didelį putojimą;
- blogesnį skalbimo poveikį;
- nepakankamą skalavimą;
- didesnį poveikį aplinkai.

14. KLAIDŲ KODAI IR GALIMI SUTRIKIMAI

Nepavyksta įjungti prietaiso arba prietaisas netikėtai nustoja veikęs. Iš pradžių pabandykite problemos sprendimą rasti patys (žr. lenteles).

⚠ ĮSPĖJIMAS!

Prieš atlikdami bet kokią patikrą, išjunkite prietaisą.

Problema	Galimas sprendimas
E10 Prietaisas neprisipildo vandeniu.	• Patikrinkite, ar vandens čiaupas atidarytas. • Patikrinkite, ar pakankamas tiekiamo vandens slėgis. Susisiekite su vietine vandens tiekimo kompanija. • Patikrinkite, ar neužsikimšęs vandens čiaupas. • Patikrinkite, ar vandens tiekimo žarna nėra susiraizgiusi, pažeista ar užsilenkusi. • Patikrinkite, ar vandens tiekimo žarna tinkamai prijungta prie įvado. • Patikrinkite, ar neužsikimšę vandens tiekimo žarnos ir vožtuvo filtrai.
E20 Iš prietaiso neišbėga vanduo.	• Patikrinkite, ar neužsikimšo praustuvo čiaupas. • Patikrinkite, ar vandens tiekimo žarna nėra susiraizgiusi ar užsilenkusi. • Patikrinkite, ar neužsikimšęs vandens išleidimo filtras. Jei reikia, išvalykite filtrą. • Patikrinkite, ar vandens išleidimo žarna tinkamai sujungta. • Jei pasirinkote programą be vandens išleidimo, papildomai pridėkite vandens išleidimo fazę. • Jei pasirinksite programą, kuri nesibaigia vandens išleidimu, papildomai pridėkite vandens išleidimo fazę.
E91 Vidinė triktis. Nėra ryšio tarp prietaiso elektroninių elementų.	• Programa nebuvo tinkamai baigta arba prietaisas per anksti išsijungė. Išjunkite ir vėl įjunkite prietaisą. • Jeigu vėl rodomas įspėjamasis kodas, kreipkitės į įgaliotąjį techninės priežiūros centrą.
EA0 Atidarytos arba netinkamai uždarytos prietaiso durelės.	• Patikrinkite, ar tinkamai uždarytos būgno durelės.
EH0 Triktys elektros tiekimo tinkle.	• Palaukite, kol elektros tiekimas stabilizuosis.
EF0 Veikia apsauga nuo vandens nutekėjimo.	• Atjunkite prietaisą nuo elektros tinklo ir uždarykite vandens vožtuvą. Kreipkitės į įgaliotąjį techninės priežiūros centrą.
Jeigu problemos pašalinti nepavyksta, kreipkitės į įgaliotąjį techninės priežiūros centrą. Duomenys, kuriuos būtina pateikti techninės priežiūros centrui, nurodyti techninių duomenų lentelėje.	
*Kai kurie klaidų kodai gali neatsivaizduoti. Galimi pakeitimai neįspėjus.	

Kitų trikčių atveju, galimų sprendimų ieškokite toliau pateiktoje lentelėje.

Galimos triktys	Sprendimas
Programa nepasileidžia.	• Patikrinkite, ar maitinimo laido kištukas prijungtas prie elektros maitinimo tinklo. • Patikrinkite, ar uždaryti prietaiso dangtis ir durelės. • Patikrinkite, ar saugiklio dėžėje esantis saugiklis neperdegė. • Įsitikinkite, kad buvo paliestas Pradžia / pristabdymas ⏵⏸. • Jeigu nustatytas atidėtas paleidimas, atšaukite paleidimo nustatymą arba palaukite, kol bus baigta atgalinė laiko atskaita. • Išjunkite apsaugos nuo vaikų užrakto funkciją, jeigu ji įjungta. • Patikrinkite tinkamai pasukta programų pasirinkimo rankenėlė.
Prietaisas prisipildo vandeniu, o tada vanduo iš karto išteka.	• Patikrinkite, ar vandens išleidimo vožtuvas tinkamoje padėtyje. Galbūt žarna įrengta per žemai. Žr. skyrių „Įrengimo instrukcija“.
Neveikia gręžimo fazė arba skalbimo ciklas trunka ilgiau nei įprastai.	• Pasirinkite gręžimo programą. • Patikrinkite, ar neužsikimšęs vandens išleidimo filtras. Jei reikia, išvalykite filtrą. Žr. skyrių „Priežiūra ir valymas“. • Pakoreguokite skalbinių kiekį ir paleiskite gręžimo programą dar kartą. Šią triktį gali sukelti išsibalansavusi prietaiso padėtis.
Ant grindų yra vandens.	• Patikrinkite, ar sandarios vandens žarnų jungtys. • Patikrinkite, ar nepažeistos vandens tiekimo ir išleidimo žarnos. • Patikrinkite, ar naudojate tinkamą plovimo priemonę ir reikiamą jos kiekį.
Nepavyksta atidaryti prietaiso dangčio.	• Patikrinkite, ar nebuvo pasirinkta programa, kurios pabaigoje vanduo neišleidžiamas. • Patikrinkite, ar skalbimo programa baigėsi. • Jeigu būgne yra vandens, pasirinkite vandens išleidimo arba gręžimo programą. • Patikrinkite, ar prietaisas gauna elektros maitinimą. • Galimai prietaisas sugedo. Kreipkitės į įgaliotąjį techninės priežiūros centrą.
Prietaisas kelia neįprastą triukšmą ir vibruoja.	• Patikrinkite, ar prietaisas stabilus. Žr. skyrių „Įrengimo instrukcija“. • Patikrinkite, ar pašalinote visus pakavimo elementus ir (arba) gabenimui skirtus varžtus. Žr. skyrių „Įrengimo instrukcija“. • Pridėkite daugiau skalbinių. Skalbinių kiekis gali būti per mažas.
Prietaisui veikiant ilgėja arba trumpėja programos trukmė.	• SensiCare funkcija keičia programos trukmę priklausomai nuo skalbinių tipo ir kiekio. Žr. skyrių „Kasdienis naudojimas“ – „SensiCare skalbinių kiekio nustatymas“.
Skalbimo rezultatai netenkina.	• Padidinkite skalbimo priemonės kiekį arba naudokite kitą skalbimo priemonę. • Prieš skalbimą įdėkite specialios dėmių šalinimo priemonės. • Patikrinkite, ar pasirinkote tinkamą temperatūrą. • Sumažinkite skalbinių kiekį.
Skalbimo ciklo metu būgne per daug putų.	• Sumažinkite skalbimo priemonės, tablečių arba vienos dozės ruošinių kiekį.
Po skalbimo ciklo dalytuvo stalčiuje lieka skalbimo priemonės.	• Įsitikinkite, kad sklendė yra tinkamoje padėtyje (jei yra skalbiklio dozatoriuje). • Įsitikinkite, kad skalbimo priemonės dalytuvą naudojote pagal šiame naudotojo vadove pateiktus nurodymus.

15. APLINKOS APSAUGA

Atiduokite perdirbti medžiagas, pažymėtas simboliu . Išmeskite pakuotę į atitinkamą atliekų surinkimo konteinerį, kad ji būtų perdirbta. Tausokite aplinką ir žmonių sveikatą – tinkamai rūšiuokite elektros ir elektronikos prietaisų atliekas. Prietaisų nemeskite kartu su buitinėmis atliekomis, jei jie pažymėti ženklu . Priduokite šį gaminį vietiniame atliekų surinkimo punkte arba susisiekite su savivaldybės atstovais dėl papildomos informacijos.

precíz.hu

electrolux.com

preciz.hu

135929780-A-312026