Electrolux

electrolux.com/register

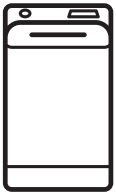

EW6T1827E

BG Ръководство за употреба | **Перална машина** **2**

HU Használati útmutató | **Mosógép** **35**

precíz.hu

Добре дошли в Electrolux! Благодарим Ви, че избрахте нашия уред.



В нашето желание да бъдем устойчиви, намаляваме употребата на хартия и предоставяме пълните ръководства за потребителя онлайн. Ще получите достъп до Вашето пълно ръководство за потребителя на **electrolux.com/manuals**



Вижте съвети за употреба, брошури, отстраняване на неизправности и информация за сервиз и ремонт на **electrolux.com/support**



Купете аксесоари, консумативи и оригинални резервни части за Вашия уред на **electrolux.com/shop**

Запазваме си правото на изменения.

СЪДЪРЖАНИЕ

1. ИНСТРУКЦИИ ЗА БЕЗОПАСНОСТ....2
2. ИНФОРМАЦИЯ ЗА БЕЗОПАСНОСТ....4
3. ОПИСАНИЕ НА ПРОДУКТА....7
4. ТЕХНИЧЕСКА ИНФОРМАЦИЯ....8
5. ИНСТАЛАЦИЯ....8
6. КОНТРОЛЕН ПАНЕЛ....12
7. ВЪРТЯЩО КОПЧЕ И БУТОНИ....13
8. ПРОГРАМИ....15
9. НАСТРОЙКИ....19
10. ЕЖЕДНЕВНА УПОТРЕБА....20
11. ГРИЖА И ПОЧИСТВАНЕ....22
12. СТОЙНОСТИ НА ПОТРЕБЛЕНИЕ....26
13. БЪРЗО РЪКОВОДСТВО....28
14. КОДОВЕ НА АЛАРМА И ВЪЗМОЖНИ НЕИЗПРАВНОСТИ....31
15. ОПАЗВАНЕ НА ОКОЛНАТА СРЕДА....34

1. ⚠ ИНСТРУКЦИИ ЗА БЕЗОПАСНОСТ



Преди да започнете инсталиране и експлоатация на този уред, прочетете внимателно предоставените инструкции. Производителят не носи отговорност за наранявания или повреди в резултат от неправилен монтаж или употреба. Винаги дръжте инструкциите на безопасно и достъпно място за справка в бъдеще.

1.1 Безопасност за деца и лица в уязвимо положение

- Този уред може да бъде използван от деца над 8-годишна възраст, както и от лица с намалени физически, сетивни и умствени възможности или от лица без опит и познания, само ако те са под наблюдение или бъдат инструктирани относно безопасната употреба на уреда и разбират възможните рискове.
- Деца между 3- и 8-годишна възраст и хора с тежки или комплексни увреждания трябва да се държат далеч от уреда, освен ако не са под постоянно наблюдение.
- Деца под 3-годишна възраст трябва да се държат далеч от уреда, освен ако не са под постоянно наблюдение.
- Децата трябва да бъдат под наблюдение, за да се гарантира, че не си играят с уреда.
- Дръжте всички опаковки далече от деца и изхвърлете опаковките по местните правила.
- Пазете препаратите далеч от деца.
- Пазете децата и домашните любимци далеч от уреда, когато вратата е отворена.
- Ако уредът има устройство за детска безопасност, то трябва да се активира.
- Деца не трябва да извършват почистване или поддръжка на уреда, когато са без надзор.

1.2 Обща безопасност

- Този уред е предназначен само за артикули, подходящи за машинно пране в домашни условия.
- Този уред е предназначен за домашна употреба в затворени помещения.
- Този уред може да се използва в офиси, стаи в хотел, стаи в мотел, къщи за гости и други подобни места за настаняване, където това използване не надвишава (средно) нивото на домашна употреба.
- Не променяйте предназначението на уреда.

- Максималното зареждане на уреда е 7 кг. Не превишавайте обема за максимално зареждане за всяка програма (вижте глава „Програми“).
- Налягането на водата, постъпваща мрежата, трябва да е между 0,5 бар (0,05 MPa) и 10 бар (1,0 MPa).
- Вентилационният отвор в основата не бива да бъде покриван от килим или други постелки за под.
- Уредът трябва да е свързан към водопровода с новопредоставения комплект маркучи или други такива, предоставени от оторизирания сервизен център.
- Не използвайте стари меки връзки.
- Ако захранващият кабел е повреден, той трябва да се смени от производителя, негов оторизиран сервизен център или квалифицирано лице, за да се избегне опасност.
- Преди извършване на поддръжка на уреда, изключете го и извадете щепсела от контакта.
- Не почиствайте уреда чрез пръскане с вода под налягане и/или пара.
- Почистете уреда с влажна кърпа. Използвайте само неутрални препарати. Не използвайте абразивни кърпи, разтворители или метални предмети.

2. ИНФОРМАЦИЯ ЗА БЕЗОПАСНОСТ

2.1 Инсталиране

ⓘ

Инсталацията трябва да отговаря на съответните национални разпоредби.

- Извадете всички опаковки и болтове за превозване, включително гумената втулка с пластмасов разделител.
- Дръжте транзитните болтове на сигурно място. Ако уредът ще се мести в бъдеще, те трябва да се монтират отново, за да се заключи барабана и да се предотврати вътрешно нараняване.
- Винаги внимавайте, когато местите уреда, тъй като е тежък. Винаги използвайте предпазни ръкавици и затворени обувки.
- Следвайте инструкциите за инсталиране, приложени към уреда.
- Не монтирайте и не използвайте повреден уред.
- Не инсталирайте и не използвайте уреда, когато температурата може да е по ниска от 0°C или когато е изложен на атмосферни влияния.
- Подът, където ще се монтира уредът, трябва да е равен, стабилен, устойчив на топлина и чист.
- Уверете се, че има циркулация на въздух между уреда и пода.
- Когато уредът е поставен в постоянното си положение, проверете дали е

напълно нивелиран с помощта на нивелир. Ако не е, наместете крачетата.
- Не инсталирайте уреда директно над отточния канал.
- Не пръскайте вода върху уреда и не го излагайте на прекомерна влажност.
- Не монтирайте уреда там, където капакът на уреда не може да се отвори напълно.
- Не поставяйте контейнер за събиране на евентуален теч на вода под уреда. Свържете се със Оторизиран сервизен център, за да проверите кой аксесоар може да използвате.

2.2 Електрическо свързване

⚠ ВНИМАНИЕ!

Риск от пожар или токов удар.

- ПРЕДУПРЕЖДЕНИЕ: Този уред е предназначен за монтаж / свързване към заземителна връзка в сградата.
- Винаги използвайте правилно инсталиран, устойчив на удари контакт.
- Уверете се, че параметрите на табелката с технически данни са съвместими с електрическите данни на ел. мрежата.
- Не използвайте разклонители или адаптери с много входове.
- Не повреждайте захранващия щепсел или захранващия кабел. Ако е необходима смяна на захранващия кабел, това трябва да се извърши от наш Оторизиран сервизен център.
- Включете захранващия щепсел към контакта само в края на инсталацията. Уверете се, че щепселът за захранване е достъпен след монтаж.
- Не пипайте захранващия кабел или щепсела с мокри ръце.
- Не изключвайте уреда, като дърпате от захранващия кабел. Винаги издърпвайте щепсела на захранването.

2.3 Свързване към водопровод

- Температурата на входната вода не трябва да надвишава 25 °C.
- Не причинявайте щети на маркучите за вода.
- Преди свързване с нови тръби, неизползвани дълго време, по които са правени ремонти или са прикачени нови устройства (водомери, и т.н.), оставете водата да тече, докато не се избистри.
- Уверете се, че няма видими течове по време на и след първото използване на уреда.
- Не използвайте маркуч за удължаване, ако маркучите за подаване на вода са твърде къси. Свържете се с оторизирания сервизен център за подмяна на маркучите за подаване на вода.
- Докато разопаковате уреда е възможно да видите вода да се излива от източващия маркуч. Това се дължи на тестването на уреда с използване на вода в завода.
- Можете да удължите маркуча за оттичане до максимум 400 см. Свържете се с оторизирания сервизен център за другия маркуч за оттичане и удължителя.
- Уверете се, че има достъп до крана след инсталацията.
- Затворете крана за вода след всяко използване на уреда.

2.4 Използване

⚠ ВНИМАНИЕ!

Опасност от нараняване, токов удар, пожар, изгаряне или повреда на уреда.

- Следвайте инструкциите върху опаковката на препарата.
- Не поставяйте запалими продукти или предмети, които са намокрени със запалими продукти, в близост до уреда или върху него.
- Не перете платове, които са силно замърсени с масло, грес или други мазни вещества. Това може да повреди гумените части на уреда. Изпирайте предварително тези тъкани на ръка, преди да ги заредите в уреда.
- Не използвайте аромати за пране, за да избегнете риска от повреждане на пластмасовите и гумени части на уреда.

- Уверете се, че всички метални предмети са свалени от прането.

2.5 Обслужване

- За поправка на уреда се свържете с оторизирания сервизен център. Използвайте само оригинални резервни части.
- Моля, имайте предвид, че собственоръчната поправка или поправката, която не е извършена от специалист, може да има последици, свързани с безопасността и да анулира гаранцията.
- Следните резервни части са налични в рамките на поне 10 години след като моделът е спрян от производство: мотор и четки за мотор, трансмисия между мотор и барабан, помпи, амортисьори и пружини, барабан за измиване, главина на барабан и съответните лагери, нагреватели и нагряващи елементи, вкл. термопомпи, тръби и съответното оборудване, като маркучи, клапани, филтри и спиращи водата клапани, печатни платки, електронни дисплеи, клавишни превключватели, термостати и датчици, софтуер и фирмуер, вкл. зануляване на софтуер, врата, панти за врата и уплътнители, други уплътнители, комплект за заключване за врата, пластмасова периферия, като дозатор за миещ препарат. Периодът може да е по-дълъг за Вашата страна. За повече информация, моля, посетете нашия уебсайт.
- Моля, имайте предвид, че някои от тези резервни части са налични само за професионални техници и не всички резервни части са подходящи за всички модели.
- Относно лампата(ите) в продукта и резервните лампи, продавани отделно: Тези лампи са предназначени да издържат на екстремни физически условия в домакинските уреди, като температура, вибрации, влажност или са предназначени да сигнализират информация за експлоатационното състояние на уреда. Те не са предназначени за използване по друг начин и не са подходящи за осветяване на помещения в дома.

2.6 Изхвърляне

⚠ ВНИМАНИЕ!

Риск от нараняване или задушаване.

- Изключете уреда от електрозахранването и водоподаването.
- Извадете захранващия електрически кабел в близост до уреда и го изхвърлете.
- Премахнете дръжката на вратичката, за да предотвратите заклещването на деца или домашни любимци в барабана.
- Изхвърлете уреда в съответствие с местните изисквания за изхвърляне на "Отпадъци от електрическо и електронно оборудване (OEEO)".

3. ОПИСАНИЕ НА ПРОДУКТА

3.1 Преглед на уреда

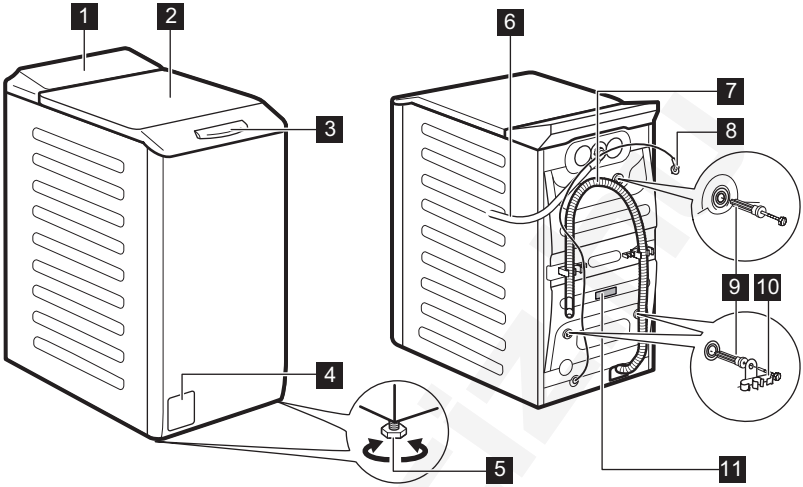

1 Контролен панел
2 Капак
3 Дръжка на капака
4 Филтър на помпата за източване на водата
5 Крачета за изравняване на уреда
6 Входящ маркуч
7 Маркуч за оттичане
8 Захранващ кабел
9 Транспортни болтове
10 Опора на маркуча
11 Табелка с технически данни

Информация за регистриране на продукта.

Табелката с основните данни показва:
(**A**) името на модела, (**B**) номер на продукта, (**C**) електрически характеристики, (**D**) сериен номер, (**E**) ниво на производство.

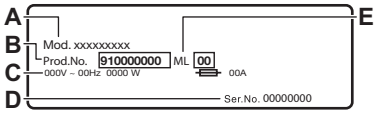

Информационният етикет съобщава:
A) името на модела, (**B**) номер на продукта, (**C**) сериен номер.

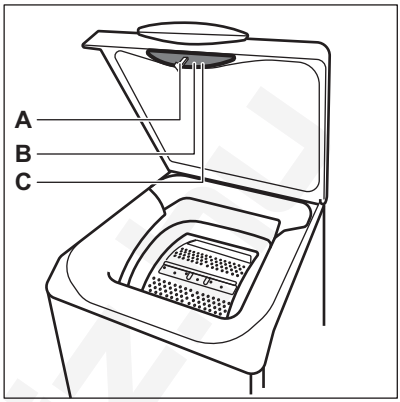

4. ТЕХНИЧЕСКА ИНФОРМАЦИЯ

Размер	Ширина/ Височина/ Обща дълбочина	39,7 см /90,8 см /59,9 см
Електрическо свързване	Напрежение Приблизителна мощност Бушон Честота	230 V 2100 W 10 A 50 Hz
Ниво на защита срещу проникване на твърди частици и влага, осигурено от защитното покритие, освен когато нисковолтовото оборудване няма защита срещу влага		IPX4
Налягане на водоподаването	Минимално Максимално	0,5 бар (0,05 MPa) 10 бар (1,0 MPa)
Водоснабдяване **1)**.		Студена вода
Максимално зареждане	Памук	7 кг

1) Свържете маркуча за водоснабдяване към кран с резба 3/4" цола

5. ИНСТАЛАЦИЯ

⚠ **ВНИМАНИЕ!**
Вж. глава "Безопасност".

5.1 Разопаковане и позициониране

Схема за разопаковане и позициониране в следните схеми:

1.

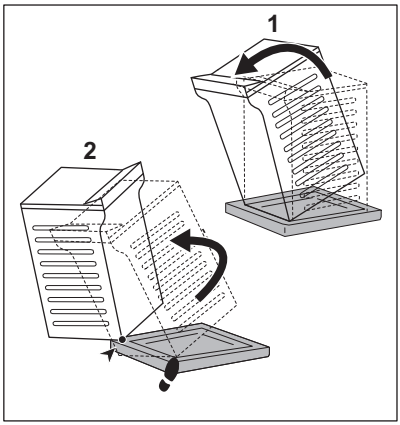

2.

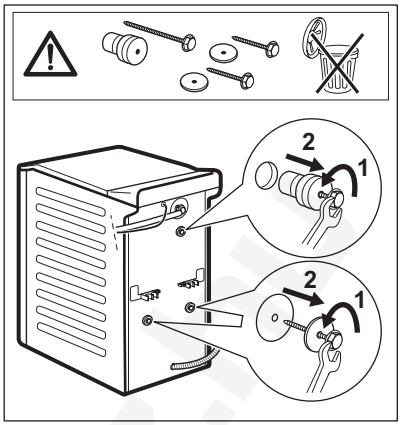

3.

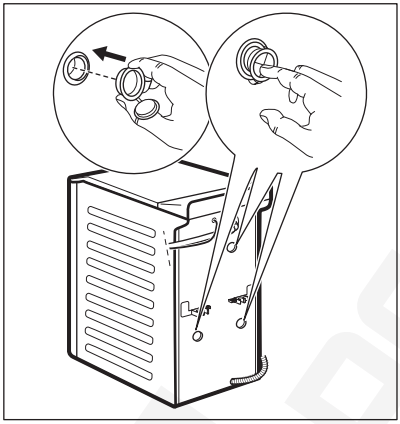

4.

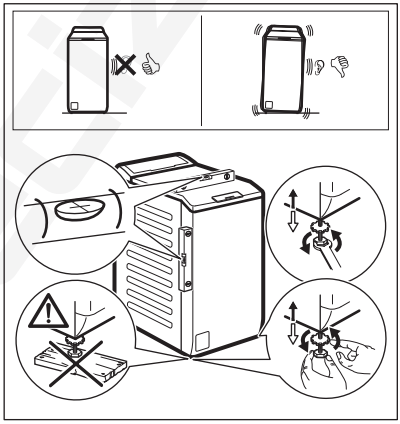

⚠ ВНИМАНИЕ!

Настройте уреда, както е правилно, за да предотвратите вибрации, шум и движение на уреда по време на работа. Не поставяйте картон, дървени или подобни материали под крачетата на уреда, за да регулирате нивото. Уверете се, че килимите не пречат на циркулацията на въздуха под уреда. Уверете се, че уредът не докосва стената или други устройства.

ⓘ

Препоръчваме Ви да запазите опаковките и транспортните болтове, в случай че Ви се наложи транспортиране на уреда.

5.2 Маркучът за подаване на вода

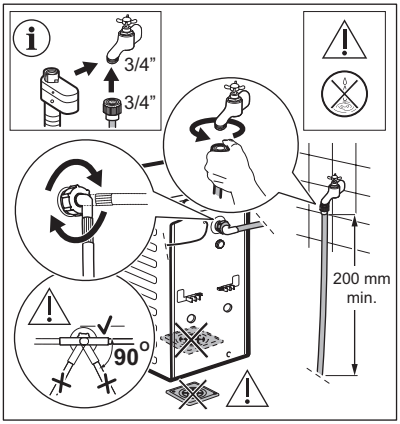

Аксесоарите, доставени с уреда, могат да варират в зависимост от модела.

Уверете се, че няма повреди по маркучите и няма течове от съединенията. Не използвайте маркуч за удължаване, ако маркучите за подаване на вода са твърде къси. Свържете се със сервизния център за информация относно подмяна на маркуча за подаване на вода.

⚠ ВНИМАНИЕ!

За намаляване на силите на странично движение поддържайте най-малко 200 мм прав участък от маркуча под връзката на крана.

Някои модели могат да съдържат маркуч за подаване на вода с устройство за спиране на водата. То предотвратява течове на вода в маркуча поради естественото му стареене.
Разделът в прозореца показва тази неизправност. Ако това се случи, затворете крана за вода и се свържете с оторизирания сервизен център за информация относно смяната на маркуча.

Подлежи на промяна на резервните части без предупреждение. Купете аксесоари от оторизиран доставчик.

5.3 Оттичане на вода

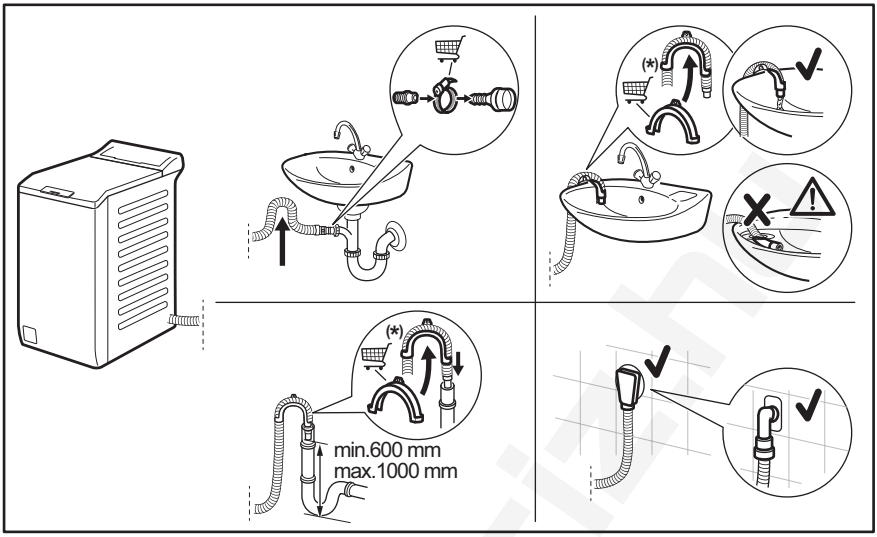

Подлежи на промяна без предизвестие.

Отводнителният канал трябва да е на височина не по-малка от 600 мм и не по-голяма от 1000 мм.
Можете да удължите маркуча за източване до максимум 4000 мм. Свържете се с оторизирания сервизен център за другия маркуч за оттичане и удължителя.

5.4 електрическо свързване

В края на монтажа можете да свържете захранващия кабел към контакта.

Табелата с етикети и глава „Технически данни“ указват необходимите електрически характеристики. Уверете се, че са съвместими с електрозахранването.

Проверете дали домашната Ви електроинсталация може да поеме максималното натоварване, което се изисква, като вземете под внимание и всички останали работещи електроуреди.

Свържете уреда към заземен контакт.

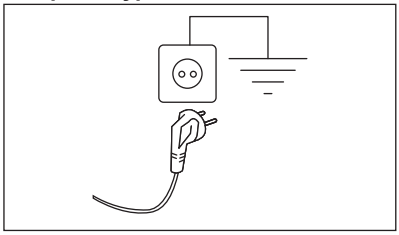

Когато уредът е инсталиран, захранващият кабел трябва да бъде лесно достъпен.

При необходимост от електрическо обслужване по монтажа на уреда, свържете се с нашия оторизиран сержизен център.

Производителят не носи никаква отговорност за щети или наранявания, поради неспазване на горните предпазни мерки.

6. КОНТРОЛЕН ПАНЕЛ

6.1 Описание на контролното табло

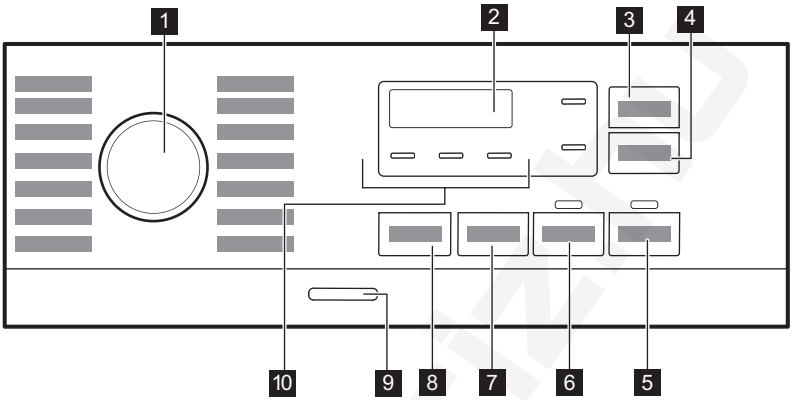

1. Програматор
2. Екран
3. Сензорен бутон Запаметяване на време
4. Сензорен бутон Забавен старт
5. Сензорен бутон Старт/Пауза
6. Сензорен бутон Предпране
7. Сензорен бутон Центрофуга
8. Сензорен бутон Температура
9. Бутон Вкл./Изкл.
10. Индикатори:
    - Допълнително изплакване
    - Тиха
    - Задържане на изплакването

6.2 Екран

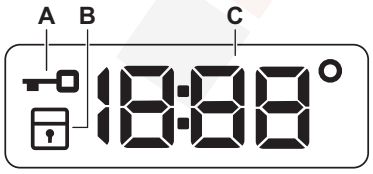

A. Индикатор за заключен капак.
B. Индикатор за защитно заключване за деца.

C. Дигиталният индикатор може да показва:
- Времетраене на програмата (напр. 2:40),
- Отложен старт (напр. 2h),
- Край на цикъла (0:00)
- Код за предупреждение (напр. E20).
- Температура (88°)

- Индикатор за центрофуга (8888/ -----)
- Индикация за общия брой работни часове на уреда. Вижте раздел „Брояч на часове работа“ в параграф „Настройки“ за повече подробности.

7. ВЪРТЯЩО КОПЧЕ И БУТОНИ

7.1 Въведение

Опциите/функциите не са достъпни с всички програми за изпиране. Проверете съвместимостта между опциите/функциите и програмата за изпиране в "Таблица на програмите". Опция/функция може да се самоизключват и в този случай уредът не позволява да нагласяте несъвместимите опции/функции.

7.2 Температура

Когато изберете програма за пране, уредът автоматично предлага температура по подразбиране.

Натиснете този бутон неколкократно, докато на дисплея се появи желаната температурна стойност.

Когато на дисплея се покажат индикаторите _ _ ∘, уредът не затопля водата.

7.3 Центрофуга

Когато нагласите програма, уредът автоматично избира разрешената скорост на центрофугиране по подразбиране.

Натиснете този бутон, за да нагласите допълнителни опции за центрофугата:

- **Намалете скоростта на центрофугиране.** Дисплеят показва само скоростите на центрофугиране, налични за зададената програма.
- На екрана се появява надпис **Без центрофуга – – –**.
  Задайте тази опция, за да деактивирате всички фази на центрофугиране. Уредът извършва само фазата на източване от избраната програма за пране. Задайте тази опция за много деликатни тъкани. Фазата на изплакване използва повече вода за някои програми за пране
- **Задържане на изплакването** . Съответният индикатор светва. Заключителното центрофугиране не е извършено. Водата от последното изплакване не се източва, за да се предпазят тъканите от намачкване. Програмата за пране спира, но в барабана все още има вода. Вратичката остава заключена и барабанът се върти на еднакви периоди, за да намали намачкването. Трябва да източите водата, за да отключите капака.
  При докосване на бутона Старт/Пауза , уредът извършва фаза на центрофугиране и източва водата.
- **Тиха** . Съответният индикатор светва.
  Междинната и финалната фази на центрофугиране са подтиснати и програмата приключва с вода в барабана. Това минимализира намачкването. Капакът остава заключен. Барабанът се върти често, за да се намали намачкването. Трябва да източите водата, за да отключите капака.
  Тъй като програмата е много тиха, подходящо е да се пуска вечерно време, когато тарифите за електричество са по-ниски. При някои програми изплакванията се извършват с повече вода.
  Ако докоснете бутона Старт/Пауза , уредът задейства само фазата на източване.

ⓘ

Уредът източва водата автоматично след около 18 часа.

7.4 Предпране

С тази опция можете да добавите предпране към програмата.

Съответният индикатор светва.

- Използвайте тази опция, за да добавите фаза предпране на 30 °C преди фазата пране.
  Тази опция се препоръчва за силно замърсено пране, особено ако съдържа пясък, прах, кал или други твърди частици.

ⓘ

Тази опция може да увеличи продължителността на програмата.

7.5 Запаметяване на време

Тази опция може да се използва, за да намали времетраенето на програмата. Използвайте тази опция за нормално или леко замърсени дрехи или дрехи, които имат нужда от освежаване. Докоснете този бутон веднъж, за да намалите продължителността. В случай на малко количество пране, натиснете този бутон два пъти, за да зададете супер бърза програма. При всяко докосване на екрана се появява новото времетраене на програмата. Съответният индикатор светва. Тази опция не е налична при 90°C и не е налична за всяка програма. За повече подробности вижте съвместимостта на опциите на програми в глава "Програми".

7.6 Забавен старт

С тази опция може да отложите старта на програмата за по-удобно време.

Натиснете бутона неколкократно, за да зададете нужното отлагане. Времето се увеличава постепенно от 1 до 20 часа.

След като докоснете бутона Старт/Пауза ▷‖, на дисплея се показва съответният индикатор и избраното време на отлагане и уредът започва обратно отброяване. Капакът е заключен.

7.7 Старт/Пауза ▷‖

Докоснете бутона Старт/Пауза ▷‖, за да стартирате или паузирате уреда или да прекъснете протичаща програма.

7.8 Вкл./Изкл.

Натиснете този бутон за няколко секунди, за да активирате или деактивирате уреда. Два различни звукови сигнала прозвучават, когато включвате или изключвате уреда.

Тъй като функцията "В готовност" автоматично деактивира уреда след няколко минути, за да намали консумацията на енергия, може да се наложи да активирате уреда отново.

За повече детайли, вижте параграф "В готовност" в глава "Ежедневна употреба".

8. ПРОГРАМИ

8.1 Таблица на програмите

Програма Температура по подразбиране Temperature range	Скорост на центрофугиране за справка Обхват на скоростта на центрофугата (об./мин.)	Максимално количество за зареждане	Описание на програма (Вид пране и степен на замърсяване)
FullWash 45' 30°C 30 °C - студено	1200 об./мин. (1200 – 400)	7 кг	Смесени тъкани, идеална за цветни памучни и синтетични тъкани и ежедневни леко замърсени дрехи. Тази програма ще изпере на 30°C само за 45 минути.
Cottons 40°C 90°C - студено	1200 об./мин. (1200 – 400)	7 кг	Бели и цветни памучни тъкани. Идеален за нормално и силно замърсяване.
Synthetics 30°C 60°C - студено	1200 об./мин. (1200 – 400)	3 кг	Синтетични и смесени тъкани. Нормално замърсяване.
Delicates 30°C 40°C - студено	800 об./мин. (1200 – 400)	2 кг	Деликатни тъкани като акрил, вискоза и смесени тъкани, изискващи нежно изпиране. Нормално замърсяване.
Wool/Silk 40°C 40°C - студено	1200 об./мин. (1200 – 400)	1,5 кг	Машинна вълна, вълна за ръчно пране и други тъкани със символ „ръчно пране“ **1)**
Rinse	1200 об./мин. (1200 – 400)	7 кг	Всякакви дрехи, освен вълнени и много деликатни дрехи. Програма за изплакване и центрофугиране на прането. Скоростта на центрофугиране по подразбиране е тази, използвана за програми за памучни дрехи. Намалете скоростта на центрофугиране според типа пране. Ако е необходимо, задайте опцията Extra Rinse (Допълнително изплакване), за да добавите изплаквания. При ниска скорост на центрофугиране уредът извършва фини изплаквания и кратка центрофуга.
Spin/Drain	1200 об./мин. (1200 – 400)	7 кг	За центрофугиране на прането и изпомпване на водата от барабана. Всички тъкани освен вълнени и деликатни материи.
Intense Clean 60°C 90°C - студено	1200 об./мин. (1200 – 400)	7 кг	Гащеризони, гащеризон от док и работни дрехи. Интензивен цикъл с фаза за предпране за отстраняване на мръсотия и твърди замърсявания.
Jeans 30°C 40°C - студено	800 об./мин. (1200 – 400)	2 кг	Специална програма за дрехи от деним с деликатна фаза на пране, за да се сведе до минимум избледняването на цветовете и получаването на петна. За по-добра грижа се препоръчва намаляването на количеството пране.

Програма Температура по подразбиране Temperature range	Скорост на центрофугиране за справка Обхват на скоростта на центрофугата (об./мин.)	Максимално количество за зареждане	Описание на програма (Вид пране и степен на замърсяване)
Sport 30°C 40°C - студено	1200 об./мин. (1200 – 400)	3 кг	Синтетични дрехи за спорт. Тази програма е разработена за внимателно изпиране на модерните дрехи за спорт на открито и е подходяща за пране на спортно облекло за фитнес, колоездене, джогинг и подобни.
Duvet 30°C 60°C - студено	800 об./мин. (800 – 400)	2 кг	Специална програма за синтетични или юргани с пера и пух, олекотени завивки, покривки за легло и др. Използвайте течен перилен препарат за деликатни тъкани, като перилен препарат за вълнени тъкани.
Outdoor 30°C 40°C - студено	1200 об./мин. (1200 – 400)	2 кг**2)** 1 кг**3)**	Не използвайте омекотител за тъкани и се уверете, че няма остатъци от омекотител в отделението за препарат. **Върхни дрехи, технически, спортни, водоустойчиви и дишащи якета, двуслойни якета със сваляща се подплата или вътрешна изолация.** Препоръчителното заредено количество пране е 2 кг. Тази програма може да бъде използвана и като възстановителен цикъл за водоотблъскващи свойства, специално предназначен за дрехи с хидрофобно покритие. За да извършите възстановителен цикъл за водоотблъскващи свойства, извършете следното: • Налейте перилния препарат в отделението II. • Налейте специален препарат за възстановяване на водоотблъскващите свойства на тъканите в отделението за омекотител. • Намалете зареденото количество пране до 1 кг. За подобряване на резултатите от препарата за възстановяване на водоотблъскващите функции, изсушете прането в сушилнята, като зададете програмата за сушене Outdoor (ако е налична и ако на етикета на дрехата е обозначено, че може да бъде използвана сушилня).
Hygiene 60°C	1200 об./мин. (1200 – 400)	7 кг	**Бели памучни тъкани.** Тази високоефективна програма за пране, комбинирана с изпарения, премахва над 99,99% от бактериите и вирусите**4)** Поддържа температурата над 60 °C във фазата на пране; допълнителни въздействие върху тъканите благодаряне на фазата на изпаряване, подобрена фаза на изплакване, която гарантира премахване на перилния препарат и остатъци от микроорганизми. Тази програма осигурява също и намаляване на полените/алергенните предмети.

Програма Температура по подразбиране Temperature range	Скорост на центрофугиране за справка Обхват на скоростта на центрофугата (об./мин.)	Максимално количество за зареждане	Описание на програма (Вид пране и степен на замърсяване)
Eco 40-60 [5]	1200 об./мин. (1200 – 400)	7 кг	Бели и цветни памучни тъкани. Нормално замърсени дрехи. Консумацията на енергия намалява и времетраенето на програмата за пране се удължава и осигурява добри резултати от прането.

[1] По време на този цикъл барабанът се върти бавно, за да осигури нежно измиване. Може да изглежда, че барабанът не се върти или не се върти правилно, но това е нормално за тази програма.

[2] Програма за пране.

[3] Програма за пране и фаза за водоустойчивост.

[4] Тествана при Staphylococcus aureus, Enterococcus faecium, Candida albicans, Pseudomonas aeruginosa и MS2 Bacteriophage във външен тест, извършен от Swissatest Testmaterialien AG през 2021 г. (Доклад от изпитване № 202120117).

[5] Съгласно Регламент (ЕС) 2019/2023 на Комисията и Декрет 834/2023 на Украйна, тази програма с настройка на 40°C е подходяща за изпиране на нормално замърсени памучни тъкани, определени за изпиране на 40°C или 60°C заедно в един цикъл. Температурата не е посочена и видима, тя се задава автоматично.

- За достигната температура на пране, продължителност на програмата и други данни, моля, вижте глава „Стойности на потребление“.
- Най-ефикасните програми по отношение на консумацията на енергия основно са тези, които работят на по-ниски температури и по-дълга продължителност.

Съвместимост на опциите на програмите

Програма	Центрофуга					Предпране	Забавен старт	Запаметяване на време
FullWash 45'	■	■	■		■		■	
Cottons	■	■	■	■	■	■	■	■
Synthetics	■	■	■	■	■	■	■	■

Програма	Центрофуга	– – –				Предпране	Забавен старт	Запаметяване на време
Delicates	■	■	■	■	■		■	
Wool/Silk	■	■	■				■	
Rinse	■	■	■		■		■	
Spin/Drain 1)	■	■					■	
Intense Clean	■	■	■	■	■		■	■
Jeans	■	■	■	■	■		■	
Sport	■	■	■		■	■	■	
Duvet	■	■					■	
Outdoor	■	■	■		■		■	
Hygiene	■	■	■		■		■	
Eco 40-60	■		■				■	

1) Задайте скоростта на центрофугиране. Уверете се, че е подходяща за типа тъкани, които ще се перат. Ако зададете опция без центрофуга, тогава е достъпна само фазата на източване.

Подходящи перилни препарати за програмите за пране

Програма	Универсален прах 1)	Универсален течен перилен препарат	Течен перилен препарат за цветно пране	Деликатни вълнени тъкани	Специален
FullWash 45'	▲	▲	--	--	--
Cottons	▲	▲	▲	--	--
Synthetics	▲	▲	▲	--	--
Delicates	--	--	--	▲	▲
Wool/Silk	--	--	--	▲	▲

Програма	Универсален прах [1]	Универсален течен перилен препарат	Течен перилен препарат за цветно пране	Деликатни вълнени тъкани	Специален
Intense Clean	▲	▲	▲	--	--
Jeans	--	--	▲	▲	▲
Sport	--	▲	▲	--	▲
Duvet	--	--	--	▲	▲
Outdoor	--	--	--	▲	▲
Hygiene	▲	▲	--	--	▲
Eco 40-60	▲	▲	▲	--	--

1) Препоръчва се употребата на перилен прах за температури над 60 °C.

-- = Не се препоръчва ▲ = Препоръчително

8.2 Woolmark Premium Wool Care - Синьо



Цикълът за пране на вълнени тъкани с тази машина е изпробван и одобрен от компанията Woolmark за пране на вълнени дрехи, обозначени като „ръчно пране“, при условие че продуктите се перат съгласно инструкциите на етикета на дрехата и на производителя на тази перална машина. M1145

9. НАСТРОЙКИ

9.1 Звукови сигнали

Този уред има различни звукови сигнали, които се включват когато:

- Включвате уреда (специален кратък звук).
- Изключвате уреда (специален кратък звук).
- Докосвате бутоните (кликване).
- Направите невалиден избор (3 кратки звука).
- Програмата завърши (последователност от звуци за около 1 минута).
- Има неизправност в уреда (последователност от кратки звуци за около 5 минути).

За да **дезактивирате/активирате** зададените звукови сигнали на дадена програма, докоснете бутони и едновременно за около 2 секунди.

Ако деактивирате звуковите сигнали, те ще продължат да работят, ако има неизправност в уреда.

9.2 Защита за деца

С тази опция може да попречите на децата да играят с командното табло.

За да **активирате/дезактивирате** тази опция, задръжте бутона, докато **светне/изгасне** на дисплея.

Уредът запазва избраните опции, след като го изключите. Функцията „Защита за деца" не е достъпна в продължение на няколко секунди след включване на уреда.

9.3 Постоянно Допълнително изплакване

С тази опция постоянно получавате допълнително изплакване при задаване на нова програма.

- За да **активирате/дезактивирате** тази опция, задръжте бутона, докато съответният индикатор **светне/изгасне**.

9.4 Брояч на часове работа

Възможно е да се визуализира общото време на работа на уреда в часове, като се започне от първото включване. Тази стойност ще отброява времето на работа на циклите (не включва паузи, време на забавен старт). За да визуализирате тази стойност, направете следното:

1. Включете уреда, като натиснете бутон Вкл./Изкл.
2. Завъртете копчето за програмите на която и да е програма.
3. Натиснете и задръжте бутони и за няколко секунди (в рамките на 10 секунди след включването. След тези 10 секунди комбинацията от клавиши активира и деактивира звуковите сигнали).
4. След 3 секунди общият брой часове, през които уредът е работил, се показва на дисплея: напр. 1276 часа, на дисплея се показва текстът Hr за 2 секунди, 12 (хиляди и стотици) за 2 секунди и 76 (десетици и единици).

Ако процедурата не работи (поради изтичане на времето, грешна позиция на бутона на програмата или комбинация от грешни клавиши), изключете уреда и повторете последователността от началото.

9.5 Фабрично нулиране

Тази функция позволява възстановяване на фабричните опции по подразбиране. За да **активирате** тази опция, следвайте стъпките по-долу:

1. Включете уреда, като натиснете бутон .
2. Завъртете копчето за програмите на която и да е програма.
3. Натиснете и задръжте бутони и за няколко секунди (в рамките на 10 секунди след включването. След тези 10 секунди комбинацията от клавиши активира и деактивира звуковите сигнали).
4. Екранът ще покаже **– – –** за около 5 секунди.

Ако процедурата не работи (поради изтичане на времето, грешна позиция на бутона на програмата или комбинация от грешни клавиши), изключете уреда и повторете последователността от началото.

10. ЕЖЕДНЕВНА УПОТРЕБА

ВНИМАНИЕ!

Вж. глава "Безопасност".

10.1 Активиране на уреда

1. Свържете щепсела към контакта на захранващата мрежа.
2. Отворете кранчето за вода.

3. Натиснете бутона Вкл./Изкл. ⏻ за няколко секунди, за да активирате уреда.

Чува се кратък звук.

10.2 Зареждане на прането

1. Отворете капака на уреда.
2. Натиснете бутона **A**.

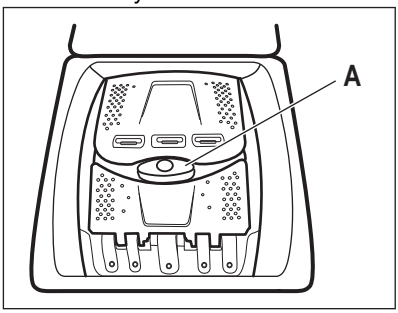

Барабанът се отваря автоматично.

3. Поставете дрехите в барабана една по една.
4. Изтръскайте дрехите преди да ги сложите в уреда.
5. Затворете барабана и капака.

⚠ ПРЕДУПРЕЖДЕНИЕ!

- Вномавайте да не поставяте прекалено много пране в барабана.
- Внимайвайте да няма останали дрехи между уплътнението и уреда, и се уверете, че сте затворили правилно барабана.
- Прането на много омаслени, мазни петна или използването на парфюм с аромати може да причини повреда на гумените части на уреда.

10.3 Отделения за перилен препарат. Използване на перилен препарат и добавки

1. Измерете конкретните перилните препарати и омекотителя за тъкани.
2. Поставете перилния препарат и омекотителя за тъкани в съответните отделения.

ⓘ

- Винаги спазвайте инструкциите, които са налични на опаковката на перилните продукти.
- Когато използвате течни перилни препарати, изсипете ги в дозираща топка (предоставена от производителя на перилния препарат). Поставете дозиращата топка в барабана на пералната машина, върху дрехите за пране.

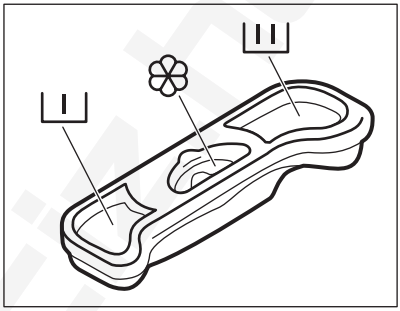

I	Отделение за перилен препарат за фаза на предпране.
II	Отделение за перилен препарат за фаза на пране.
❀	Отделение за течни добавки (омекотител за тъкани, препарат за колосване). Маркировката M е максималното ниво за количество на течни добавки.

10.4 Настройване на програма

1. Завъртете селектора за програми, за да изберете желаната програма за пране.

Индикаторът на бутон Старт/Пауза ▷‖ мига.

Екранът показва насочващо времетраене на програмата.

2. За да промените температурата и/или скоростта на центрофугиране, докоснете съответните бутони.
3. По желание задайте една или повече опции, посредством докосване на съответните бутони.

Ако изборът **не е възможен**, прозвучава звуков сигнал.

10.5 Допълнителна информация за ежедневна употреба

Измерване на пране SensiCare System
SensiCare автоматично настройва времетраенето на програмата спрямо количеството пране в барабана, за да постигне перфектни резултати при пране за възможно най-кратко време. След около 30 секунди, пълненето с вода започва. Измерването на SensiCare се извършва само с цели програми за изпиране и ако продължителността на програмата не е намалена.

Стартиране на програма

Докоснете бутон Старт/Пауза ▷||, за да стартирате програмата. Съответният индикатор спира да мига и остава светнат. Програмата стартира и капакът се заключва. Дисплеят показва индикатора 🔒.

Стартиране на програма със забавен старт

1. Докоснете 🕒 неколкократно, докато на екрана се покаже желаното време на отлагане.

2. Докоснете бутона Старт/Пауза ▷||. Капакът на уреда се заключва и започва отброяването на отложения старт. Когато отброяването завърши, програмата се стартира автоматично.

Прекъсване на програмата и промяна на опциите.
1. Когато програмата работи, може да променяте само някои опции. Докоснете бутона Старт/Пауза ▷||.
2. Променете опциите. Предоставената информация на екрана съответно се променя

3. Докоснете отново Старт/Пауза ▷||. Програмата за измиване продължава.

Анулиране на работеща програма.

- Натиснете бутона ⏻ за отказ на програмата и за дезактивиране на уреда. Натиснете бутона отново, за да активирате уреда.
- Завъртете копчето за избор на положение „нулиране“ и активирайте уреда •. Изчакайте 2 секунди. Сега можете да зададете нова програма за пране.

Източване на водата след края на цикъла
Ако сте избрали програма или опция, която не източва водата от последното изплакване, не забравяйте да източите водата, за да отворите капака.

- Докоснете бутон 🌀, за да намалите скоростта на центрофугиране, предложена от уреда.
- Натиснете Старт/Пауза ▷||
- Когато програмата завърши и индикаторът за заключен капак 🔒 изгасне, можете да отворите капака.
- Натиснете бутона ⏻, за да дезактивирате уреда.

Функция „В готовност“
Функцията „В готовност" автоматично изключва уреда, за да се намали консумацията на енергия.

11. ГРИЖА И ПОЧИСТВАНЕ

⚠ **ВНИМАНИЕ!**
Вж. глава "Безопасност".

Прочетете главата за най-добра поддръжка и грижи.

11.1 График за периодично почистване

Периодичното почистване спомага за удължаването на работата на уреда Ви.

След всеки цикъл, оставяйте капака и вратата на барабана открехнати, за да има циркулация на въздух и да изсушите уреда: това ще предотврати образуването на плесен и миризми.

Ако уредът не се използва дълго време: затворете крана за вода и изключете уреда от контакта.

График с показатели за периодично почистване:

Отстр. на котл. камък	Два пъти в годината
Профилактично пускане на програма за пране	Веднъж месечно
Почистване на уплътнението на капака	На всеки два месеца
Почистване на барабана	На всеки два месеца
Почистване на дозатор за препарати	На всеки два месеца
Почистване на филтър на дренажна помпа	Два пъти в годината
Почистване на входящия маркуч и филтъра на вентила	Два пъти в годината

Следните параграфи съдържат инструкции при почистването на всяка част.

11.2 Отстраняване на чужди предмети

ⓘ

Уверете се, че джобовете са опразнени и всички разхлабени елементи са завързани преди да започнете програмата.

Отстранете всякакви чужди предмети (като метални кламери, копчета, монети и т.н.), които могат да се озоват във филтрите и барабана. Вижте параграфи „Почистване на барабана“, „Почистване на дренажната помпа“ и „Почистване на входящия маркуч и филтъра за вентила“. Внимавайте с пердетата. Махнете кукичките и поставете пердетата в торба за пране или калъфка за възглавници. Моля, свържете се с оторизиран сервизен център, ако е необходимо.

11.3 Външно почистване

Почиствайте уреда само с мек сапун и топла вода. Подсушете напълно всички повърхности. Не използвайте груби гъбички или друг материал с грапава повърхност.

⚠ **ПРЕДУПРЕЖДЕНИЕ!**

Не използвайте алкохол, разтворители или химически продукти.

⚠ **ПРЕДУПРЕЖДЕНИЕ!**

Не почиствайте металните повърхности с препарати на хлорна основа.

11.4 Отстр. на котл. камък

ⓘ

Ако твърдостта на водата във вашия район е висока или умерена, препоръчваме да използвате препарат за премахване на котлен камък за перални машини.

Редовно проверявайте барабана за наличие на котлен камък.

Обикновените препарати съдържат омекотител за вода, но препоръчваме от време на време да пускате цикъл с празен барабан и препарат за премахване на котлен камък.

ⓘ

Винаги спазвайте инструкциите, които ще откриете на опаковката на продукта.

11.5 Профилактично пускане на програма за пране

Продължителната и прекомерна употреба на програми с ниска температура може да причини натрупвания на препарат, мъхчета, да развие бактерии в барабана и

ваничката. Това може да отделя лоши миризми и плесен. За да елиминирате тези натрупвания и почистите вътрешната част на уреда, редовно пускайте поддържащо пране (поне веднъж месечно):

ⓘ

Вижте параграф „Почистване на барабана"".

11.6 Почистване на барабана

Редовно проверявайте барабана, за да предотвратите образуването на ръжда.

Почиствайте барабана със специални продукти за неръждаема стомана.

ⓘ

Винаги спазвайте инструкциите, които ще откриете на опаковката на продукта.

За пълно почистване:

- Извадете цялото пране от барабана.
- Пуснете Cottons програма на най-високата температура. Добавете малко количество перилен препарат на прах в празния барабан, за да изплакнете остатъците.

11.7 Уплътнение на капака

Редовно оглеждайте уплътнението и премахвайте всякакви предмети от вътрешната му част. Почиствайте го, когато е нужно, използвайки препарат за почистване с амонячна пяна, без да надрасквате повърхността на уплътнението.

ⓘ

Винаги спазвайте инструкциите, които ще откриете на опаковката на продукта.

11.8 Почистване на дозатора за препарата

За да се предотвратят възможни натрупвания от засъхнали препарати или сплъстен омекотител и/или образуването на мухъл в чекмеджето за дозиране на перилните препарати, на всеки два месеца изпълнявайте следната процедура за почистване, както е обяснено на следните диаграми:

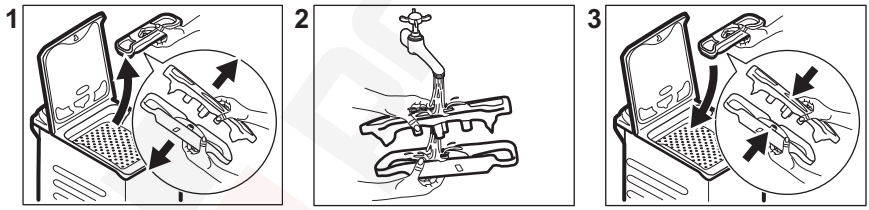

11.9 Почистване на филтъра на помпата за източване

Редовно преглеждайте филтъра на помпата за източване и се уверете, че е чист.

- Изключете щепсела от контакта на захранващата мрежа.
- Не почиствайте помпата, ако водата в уреда е гореща. Изчакайте, докато водата изстине.
- Не вадете филтъра, докато уредът работи.
- Развинтете филтъра бавно и внимателно, докато водата спре да изтича. След като водата се източи, филтърът може да се развие напълно.

Почистете дренажната помпа, ако:

- Уредът не източва водата.
- Барабанът не се върти.
- Уредът издава необичаен шум, поради запушването на помпата за източване.
- На дисплея се показва код на аларма E20.

Продължете както е описано в следващите диаграми, за да почистите филтъра на помпата:

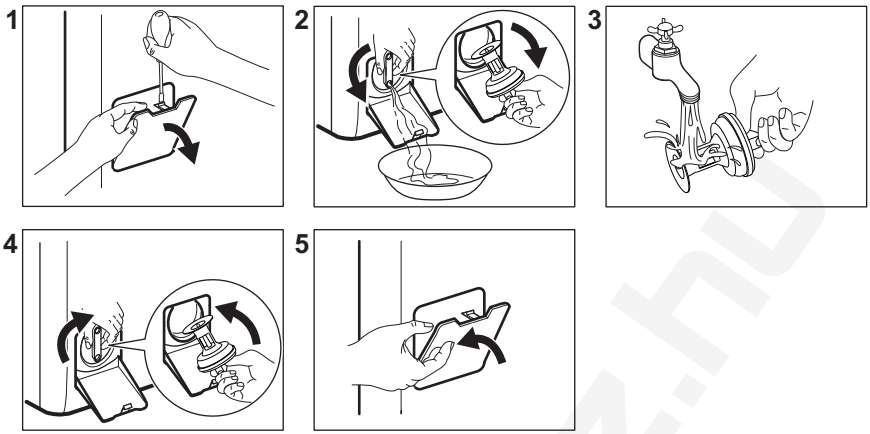

Винаги дръжте кърпа наблизо, за да подсушите всички разливи на вода, когато изваждате филтъра.

11.10 Почистване на маркуча за подаване на вода и филтъра на вентила

Препоръчва се да се чистят два пъти годишно и филтрите на маркуча за водоснабдяване и клапана, за да премахнете остатъци, събирани с времето: Продължете както е описано в следващите диаграми, за да почистите филтрите:

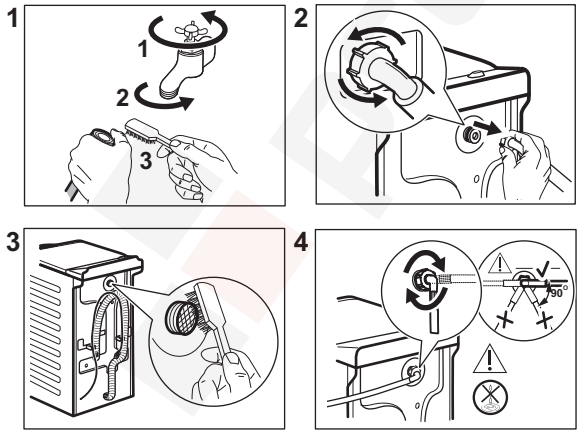

11.11 Аварийно източване

Ако уредът не може да източи водата, извършете същата процедура, описана в параграф 'Почистете филтъра за източване'. Ако е необходимо, почистете помпата.

Когато източите водата посредством процедурата за аварийно източване, трябва отново да активирате системата за източване:

1. Поставете 2 литра вода в основното чекмедже на отделението за препарати на дозатора.
2. Стартирайте програмата за източване на водата.

11.12 Предпазни мерки срещу замръзване

Ако уредът е инсталиран на място, където температурата може да достигне стойности от около 0° C или по-ниско, отстранете останалата вода от маркуча за подаване на вода и помпата за източване.

1. Изключете щепсела от контакта.
2. Затворете крана за водата.
3. Поставете двата края на маркуча за подаване на вода в контейнер и оставете водата да изтече от маркуча.
4. Изпразнете помпата за източване. Вижте процедурата за аварийно източване.
5. Когато помпата за източване е празна, поставете маркуча за подаване на вода отново.

⚠ ВНИМАНИЕ!

Уверете се, че температурата е по-висока от 0 °C преди да използвате отново уреда.
Производителят не е отговорен за щети, причинени от ниска температура.

12. СТОЙНОСТИ НА ПОТРЕБЛЕНИЕ

12.1 Забележка

ⓘ

QR кодът върху енергийния етикет предоставен с уреда, съдържа уеб връзка, водеща до информация, свързана с функционалността на уреда в базата данни EPREL на ЕС. Запазете етикета за енергийна категория за справка, както и ръководството за потребители и всички други документи, предоставени с уреда.
Възможно е да потърсите информацията в EPREL като използвате връзката **https://eprel.ec.europa.eu** и въведете името на модела и продуктовия номер, които се намират върху табелката с данни на уреда.

ⓘ

Стойностите и времетраенето на програмите варират въз основа на различни условия (напр. температура на стаята, температура на водата и налягане, количество и тип заредено пране, захранващо напрежение) и също при смяна на първоначалните настройки на дадена програма.

12.2 Съгласно Регламент (ЕС) 2019/2023 на Комисията и всички нови съпътстващи стандарти на сътрудничещите пазари (*)

Програма Eco 40-60	кг	kWh	Литри	чч:мм	% 1)	°C	об./мин.2)
Пълно зареждане	7	0.860	53.0	3:25	53.00	46	1151
Половин зареждане	3,5	0.275	44.0	2:40	53.00	25	1151

Програма Eco 40-60	кг	kWh	Литри	чч:мм	% 1)	°C	об./мин.2)
Четвърт зареждане	2	0.260	36.0	2:40	55.00	23	1151

1) Остатъчна влага в края на фаза центрофуга. Колкото по-високи са оборотите на центрофугиране, толкова повече шум ще издава уреда и толкова по-малко остатъчна влага ще има.

2) Максимална скорост на центрофугиране.

12.3 Обичайни програми

ⓘ

Тези стойности служат само за пример.

Програма	кг	kWh	Литри	чч:мм	% 1)	°C	об./мин.2)
Cottons**3)** 90°C	7	2.50	90.0	4:10	53.00	85	1200
Cottons 60°C	7	1.65	90.0	3:50	53.00	55	1200
Cottons 20°**4)** 20°C	7	0.30	90.0	2:50	53.00	20	1200
Synthetics 40°C	3	0.55	50.0	2:10	35.00	40	1200
Delicates**5)** 30°C	2	0.35	50.0	1:00	35.00	30	1200
Wool/Silk 30°C	1,5	0.20	45.0	1:10	30.00	30	1200

(*) Регламенти на Обединеното кралство за екопроектирането на продукти (UK Ecodesign), свързани с енергопотреблението, и информацията за енергопотреблението; украински указ 834/2023; AS/NZS2040 и AS/NZS6400

Температурата и зарежданията се задават автоматично и може да не са видими за всички модели.

1) Остатъчна влага в края на фаза центрофуга. Колкото по-високи са оборотите на центрофугиране, толкова повече шум ще издава уреда и толкова по-малко остатъчна влага ще има.

2) Референтен показател за скоростта на центрофугиране.

3) Подходяща за пране на силно замърсен текстил.

4) Подходящо за пране на леко замърсени памучни, синтетични и смесени тъкани.

5) Също така, може да се използва като цикъл за бързо изпиране за леко замърсен текстил.

Изключено (W)	В готовност (W)	Забавен старт (W)
0.50	0.50	4.00

Времето до режим „Изключване/В готовност“ е максимум 15 минути.

13. БЪРЗО РЪКОВОДСТВО

13.1 Ежедневна употреба

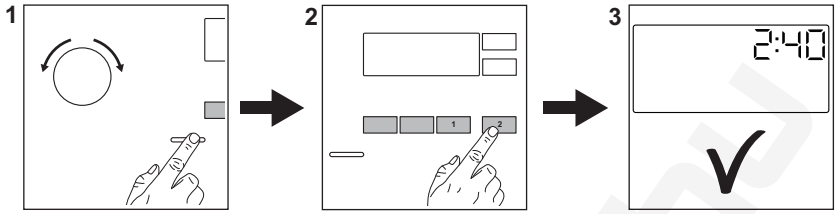

Свържете щепсела към контакта на захранващата мрежа.

Отворете кранчето за вода.

Пъхнете пране.

Изсипете препарата за пране и другите добавки в правилното отделение на дозатора за изпиращ препарат.

1. Натиснете бутона **Вкл./Изкл.** ⏻ за включване на уреда. Завъртете програматора, за да настроите желаната програма.
2. Задайте желаните опции (1) с помощта на съответните сензорни бутони. За стартиране на програмата докоснете бутона **Старт/Пауза** ▷‖ (2).
3. Уредът се стартира.

След приключване на програмата извадете пране.

Натиснете бутона **Вкл./Изкл.** ⏻ за изключване на уреда.

13.2 Грижа и почистване

Графикът за периодично почистване спомага за удължаването на живота на уреда ви.

След всеки цикъл, оставяйте капака открехнат, за да има циркулация на въздух и да изсушите уреда: това ще предотврати образуването на плесен и миризми.

Ако уредът не се използва дълго време: затворете крана за вода и изключете уреда от контакта. След това препоръчваме също почистването на всички части.

Отстр. на котл. камък	Два пъти в годината
Профилактично пускане на програма за пране	Веднъж месечно
Почистване на уплътнението на капака	На всеки два месеца
Почистване на барабана	На всеки два месеца
Почистване на дозатор за препарати	На всеки два месеца
Почистване на филтър на дренажна помпа	Два пъти в годината
Почистване на входящия маркуч и филтъра на вентила	Два пъти в годината

Поддържайте пластмасовите части чисти, особено тези в близост до отделението за перилен препарат, и отстранявайте излишните разливи. Редовно проверявайте барабана за наличие на котлен камък. Препоръчваме от време на време да пускате цикъл с празен барабан и препарат за остр. на котл. камък.

Следните параграфи съдържат инструкции за почистването на дадена част.

Отстраняване на чужди предмети

ⓘ

Уверете се, че джобовете са опразнени и всички разхлабени елементи са завързани преди да започнете програмата.

Отстранете всякакви чужди предмети (като метални кламери, копчета, монети и т.н.), които могат да се озоват във филтрите и барабана. Моля, свържете се с оторизиран сервизен център, ако е необходимо.

Почистване на филтъра на помпата за източване

Почиствайте филтъра редовно, особено, ако на дисплея се появи код на алармата E20

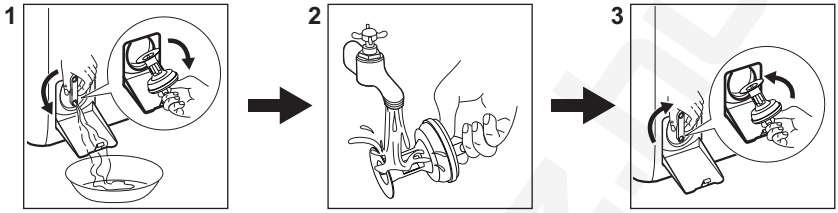

13.3 Програми

Програма	Зареждане	Описание на продукт
FullWash 45'	7 кг	Смесени тъкани, идеална за цветни памучни и синтетични тъкани и ежедневни леко замърсени дрехи. Тази програма ще изпере на 30°C само за 45 минути.
Cottons	7 кг	Бели и цветни памучни тъкани. Идеален за нормално и силно замърсяване.
Synthetics	3 кг	Синтетични и смесени тъкани.
Delicates	2 кг	Деликатни тъкани като акрилни, вискозни, полиестерни дрехи.
Wool/Silk	1,5 кг	Вълна, подходяща за пране в пералня, вълна и фини тъкани за ръчно пране.
Rinse	7 кг	Всякакви дрехи, освен вълнени и много деликатни дрехи. Програма за изплакване и центрофуга.
Spin/Drain	7 кг	Всякакви дрехи, освен вълнени и много деликатни дрехи. Програма за центрофуга и изцеждане на водата.
Intense Clean	7 кг	Гащеризони, гащеризон от док и работни дрехи. Интензивен цикъл с фаза за предпране за отстраняване на мръсотия и твърди замърсявания.
Jeans	2 кг	Дънкови дрехи и дрехи от жарсе.
Sport	3 кг	Спортни дрехи.
Duvet	2 кг	Единично синтетично одеяло, покривка за легло, завивка.
Outdoor	2 кг **1)** 1 кг **2)**	Модерни дрехи за спорт на открито.

Програма	Зареждане	Описание на продукт
Hygiene	7 кг	Бели памучни тъкани. Тази програма премахва над 99,99% от бактериите и вирусите **3)**
Eco 40-60 **4)**	7 кг	Бели и цветни памучни тъкани. Нормално замърсени дрехи.

1) Програма за пране.

2) Програма за пране и фаза за водоустойчивост.

3) Тествана при Staphylococcus aureus, Enterococcus faecium, Candida albicans, Pseudomonas aeruginosa и MS2 Bacteriophage във външен тест, извършен от Swissatest Testmaterialien AG през 2021 г. (Доклад от изпитване № 202120117).

4) Съгласно Регламент (ЕС) 2019/2023 на Комисията и Декрет 834/2023 на Украйна, тази програма с настройка на 40°C е подходяща за изпиране на нормално замърсени памучни тъкани, определени за изпиране на 40°C или 60°C заедно в един цикъл. Температурата не е посочена и видима, тя се задава автоматично.

- За достигната температура на прането, продължителност на програмата и други данни, моля, вижте глава „Стойности на потребление“.
- Най-ефикасните програми по отношение на консумацията на енергия основно са тези, които работят на по-ниски температури и по-дълга продължителност.

Зареждането на уреда на максималния капацитет, предвиден за всяка програма, помага за намаляването на използваната енергия и вода.

Подходящи перилни препарати за програмите за пране

Програма	Универсален прах **1)**	Универсален течен перилен препарат	Течен перилен препарат за цветно пране	Деликатни вълнени тъкани	Специален
FullWash 45'	▲	▲	--	--	--
Cottons	▲	▲	▲	--	--
Synthetics	▲	▲	▲	--	--
Delicates	--	--	--	▲	▲
Wool/Silk	--	--	--	▲	▲
Intense Clean	▲	▲	▲	--	--
Jeans	--	--	▲	▲	▲
Sport	--	▲	▲	--	▲
Duvet	--	--	--	▲	▲
Outdoor	--	--	--	▲	▲

Програма	Универсален прах [1]	Универсален течен перилен препарат	Течен перилен препарат за цветно пране	Деликатни вълнени тъкани	Специален
Hygiene	▲	▲	--	--	▲
Eco 40-60	▲	▲	▲	--	--

1) Препоръчва се употребата на перилен прах за температури над 60 °C.

-- = Не се препоръчва **▲ =** Препоръчително

13.4 Вид и качество на препарат.

- Използвайте само перилни препарати и други препарати, предназначени специално за употреба в перална машина. Първо, следвайте тези основни правила:
  - прах за пране (също таблетки и перилни препарати - еднократна доза) за всички видове тъкани, с изключение на деликатните. За предпочитане са перилни препарати на прах със съдържание на белина за бели дрехи и дезинфекция на пране,
  - течни перилни препарати (както и перилни препарати в еднократна доза), за предпочитане при програми за пране с ниска температура (60 °C макс.) при всички видове тъкани или по специално за вълнените тъкани.
- Не смесвайте различни видове перилни препарати.
- Използвайте по-малко перилен препарат, ако:
  - перете малко количество пране,
  - прането е леко замърсено,
  - по време на прането има голямо количество пяна.
- Когато използвате таблетки или капсули с перилен препарат, винаги ги поставяйте в барабана, а не в дозатора за препарат и следвайте препоръките на производителя.

Недостатъчното количество перилен препарат може да доведе до:
- незадоволителни резултати от пране,
- прането да се оцвети в сиво,
- дрехите да се омазнят,
- мухъл в уреда.

Твърде голямото количество перилен препарат може да доведе до:
- пенене,
- намален ефект от изпирането,
- недостатъчно изплакване,
- по-голямо въздействие на околната среда.

14. КОДОВЕ НА АЛАРМА И ВЪЗМОЖНИ НЕИЗПРАВНОСТИ

Уредът не се стартира или спира по време на работа. Първо се опитайте да намерите решение на проблема (вижте таблиците).

> ⚠ **ВНИМАНИЕ!**
>
> Изключете уреда преди извършването на, каквато и да било проверка.

Проблем	Възможно решение

E 10 Уредът не се пълни с вода правилно.	• Уверете се, че кранът за вода е отворен. • Уверете се, че налягането на водоподаването не е прекалено ниско. За тази информация се свържете с вашата местна водоснабдителна компания. • Уверете се, че кранът за вода не е запушен. • Уверете се, че маркучътза подаване на вода не е прегънат, повреден или извит. • Уверете се, че свързването на маркуча за подаване на вода е правилно. • Уверете се, че филтърът на маркуча за подаване на вода и филтърът на клапана не са запушени.
E20 Уредът не източва водата.	• Уверете се, че сифонът на мивката не е запушен. • Уверете се, че маркучът за източване не е прегънат или извит. • Уверете се, че филтърът за източване не е запушен. Почистете филтъра при необходимост. • Уверете се, че маркучът за източване е свързан правилно. • Задайте програма за източване, ако сте задали програма без фаза на източване. • Задайте програмата за източване, ако сте задали опция, която завършва с вода във ваничката.
E91 Вътрешна неизправност. Липсва връзка между електронните компоненти на уреда.	• Програмата не завърши правилно или уредът спря прекалено рано. Изключете машината и я включете отново. • Ако кодът за алармата се появи отново, обърнете се към оторизирания сервизен център.
EA0 Вратата на барабана на уреда е отворена или не е затворена правилно.	• Уверете се, че вратата на барабана е затворена правилно.
EH0 Електрозахранването не е стабилно.	• Изчакайте, докато електрозахранването се стабилизира.
EF0 Устройството против наводнение е включено.	• Изключете уреда и затворете крана за водата. Свържете се с оторизирания сервизен център.

Ако проблемът продължи, свържете се с оторизирания сервизен център. Данните, необходими за сервизния център, са посочени на табелката с данни

*Някои алармени кодове може да не бъдат показани. Подлежи на промяна без предизвестие.

В случай на различен проблем с пералнята, проверете таблицата по-долу за възможни решения.

Потенциални неизправности	Възможно решение
Програмата не стартира.	• Уверете се, че щепселът е включен в контакта. • Уверете се, че капакът на уреда и вратата на барабана са правилно затворени. • Уверете се, че няма повреден предпазител в кутията с предпазители. • Уверете се, че Старт/Пауза ▷II е докоснат. • Ако сте задали забавен старт, отменете настройката или изчакайте края на отброяването. • Изключете функцията за защита за деца, ако е включена. • Проверете положението на копчето върху избраната програма.
Уредът се пълни с вода и се отцежда веднага.	• Уверете се, че маркучът за отцеждане е в правилно положение. Маркучът може да е позициониран твърде ниско. Вижте „Инструкция за монтаж“.
Фазата за центрофугиране не функционира или цикълът на пране продължава по-дълго от обикновено.	• Задайте програмата за центрофугиране. • Уверете се, че филтърът за източване не е запушен. Почистете филтъра при необходимост. Вижте „Грижа и почистване“. • Регулирайте ръчно предметите във ваничката и започнете фазата на центрофугиране отново. Този проблем може да бъде причинен от проблеми с баланса.
Има вода на пода.	• Уверете се, че съединителите на маркучите за вода са стегнати и няма изтичане на вода. • Уверете се, че маркучът за подаване на вода и маркучът за източване не са повредени. • Уверете се, че използвате правилния препарат и правилното количество.
Не можете да отворите капака на уреда.	• Уверете се, че не е избрана програма за пране, която завършва с вода във ваничката. • Уверете се, че програмата за пране е приключила. • Задайте програмата за източване или центрофугиране, ако има вода в барабана. • Проверете дали уредът получава електрическа енергия. • Този проблем може да бъде причинен от повреда на уреда. Свържете се с оторизирания сервизен център.
Уредът издава необичаен звук и вибрира.	• Уверете се, че нивелирането на уреда е правилно. Вижте „Инструкция за монтаж“. • Уверете се, че опаковката и/или транзитните болтове са отстранени. Вижте „Инструкция за монтаж“. • Поставете още пране в барабана. Дрехите за пране може да са малко.
Времетраенето на програмата се увеличава или намалява по време на изпълнението на програмата.	• Функцията SensiCare може да наглася времетраенето на програмата според типа и количеството пране. Вижте „Функция SensiCare - измерване на прането“ в глава „Ежедневна употреба“.

Потенциални неизправности	Възможно решение
Резултатите от прането не са задоволителни.	• Увеличете количеството на перилния препарат или използвайте друг препарат. • Използвайте специални продукти, за да премахнете упоритите петна, преди да изперете дрехите. • Уверете се, че сте задали правилната температура. • Поставете по-малко дрехи за пране.
Твърде много пяна в барабана по време на цикъла на изпиране.	• Намалете количеството перилен препарат или броя таблетки или еднодозовите перилни препарати.
След цикъла на изпиране в чекмеджето на дозатора има остатъци от препарата.	• Уверете се, че клапата е в правилната позиция (ако е налична на диспенсъра за препарат). • Уверете се, че сте използвали дозатора за препарат според индикациите, предоставени в това ръководство за потребителя.

15. ОПАЗВАНЕ НА ОКОЛНАТА СРЕДА

Рециклирайте материалите със символа ♺. Поставяйте опаковките в съответните контейнери, за да ги рециклирате. Помогнете за опазването на околната среда и човешкото здраве чрез рециклирането на отпадъци от електрически и електронни уреди. Не изхвърляйте уреди, маркирани със символа ⍁ с битовите отпадъци. Върнете продукта в местното депо за рециклиране или се свържете с общинската служба.

Üdvözöljük az Electrolux honlapján! Köszönjük, hogy a mi készülékünket választotta.



A fenntarthatóság iránti törekvésünk jegyében csökkentjük a papíralapú nyomtatványok mennyiségét, és teljes használati útmutatókat teszünk elérhetővé az interneten. Az Ön teljes használati útmutatója itt érhető el: **electrolux.com/manuals**



Használattal kapcsolatos tanácsokat, prospektusokat, hibaelhárítási-, szerviz- és javítási információkat itt kérhet: **electrolux.com/support**



Vásároljon tartozékokat, segédanyagokat és eredeti pótalkatrészeket a készülékhez itt: **electrolux.com/shop**

A változtatások jogát fenntartjuk.

TARTALOM

1. BIZTONSÁGI INFORMÁCIÓK..... 35
2. BIZTONSÁGI UTASÍTÁSOK.....37
3. TERMÉKLEÍRÁS.....40
4. MŰSZAKI INFORMÁCIÓ..... 41
5. ÜZEMBE HELYEZÉS.....41
6. KEZELŐPANEL..... 45
7. VÁLASZTÓGOMB ÉS NYOMÓGOMBOK..... 46
8. PROGRAMOK.....48
9. BEÁLLÍTÁSOK..... 52
10. MINDENNAPI HASZNÁLAT.....53
11. ÁPOLÁS ÉS TISZTÍTÁS..... 55
12. FOGYASZTÁSI ÉRTÉKEK..... 59
13. GYORS ÚTMUTATÓ..... 61
14. RIASZTÁSI KÓDOK ÉS A LEHETSÉGES HIBÁK.....64
15. KÖRNYEZETVÉDELMI TUDNIVALÓK.....67

1. ⚠ BIZTONSÁGI INFORMÁCIÓK



A készülék üzembe helyezése és használata előtt gondosan olvassa el a mellékelt útmutatót. A gyártó nem vállal felelősséget a helytelen beszerelés vagy használat miatt keletkezett sérülésekért és károkért. Az útmutatót tartsa biztonságos és elérhető helyen, hogy szükség esetén mindig a rendelkezésére álljon.

1.1 Gyermekek és kiszolgáltatott személyek biztonsága

- Ezt a készüléket 8 év feletti gyermekek, csökkent fizikai, érzékelési vagy szellemi képességekkel rendelkező felnőttek, illetve megfelelő tudással vagy gyakorlattal nem rendelkező személyek csak felügyelet mellett, vagy abban az esetben használhatják, ha megfelelő oktatást kaptak a készülék biztonságos használatára, és megértik az esetleges veszélyeket.
- A 3 és 8 év közötti gyermekek, illetve a súlyos, komplex fogyatékossággal élő személyek állandó felügyelet nélkül nem tartózkodhatnak a készülék közelében.
- 3 évesnél fiatalabb gyermekek kizárólag folyamatos felügyelet mellett tartózkodhatnak a készülék közelében.
- Gondoskodni kell a gyermekek felügyeletéről, hogy ne játsszanak a készülékkel.
- Minden csomagolóanyagot tartson távol a gyermekektől, és megfelelően ártalmatlanítsa.
- A mosószereket tartsa távol a gyermekektől.
- A gyermekeket és a háziállatokat tartsa távol a készüléktől, amikor az ajtaja nyitva van.
- Ha rendelkezik gyermekbiztonsági zárral a készülék, akkor azt be kell kapcsolni.
- Gyermekek felügyelet nélkül nem végezhetnek tisztítási vagy karbantartási tevékenységet a készüléken.

1.2 Általános biztonság

- Ez a készülék kizárólag háztartási típusú, mosógépben mosható ruhák mosására szolgál.
- Ezt a készüléket háztartási célú, beltérben történő használatra tervezték.
- Ez a készülék használható irodákban, szállodai vendégszobákban, panziókban, vendégházakban és más hasonló szálláshelyeken, ahol a használat nem haladja meg a háztartási használat (átlagos) szintjét.
- Ne változtassa meg a készülék műszaki jellemzőit.

- A készülék maximális töltete 7 kg. Soha ne lépje túl a programhoz tartozó megengedett legnagyobb töltetet (lásd a „Programok” című fejezetet).
- Az üzemi víznyomás értékének a vízhálózat készülékcsatlakozási pontjánál 0,5 bar (0,05 MPa) és 10 bar (1 MPa) között kell lennie.
- Ügyeljen arra, hogy a készülék alsó részén levő szellőzőnyílást a készülék alatti szőnyeg, lábtörlő vagy egyéb padlóburkoló tárgy ne zárja el.
- A készülék vízhálózatra történő csatlakoztatásához használja a mellékelt, új tömlőkészletet vagy a márkaszerviz által biztosított egyéb új tömlőkészletet.
- A régi tömlőket tilos újra használni.
- Ha a hálózati kábel megsérül, azt a gyártónak vagy a márkaszerviznek vagy más hasonlóan képzett személynek kell kicserélnie, nehogy elektromos veszélyhelyzet álljon elő.
- Bármilyen karbantartás előtt kapcsolja ki a készüléket, és húzza ki a hálózati csatlakozódugót a csatlakozóaljzatból.
- A készülék tisztításához ne használjon nagy nyomású vízsugarat és/vagy gőzt.
- Tisztítsa meg a készüléket egy nedves kendővel. Csak semleges tisztítószert használjon. Ne használjon súrolószert, súrolószivacsot, oldószert vagy fém tárgyat.

2. BIZTONSÁGI UTASÍTÁSOK

2.1 Üzembe helyezés

ⓘ

Az üzembe helyezést az érvényes helyi/országos előírásokkal összhangban kell elvégezni.

- Távolítsa el az összes csomagolóanyagot, a szállítási csavarokkal, gumiperselyekkel és műanyag alátétekkel együtt.
- A szállítási rögzítőcsavarokat tartsa biztonságos helyen. Amennyiben a készüléket a jövőben szállítani kell, ezeket vissza kell szerelni, hogy a dob rögzítésével megakadályozzák a készülék belsejének sérülését.
- A készülék nehéz, ezért legyen körültekintő a mozgatásakor. Mindig használjon munkavédelmi kesztyűt és zárt lábbelit.
- Tartsa be a készülékhez mellékelt üzembe helyezési útmutatóban foglaltakat.
- Ne helyezzen üzembe, és ne is használjon sérült készüléket.
- Ne helyezze üzembe a készüléket olyan helyen, ahol a hőmérséklet 0 °C alá süllyedhet, vagy ahol ki van téve az időjárásnak.

- A készülék üzemeltetésének helyén a padló vízszintes, sík, stabil, hőálló és tiszta legyen.
- Gondoskodjon arról, hogy keringeni tudjon a levegő a készülék és a padló között.
- A készülék végleges elhelyezési pozíciójában ellenőrizze a felület megfelelő vízszintességét vízmértékkel. Ha a felület nem teljesen vízszintes, a lábak emelésével vagy süllyesztésével biztosítsa a vízszintes helyzetet.
- Ne telepítse a készüléket közvetlenül padlóösszefolyó fölé.
- Ne permetezzen vizet a készülékre, és óvja az erősen párás környezettől.
- Ne helyezze üzembe a készüléket olyan helyen, ahol a fedelét nem lehet teljesen kinyitni.
- Ne tegyen a készülék alá zárt edényt azért, hogy az esetleg a készülékből szivárgó vizet összegyűjtse. A használatra javasolt felszerelésekkel kapcsolatban forduljon a márkaszervizhez.

2.2 Elektromos csatlakozás

⚠ FIGYELMEZTETÉS!

Tűz- és áramütésveszély.

- FIGYELEM: A készüléket úgy tervezték, hogy az épületben lévő földelőcsatlakozáshoz kell telepíteni/csatlakoztatni.
- Mindig használjon megfelelően felszerelt ütésálló aljzatot.
- Ellenőrizze, hogy az adattáblán szereplő adatok megfelelnek-e a helyi elektromos hálózat paramétereinek.
- Ne használjon többdugós adaptert és hosszabbító kábelt.
- Ügyeljen arra, hogy ne okozzon sérülést a hálózati csatlakozódugón és a hálózati kábelen. Amennyiben a hálózati kábelt ki kell cserélni, azt hivatalos márkaszervizünknek kell elvégeznie.
- Csak a telepítés befejezése után csatlakoztassa a hálózati csatlakozódugót a hálózati csatlakozóaljzatba. Ügyeljen arra, hogy a hálózati csatlakozódugó üzembe helyezés után is könnyen elérhető legyen.
- Nedves kézzel ne érintse meg a hálózati kábelt vagy a hálózati csatlakozódugót.
- A hálózati kábel meghúzásával ne válassza le a készüléket. Ehhez a csatlakozódugót fogja meg.

2.3 Víz csatlakoztatása

- A belépő víz hőmérséklete nem haladhatja meg a 25 °C-ot.
- Ügyeljen arra, hogy ne okozzon sérülést a vízcsöveken.
- Mielőtt új vagy hosszabb idő óta nem használt csövekhez csatlakoztatja javítás vagy új eszköz (pl. vízóra stb.) felszerelése után a készüléket, addig folyassa a vizet, amíg az teljesen ki nem tisztul.
- A készülék első használata közben és után ellenőrizze, hogy nem látható-e vízszivárgás.
- Ne használjon hosszabbítótömlőt, ha túl rövid a bemeneti tömlő. A befolyócső cseréje érdekében forduljon a márkaszervizhez.
- A készülék kicsomagolásakor előfordulhat, hogy víz folyik a kifolyócsőből. Ezt az okozza, hogy a készüléket víz segítségével ellenőrzik a gyárban.
- A kifolyótömlő maximum 400 cm-es hosszig bővíthető. Forduljon a márkaszervízhez a másik kifolyócsővel és a hosszabbítással kapcsolatban.
- Ügyeljen arra, hogy a vízcsap könnyen hozzáférhető legyen az üzembe helyezés után.
- A készülék minden egyes használata után zárja el a vízcsapot.

2.4 Használat

⚠ FIGYELMEZTETÉS!

Személyi sérülés, áramütés, tűz, égési sérülés vagy a készülék károsodásának veszélye áll fenn.

- Kövesse a mosószer csomagolásán feltüntetett biztonsági utasításokat.
- Ne tegyen gyúlékony anyagot vagy gyúlékony anyaggal szennyezett tárgyat a készülékbe, annak közelébe, illetve annak tetejére.
- Ne mosson olajjal, zsírral vagy egyéb zsíros anyaggal erősen szennyezett ruhaneműt. Ez károsíthatja a készülék gumi alkatrészeit. Az ilyen ruhaneműt a

készülékbe helyezés előtt mossa ki kézzel.
- Hogy elkerülje a készülék műanyag és gumi alkatrészeinek károsodását, ne használjon illatosítószert.
- Ellenőrizze, hogy minden fémtárgyat eltávolított-e a ruhákból.

2.5 Szolgáltatások

- A készülék javítását bízza a márkaszervizre. Mindig eredeti cserealkatrészt használjon.
- Kérjük, ne feledje, hogy a házilagos vagy nem szakértő által végzett javítás biztonsági következményekkel járhat, és érvényteleníthet a jótállást.
- Az alábbi cserealkatrészek legalább 10 évig elérhetők a modell gyártásának megszűnése után: motor és a motor szénkefei, erőátvitel a motor és a dob között, szivattyúk, lökésgátlók és rugók, mosódob, dobcsillag és a hozzá tartozó golyóscsapágyak, fűtőberendezések és fűtőelemek, beleértve a hőszivattyúkat, csővezetékek és a kapcsolódó szerelvények, beleértve a tömlőket, szelepeket, szűrőket és túlcsordulásgátlókat, nyomtatott áramköri lapok, elektronikus kijelzők, nyomáskapcsolók, termosztátok és érzékelők, szoftver és firmware, beleértve a szoftver visszaállítását, ajtó, ajtózsanér és tömítések, egyéb tömítések, ajtózár egység, műanyag kiszolgáló egységek, mint például mosószeradagolók. Az időtartam elképzelhető, hogy hosszabb az Ön országában. További információkért, kérjük, látogasson el a weboldalunkra.
- Kérjük, ne feledje, hogy ezen cserealkatrészek némelyikét kizárólag szakértő szerelő szerezheti be, és nem mindegyik alkatrész társítható minden modellhez.
- A termékben található izzó(k)ra és a külön kapható pótizzókra vonatkozó tudnivalók: Ezek az izzók arra készültek, hogy megfeleljenek a háztartási készülékekben fennálló szélsőséges fizikai feltételeknek, mint például hőmérséklet, rezgés, magas páratartalom, illetve arra használatosak, hogy jelezzék a készülék működési állapotát. Nem alkalmasak egyéb felhasználásra, valamint helyiségek megvilágítására.

2.6 Ártalmatlanítás

⚠ FIGYELMEZTETÉS!

Sérülés- vagy fulladásveszély áll fenn.

- Bontsa a készülék elektromos- és vízhálózati csatlakozását.
- A készülék közelében vágja át a hálózati kábelt, és tegye a hulladékba.
- Szerelje le az ajtókilincset, hogy megakadályozza gyermekek és kedvenc állatok készülékdobban rekedését.
- A készüléket az elektromos és elektronikus berendezésekre (WEEE) vonatkozó helyi rendeleteknek megfelelően tegye a hulladékba.

3. TERMÉKLEÍRÁS

3.1 A készülék áttekintése

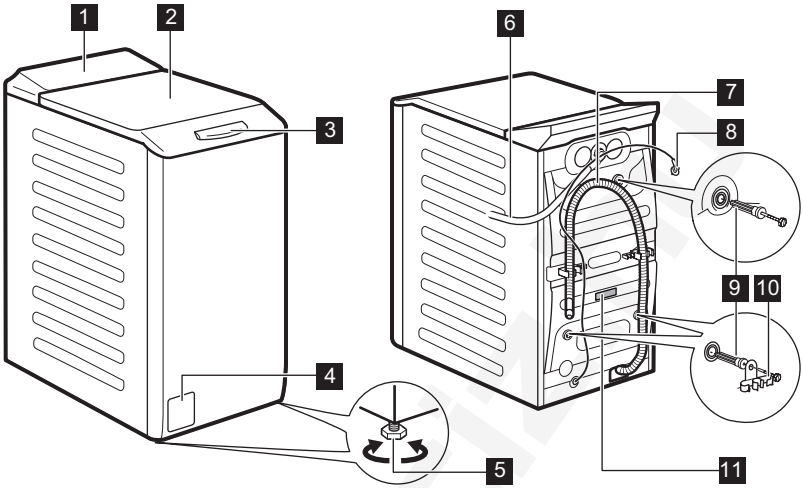

1 Kezelőpanel
2 Fedél
3 Fedélfogantyú
4 Leeresztő szivattyú szűrője
5 Lábak a készülék vízszintbe állításához.
6 Befolyócső
7 Kifolyócső
8 Hálózati kábel
9 Szállítási rögzítőcsavarok
10 Tömlőtartó
11 Adattábla

Tájékoztatás a termék regisztrálásával kapcsolatban.

A géptörzslap jelentése:
(**A**) a modell neve, (**B**) termékszám, (**C**) elektromos teljesítmények, (**D**) sorozatszám, (**E**) gyártási szint.

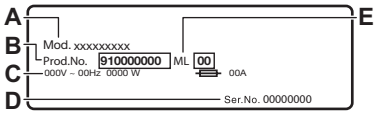

Az **információs címke** jelzi:
A) a modell neve, (**B**) termékszám, (**C**) sorozatszám.

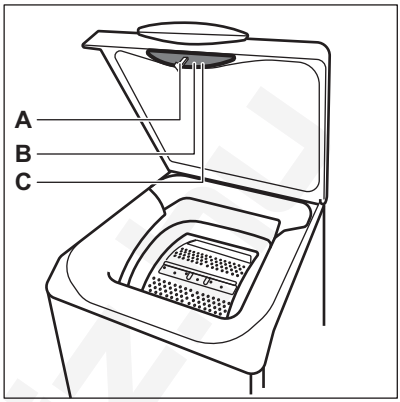

4. MŰSZAKI INFORMÁCIÓ

Méretek	Szélesség / magasság / teljes mélység	39,7 cm /90,8 cm /59,9 cm
Elektromos csatlakozás	Feszültség Összteljesítmény Olvadóbiztosító Frekvencia	230 V 2100 W 10 A 50 Hz
A szilárd részecskék és a nedvesség bejutása elleni védelmet a védőburkolat biztosítja, kivéve ahol az alacsony feszültségű részeket nem védi ez burkolat		IPX4
Víznyomás	Minimális Maximális	0,5 bar (0,05 MPa) 10 bar (1 MPa)
Víz betáplálás **1)**		Hideg víz
Maximális töltet	Pamut	7 kg

1) Csatlakoztassa a vízbefolyó-tömlőt egy 3/4'' -os csavarmenetes csaphoz.

5. ÜZEMBE HELYEZÉS

⚠ **FIGYELMEZTETÉS!**
Lásd a „Biztonság” című fejezetet.

5.1 Kicsomagolás és elhelyezés

A következő diagramokban egy kibontási és elhelyezési diagram:

1.

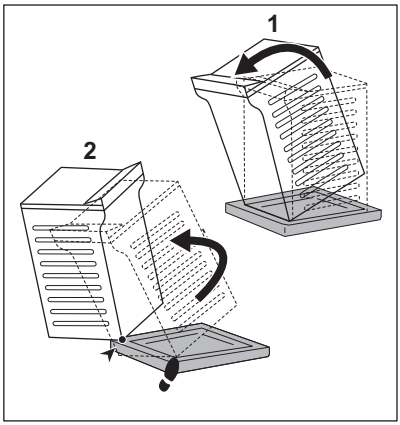

2.

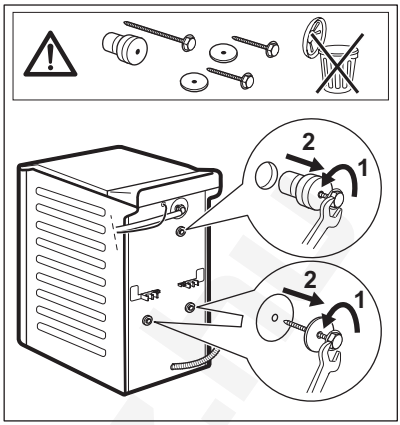

3.

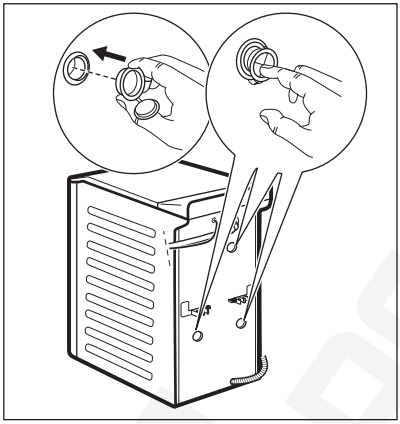

4.

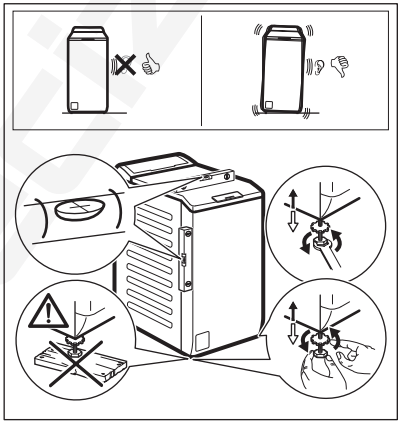

⚠ FIGYELMEZTETÉS!

Állítsa be megfelelően a készüléket, hogy megakadályozza a készülék rezgését, zaját és mozgását működés közben. Ne helyezzen kartonpapírt, fát vagy hasonló anyagot a készülék lába alá a szint beállításához. Ügyeljen arra, hogy a szőnyegek ne akadályozzák a készülék alatti légáramlást. Ügyeljen arra, hogy a készülék ne érjen a falhoz vagy más egységekhez.

ⓘ

Célszerű megőrizni a csomagolást és a szállítási rögzítőcsavarokat arra az esetre, amikor szállítani kell a készüléket.

5.2 A befolyócső

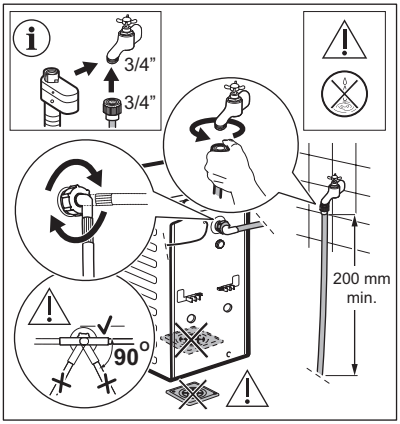

A készülékhez mellékelt tartozékok az adott modelltől függően eltérhetnek.

Ellenőrizze, hogy a tömlők nem sérültek-e, és hogy nincs-e a csatlakozásoknál szivárgás. Ne használjon hosszabbítótömlőt, ha túl rövid a bemeneti tömlő. A bementi tömlő cseréjével kapcsolatos tájékoztatásért forduljon a márkaszervizhez.

⚠ FIGYELMEZTETÉS!

A oldalirányú erő csökkentéséhez tartson fenn legalább 200 mm hosszú egyenes szakaszt a csapcsatlakozás alatt.

Egyes modellek vízmegállító eszközzel ellátott befolyócsövet is tartalmazhatnak. Ez megakadályozza a tömlő természetes öregedése miatti szivárgását.
A szektor az ablakban ezt a hibát mutatja. Ilyen esetben zárja el a vízcsapot, és forduljon a hivatalos szervizközponthoz a vízbevezető cső cseréjével kapcsolatos információkért.

A pótalkatrészek előzetes értesítés nélkül cserélhetők. Hivatalos beszállítótól vásároljon tartozékokat.

5.3 Vízkivezetés

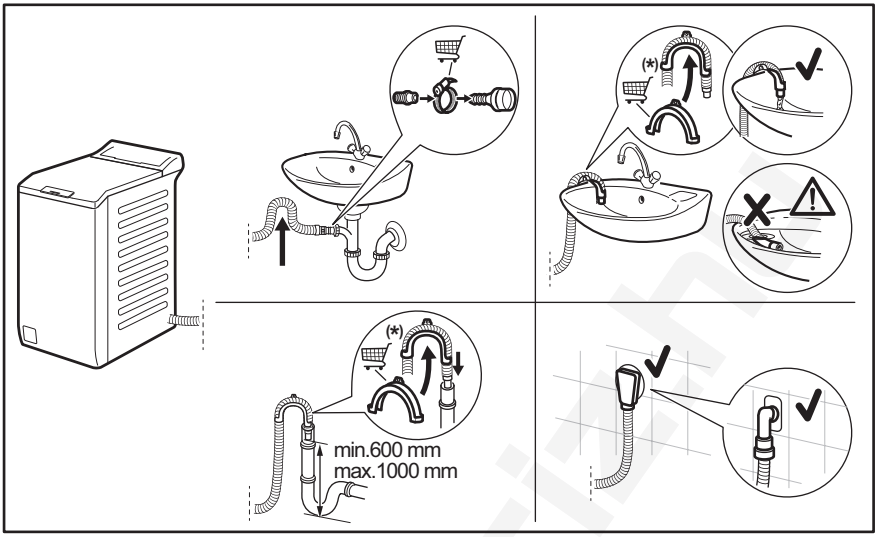

Értesítés nélkül változhat.

A kifolyócsőnek legalább 600 mm és legfeljebb 1000 mm magasan kell elhelyezkednie.
A kifolyócső maximum 4000 mm-es hosszig bővíthető. Keresse a hivatalos szervizközpontot ettől eltérő kifolyócsővel és hosszabbítással kapcsolatban.

5.4 Elektromos csatlakozás

A telepítés befejezése után csatlakoztassa a hálózati csatlakozódugót a hálózati csatlakozóaljzatba.

Az ehhez szükséges elektromos adatok az adattáblán és a „Műszaki adatok” c. fejezetben találhatók. Ellenőrizze, hogy ezek megfelelőek-e a hálózati tápfeszültséghez.

Ellenőrizze, hogy a háztartási elektromos berendezés elbírja-e a szükséges maximális terhelést, figyelembe véve az esetlegesen használatban lévő egyéb készülékeket is.

A készüléket földelt aljzathoz csatlakoztassa.

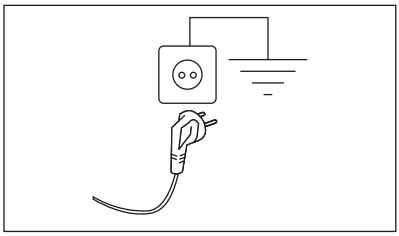

Az elektromos kábel a készülék üzembe helyezése után legyen könnyen hozzáférhető.

A készülék üzembe helyezéséhez szükséges bármely elektromos szereléshez vegye fel a kapcsolatot a márkaszervizzel.

A gyártó semmilyen felelősséget nem vállal a fenti biztonsági szabályok be nem tartásából adódó károk, illetve sérülések esetén.

6. KEZELŐPANEL

6.1 Kezelőpanel leírása

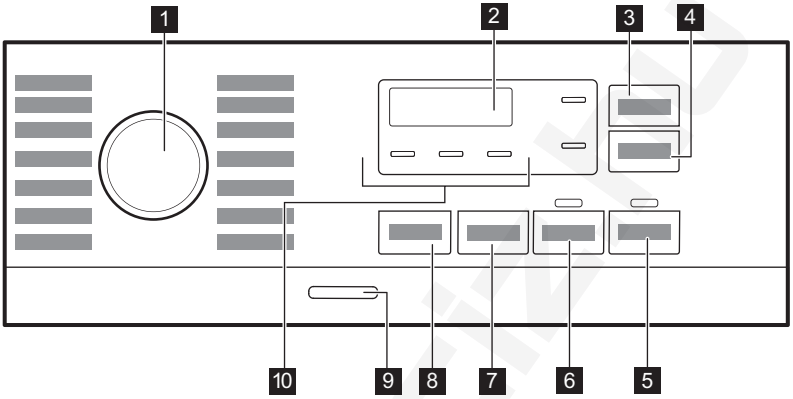

1 Programválasztás
2 Kijelző
3 Érintse meg a Időmegtakarítás gombot
4 Érintse meg a Késleltetett indítás gombot
5 Érintse meg a Start/Szünet gombot
6 Érintse meg a Előmosás gombot
7 Érintse meg a Centrifugálás gombot
8 Érintse meg a Hőmérséklet gombot
9 Nyomógomb Be/Ki
10 Visszajelzők:
- Extra öblítés
- Csendes
- Öblítés tartás

6.2 Kijelző

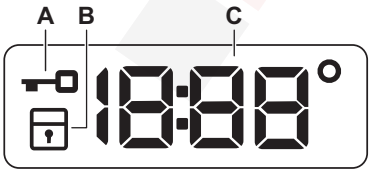

A. Fedél zárva visszajelző.
B. Gyermekzár visszajelző.
C. A digitális visszajelző az alábbiakat képes megjeleníteni:
- Program időtartama (pl. 2:40),
- Késleltetési idő (pl. 2h),
- Ciklus vége (0:00)
- Figyelmeztető kód (pl.E20).
- Hőmérséklet (88°)
- Centrifugálás visszajelző (1888/ -----)

- A készülék összesített működési idejének kijelzése. További részletekért olvassa el a „Beállítások” című bekezdés „Működési idő számláló” című szakaszát.

7. VÁLASZTÓGOMB ÉS NYOMÓGOMBOK

7.1 Bevezetés

A kiegészítő funkciók nem választhatóak mindegyik mosási programmal. A mosási programok és a különféle opciók/funkciók összeegyeztethetőségére vonatkozóan lásd a „Programtáblázat” c. szakaszt. Egy kiegészítő funkció kizárhat egy másikat; ebben az esetben a készülék nem engedi a nem összeillő kiegészítő funkciók együtt történő beállítását.

7.2 Hőmérséklet

Egy mosási program kiválasztása esetén a készülék automatikusan javasol egy alapértelmezett hőmérsékletet.

Érintse meg többször egymás után a gombot, míg a kívánt hőmérséklet meg nem jelenik a kijelzőn.

Amikor a kijelzőn a _ _ jelzés látható, a készülék nem melegíti a vizet.

7.3 Centrifugálás

Egy program kiválasztásakor a készülék automatikusan beállítja az alapértelmezetten engedélyezett centrifugálási fordulatszámot.

További centrifugálási kiegészítő funkciók beállításához nyomja meg ezt a gombot:

- **Csökkentse a centrifugálási sebességet.** A kijelző csak a beállított programnál elérhető centrifugálási sebességeket mutatja.
- **Nincs centrifugálás – – –** jelenik meg a kijelzőn.
  Válassza ezt az opciót valamennyi centrifugálási fázis törléséhez. A készülék csak a szivattyúzást végzi el a kiválasztott mosási programból. Válassza ezt az opciót kényes anyagok esetén. Egyes mosási programok esetén az öblítéseket a készülék nagyobb mennyiségű víz felhasználásával végzi
- **Öblítés várakoztatás** . A megfelelő visszajelző világítani kezd.
  A program végén elmarad a centrifugázás. A készülék nem ereszti le az utolsó öblítővizet, hogy megóvja a ruhaneműket a gyűrődéstől. A mosóprogram végén a víz a dobban marad.
  A fedél zárva marad, és a dob rendszeresen fordul, hogy csökkentse a ruhanemű gyűrődését. A fedél kinyitásához le kell engednie a vizet.
  Ha megérinti a Start/Szünet gombot, a készülék végrehajt egy centrifugálási fázist, és leereszti a vizet.
- **Csendes** . A megfelelő visszajelző világítani kezd.
  A közbenső és végső centrifugálási szakasz elmarad, és a készülék a program végén a dobban tartja a vizet. Ez segít csökkenteni a ruhanemű gyűrődését. A fedél zárva marad. A dob rendszeresen fordul, hogy csökkentse a ruhanemű gyűrődését. A fedél kinyitásához le kell engednie a vizet.
  Mivel a program igen halk, megfelel éjszakai használatra, amikor az olcsóbb éjszakai áram rendelkezésre áll. Néhány program esetén az öblítés több vizet használ.
  Ha megérinti a Start/Szünet gombot, a készülék csak a szivattyúzást végzi el.

A készülék körülbelül 18 óra elteltével automatikusan leereszti a vizet.

7.4 Előmosás

Ezzel a funkcióval egy előmosási szakaszt adhat a mosási programhoz.

A megfelelő visszajelző világítani kezd.

- A kiegészítő funkció használatával 30 °C-os előmosási szakaszt adhat a mosási szakasz elé.
  A kiegészítő funkció erősen szennyezett ruhanemű, különösen homokkal, porral, sárral és egyéb szilárd részecskével összepiszkolt ruhák esetén ajánlott.

ⓘ

Ez a kiegészítő funkció növelheti a program időtartamát.

7.5 Időmegtakarítás

Ez a kiegészítő funkció a mosási program lerövidítéséhez használható. Ezt a kiegészítő funkciót az átlagosan vagy enyhén szennyezett, illetve felfrissítendő ruhadarabok esetén használja. Érintse meg a gombot a program időtartamának csökkentéséhez. Kisebb töltet esetén kétszer érintse meg ezt a gombot egy extra gyors program beállításához. Minden érintésre a program új időtartama jelenik meg a kijelzőn. A megfelelő jelzőfény világítani kezd. Ez az opció nem érhető el 90 °C-on, és nem minden programhoz érhető el. További részletekért lapozza fel a „Programok” fejezet „Programfunkciók összeegyeztethetősége” c. szakaszát.

7.6 Késleltetett indítás

Ezzel a kiegészítő funkcióval a program kezdetét megfelelőbb időpontig késleltetheti.

A megfelelő késleltetés beállításához érintse meg többször a gombot. Az idő 1 órás lépésekkel állítható be, 20 óra időtartamig.

A Start/Szünet ▷‖ gomb megérintése után a kijelzőn a megfelelő visszajelző és a kiválasztott késleltetési időtartam látható, és a készülék megkezdi a visszaszámlálást. A fedél reteszelődik.

7.7 Start/Szünet ▷‖

Érintse meg a Start/Szünet ▷‖ gombot a készülék indításához vagy szüneteltetéséhez, illetve a futó program megszakításához.

7.8 Be/Ki ⏻

A készülék be-/kikapcsolásához nyomja meg ezt a gombot néhány másodpercig. A készülék be- vagy kikapcsolásakor két különböző hang hallható.

Mivel az energiafogyasztás csökkentésére a Készenlét funkció automatikusan kikapcsolja a készüléket néhány perc elteltével, így előfordulhat, hogy a készüléket ismét be kell kapcsolni.

További részletekért olvassa el a Készenlét c. szakaszt a „Napi használat” című fejezetben.

8. PROGRAMOK

8.1 Programtáblázat

Program Alapértelmezett hőmérséklet Temperature range	Referencia centrifugálási fordulatszám Centrifugálási sebesség tartománya (ford./perc)	Maximális töltet	Program leírása (Töltet típusa és szennyezettség mértéke)
FullWash 45' 30 °C 30 °C - Hideg	1200 ford./perc (1200 - 400)	7 kg	Vegyes anyagok, ideális színes pamut és szintetikus anyagok és a mindennapi viselet világítás talajszintje. Ez a program mindössze 45 perc alatt 30 °C-on tisztít.
Cottons 40 °C 90 °C - Hideg	1200 ford./perc (1200 - 400)	7 kg	Fehér és színes pamutszövetek. Ideális normál és erős szennyeződés esetén.
Synthetics 30 °C 60 °C - Hideg	1200 ford./perc (1200 - 400)	3 kg	Műszálas vagy kevertszálas szövetek. Normál szennyezettség.
Delicates 30 °C 40 °C - Hideg	800 ford./perc (1200 - 400)	2 kg	Kényes textília, pl. akril, viszkóz és kevertszálas anyagok, melyek kímélő mosást igényelnek. Normál szennyezettség.
Wool/Silk 40 °C 40 °C - Hideg	1200 ford./perc (1200 - 400)	1,5 kg	Gépben mosható gyapjú, kézzel mosható gyapjú és egyéb ruhanemű „kézzel mosható” kezelésre vonatkozó szimbólummal **1)**
Rinse	1200 ford./perc (1200 - 400)	7 kg	Minden ruhaanyaghoz, a nagyon kényes ruhaneműk és gyapjú kivételével. Program a ruhanemű öblítéséhez és centrifugálásához. Az alapértelmezett centrifugálási fordulatszám a pamutprogramok esetén használt fordulatszám. Csökkentse a centrifugálási fordulatszámot a töltet típusának megfelelően. Szükség esetén állítsa be az Extra öblítés kiegészítő funkciót az öblítések hozzáadásához. Alacsony fordulatszámon kímélő öblítéseket és egy rövid centrifugálást végez a készülék.
Spin/Drain	1200 ford./perc (1200 - 400)	7 kg	A ruhanemű centrifugálásához és a víz dobból való leeresztéséhez. Minden ruhaanyaghoz, a kényes ruhaneműk és gyapjú kivételével.
Intense Clean 60 °C 90 °C - Hideg	1200 ford./perc (1200 - 400)	7 kg	Overallok, kezeslábasok és munkaruhák. Intenzív ciklus előmosási fázissal a szennyeződések és a szilárd részecskék eltávolításához.
Jeans 30 °C 40 °C - Hideg	800 ford./perc (1200 - 400)	2 kg	Speciális program farmer ruhaneműhöz gyengéd mosási fázissal a színek kifakulása és a mosásból eredő kopás minimalizálása érdekében. A még jobb kezelés érdekében csökkentett mennyiségű töltet alkalmazása javasolt.

Program Alapértelmezett hőmérséklet Temperature range	Referencia centrifugálási fordulatszám Centrifugálási sebesség tartománya (ford./perc)	Maximális töltet	Program leírása (Töltet típusa és szennyezettség mértéke)
Sport 30 °C 40 °C - Hideg	1200 ford./perc (1200 - 400)	3 kg	Műszálas sportruházat. A programot modern kültéri sportruházat, mint például tornaruha, kerékpáros vagy kocogó ruha és hasonló szabadtéri ruházat gyengéd mosásához tervezték.
Duvet 30 °C 60 °C - Hideg	800 ford./perc (800 - 400)	2 kg	Mosási program műszálas vagy toll- és pehelytöltetű takaróhoz, paplanhoz, ágyterítőhöz stb. Használjon finom szövet, pl. gyapjú mosására alkalmas folyékony mosószert.
Outdoor 30 °C 40 °C - Hideg	1200 ford./perc (1200 - 400)	2 kg **2)** 1 kg **3)**	Ne használjon öblítőszert, és győződjön meg arról, hogy nincs öblítőszer-maradvány a mosószer-adagolóban. **Kivehető polár vagy egyéb termobéléssel rendelkező kültéri ruházat, például munkaruha, sportruha, vízálló és lélegző dzseki vagy széldzseki.** A javasolt ruhatöltet 2 kg. Ez a program vízállóságot helyreállító cikluskénti is használható, melyet kifejezetten a ruhadarabok impregnálására terveztek. A vízállóságot helyreállító ciklus elvégzéséhez a következők szerint járjon el: • Töltse a mosószert a rekeszbe . • Töltsön textíliához való, speciális impregnáló szert az öblítőszer-adagoló rekeszbe . • Csökkentse a töltet mennyiségét 1 kg-ra. A vízállóság legeredményesebb helyreállítása érdekében a ruhaneműt szárítógépben szárítsa meg a Outdoor szárítóprogram használatával (amennyiben az rendelkezésre áll, és ha a ruhanemű tájékoztató címkéje megengedi).
Hygiene 60 °C	1200 ford./perc (1200 - 400)	7 kg	**Fehér pamut ruhadarabok.** Ez a nagy teljesítményű, gőzzel kombinált mosóprogram a baktériumok és vírusok több mint 99,99%-át eltávolítja,**4)** melyben a készülék mosási fázisa a hőmérsékletet végig 60 °C felett tartja, az alkalmazott gőz fázis további kezelést nyújt a szövetszálaknak, míg az alaposabb öblítési fázis a mosószer- és mikroorganizmus-maradványok megfelelő eltávolításáról gondoskodik. A program a pollenek/allergén anyagok alapos eltávolítását is biztosítja.

Program Alapértelmezett hőmérséklet Temperature range	Referencia centrifugálási fordulatszám Centrifugálási sebesség tartománya (ford./perc)	Maximális töltet	Program leírása (Töltet típusa és szennyezettség mértéke)
Eco 40-60 5)	1200 ford./perc (1200 - 400)	7 kg	Fehér pamut és színtartó színes pamut. Közepesen szennyezett ruhadarabok. Az energiafogyasztás csökken, és a mosási program ideje megnövekszik, így jó mosási eredményt biztosít.

1) E ciklus alatt a dob lassan forog a kíméletes mosás érdekében. Úgy tűnhet, hogy a dob nem forog vagy nem forog megfelelően, de ez normális jelenség ebben a programban.

2) Mosási program.

3) Mosási program és impregnáló szakasz.

4) A Swissatest Testmaterialien AG által 2021-ben végzett külső teszt (202120117. számú tesztjelentés) a következőket vizsgálta: Staphylococcus aureus, Enterococcus faecium, Candida albicans, Pseudomonas aeruginosa és MS2 bakteriofág.

5) Az (EU) 2019/2023 bizottsági rendeletnek és a 834/2023. számú ukrán rendeletnek megfelelően ez a program 40 °C-on képes egyetlen mosási ciklusban hatékonyan kimosni a 40 °C-on vagy 60 °C-on moshatónak jelölt, normál szennyezettségű pamutruhákat. A hőmérséklet nem jelenik meg és nem látható, beállítása automatikusan történik.

- A ruhaneműben kialakult hőmérsékletre, a program időtartamára és egyéb adatokra vonatkozó tájékoztatás a „Fogyasztási értékek” c. fejezetben található.
- Az energiafogyasztás tekintetében általában azok a leghatékonyabb programok, melyek alacsonyabb hőmérsékleten és hosszabb időtartammal működnek.

Programfunkciók összeegyeztethetősége

Program	Centrifugálás	– – –				Előmosás	Késleltetett indítás	Időmegtakarítás
FullWash 45'	■	■	■		■		■	
Cottons	■	■	■	■	■	■	■	■
Synthetics	■	■	■	■	■	■	■	■
Delicates	■	■	■	■	■		■	

Program	Centrifugálás	– – –				Előmosás	Késleltetett indítás	Időmegtakarítás
Wool/Silk	■	■	■				■	
Rinse	■	■	■		■		■	
Spin/Drain 1)	■	■					■	
Intense Clean	■	■	■	■	■		■	■
Jeans	■	■	■	■	■		■	
Sport	■	■	■		■	■	■	
Duvet	■	■					■	
Outdoor	■	■	■		■		■	
Hygiene	■	■	■		■		■	
Eco 40-60	■		■				■	

1) Állítsa be a centrifugálási sebességet. Győződjön meg arról, hogy megfelel a mosott szövet típusának. Ha beállította a Nincs centrifugálás opciót, akkor csak a leeresztési fázis érhető el.

A mosási programokhoz ajánlott mosószerek

Program	Univerzális mosópor 1)	Univerzális folyékony mosószer	Folyékony mosószer színes ruhadarabokhoz	Kényes gyapjú ruhadarabok	Speciális
FullWash 45'	▲	▲	--	--	--
Cottons	▲	▲	▲	--	--
Synthetics	▲	▲	▲	--	--
Delicates	--	--	--	▲	▲
Wool/Silk	--	--	--	▲	▲
Intense Clean	▲	▲	▲	--	--

Program	Univerzális mosópor 1)	Univerzális folyékony mosószer	Folyékony mosószer színes ruhadarabokhoz	Kényes gyapjú ruhadarabok	Speciális
Jeans	--	--	▲	▲	▲
Sport	--	▲	▲	--	▲
Duvet	--	--	--	▲	▲
Outdoor	--	--	--	▲	▲
Hygiene	▲	▲	--	--	▲
Eco 40-60	▲	▲	▲	--	--

1) 60 °C-nál magasabb hőmérsékleten mosópor használata javasolt.

--= Nem ajánlott ▲ = Ajánlott

8.2 Woolmark Premium Wool Care - Kék



A Woolmark Company ennek a mosógépnek a gyapjúmosási ciklusát tesztelte és jóváhagyta a «kézzel mosható» jelzésű, gyapjú ruhanemű gépi mosására, azzal a feltétellel, hogy a ruhák mosása a ruhanemű kezelési címkéjén szereplő és a mosógép gyártójától származó utasítások szerint történik. M1145

9. BEÁLLÍTÁSOK

9.1 Hangjelzések

A készülék különböző hangjelzésekkel van ellátva, melyek akkor működnek, amikor:

- Bekapcsolja a készüléket (különleges, rövid hangjelzés).
- Kikapcsolja a készüléket (különleges, rövid hangjelzés).
- Megérint egy gombot (kattanó hangjelzés).
- Helytelen beállítást választ (3 rövid hangjelzés).
- A program véget ér (hangjelzéssorozat hallható hozzávetőleg 1 percig).
- A készülék meghibásodott (rövid hangjelzések sorozata hallható hozzávetőleg 5 percig).

A hangjelzések **ki-/bekapcsolásához** állítsa be az egyik program beállítását, és érintse meg egyszerre a ⏲ és a ⏲gombot körülbelül 2 másodpercig.

ⓘ

Ha ki is kapcsolja a hangjelzéseket, azért azok továbbra is működnek, amikor a készülék működésében hiba lép fel.

9.2 Gyerekzár

Ezzel a kiegészítő funkcióval megakadályozhatja a gyermekeket abban, hogy játsszanak a kezelőpanellel.

A kiegészítő funkció **be/kikapcsolásához** addig tartsa megérintve a gombot, míg a **világítani nem kezd/el nem alszik** a kijelzőn.

A készülék kikapcsolás után alapértelmezetten visszatér ehhez a kiegészítő funkcióhoz. A készülék bekapcsolását követő néhány másodpercre a Gyerekzár funkció nem áll rendelkezésre.

9.3 Állandó Extra öblítés

A kiegészítő funkció mindig egy további öblítést eredményez egy új program beállításakor.

- A kiegészítő funkció **be/kikapcsolásához** addig tartsa nyomva az gombot, míg a megfelelő visszajelző **világítani nem kezd/el nem alszik**.

9.4 Működési idő számláló

A készülék teljes üzemidejét órákban lehet megjeleníteni, az első bekapcsolástól kezdve. Ez az érték a programok működési idejét számolja (nem tartalmazza a szüneteket és a késleltetett indítás időtartamát). Ennek az értéknek a megjelenítéséhez tegye a következőket:

1. Kapcsolja be a készüléket a Be/Ki gomb megnyomásával
2. Forgassa a programválasztó gombot bármely programra.
3. Nyomja meg és tartsa lenyomva néhány másodpercig a és a gombot (a bekapcsolás után 10 másodpercen belül). A 10 másodperc elteltével a billentyűkombináció be- és kikapcsolja a hangjelzéseket.
4. 3 másodperc elteltével a készülék órákban számolt összes üzemideje megjelenik a kijelzőn: pl. 1276 óra - a kijelzőn a Hr szöveg 2 másodpercig, 12 (ezer és száz) 2 másodpercig és 76 (tízes és egyes) látható.

Ha az eljárás nem hoz eredményt (időtúllépés, a programválasztó gomb nem megfelelő helyzete vagy helytelen billentyűkombináció miatt), kapcsolja ki a készüléket, és ismételje meg a lépéseket az elejétől.

9.5 Gyári beáll. Visszaáll.

Ez a funkció lehetővé teszi a gyári alapbeállítások visszaállítását. A kiegészítő funkció **bekapcsolásához** kövesse az alábbi lépéseket:

1. Kapcsolja be a készüléket a gomb megnyomásával
2. Forgassa a programválasztó gombot bármely programra.
3. Nyomja meg és tartsa lenyomva néhány másodpercig a és az gombokat (a bekapcsolás után 10 másodpercen belül). A 10 másodperc elteltével a billentyűkombináció be- és kikapcsolja a hangjelzéseket.
4. A kijelzőn kb. 5 másodpercig **– – –** látható.

Ha az eljárás nem hoz eredményt (időtúllépés, a programválasztó gomb nem megfelelő helyzete vagy helytelen billentyűkombináció miatt), kapcsolja ki a készüléket, és ismételje meg a lépéseket az elejétől.

10. MINDENNAPI HASZNÁLAT

FIGYELMEZTETÉS!
Lásd a „Biztonság” című fejezetet.

10.1 A készülék bekapcsolása

1. Csatlakoztassa a hálózati csatlakozót a hálózati aljzathoz.
2. Nyissa meg a vízcsapot.

3. A készülék bekapcsolásához nyomja meg a Be/Ki ⏻ gombot néhány másodpercig.

Egy rövid hangjelzés hallható.

10.2 A ruhák betöltése

1. Nyissa ki a készülék fedelét.
2. Nyomja meg az **A** gombot.

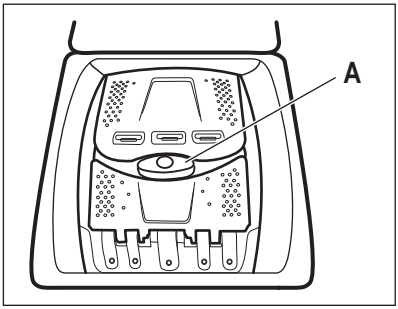

A dob automatikusan kinyílik.
3. Helyezze a szennyes ruhadarabokat egyenként a dobba.
4. Rázza meg a darabokat, mielőtt a készülékbe helyezi azokat.
5. Zárja le a dobot és a fedelet.

> ⚠ **VIGYÁZAT!**
>
> - Ügyeljen arra, hogy ne tegyen túl sok szennyest a dobba.
> - Ügyeljen arra, hogy ne maradjon ruhanemű a tömítés és a készülék között, és hogy megfelelően zárja be a dobot.
> - Az olajjal vagy zsírral erősen szennyezett vagy parfümös illatanyagú ruhanemű mosása károsíthatja a készülék gumi alkatrészeit.

10.3 Mosószer-adagoló rekeszek. Mosószer és adalékok használata

1. Mérje ki a megadott mosó- és öblítőszert.
2. Tegye a mosó- és öblítőszert a megfelelő rekeszekbe.

> ⓘ
>
> - Mindig kövesse a mosószerek csomagolásán található utasításokat.
> - Amikor folyékony mosószert használ, azt (a gyártója által biztosított) adagológolyóban töltse a készülékbe. Helyezze az adagológolyót a mosógép dobjába, a ruhák tetejére.

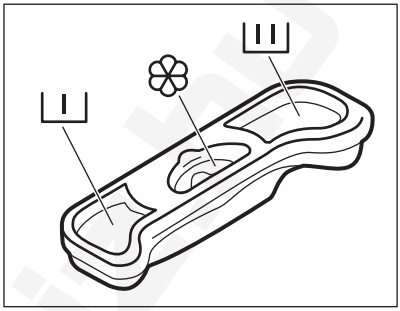

I	Mosószertartály előmosáshoz.
II	Mosószer-adagoló rekesz a mosási szakaszhoz.
❀	Rekesz a folyékony állagú adalékok számára (szövetkondicionáló, keményítő). A M jelölés mutatja a folyékony állagú adalékok megengedett maximális szintjét.

10.4 Program beállítása

1. A kívánt mosási program kiválasztásához forgassa el a programválasztó gombot.

A Start/Szünet ▷‖ gomb visszajelzője villog. A kijelző a program hozzávetőleges időtartamát mutatja.
2. Érintse meg a megfelelő gombokat a hőmérséklet és/vagy a centrifugálási sebesség módosításához.
3. Szükség szerint állítson be ki egy vagy több kiegészítő funkciót a megfelelő gombok megérintésével.

> ⓘ
>
> Amennyiben egy beállítás **nem lehetséges**, hangjelzés hallható.

10.5 További információk a napi használatról

A SensiCare System töltetérzékelés
A SensiCare segítségével a készülék a dobba helyezett ruhanemű függvényében automatikusan beállítja a program időtartamát, hogy a lehető legrövidebb idő alatt tökéletes mosási eredményt biztosítson. Körülbelül 30 másodperc elteltével megkezdődik a vízfeltöltés. Az SensiCare érzékelés csak teljes mosóprogramoknál működik, és csak akkor, ha a program időtartamát Ön nem csökkentette le.

Program indítása
A program elindításához érintse meg a Start/Szünet ▷‖ gombot. A kapcsolódó visszajelző villogása megszűnik, és folyamatosan világítani kezd. A program elindul, és a fedél bezár. A kijelzőn az ⊸▯ visszajelző látható.

Program késleltetett indítással való indítása

1. Nyomja meg a ◷ gombot egymás után többször, amíg a kijelző a kívánt késleltetési időt nem mutatja.

2. Nyomja meg a Start/Szünet ▷‖ gombot. A készülék fedele reteszelődik, és megkezdődik a késleltetett indítás visszaszámlálása. Amikor a visszaszámlálás befejeződik, a program automatikusan elindul.

A program megszakítása és a kiegészítő funkciók módosítása.
1. Ha a program működik, csak néhány kiegészítő funkció módosítására van lehetőség. Nyomja meg a Start/Szünet ▷‖ gombot.

2. Módosítsa a kiegészítő funkciókat. A kijelzőn megjelenő információk ennek megfelelően módosulnak

3. Érintse meg újra a Start/Szünet ▷‖ gombot. A mosóprogram folytatódik.

Egy futó program törlése
- A program törléséhez és a készülék kikapcsolásához nyomja meg az ⏻ gombot A készülék bekapcsolásához nyomja meg ismét.
- Forgassa a kiválasztógombot „visszaállítás” helyzetbe, és aktiválja a készüléket • . Várjon 2 másodpercet. Ekkor új mosási programot állíthat be.

Víz kiszivattyúzása a ciklus lejárta után
Ha olyan programot vagy kiegészítő funkciót választott, amely nem üríti ki az utolsó öblítés vizét a dobból, ne feledje leengedni a vizet a fedél nyitása előtt.

- A ◎ gomb megérintésével csökkentheti a centrifugálás készülék által javasolt fordulatszámát.
- Nyomja meg Start/Szünet ▷‖
- A program befejezése után kialszik az ⊸▯ visszajelző, és felnyithatja a fedelet.
- A készülék kikapcsolásához nyomja meg a ⏻ gombot.

Készenléti üzemmód
A Készenlét kiegészítő funkció az energiafogyasztás csökkentésére automatikusan kikapcsolja a készüléket.

11. ÁPOLÁS ÉS TISZTÍTÁS

⚠ **FIGYELMEZTETÉS!**
Lásd a „Biztonság” című fejezetet.

ⓘ
Alaposan olvassa el a karbantartásra és ápolásra vonatkozó fejezetet.

11.1 Rendszeres tisztítási ütemterv

A rendszeres tisztítással meghosszabbítható a készülék élettartama.

Minden ciklus után hagyja nyitva a fedelet és a dob ajtaját, hogy a levegő mozoghasson, és felszárítsa a készülék belsejében a nedvességet: ez megakadályozza a penész és a kellemetlen szagok keletkezését.

Ha a készüléket hosszabb ideig nem használja, zárja el a vízcsapot, és húzza ki a hálózati dugaszt a konnektorból.

Rendszeres tisztítási ütemterv (tájékoztató):

Vízkőmentesítés	Évente kétszer
Karbantartó mosás	Havonta egyszer
Fedéltömítés tisztítása	Kéthavonta
Dobtisztítás	Kéthavonta
Mosószer-adagoló tisztítása	Kéthavonta
A vízleeresztő szivattyú szűrőjének tisztítása	Évente kétszer
A befolyócsőben és a szelepben lévő szűrő tisztítása	Évente kétszer

A következő szakaszok ismertetik az egyes részegységek tisztításának módját.

11.2 Idegen tárgyak eltávolítása

ⓘ

Ürítse ki a zsebeket, és minden laza alkotóelemet kössön meg, mielőtt lefuttatja a ciklust.

Minden idegen tárgyat (pl. fémkapcsot, gombot, pénzérmét stb.) távolítson el a szűrőkből és a dobból. Olvassa el a „A dob tisztítása”, „A vízleeresztő szivattyú tisztítása” és „A befolyócső és a szelepben levő szűrő tisztítása” c. szakaszokat. Legyen körültekintő a függönyökkel. Távolítsa el az akasztókat, és helyezze a függönyöket mosózsákba vagy párnahuzatba. Szükség esetén forduljon a márkaszervizhez.

11.3 Külső tisztítás

Csak enyhe mosogatószerrel és meleg vízzel tisztítsa a készüléket. Hagyjon minden felületet megszáradni. Ne használjon súrolószivacsot és semmilyen dörzshatású anyagot.

⚠ **VIGYÁZAT!**

Ne használjon alkoholt, oldószereket vagy vegyszereket.

⚠ **VIGYÁZAT!**

Ne tisztítsa a fémfelületeket klórtartalmú tisztítószerrel.

11.4 Vízkőmentesítés

ⓘ

Ha nagy vagy közepes a vízkeménység a körzetében, akkor célszerű vízkőtelenítőt használni a mosógépekben.

Rendszeresen ellenőrizze a dobot, hogy nem rakódott-e le rajta vízkő.

A szokásos mosószerek vízlágyítót tartalmaznak, azonban javasoljuk, hogy futtasson le egy programot üres dobbal és vízkőoldó termékkel.

ⓘ

Mindig tartsa be a termék csomagolásán található útmutatásokat.

11.5 Karbantartó mosás

Az alacsony hőmérsékletű programok ismételt, hosszú időn keresztül történő használata a mosószer lerakódását, szöszmaradványokat és a baktériumok elszaporodását eredményezheti a dobban és az üstben. Ez kellemetlen szagot és penészt eredményezhet. A lerakódások eltávolításához és a készülék belsejének tisztításához rendszeresen (legalább havonta egyszer) futtasson le egy karbantartó mosást.

ⓘ

Olvassa el „A dob tisztítása” című szakaszt.

11.6 A dob tisztítása

Rendszeresen ellenőrizze a dobot, hogy megelőzze a rozsda képződését.

Rozsdamentes acélhoz készült termékkel tisztítsa meg a dobot.

ⓘ

Mindig tartsa be a termék csomagolásán található útmutatásokat.

Alapos tisztítás:

- Szedje ki az összes ruhaneműt a dobból.
- Futtassa le a Cottons programot a legmagasabb hőmérséklettel. Töltsön kis mennyiségű mosóport az üres dobba, hogy eltávolítsa az esetlegesen visszamaradt szennyeződéseket.

11.7 A fedél tömítése

Rendszeresen ellenőrizze a tömítést, és minden idegen tárgyat távolítson el a belső részéről. Szükség esetén tisztítsa meg ammóniatartalmú tisztítókrémmel, mely nem karcolja meg a tömítést.

ⓘ

Mindig tartsa be a termék csomagolásán található útmutatásokat.

11.8 A mosószer-adagoló tisztítása

A megszáradt mosószermaradványok vagy összecsomósodott öblítőszer és/vagy penész mosószer-adagolóban való megjelenésének megakadályozására kéthavonta végezze el az alábbi ábrákon ismertetett tisztítási eljárást:

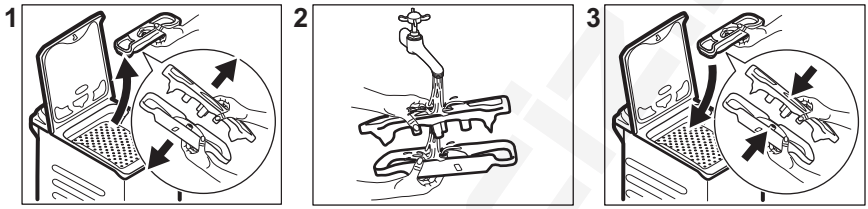

11.9 A leeresztő szivattyú szűrőjének tisztítása

Rendszeresen ellenőrizze a leeresztőszivattyú szűrőjét, hogy az tiszta-e.

- Húzza ki a dugaszt a hálózati aljzatból.
- Ne tisztítsa a szivattyút, ha forró a készülékben lévő víz. Várja meg, amíg a víz lehűl.
- Ne vegye ki a szűrőt, amíg működik a készülék.
- Lassan és óvatosan csavarja ki a szűrőt, amíg a víz már nem folyik ki. A víz leeresztése után a szűrő teljesen kicsavarható.

A következő esetekben tisztítsa meg a leeresztőszivattyút:

- A készülék nem ereszti le a vizet.
- A dob nem forog.
- Szokatlan zaj hallható a készülékből, mivel a leeresztőszivattyú működését valami akadályozza.
- A kijelzőn E20 riasztási kód látható

A szivattyú szűrőjének tisztításához járjon el az alábbi ábrákon ismertetett módon:

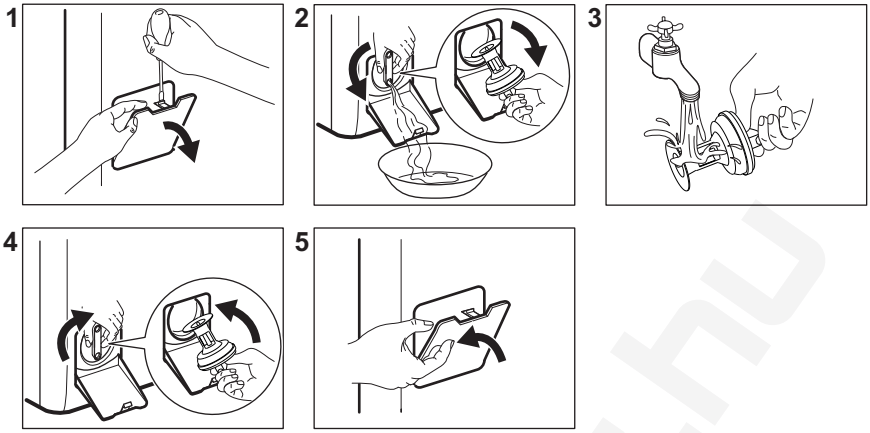

A szűrő eltávolításakor **mindig tartson közel egy rongyot, hogy megszárítsa a kiömlött vizet.**

11.10 A befolyócső és a szelepben lévő szűrő tisztítása

Javasoljuk, hogy a befolyócső és a szelep szűrőjét egyaránt tisztítsa meg évente kétszer, hogy eltávolítsa az idők során lerakódott szennyeződéseket. A szűrők tisztításához járjon el az alábbi ábrákon ismertetett módon:

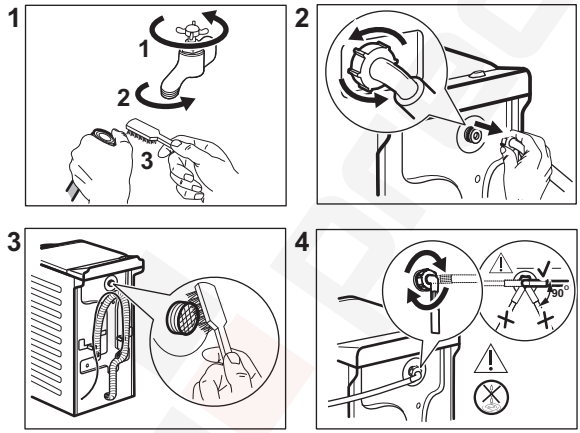

11.11 Vészlefolyó

Amennyiben a készülék nem tudja leereszteni a vizet, végezze el „A leeresztő szivattyú tisztítása” c. részben leírt eljárást. Szükség esetén tisztítsa meg a szivattyút.

Amikor vészleeresztési eljárással engedi le a vizet, akkor ismét be kell kapcsolnia a leeresztőrendszert:

1. Öntsön 2 liter vizet a mosószer-adagoló főmosási rekeszébe.
2. A víz leeresztéséhez indítsa el a programot.

11.12 Fagyveszély

Ha olyan helyen van a készülék elhelyezve, ahol 0 °C környékén vagy alatta lehet a hőmérséklet, akkor engedje ki a megmaradt

vizet a befolyócsőből és a leeresztő szivattyúból.

1. Húzza ki a hálózati csatlakozódugót a konnektorból.
2. Zárja el a vízcsapot.
3. Tegye a befolyócső két végét egy tartályba, és hagyja a csőből kifolyni a vizet.
4. Ürítse ki a leeresztő szivattyút. Tekintse át a vészleeresztési eljárást.
5. Amikor üres a vízszivattyú, akkor szerelje ismét vissza a befolyócsövet.

⚠ FIGYELMEZTETÉS!

Ellenőrizze, hogy magasabb-e 0 °C-nál a hőmérséklet, mielőtt ismét használja a készüléket.
A gyártó nem vállal felelősséget az alacsony hőmérsékletek miatt keletkező károkért.

12. FOGYASZTÁSI ÉRTÉKEK

12.1 Megjegyzés

ⓘ

A készülékhez mellékelt energiahatékonysági címkén található QR-kód a készülék EU EPREL adatbázisban szereplő teljesítményével kapcsolatos adatokra mutató hivatkozást tartalmaz. A későbbi tájékozódás érdekében őrizze meg az energiahatékonysági címkét a használati útmutatóval és a készülékhez mellékelt minden egyéb dokumentummal együtt. Ugyanezek az adatok az EPREL adatbázisban is megtalálhatók a **https://eprel.ec.europa.eu** hivatkozás, továbbá a készülék adattábláján levő modellnév és termékszám segítségével.

ⓘ

Az értékeket és a program időtartamát számos tényező befolyásolhatja, mint pl. a szoba hőmérséklete, a víz hőmérséklete és nyomása, a ruhatöltet típusa és mennyisége, valamint a tápfeszültség, továbbá az is, ha módosítja a program alapértelmezett beállítását.

12.2 Az EU 2019/2023 bizottsági rendelet és az együttműködő piacokra vonatkozó összes új kísérő szabvány (*) szerint

Eco 40-60 program	kg	kWh	Liter	óó:pp	% 1)	°C	ford/perc 2)
Teljes töltet	7	0.860	53.0	3:25	53.00	46	1151
Fél töltet	3,5	0.275	44.0	2:40	53.00	25	1151
Negyed töltet	2	0.260	36.0	2:40	55.00	23	1151

1) Maradék nedvesség a centrifugálási fázis befejezésekor. Minél nagyobb a centrifugálás fordulatszáma, annál erősebb a zaj, és annál kevesebb a maradék nedvesség.

2) Maximális centrifugálási sebesség.

12.3 Normál programok

ⓘ
Ezek az értékek csak tájékoztató jellegűek.

Program	kg	kWh	Liter	óó:pp	% 1)	°C	ford./ perc 2)
Cottons 3) 90 °C	7	2.50	90.0	4:10	53.00	85	1200
Cottons 60 °C	7	1.65	90.0	3:50	53.00	55	1200
Cottons 20° 4) 20 °C	7	0.30	90.0	2:50	53.00	20	1200
Synthetics 40 °C	3	0.55	50.0	2:10	35.00	40	1200
Delicates 5) 30 °C	2	0.35	50.0	1:00	35.00	30	1200
Wool/Silk 30 °C	1,5	0.20	45.0	1:10	30.00	30	1200

(*) Az Egyesült Királyság energiával kapcsolatos termékek környezettudatos tervezése és az energiainformációs előírások; 834/2023 ukrán rendelet; AS/NZS2040 és AS/NZS6400
A hőmérséklet és a terhelés automatikusan beáll., és előfordulhat, hogy nem minden modellnél látható.

1) Maradék nedvesség a centrifugálási fázis befejezésekor. Minél nagyobb a centrifugálás fordulatszáma, annál erősebb a zaj, és annál kevesebb a maradék nedvesség.

2) A centrifugálási fordulatszám referencia visszajelzője.

3) Erősen szennyezett szövetek mosásához alkalmas.

4) Enyhén szennyezett pamut, műszálas és kevertszálas anyagok mosásához alkalmas.

5) Gyors mosási cikluskénti is használható enyhén szennyezett ruhaneműhöz.

Ki (W)	Készenlét (W)	Késleltetett indítás (W)
0.50	0.50	4.00

Időtartam a kikapcsolásig/készenlét üzemmódig maximum 15 perc.

13. GYORS ÚTMUTATÓ

13.1 Mindennapi használat

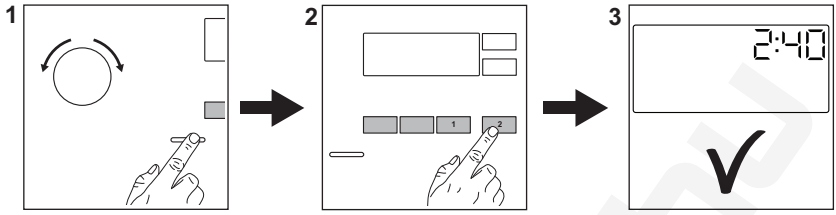

Csatlakoztassa a hálózati csatlakozót a hálózati aljzathoz.

Nyissa meg a vízcsapot.

Pakolja be a ruhatöltetet.

Töltse a mosószert és egyéb kezelőanyagot a mosószer-adagoló megfelelő rekeszébe.

1. A készülék bekapcsolásához nyomja meg a **Be/Ki** ⏻ gombot. Fordítsa el a programválasztó gombot a szükséges program beállításához.
2. Válassza ki a megfelelő gombok segítségével a szükséges kiegészítő funkciókat (1). A program elindításához érintse meg a **Start/Szünet** ⏵⏸ (2) gombot.
3. A gép elindul.

A program végén vegye ki a ruhaneműt.

Nyomja meg a **Be/Ki** ⏻ gombot a készülék kikapcsolásához.

13.2 Ápolás és tisztítás

Rendszeres tisztítási ütemtervvel meghosszabbítható a készülék élettartama.

Minden ciklus után hagyja nyitva a fedelet kissé nyitva, hogy a levegő mozoghasson, és felszárítsa a készülék belsejében a nedvességet: ez megakadályozza a penész és a kellemetlen szagok keletkezését.

Ha a készüléket hosszabb ideig nem használja, zárja el a vízcsapot, és húzza ki a hálózati dugaszt a konnektorból. Ezt követően azt is javasoljuk, hogy tisztítsa meg az összes alkatrészt.

Vízkőmentesítés	Évente kétszer
Karbantartó mosás	Havonta egyszer
Fedéltömítés tisztítása	Kéthavonta
A dob tisztítása	Kéthavonta
Mosószer-adagoló tisztítása	Kéthavonta
A vízleeresztő szivattyú szűrőjének tisztítása	Évente kétszer
A befolyócsőben és a szelepben lévő szűrő tisztítása	Évente kétszer

Tartsa tisztán a műanyag alkatrészeket, különösen a mosószer-adagoló fiók környékén, és távolítsa el a felesleges kiömlött anyagot. Rendszeresen ellenőrizze a dobot, hogy nem rakódott-e le rajta vízkő. Javasoljuk, hogy időnként futtasson le egy ciklust üres dobbal és vízkőmentesítő termékkel.

A következő szakaszok ismertetik néhány alkatrész tisztításának módját.

Idegen tárgyak eltávolítása

ⓘ

Ürítse ki a zsebeket, és minden laza alkotóelemet kössön meg, mielőtt lefuttatja a ciklust.

Minden idegen tárgyat (pl. fémkapcsot, gombot, pénzérmét stb.) távolítson el a

szűrőkből és a dobból. Szükség esetén forduljon a márkaszervizhez.

A leeresztő szivattyú szűrőjének tisztítása
Rendszeresen tisztítsa a szűrőt, különösen akkor, ha a E20 figyelmeztető kód megjelenik a kijelzőn.

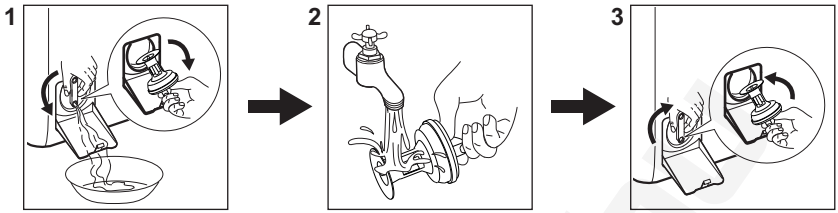

13.3 Programok

Program	Töltet	Termékleírás
FullWash 45'	7 kg	Vegyes anyagok, ideális színes pamut és szintetikus anyagok és a mindennapi viselet világítás talajszintje. Ez a program mindössze 45 perc alatt 30 °C-on tisztít.
Cottons	7 kg	Fehér és színes pamutszövetek. Ideális normál és erős szennyeződés esetén.
Synthetics	3 kg	Műszálas vagy kevertszálas szövetek.
Delicates	2 kg	Kényes textília, pl. akril, viszkóz és poliészter.
Wool/Silk	1,5 kg	Gépben mosható gyapjú, kézzel mosható gyapjú és kényes ruhanemű.
Rinse	7 kg	Minden ruhaanyaghoz, a nagyon kényes ruhaneműk és gyapjú kivételével. Program öblítéshez és centrifugáláshoz.
Spin/Drain	7 kg	Minden ruhaanyaghoz, a nagyon kényes ruhaneműk és gyapjú kivételével. Program centrifugáláshoz és a víz leeresztéséhez.
Intense Clean	7 kg	Overallok, kezeslábasok és munkaruhák. Intenzív ciklus előmosási fázissal a szennyeződések és a szilárd részecskék eltávolításához.
Jeans	2 kg	Pamutvászon és jersey ruhanemű.
Sport	3 kg	Sportruházat.
Duvet	2 kg	Egy műszálas pléd, takaró, paplan.
Outdoor	2 kg**1)** 1 kg**2)**	Korszerű szabadtéri sportruházat.
Hygiene	7 kg	Fehér pamut ruhadarabok. Ez a program a baktériumok és vírusok több mint 99,99%-át eltávolítja**3)**

Program	Töltet	Termékleírás
Eco 40-60 [4]	7 kg	Fehér és színes pamut. Normál mértékben szennyezett ruhaneműk.

[1] Mosási program.

[2] Mosási program és impregnáló szakasz.

[3] A Swissatest Testmaterialien AG által 2021-ben végzett külső teszt (202120117. számú tesztjelentés) a következőket vizsgálta: Staphylococcus aureus, Enterococcus faecium, Candida albicans, Pseudomonas aeruginosa és MS2 bakteriofág.

[4] Az (EU) 2019/2023 bizottsági rendeletnek és a 834/2023. számú ukrán rendeletnek megfelelően ez a program 40 °C-on képes egyetlen mosási ciklusban hatékonyan kimosni a 40 °C-on vagy 60 °C-on moshatónak jelölt, normál szennyezettségű pamutruhákat. A hőmérséklet nem jelenik meg és nem látható, beállítása automatikusan történik.

ⓘ

- A ruhaneműben kialakult hőmérsékletre, a program időtartamára és egyéb adatokra vonatkozó tájékoztatás a „Fogyasztási értékek” c. fejezetben található.
- Az energiafogyasztás tekintetében általában azok a leghatékonyabb programok, melyek alacsonyabb hőmérsékleten és hosszabb időtartammal működnek.

A készüléket az egyes programoknál jelzett maximális töltettel töltse meg, hogy csökkentse az energia- és vízfogyasztást.

A mosási programokhoz ajánlott mosószerek

Program	Univerzális mosópor [1]	Univerzális folyékony mosószer	Folyékony mosószer színes ruhadarabokhoz	Kényes gyapjú ruhadarabok	Speciális
FullWash 45'	▲	▲	--	--	--
Cottons	▲	▲	▲	--	--
Synthetics	▲	▲	▲	--	--
Delicates	--	--	--	▲	▲
Wool/Silk	--	--	--	▲	▲
Intense Clean	▲	▲	▲	--	--
Jeans	--	--	▲	▲	▲
Sport	--	▲	▲	--	▲
Duvet	--	--	--	▲	▲
Outdoor	--	--	--	▲	▲
Hygiene	▲	▲	--	--	▲

Program	Univerzális mosópor 1)	Univerzális folyékony mosószer	Folyékony mosószer színes ruhadarabokhoz	Kényes gyapjú ruhadarabok	Speciális
Eco 40-60	▲	▲	▲	--	--

1) 60 °C-nál magasabb hőmérsékleten mosópor használata javasolt.

-- = Nem ajánlott ▲ = Ajánlott

13.4 Mosószer fajtája és mennyisége.

- Csak mosógépek számára készült mosószereket és vegyi árukat használjon. Elsősorban tartsa be ezeket az általános szabályokat:
  - univerzális, valamennyi anyagtípushoz való mosóport használjon, a kényes szövetek kivételével. Fehér darabokhoz és a ruhanemű fertőtlenítéséhez használjon fehérítőt tartalmazó mosóport,
  - valamennyi anyagfajtához, elsősorban az alacsony hőfokú (max. 60 °C-os) programokhoz való folyékony mosószerek (és az egyadagos mosószerek is), illetve csak gyapjú mosására szolgáló speciális mosószerek.
- Ne keverje a különböző fajtájú mosószereket.
- Használjon kevesebb mosószert, ha:
  - kevés ruhanemű mos,
  - a ruhanemű enyhén szennyezett,
  - a mosás során sok hab képződik.
- Ha mosószer-tablettát vagy -kapszulát használ, azt mindig a dobba tegye, ne a mosószer-adagolóba, és kövesse a gyártó útmutatásait.

Az elégtelen mennyiségű mosószer az alábbiakat okozhatja:
- a mosás eredménye nem kielégítő,
- a ruhatöltet elszürkül,
- a ruhák zsírosak maradnak,
- penész jelenik meg a készülékben.

A túlzott mennyiségű mosószer az alábbiakat okozhatja:
- habzás,
- csökkent mosóhatás,
- nem megfelelő öblítés,
- nagyobb környezetterhelés.

14. RIASZTÁSI KÓDOK ÉS A LEHETSÉGES HIBÁK

A készülék nem indul el vagy megáll működés közben. Először próbálja meg kiküszöbölni a hibát (lásd a táblázatokat).

> ⚠ **FIGYELMEZTETÉS!**
> Bármilyen ellenőrzés előtt kapcsolja ki a készüléket.

Probléma	Lehetséges megoldás

E 10 A készülék nem tölti be megfelelően a vizet.	• Győződjön meg róla, hogy a vízvételi csap nyitva van. • Győződjön meg róla, hogy a vízvételi forrásban lévő víznyomás nem túl alacsony-e. Az erre vonatkozó információkat a helyi vízügyi hatóságoktól szerezheti be. • Győződjön meg róla, hogy a vízvételi csap nincs eldugulva. • Ellenőrizze, hogy a vízbefolyó cső nincs-e megcsavarodva, megsérülve vagy megtörve. • Ellenőrizze, hogy a vízbefolyó cső csatlakozása megfelelő. • Győződjön meg róla, hogy a bemeneti tömlő és a szelep szűrője nincs eltömődve.
E20 A készülék nem ereszti le a vizet.	• Győződjön meg róla, hogy a szifon nincs eltömődve. • Ellenőrizze, hogy a vízleeresztő cső nincs-e megcsavarodva vagy megtörve. • Győződjön meg róla, hogy a lefolyószűrő nincs eldugulva. Szükség esetén tisztítsa a szűrőt. • Ellenőrizze, hogy a vízleeresztő cső csatlakozása megfelelő. • Állítsa be a szivattyúzás programot, ha leeresztő fázis nélküli programot választ. • Állítsa be a szivattyúzás programot, ha olyan opciót választ, amelynek a végén a víz a dobban marad.
E91 Belső hiba. Nincs kommunikáció a készülék elektronikus részegységei között.	• A program nem fejeződött be megfelelően, vagy a készülék túl korán leállt. Kapcsolja ki, majd kapcsolja be újra a készüléket. • Ha a riasztási kód ismét megjelenik, forduljon a márkaszervizhez.
EA0 A készülék dobjának ajtajai nyitva vannak, vagy nincsenek megfelelően becsukva.	• Ellenőrizze, hogy a dob ajtajai megfelelően be vannak-e zárva.
EH0 A hálózati feszültség ingadozik.	• Várja meg, hogy a feszültségingadozás megszűnjön.
EF0 A túlcsordulásgátló bekapcsolt.	• Válassza le a készüléket az elektromos hálózatról, és zárja el a vízcsapot. Forduljon a márkaszervizhez.
Ha a probléma továbbra is fennáll, forduljon a márkaszervizhez. A márkaszerviz számára szükséges adatok az adattáblán találhatóak	
*Előfordulhat, hogy egyes riasztási kódok nem jelennek meg. Értesítés nélkül változhat.	

A mosógép egyéb hibája esetén a lehetséges megoldáshoz nézze át az alábbi táblázatot.

Lehetséges hibák	Lehetséges megoldás
A program nem indul el.	• Győződjön meg róla, hogy a hálózati csatlakozó csatlakoztatva van a hálózati aljzathoz. • Győződjön meg arról, hogy a készülék fedele és a dob ajtaja be van-e zárva. • Győződjön meg róla, hogy nincs kioldott biztosíték a biztosítékdobozban. • Ellenőrizze, hogy megérintette-e a Start/Szünet ▷II gombot. • Ha időkésleltetés van beállítva, törölje azt, vagy várja meg a visszaszámlálás befejeződését. • Kapcsolja ki a Gyerekzár funkciót, ha az be van kapcsolva. • Ellenőrizze a kiválasztott programnál a választógomb helyzetét.
A készülék megtelik vízzel, majd azonnal leereszti azt.	• Ellenőrizze, hogy a vízleeresztő tömlő a megfelelő pozícióban van-e. Lehetséges, hogy kifolyócső túl alacsonyan helyezkedik el. Olvassa el az „Üzembe helyezési utasítás” című részt.
A centrifugálási szakasz nem működik, vagy a mosási ciklus szokatlanul sokáig tart.	• Állítsa be a centrifugálás programot. • Győződjön meg róla, hogy a lefolyószűrő nincs eldugulva. Szükség esetén tisztítsa a szűrőt. Nézze meg az „Ápolás és tisztítás” című részt. • Rendezze el kézzel a dob tartalmát, majd indítsa újra a centrifugálási szakaszt. Elképzelhető, hogy a fennakadást egyensúlyproblémák okozzák.
Víz van a padlón.	• Győződjön meg róla, hogy a vízcsövek szorosan csatlakoznak és nincs vízszivárgás. • Ügyeljen arra, hogy a vízbevezető tömlő és a lefolyócső ne legyen sérült. • Ügyeljen arra, hogy a megfelelő mosószert és abból is a megfelelő mennyiséget használja.
Nem lehet felnyitni a készülék fedelét.	• Ellenőrizze, hogy nem választott-e olyan mosási programot, melynél a ciklus végén a víz a dobban marad. • Győződjön meg róla, hogy a mosási program befejeződött. • Állítsa be a szivattyúzás vagy centrifugálás programot, ha víz van a dobban. • Ellenőrizze, hogy a készülék kap-e tápfeszültséget. • Ezt a jelenséget a készülék hibája okozhatja. Forduljon a márkaszervizhez.
A készülékből szokatlan zajok hallatszanak, valamint rázkódik.	• Győződjön meg róla, hogy a készülék vízszintesen áll. Olvassa el az „Üzembe helyezési utasítás” című részt. • Győződjön meg róla, hogy a csomagolást és/vagy a szállítócsavarokat eltávolították. Olvassa el az „Üzembe helyezési utasítás” című részt. • Adjon még több ruhaneműt a dob tartalmához. Elképzelhető, hogy a töltet túl kicsi.
A program végrehajtása során a program időtartama nő vagy csökken.	• A SensiCare képes a program időtartamának beállítására a ruhanemű típusának és mennyiségének megfelelően. További részletekért olvassa el „A SensiCare töltetérzékelés” c. szakaszt a „Napi használat” című fejezetben.
A mosási eredmény nem kielégítő.	• Növelje a mosószer mennyiségét, vagy használjon más típusú mosószert. • Használjon speciális termékeket a makacs foltok eltávolításához, mielőtt a gépbe tenné a ruhákat. • Győződjön meg arról, hogy a megfelelő hőmérsékletet választja. • Csökkentse a dob töltetét.
Túl sok hab képződik a dobban mosás közben.	• Csökkentse a mosószer mennyiségét, illetve a tabletták vagy egyadagos mosószerek számát.

Lehetséges hibák	Lehetséges megoldás
A mosási ciklus után mosószermaradványok találhatók a adagolófiókban.	• Ellenőrizze, hogy a terelőlap megfelelő helyzetben van-e (ha rendelkezésre áll a mosószer-adagolóban). • Ellenőrizze, hogy a mosószer-adagolót a jelen használati utasításban leírtaknak megfelelően használta-e.

15. KÖRNYEZETVÉDELMI TUDNIVALÓK

Hasznosítsa újra a szimbólummal ellátott anyagokat ♺. A csomagolást az újrahasznosítás érdekében tegye a megfelelő konténerekbe. Segítsen a környezet és az emberi egészség védelmében az elektromos és elektronikus készülékek hulladékának újrahasznosításával. Ne dobja ki a szimbólummal ellátott készülékeket ⍁ a háztartási hulladékkal. Juttassa el a terméket a helyi újrahasznosító létesítménybe, vagy vegye fel a kapcsolatot a helyi önkormányzati szervvel.

Electrolux Lehel Kft.
1133 Budapest
Váci út 80.

electrolux.com

preciz.hu

135929840-A-322026