gorenje

HU

# HASZNÁLATI ÚTMUTATÓ

SZÁRÍTÓGÉP

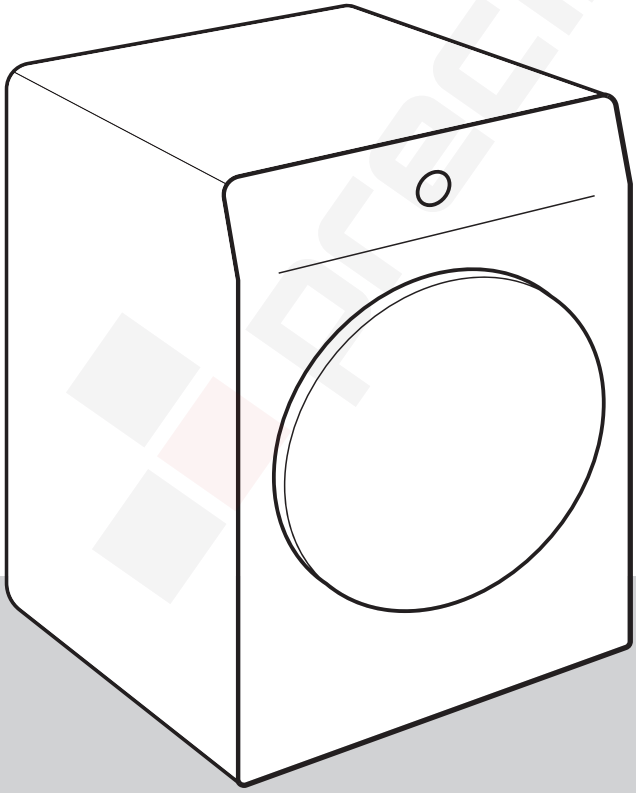

regiz.hu

Az élet napjainkban bonyolult. Legyen legalább a ruhák kezelése egyszerű! Az Ön új szárítógépe az innovatív technológiát és a ruhák kezelése terén elérhető legújabb eredményeket ötvözi, hogy segíthessen Önnek egyszerűbbé tenni a mindennapi házimunkát.
A technológia a legkímélőbb ápolást biztosítja a ruhák számára, minimális gyűrődéssel. Az Ön szárítógépe ugyanakkor környezetbarát is, mivel a lehető leggazdaságosabb módon használja az elektromos energiát.

A szárítógép kizárólag háztartásban való használatra készült. Kérjük, ne használja olyan ruhákhoz, amelyek nem száríthatók gépben.

A dokumentumban a következő jelöléseket alkalmaztuk:

**INFORMÁCIÓ!**
Információ, tanács, tipp vagy javaslat

**FIGYELMEZTETÉS!**
Figyelmeztetés – általános veszély

**ÁRAMÜTÉS!**
Figyelmeztetés – áramütés veszélye

**FORRÓ FELÜLET!**
Figyelmeztetés – forró felület veszélye

**TŰZVESZÉLY!**
Figyelmeztetés – tűzveszély

Fontos, hogy figyelmesen olvassa el az útmutatót.

Preciz.hu

# Tartalomjegyzék


**1. BIZTONSÁGI FIGYELMEZTETÉSEK ..... 5**
1.1 Használat az előírásoknak megfelelően ..... 6
1.2 Elhelyezés és csatlakoztatás ..... 6
1.3 Megfelelő használat ..... 8
1.4 Gyermekek biztonsága ..... 10
1.5 Forró felület veszélye ..... 11

**2. KÖRNYEZETVÉDELEM ..... 13**
2.1 A csomagolás kezelése ..... 13
2.2 Általános tanácsok ..... 13
2.3 Az elhasznált készülék ártalmatlanítása ..... 13

**3. A SZÁRÍTÓGÉP ISMERTETÉSE ..... 14**
3.1 A szárítógép megjelenése ..... 14
3.2 A szárítógép méretei ..... 15
3.3 A szárítógép ajtajának kinyitása ..... 16
3.4 Műszaki információk ..... 17
3.5 Vezérlő egység ..... 20

**4. ELHELYEZÉS ÉS CSATLAKOZTATÁS ..... 24**
4.1 Első telepítés előtt és újbóli szállítás esetén ..... 24
4.2 A szárítógép elhelyezése ..... 28
4.3 A kondenzvíz elvezetése ..... 33
4.4 A szárítógép csatlakoztatása az elektromos hálózatra ..... 34

**5. A KÉSZÜLÉK ELSŐ ALKALOMMAL TÖRTÉNŐ HASZNÁLATA ELŐTT ..... 35**
5.1 A készülék első bekapcsolása előtt ..... 35
5.2 Első csatlakozás a Wi-Fi hálózathoz ..... 36

**6. SZÁRÍTÁSI LÉPÉSEK (1–7) ..... 39**
6.1 Válogassa szét a ruhákat ..... 39
6.2 Helyezze a ruhákat a szárítógépbe ..... 42
6.3 Kapcsolja be a szárítógépet ..... 43
6.4 Válassza ki a szárítási programot ..... 44
6.5 Válassza ki a további funkciókat ..... 49
6.6 Indítsa el a szárítási programot ..... 53
6.7 Fejezze be a ruhák szárítását ..... 55

**7. A KÉSZÜLÉK BEÁLLÍTÁSAI ..... 56**
7.1 A program és a kiválasztott funkciók elmentése ..... 56
7.2 A készülék további beállításai ..... 57
7.3 Felhasználói beállítások menü ..... 58

**8. TISZTÍTÁS ÉS KARBANTARTÁS ..... 59**
8.1 A szárítógép külső felületeinek tisztítása ..... 59
8.2 A hálós szűrő tisztítása ..... 61
8.3 A hőcserélő tisztítása ..... 63
8.4 A kondenzvíz-tartály kiürítése ..... 64

**9. NEHÉZSÉGEK MEGOLDÁSA ÉS SZERVIZELÉS ..... 65**
9.1 Mi a teendő nehézségek esetén? ..... 65
9.2 Üzenetek táblázata a kijelzőn ..... 67
9.3 Szerviz ..... 68

9.4 A készülék javítása ..... 69
9.5 Garancia ..... 70
9.6 Tartalék alkatrészek ..... 70

**10. TIPPEK A SZÁRÍTÁSHOZ ÉS A KÉSZÜLÉK GAZDASÁGOS HASZNÁLATÁHOZ ..... 71**
10.1 Tippek az optimálisan megszárított ruhákhoz ..... 71
10.2 A kellemetlen szagok megelőzése és a hatékonyság fenntartása ..... 72
10.3 Javaslatok a szárítógép gazdaságos használatához ..... 72

**11. FOGYASZTÁSI ÉRTÉKEK ..... 73**

precíz.hu

# 1. BIZTONSÁGI FIGYELMEZTETÉSEK



 **A szárítógép használatának megkezdése előtt olvassa át figyelmesen az útmutatót.**
**Kérjük, ne használja a szárítógépet anélkül, hogy először átolvasta és megértette volna az útmutatót.**
Ezt a készüléket nem használhatják csökkent fizikális, érzékszervi vagy mentális képességekkel rendelkezők (beleértve a gyerekeket is), vagy megfelelő tapasztalattal és tudással nem rendelkező személyek, kivéve, ha felügyeletük biztosított, vagy útmtuatást kaptak a a készülék használatáról a biztonságukért felelős személy részéről.
**A szárítógép használatát ismertető útmutató többféle típusú szárítógéphez készült, ezért lehetséges, hogy olyan beállítások vagy kiegészítők ismertetését is tartalmazza, amelyek az Ön készülékénél nem elérhetők.**
A maximális szárítási mennyiség kg-ban (száraz tömeg) az adattáblán van feltüntetve.
**Az útmutatóban foglaltak be nem tartása,** vagy a szárítógép nem megfelelő használata kárt okozhat a ruhákban vagy a készülékben, illetve a felhasználó sérüléséhez is vezethet.
Tárolja az útmutatót elérhető helyen, a szárítógép közelében.
A használati útmutató elérhető honlapunkon www.gorenje.com.

## 1.1 Használat az előírásoknak megfelelően

**A szárítógép kizárólag háztartásban való használatra készült.** Ha a szárítógépet professzionális, profit-orientált célra vagy a normál, háztartásban való használatot meghaladó célra használják, illetve ha a készüléket olyan személy használja, aki nem felhasználó, a garanciális időszak a vonatkozó jogszabály által megkövetelt legrövidebb lesz.

## 1.2 Elhelyezés és csatlakoztatás

Kövesse az útmutatóban foglaltakat a Gorenje szárítógép megfelelő üzembe helyezése és elektromos csatlakoztatása érdekében (lásd az *ELHELYEZÉS ÉS CSATLAKOZTATÁS* fejezetet).

A szárítógéphez kapcsolódó javítási és karbantartási feladatokat képzett szakember kell hogy elvégezze. A nem szakember által elvégzett javítás eredménye baleset vagy nagyobb meghibásodás lehet.

⚠ **FIGYELMEZTETÉS!**
**A szárítógép csak a gyárilag beépített csatlakozókábellel használható.**

⚠ **ÁRAMÜTÉS!**
**A sérült tápkábelt** csak a gyártó, a szerviz, vagy más, arra felhatalmazott személy cserélheti ki.

**Az elhelyezést követően, az elektromos hálózatra történő csatlakoztatás előtt a szárítógépnek legalább két órán át állnia kell.**

⚠ **FIGYELMEZTETÉS!**
Ne csatlakoztassa a szárítógépet az elektromos hálózatra külső kapcsolóberendezés (például időzítő) használatával és ne csatlakoztassa olyan hálózatra, amelyet a szolgáltató rendszeresen be- és kikapcsol.

A szárítógépet nem szabad hosszabbítóval csatlakoztatni a hálózatra.

Ne csatlakoztassa a szaritogepet egy olyan konnektorba, amely villanyborotva vagy hajszarito hasznalatahoz valo.

Meghibásodás esetén kizárólag az arra felhatalmazott gyártók alkatrészeit használja.

A szárítógép nem megfelelő csatlakoztatása, használata vagy nem hozzáértő részéről történő szervizelése esetén az esetleges károkat a felhasználó köteles megtéríteni, azokra a garancia nem vonatkozik.

Mindig a szárítógéphez mellékelt csöveket használja.

A szárítógépet megfelelően szellőző, 15 °C és 25 °C közötti hőmérsékletű helyiségben helyezze el.

A szárítógép mosógép tetején történő elhelyezéséhez legalább két személy szükséges.

A szárítógépet vízszintes és stabil (beton) padlón helyezze el.

Ne tegye a készüléket zárható vagy tolóajtó, illetve olyan ajtó mögé, amelynek pántja a szárítógép pántjával ellentétes oldalon van. Úgy helyezze el a készüléket, hogy az ajtaja mindig szabadon nyitható legyen.

Soha ne fedje be a szellőzőnyílásokat (levegő-elvezető nyílások).

Ne helyezze a szárítógépet hosszú szálú szőnyegre, mert az akadályozhatja a levegő keringését.

**A szárítógép környezetében lévő levegő nem tartalmazhat porszemeket.**

**A helyiség levegője, ahol a készülék elhelyezésre került, jól szellőztethető kell, hogy legyen,** megelőzendő a nyílt lánggal égő gázkészülékekből (pl. kandalló) felszabaduló gázok visszaáramlását a helyiségbe.

Ügyeljen rá, hogy a készülék körül ne gyűljenek össze cérnaszálak.

A készülék burkolatán vagy a beépített szerkezetben ne akadályozza a szellőzőnyílásokat.

A készülék nem érintkezhet a fallal vagy a szomszédos bútorelemekkel.

A szárítógépet elhelyezése után hagyja állni 24 órán át és ne működtesse. Ha a szárógépet a szállítás vagy szervizelés miatt a padlóra kell fektetni, akkor elölről nézve a jobb oldalára fektethető le.

## 1.3 Megfelelő használat

Ne használja a készüléket olyan ruhák szárítására, amelyek nem kerültek kimosásra.

Az olaj-, aceton-, alkohol-, olajszármazék, folttisztító, terpentin, viasz-, vagy viasz-eltávolító foltokkal szennyezett ruhákat mosógépben, meleg víz és mosószer használatával ki kell mosni, mielőtt a szárítógépben való szárításukat megkezdenénk.

A latex- vagy gumi részeket tartalmazó ruhák, fürdő- vagy úszósapkák, illetve habgumit tartalmazó ruhák vagy huzatok nem száríthatók szárítógépben.

A ruhaápoló szereket és hasonló termékeket a gyártó utasításainak megfelelően használja.

⚠ **TŰZVESZÉLY!**
A zsebekből távolítson el minden olyan tárgyat, mint az öngyújtók és a gyufák.

Ha a kondenzvíz-elvezető cső akadályoztatva van, vagy eldugult, a centrifuga működése leáll (lásd, a *Indítsa el a szárítási programot/A kondenzvíz tartály megtelt* részt).

A szárítógép mozgatása, vagy télre fűtetlen helyiségbe való áthelyezése előtt a kondenzvíz-tartályt ki kell üríteni.

**Tisztítsa meg a szárítógép szűrőit minden egyes szárítási ciklust követően.** Ha kiveszi a szűrőket, ne felejtse el visszahelyezni őket a következő szárítási ciklus megkezdése előtt.

**Ne használjon olyan oldó- és tisztítószereket, amelyek kárt tehetnek a készülékben** (kérjük, tartsa be a tisztítószerek gyártóinak javaslatait és figyelmeztetéseit).

**A kondenzvíz-tartályba soha ne töltsön vegyszereket vagy parfümöket** (lásd *A SZÁRÍTÓGÉP ISMERTETÉSE*; *TISZTÍTÁS ÉS KARBANTARTÁS / A kondenzvíz-tartály kiürítése* fejezeteket).

**A szárítás folyamatának végeztével húzza ki a szárítógép csatlakozó kábelét az aljzatból.**

**A szárítógép a levegő melegítésére hőszivattyús rendszert használ.**

**A rendszer egy kompresszorból és egy hőcserélőből áll.** A szárítógép elindításakor a kompresszor működése (az áramló folyadék hangja) vagy a hűtőfolyadék áramlása hangosabb lehet mindaddig, amíg a kompresszor működésben van. Ez nem a hibás működés jele és nem befolyásolja a szárítógép hasznos élettartamát. Idővel és a készülék használatával ez a zaj halkabbá válik.

**A garancia nem vonatkozik** a fogyóeszközökre, a kisebb színbeli eltérésekre, a készülék életkorából eredően növekvő zajszintre, ami egyébként nem befolyásolja a készülék funkcionalitását, valamint az olyan esztétikai hibákra, amelyek nincsenek kihatással a szárítógép funkcionalitására és a biztonságra.

## 1.4 Gyermekek biztonsága

⚠ **FIGYELMEZTETÉS!**
**A gyerekeknek ne engedje, hogy játsszanak a készülékkel.**

**A három évesnél kisebb gyerekeket ne engedje a centrifuga közelébe, kivéve, ha folyamatos felügyelet alatt vannak.**

Ügyeljen rá, hogy a gyerekek és a háziállatok ne másszanak be a szárítógép dobjába.

Mielőtt a szárítógép ajtaját becsukná, győződjön meg róla, hogy a dobban a ruhákon kívül semmi más nincs (pl. nem mászott-e be egy gyerek a dobba és nem zárta-e magára belülről az ajtót).

**Kapcsolja be a gyerekzárat.** Lásd a *A KÉSZÜLÉK BEÁLLÍTÁSAI / A készülék további beállításai / Gyermek zár* fejezetet.

**A szárítógép valamennyi biztonsági szabványnak megfelelően készült.**

Ezt a szárítógépet akkor használhatják 8 éves és annál idősebb gyerekek, valamint csökkent fizikális, érzékszervi vagy mentális képességekkel rendelkezők, illetve megfelelő tudással és tapasztalattal nem rendelkező személyek, ha felügyeletük a készülék használata során biztosított, ha megfelelő útmutatást kaptak a szárítógép biztonságos használatáról és megértették a nem megfelelő használattal járó veszélyeket.

Ügyeljen rá, hogy a gyerekek ne játsszanak a szárítógéppel.

Gyerekek felügyelet nélkül nem tisztíthatják a szárítógépet és nem végezhetnek rajta karbantartási feladatokat.

## 1.5 Forró felület veszélye

**FORRÓ FELÜLET!**
Magasabb szárítási hőmérsékleteknél az ajtó üvege felforrósodhat. Legyen elővigyázatos az égési sérülések elkerülése érdekében. Ügyeljen rá, hogy a gyerekek ne játsszanak az ajtó üvegének közelében.

**A szárítógép hátsó része működés közben erősen felforrósodhat. Várja meg, amíg a készülék teljesen kihűl, mielőtt megérintené a hátsó részét.**

Ha a szárítás folyamata közben kinyitja a szárítógép ajtaját, a ruhák forróak lehetnek és fennáll az égésveszély.

A szárítási folyamatot soha ne állítsa le a vége előtt; ha a ciklust bármi okból megszakítja, legyen nagyon óvatos a ruhák dobból való kivételekor, mert igen forróak lehetnek. Ilyen esetben szedje ki gyorsan a ruhákat a dobból és teregesse ki őket, hogy a lehető leggyorsabban megszáradhassanak.

**⚠ TŰZVESZÉLY!**
A szárítógépet kizárólag olyan ruhák szárítására használja, amelyek vízzel kimosásra kerültek. Ne szárítson a készülékben olyan ruhákat, amelyek mosása vagy tisztítása gyúlékony tisztítószerekkel vagy anyagokkal történt (gázolaj, triklóretilén, stb.), mert ez robbanásveszélyes.

Ipari tisztítószerekkel vagy vegyszerekkel tisztított ruhákat **ne szárítson** a szárítógépben.

A szárítógépet egy automatikus kikapcsoló rendszer védi a túlhevülés ellen. Ez a rendszer kikapcsolja a készüléket, ha a hőmérséklet túl magas.

Ha a hálós szűrő eltömődött, ha túlhevülés elleni automatikus kikapcsoló rendszer aktiválódhat. Tisztítsa meg a szűrőt, várja meg, amíg a szárítógép kihűl, majd próbálja újra elindítani. Ha a szárítógép továbbra sem indul el, hívjon szerelőt.

Ne tegyen kárt a hűtőközeg keringésében.

A készülékben található R290 hűtőközeg környezetbarát, de gyúlékony és kigyulladhat, ha nyílt lánggal vagy gyújtóforrással érintkezik. Tartsa távol a készüléktől a nyílt lángot és a gyújtóforrásokat.

# 2. KÖRNYEZETVÉDELEM

## 2.1 A csomagolás kezelése

Miután kicsomagolta a készüléket, javasoljuk, hogy hasznosítsa újra az összes csomagolóanyagot. Dobja őket a megfelelő hulladékgyűjtőkbe vagy vigye el a helyi gyűjtőhelyre.

## 2.2 Általános tanácsok

annak érdekében, hogy a készülék a lehető legjobban és leghosszabb ideig működjön, javasoljuk, hogy:

- tartsa be az egyes szárítási programokhoz ajánlott névleges töltet mennyiségét (lásd a *SZÁRÍTÁSI LÉPÉSEK (1–7)/Válassza ki a szárítási programot* fejezetet),
- hogy a ruhaneműk szárítás előtt megfelelően ki legyenek centrifugázva,
- a készüléket rendszeresen tisztítsa (lásd a *TISZTÍTÁS ÉS KARBANTARTÁS* fejezetet).

Így hozzájárulhat a környezet védelméhez és a természeti erőforrásokkal megőrzéséhez.

## 2.3 Az elhasznált készülék ártalmatlanítása

## ÁRTALMATLANÍTÁS



**A csomagolás** környezetbarát anyagokból készült, amelyek a környezet veszélyeztetése nélkül újrahasznosíthatók, tárolhatók és megsemmisíthetők. A csomagolóanyagok ennek megfelelően vannak jelölve.

A terméken vagy a csomagolásán található **jelölés** azt jelenti, hogy a terméket nem szabad hagyományos háztartási hulladékként kezelni, hanem egy arra felhatalmazott, hulladék elektromos és elektronikus berendezések hasznosításával foglalkozó gyűjtőhelyen kell leadni.

Amikor a termék hasznos elettartama vegen **ártalmatlanítja**, tavolitsa el rola a csatlakozo kabeleket es semmisitse meg az ajtozarat, hogy az ajto ne tudjon bezarodni (gyerekek biztonsaga).

A termék megfelelő **ártalmatlanításával** elkerülhetők azok a környezet és emberi egészség vonatkozásban felmerülő negatív hatások, amelyek a termék nem megfelelő módon történő ártalmatlanítása nyomán következnének be. A termék ártalmatlanítására és újrahasznosítására vonatkozó további információkért forduljon a hulladékkezelésért felelős önkormányzati szervhez, a hulladékkezelő szolgálathoz vagy az üzlethez, ahol a terméket megvásárolta.

# 3. A SZÁRÍTÓGÉP ISMERTETÉSE

Ebbena fejezetben megismerkedhet szárítógépével, az alábbiak szerint:
- megjelenése,
- méretei,
- a szárítógép ajtajának kinyitása,
- hol találhatók készüléke műszaki adatai és egyéb információk a szárítógépről,
- a készülék vezérlő egysége.

## 3.1 A szárítógép megjelenése

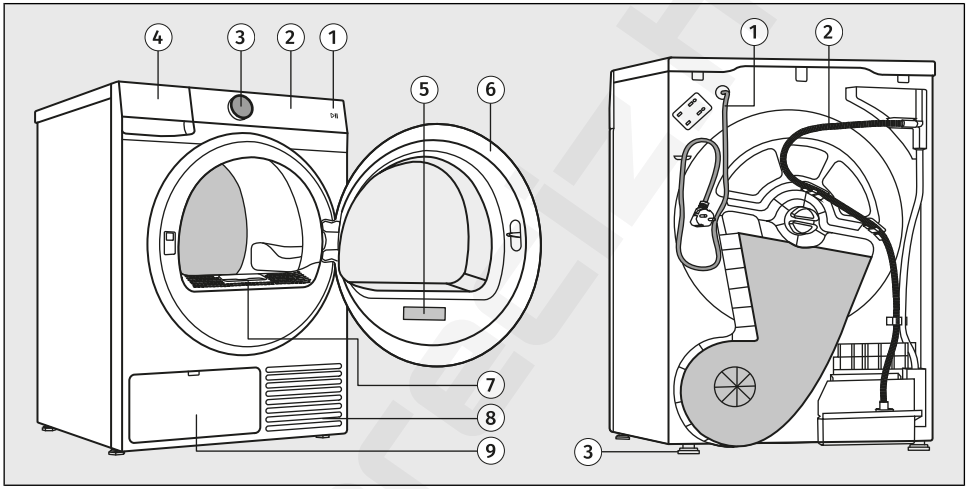


**ELÖL**
1. Start gomb*Start/Pause*
2. Vezérlő egység érintőgombokkal
3. A készülék be- és kikapcsolására *Be-/ki*, valamint a program kiválasztására szolgáló gomb (a továbbiakban: **programválasztó**)
4. Kondenzvíz-tartály
5. Adattábla
6. Ajtó
7. Hálós szűrő
8. Levegőnyílás
9. Hőcserélő

**HÁTUL**
1. Csatlakozó kábel
2. Kondenzvíz-elvezető cső
3. Állítható lábak

## 3.2 A szárítógép méretei

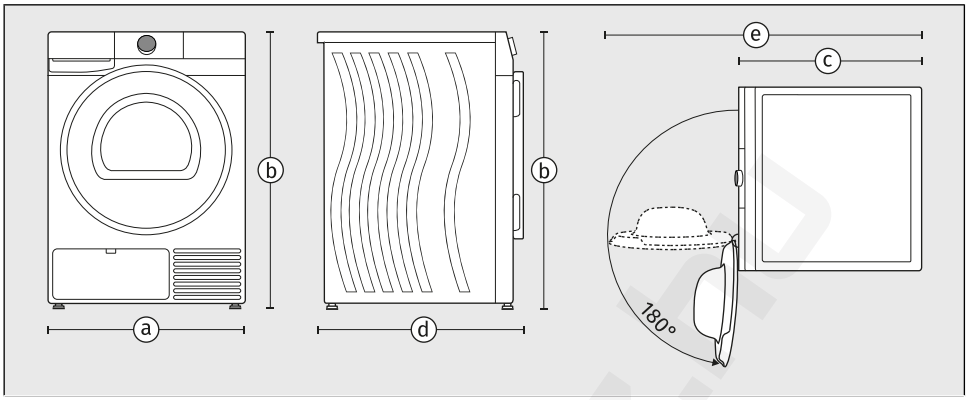


**a** – készülék szélessége: **600 mm**
**b** – készülék magassága: **850 mm**
**c** – készülék felső felületének mélysége: **625 mm**
**d** – készülék mélysége zárt ajtóval: **655 mm**
**e** – készülék mélysége nyitott ajtóval: **1110 mm**

**FIGYELEM!**
A szárítógép mélysége Gorenje fontos információ, ha mosógéppel kombinálva oszlop formában kerül elhelyezésre a készülék Gorenje. (Lásd a*ELHELYEZÉS ÉS CSATLAKOZTATÁS/A szárítógép elhelyezése* fejezetet.)

## 3.3 A szárítógép ajtajának kinyitása

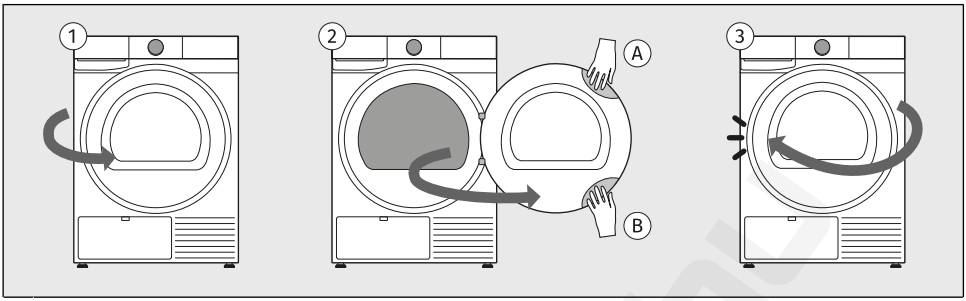


**1** A szárítógép ajtajának zsanérja a jobb oldalon található és az ajtó a bal oldalról nyílik.

**2** Helyezze kezét az ajtó bal felső oldalán található mélyedésbe. (A mélyedés elölről nem látható.) Amikor a szárítógép a mosógp tetején kerül elhelyezésre, az ajtót a bal oldalán alul található mélyedés segítségével nyissa ki.
Húzza az ajtót maga felé.

**3** Az ajtót fordított sorrendben zárja be, hogy a helyére kattanjon.

## 3.4 Műszaki információk

### Műszaki adatok az adattáblán

A szárítógép alap adatait tartalmazó adattábla a készülék ajtajának belső oldalán található (lásd a fejezet elejét).

Ezen a készülékével kapcsolatos különféle műszaki adatokat talál. Fontos információ a **QR kód**, amelyen keresztül egy weboldalra juthat, ahol további információkat talál a készülékről és az összes szükséges dokumentációt, például a használati utasítást, a megfelelőségi nyilatkozatot, az adatlapot, a fogyasztási adatokat és az energiacímkét, valamint információkat az értékesítés utáni támogatásról. A QR kódra szüksége lesz a készülék távoli vezérlésének beállításához is.

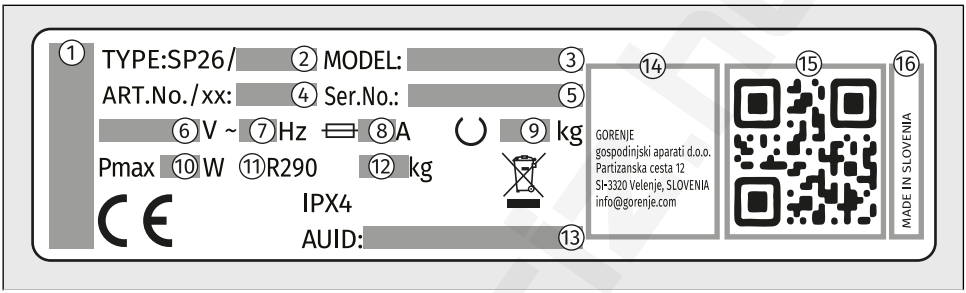


**1** – készülék márkája
**2** – a készülék típusjelölése
**3** – a készülék modellszáma
**4** – cikkszám/szervizindex (szüksége lesz rájuk, amikor a szervizt hívja)
**5** – a készülék szériaszáma (szükséges lesz rá, amikor a szervizt hívja)
**6** – üzemi feszültség (V)
**7** – frekvencia (Hz)
**8** – maximális áramfelvétel (A)
**9** – maximális névleges töltés (kg)
**10** – maximális csatlakoztatott teljesítmény (W)
**11** – Hűtőközeg típusa
**12** – Hűtőközeg mennyisége
**13** – egyedi AUID szám
**14** – gyártó címe
**15** – egyedi QR kód (szüksége lesz rá a készülék Wi-Fi hálózatra való csatlakoztatásához)
**16** – származás

### Kapcsolat az EU EPREL adatbázissal

2021. március 1-től az EU EPREL termékadatbázisában elérhetők az energiacímkézési és környezetbarát tervezési követelményekkel kapcsolatos információk.

A készülékhez mellékelt energiacímkén található QR kód tartalmaz egy internetes hivatkozást, amelyen keresztül megtalálhatja regisztrált készülékét az EU EPREL adatbázisban.
A termék működésével kapcsolatos információk megtalálhatók az EU EPREL adatbázisban is, amely a https://eprel.ec.europa.eu linken keresztül érhető el, és ahol megadhatja a termék típusát és számát. Mindkettő a megtalálható a készülék adattábláján. A www.theenergylabel.eu honlapon részletesebb információkat is találhat az energiacímkéről.

Őrizze meg az energiacímkét, ha esetleg a jövőben is szüksége lenne rá, a felhasználói kézikönyvvel és a készülékhez mellékelt többi dokumentummal együtt.

## Megfelelőségi információk

| **Rádióberendezés típusa** | |
|---|---|
| (modelltől függően) | HL3215STG<br>HLW3215-TG<br>HLW3215-TG01 |
| **Wi-Fi** | |
| Működési frekvencia tartomány | 2.4000 GHz – 2.4835 GHz |
| Maximális kimeneti teljesítmény | ≤10 dBm/MHz (EIRP) (Antenna gain <10 dBi) |
| Maximális antennaerősítés | Gain: 0 dBi |
| **Bluetooth** | |
| Működési frekvencia tartomány | 2.400 GHz – 2.4835 GHz |
| Hordozó kimenet | 6 dBm (≤ 10 dBm) |
| Kibocsátás típusa | F1D |

## Megfelelőségi nyilatkozat

A cég kijelenti, hogy a funkcióval **Connect**Life rendelkező készülék megfelel a 2014/53/EU irányelv alapvető követelményeinek és egyéb vonatkozó rendelkezéseinek. A részletes Megfelelőségi Nyilatkozat megtalálható a készülék oldalán található webcímen https://auid.connectlife.io a kiegészítő dokumentumok között.

## Wi-Fi hálózati követelmények és ajánlások

### 1. Hozzáférési pont és lefedettség

- Használjon standard **2,4 GHz-es Wi-Fi hálózatot - IEEE 802.11b/g/n**,
- használjon **stabil,** megfelelő jelerősségű (legalább **-60 dBm**) **routert vagy hozzáférési pontot** a készülék telepítési helyén,
- kerülje a túlzott csatornaátfedést, használjon nem átfedő 2,4 GHz-es (1, 6 vagy 11) csatornákat és 20 MHz csatornaszélességet,
- a Wi-Fi hálózat kapacitását megfelelően kell méretezni több eszköz együttes használata esetén.

### 2. Biztonság és titkosítás

- A hálózatnak **WPA2-PSK (AES)** vagy WPA/WPA2 titkosítás kell használnia,
- a nyílt (nem titkosított) hálózatot nem támogatottak,
- a készüléknek és a mobileszköznek ugyanahhoz az **SSID-hez kell csatlakoznia a kezdeti beállítás során,**
- a távoli funkciók működéséhez állandó internetkapcsolat szükséges.

### 3. Nem támogatott hálózattípusok

- **Hozzáférési portálokkal** (bejelentkezési oldalak a böngészőben) rendelkező hálózatok vagy nyilvános Wi-Fi hálózatok (szálloda, vendéghotspot bejelentkezéssel, stb.)
- **proxy szervereket vagy VPN alagutakat** igénylő hálózatok,
- szigorú MAC címszűréssel rendelkező hálózatok (kivéve, ha az eszköz MAC-címét manuálisan hozzáadták az engedélyezettek listájához),
- olyan hálózatok, ahol »alapértelmezett elutasítás« kliensszintű hozzáférés-vezérlési szabályzat van érvényben (kivéve, ha az eszköz manuálisan kapott hozzáférést).

## Készenléti üzemmód

Ha a szárítógép bekapcsolása után nem indít el semmilyen programot, vagy nem választ ki semmilyen beállítást, a kijelző 5 perc elteltével kikapcsol, és energiatakarékossági okokból készenléti üzemmódba kapcsol.

A kijelző a programválasztó gomb elforgatásával, a *Be-/ki* gomb megnyomásával vagy a szárítógép ajtajának kinyitásával aktiválható újra. Ha a program befejezése után nem tesz semmit, a kijelző energiatakarékossági okokból 5 perc elteltével kikapcsol.

| | |
|---|---|
| *P o* = súlyozott fogyasztás kikapcsolt állapotban [W] | < 0,5 |
| *P l* = súlyozott fogyasztás készenléti üzemmódban [W] | < 0,5 |
| *T l* = készenléti idő [min] | 5,00 |

**INFORMÁCIÓ!**
Az alacsony hálózati feszültség és a különböző töltési mennyiségek befolyásolhatják a szárítás időtartamát; a kijelzőn látható hátralévő idő ezeknek megfelelően kerül módosításra a szárítás folyamata során.

**INFORMÁCIÓ!**
A vezeték nélküli kapcsolattal rendelkező készülék készenléti üzemmódban kevesebb, mint 2W áramot fogyaszt.

**INFORMÁCIÓ!**
Ha a készülék távoli vezérlés üzemmódban van, a ᯤ szimbólum még készenléti állapotban is világítani fog.

# 3.5 Vezérlő egység

## A vezérlő egység megjelenése

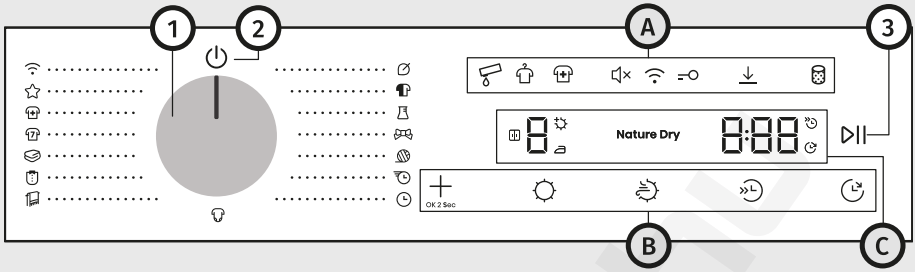


**A vezérlőegység a készülék jobb felső részén található.**
Ezzel fogja vezérelni a készülék működését:
- be- és kikapcsolni a készüléket,
- kiválasztani a szárítási programot és a további funkciókat,
- beállítani a készülék további beállításait,
- elindítani és leállítani a programciklust,
- megérteni az esetleges működési zavarokat és hibákat, valamint elhárítani a nehézségeket.

| | |
|---|---|
| **1** | **A készülék be- és kikapcsolására, valamint a program kiválasztására szolgáló gomb (a továbbiakban *programválasztó*)**<br>A program kiválasztásához forgassa el a programválasztó gombot a kívánt programa. Lásd a *SZÁRÍTÁSI LÉPÉSEK (1–7)* / *Válassza ki a szárítási programot* fejezetet. |
| **2** | **A készülék be- és kikapcsolásának szimbóluma**<br>A készülék bekapcsolásához forgassa el a progamválasztó gombot bármelyik állásba.<br>A készülék kikapcsolásához forgassa el a programválasztó gombot ⏻ állásba. |
| **3** | ***Start/Pause* Gomb** (világít)<br>Egy program elindításához, szüneteltetéséhez vagy folytatásához nyomja meg a *Start/Pause* gombot. |
| **A** | **További beállítások szimbólumai** |
| **B** | **Funkciógombok** |
| **C** | **Kijelző** |

## További beállítások ikonjai (4–11)

Aktiváláskor az ikonok világítani kezdenek. A világítás lehet teljes vagy részleges.

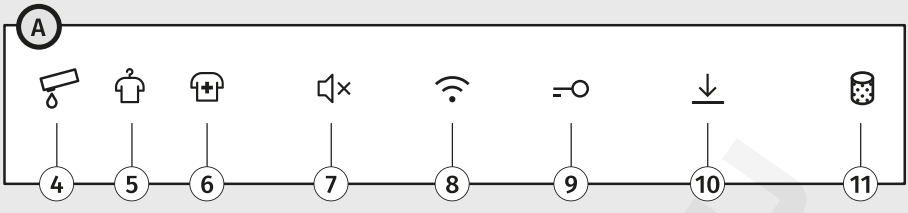


| | |
|---|---|
| **4** | **A kondenzvíz tartály megtelt** |
| **5** | **Gyűrődés gátló** |
| **6** | **Fertőtlenítés** |
| **7** | **Hang Be-/ki** |
| **8** | **Távoli vezérlés** |
| **9** | **Gyermek zár** |
| **10** | **Beállítások mentve** |
| **11** | **Tisztítsa meg a szűrőt** |

precíz.hu

## Funkciógombok (12–16)

A funkcógombok ujjal történő megnyomással működtethetők. Bizonyos funkciók két gomb egyidejű megnyomásával választhatók ki.

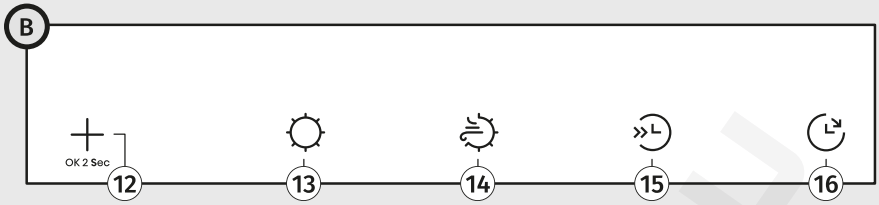


| | |
|---|---|
| **12** | **Extrák** |
| **13** | **Szárítás célja** |
| **14** | **Nature dry** |
| **15** | **Féltöltés** |
| **16** | **Késleltetés befejezés** |

prezi.hu

## Kijelző (i–iii, 17-21)

A kijelzőn megjelenik:
- különböző beállítások és animációk, hangerő, stb.,
- szárazsági fokozat és szárítási mód,
- a szárítás végéig hátralévő idő,
- működési zavarok és hibák.

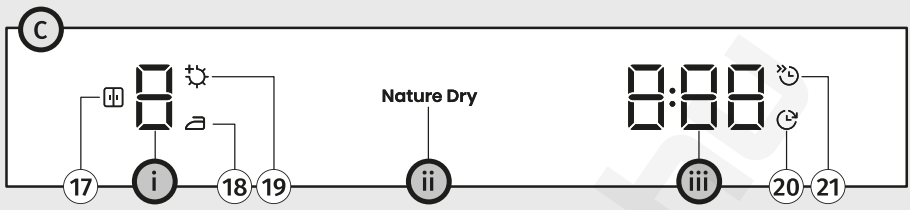


| | |
|---|---|
| **i** | **Szárazsági fokozat kijelzése** |
| **17** | *Szárítás célja* / *Tárolás* ikon (világítani kezd) |
| **18** | *Szárítás célja* / *Vasalás* ikon (világítani kezd) |
| **19** | *Szárítás célja* / *Extra dry* ikon (világítani kezd) |
| **ii** | **Kijelző Nature dry** |
| **iii** | **A szárítási idő vagy a szárítás vége késleltetésének kijelzése** |
| **20** | *Késleltetés befejezés* ikon (világítani kezd) |
| **21** | *Féltöltés* ikon (világítani kezd) |

preciz.hu

# 4. ELHELYEZÉS ÉS CSATLAKOZTATÁS

Ebben a fejezetbe a következők kerülnek ismertetésre:
- mit kell tenni a szárítógéppel az első üzembe helyezés előtt és egy következő szállítás esetén,
- hogyan kell elhelyezni a szárítógépet,
- hogyan kell megoldani a kondenzvíz elvezetését,
- hogyan kell a készüléket az elektromos hálózatra csatlakoztatni.

**INFORMÁCIÓ!**
Távolítsa el a csomagolást. A csomagolás eltávolításakor ügyeljen arra, hogy ne sértse meg a szárítógépet valamilyen éles tárggyal.

## 4.1 Első telepítés előtt és újbóli szállítás esetén

**INFORMÁCIÓ!**
A szárítógép első használata előtt el kell távolítani a szállítás közbeni védelmet biztosító rögzítőket.
A rögzítőket őrizze meg, mert a készülék egy esetleges következő szállításakor szüksége lesz rájuk.

**INFORMÁCIÓ!**
A telepítést követően ne indítsa el a készüléket, amíg nem pihentette 24 órán át.

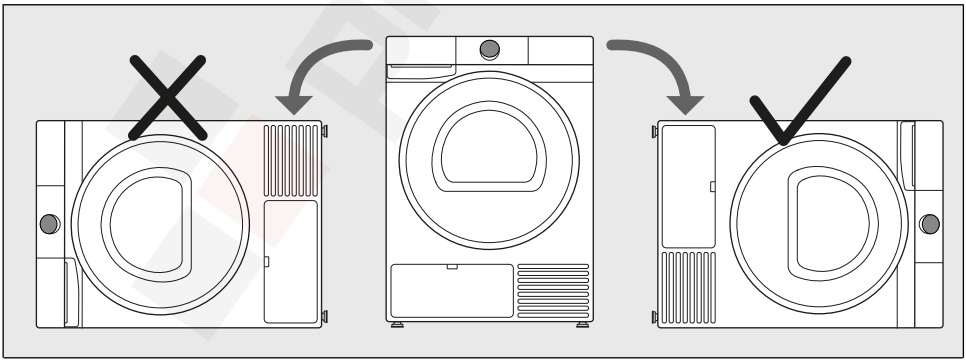

Ha a szárítógépet szállítás és szervizelés közben a padlóra kell helyezni, ekkor elölről nézve a jobb oldalára fektesse le.

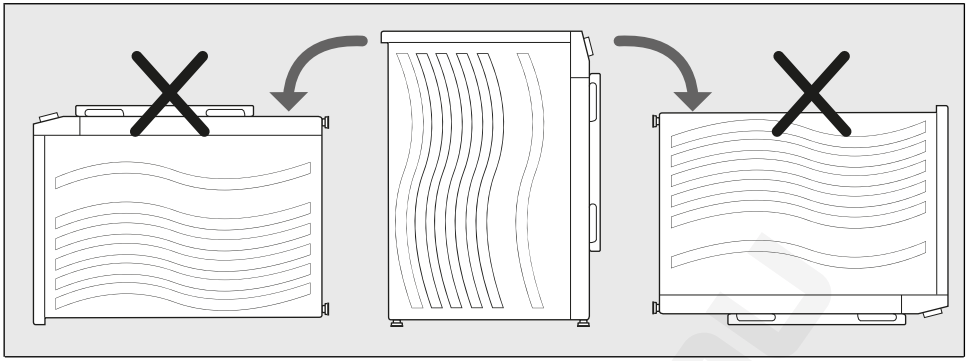

A szárítógépet soha ne fordítsa fejjel lefelé, illetve ne fektesse a hátára vagy az elejére!

## Távolítsa el a szállítási rögzítőcsavarokat

**FIGYELMEZTETÉS!**
A szárítógép első használata előtt feltétlenül távolítsa el a szállítási rözgítőt, hogy elkerülje a sérüléseket a készülék bekapcsolásakor. A garancia nem vonatkozik a fent említett sérülések javítására!

A készülék használata előtt távolítsa el a szállítási rögzítőt, amelyek szállítás közben védik a szárítógépet.

A szállítási rögzítő a készülék dobjában került elhelyezésre és felül egy védőtasakban van rögzítve.

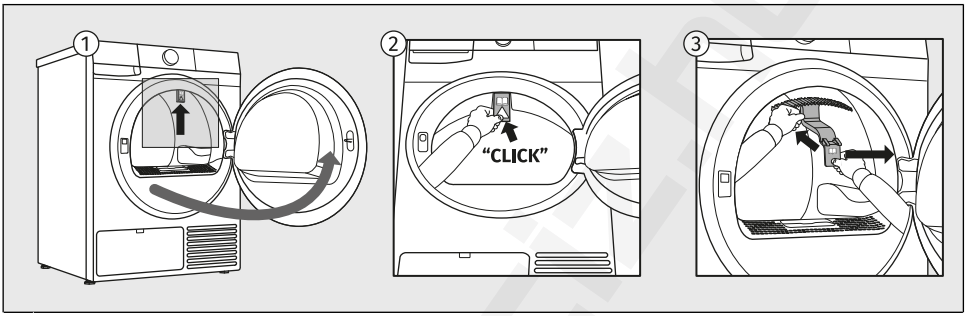


**1** Nyissa ki a szárítógép ajtaját.

**2** A szállítási zár kioldásához nyomja kezével a jelzett részt a készülék belseje felé, hogy kimozduljon a helyéről.

**3** Ezután távolítsa el a szállítási zárat a készülékről.

Ha szállítani szeretné a készüléket, szerelje vissza a szállítási rögzítőt az ajtónyílás kerülete köré, hogy elkerülje a készülék károsodását a szállítás közben rezgések miatt. A szállítási rögzítő visszahelyezése után a dobot belülről kissé meg kell emelni és a rögzítőt belülről erősen a dob és az ajtó pereme közé kell nyomni.

**INFORMÁCIÓ!**
A szállítási rögzítő használatának elmulasztása a készülék károsodásához vezethet az ismételt szállítás során, amely esetben a garancia nem lesz érvényesíthető.

## Mozgatás és szállítás az üzembe helyezést követően

Minden egyes szárítási ciklus után egy kis mennyiségű kondenzvíz marad a készülékben. Kapcsolja be a szárítógépet és válassza ki az egyik programot, majd hagyja a készüléket működni körülbelül fél órán át. Ezalatt a visszamaradó víz kiszivattyúzásra kerül, ezzel megelőzhetők a szállítás közbeni károsodások.

**INFORMÁCIÓ!**
Ha a szállításhoz, vagy a mozgatáshoz le kell fektetni a készüléket, a jobb oldalára döntse. Szerelje fel a szállítási zárat a készülékre (lásd az előző fejezetet). Ha esetleg elvesztette a zárat, a gyártótól rendelhet másikat.

**ÁRAMÜTÉS!**
**A szállítást követően a készüléknek legalább 2 órán át nyugalmi állapotban kell lennie, csak ezt követően csatlakoztatható az elektromos hálózatra. A készülék üzembe helyezését és csatlakoztatását képzett szerelő kell hogy elvégezze.**

**ÁRAMÜTÉS!**
**A szárítógép csatlakoztatása előtt olvassa el figyelmesen a használati útmutatót. A nem megfelelő csatlakoztatás vagy használat miatt szükségessé váló javítás vagy felmerülő garancia-igény nem képezi a garancia tárgyát.**

**INFORMÁCIÓ!**
Ha a készülék szállítása nem az útmutatóban foglaltaknak megfelelően történt, a szárítógép az elektromos hálózatra való csatlakoztatás előtt legalább 24 órát kell hogy álljon.
Ennek elmulasztása esetén a hőszivattyú meghibásodhat, ezt pedig nem fedezi a garancia.
Ügyeljen rá, hogy ne sérüljön meg a hűtőrendszder (lásd a következő fejezetet).

## 4.2 A szárítógép elhelyezése

### A helyiség megválasztása

**INFORMÁCIÓ!**
A padló, amelyen a készülék elhelyezésre kerül, beton alapú kell hogy legyen. Fontos, hogy a padló tiszta és száraz legyen, ellenkező esetben a szárítógép csúszkálhat rajta. Tisztítsa meg az állítható lábakat is.

**INFORMÁCIÓ!**
A szárítógépnek vízszintesen kell állnia, stabil és szilárd padlón.

**INFORMÁCIÓ!**
Ha a szárítógépet megemelt, stabil felületen helyezi el, a készüléket külön védeni kell a felborulás ellen.

A helyiségnek, ahol a szárítógép elhelyezésre kerül, megfelelően kell szellőznie és a hőmérséklete 15°C és 25°C között kell hogy legyen. A szárítógép működése alacsonyabb környezeti hőmérséklet mellett páralecsapódást okozhat a készülék belsejében. Ne tegye a készüléket olyan helyiségbe, ahol fagyveszély áll fenn. A kondenzvíz-tartályban és a szivattyúban megfagyott víz károsíthatja a szárítógépet.

A szárítógép hőt ad le, ezét ne helyezze túl kicsi helyiségbe, mert a szárítási folyamat a korlátozottan rendelkezésre álló levegőmennyiség miatt hosszabb lehet.

A helyiség megvilágítása elégséges kell hogy legyen ahhoz, hogy lehetővé tegye a vezérlő panel kijelzőjén megjelenő információk elolvasását.

**FIGYELMEZTETÉS!**
Ne tegye a készüléket zárható vagy tolóajtó, illetve olyan ajtó mögé, amelynek pántja a szárítógép pántjával ellentétes oldalon van. Úgy helyezze el a készüléket, hogy az ajtaja mindig szabadon nyitható legyen.

**FIGYELMEZTETÉS!**
Ne helyezze a szárítógépet hosszú szálú szőnyegre, mert az akadályozhatja a levegő keringését.

## A készülék vízszintbe állítása

Fontos a szárítógép vízszintbe állítása, elkerülendő a túlzott rezgést vagy zajt működés közben. Ez a készülék lábainak beállításával érhető el.

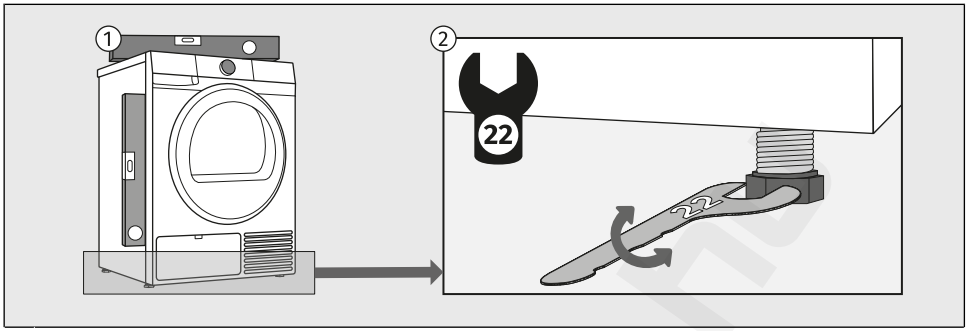


**1** Használjon vízmértéket és 22-es kulcsot. A kulcs nem tartozék.

**2** Állítsa vízszintbe a szárítógépet hosszában és keresztben az állítható lábak elforgatásával, amelyek lehetővé teszik a vízszintbe állítást +/- 1 cm-ig.

**INFORMÁCIÓ!**
Időnként szokatlan vagy hangosabb zaj jelentkezhet a készülék működése közben; ezek általában a nem megfelelő elhelyezés következményei.
Ha a szárítógép nincs megfelelően vízszintbe állítva a lábak segítségével, rázkódás jelentkezhet, a készülék elcsúszhat a helyiségben és hangos lesz a működése. A készülék nem megfelelő vízszintbe állítása nem képezi a garancia tárgyát.

## Mosógép és szárítógép kombinációjának telepítése

### Szabadon álló elhelyezés

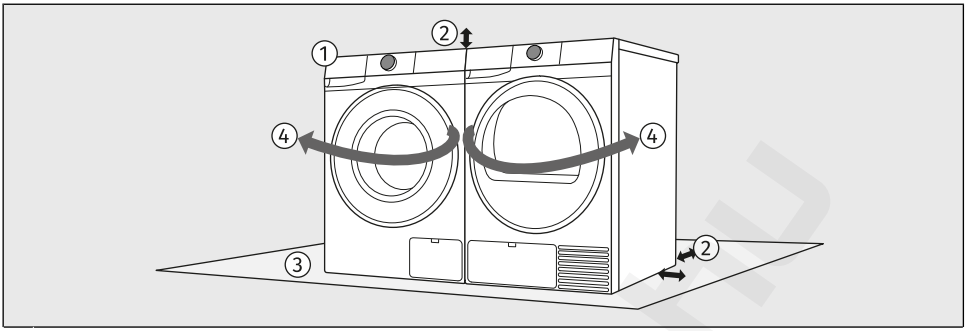


**1** A mosógépet és a szárítógépet egymás mellett is elhelyezheti.

**2** Az elhelyezéskor vegye figyelembe a mosógép és a szárítógép tetejénél és oldalánál szükséges távolságokat. (Lásd a *A szárítógépnél szükséges távolságok egy helyiségben való elhelyezéskor* fejezetet.)

**3** A felületnek, ahol a mosó- és/vagy szárítógépet elhelyezi, síknak, stabilnak és tisztának kell lennie.

**4** Az ajtónyitás iránya és a ruhanemű kezelési folyamata miatt azt javasoljuk, hogy a mosógépet a bal, a szárítógépet pedig a jobb oldalon helyezze el.

## Torony elhelyezés

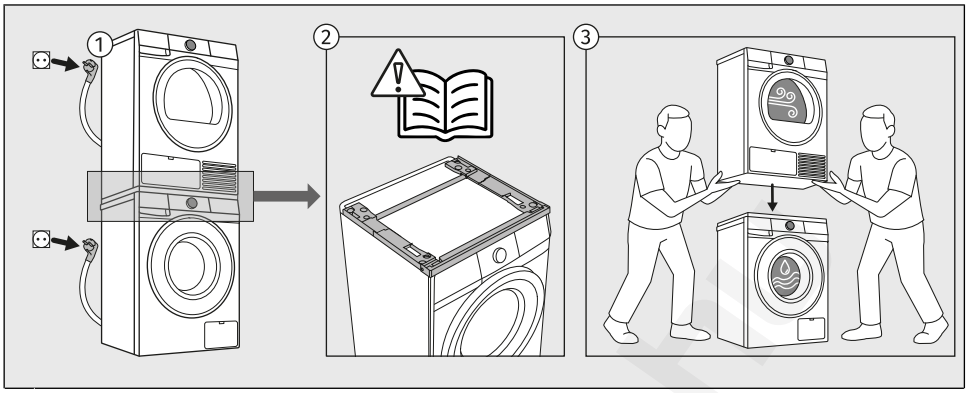


**1** Bizonyos Gorenje márkájú szárítógépek és mosógépek toronyként is elhelyezhetők. Ebben az esetben úgynevezett Stacking Kit (*A szárítógép mosógépre történő szerelésére szolgáló készlet* (a továbbiakban: *Szerelőkészlet*)) használata szükséges.

**2** A*Szerelőkészlet* megvásárolható a márkaszervizben. A részletes telepítési utasítások a *Szerelőkészlet* mellett találhatók meg.
Rendelkezésre áll fehér színben (termékkód: 20018019 SKGUP1) vagy fekete színben (termékkód: 20018049 SKGUP1B).
A különböző típusú mosógépek és szárítógépek toronyként való elhelyezésének lehetősége kapcsán konzultáljon a kereskedővel, vagy ellenőrizze a szerelőkészlet műszaki adatlapján a megfelelőséget.

**3** A padlófelületnek, amelyen a mosógépet elhelyezi, tisztának és vízszintesnek kell lennie. A mosógép felülete, amelyre a *Szerelőkészletet* felhelyezi, szintén tiszta kell hogy legyen.
A szárítógép mosógép tetején történő elhelyezéséhez legalább két személy szükséges.
Soha ne helyezze a mosógépet a szárítógépre!

**FIGYELMEZTETÉS!**
A mosógép és a szárítógép toronyként való elhelyezéséhez feltétlenül követni szükséges a *Szerelőkészlet* mellékletét képező összeszerelési útmutatót. A tornyot a *Szerelőkészletben* található, erre a célra szolgáló konzolok segítségével a falhoz kell rögzíteni, elkerülendő a torony felborulását és az ezzel járó esetleges sérüléseket.
Bizonyos mosógép-mélységek nem teszik lehetővé a toronyként történő elhelyezést. Ha a mosógép mélysége kisebb, mint 54 cm, a szárítógép nem helyezhető el rajta.

## A szárítógépnél szükséges távolságok egy helyiségben való elhelyezéskor

A biztonsági érdekében a készülék hátsó része és a fal közötti minimális távolság legalább 5 cm kell, hogy legyen, a készülék és a mellette vagy felette lévő bútor közötti távolság pedig legalább 10 cm.

A szárítógép elhelyezésekor vegye figyelmebe a helyiségben található egyéb elemeket is, például az ajtókat és ablakokat és azok nyílását a helyiségbe. A szárítógépnek elegendő helyre van szüksége az ajtó kinyitásához. Lásd a *A SZÁRÍTÓGÉP ISMERTETÉSE/Műszaki információk* fejezetet.

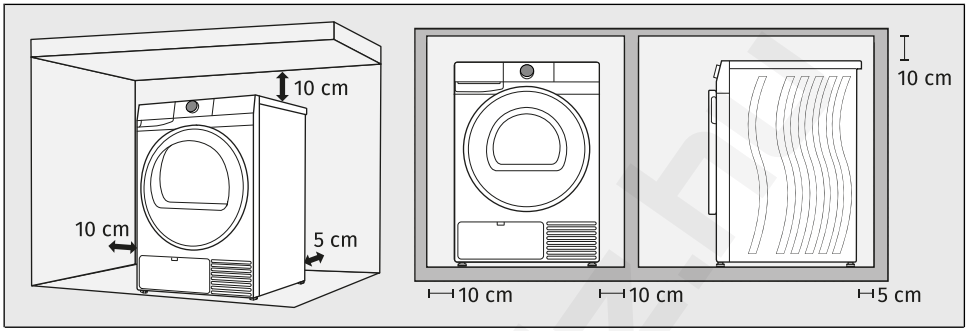


Tartsa be az ábrán látható minimális távolságokat.

**INFORMÁCIÓ!**
A szárítógép nem szabad, hogy érintkezzen a fallal vagy a szomszédos bútorelemmel. A készülék optimális működése érdekében javasolt a falaktól az ábrán jelölt távolságok megtartása. A szükséges minimális távolság meg nem tartása esetén a készülék túlhevülhet.

**INFORMÁCIÓ!**
A hátsó falon található szellőzőnyílásokat és az elöl lévő levegő-elvezető nyílást soha nem szabad eltakarni.
A szárítógépet nem javasolt pult alá beépíteni.

## 4.3 A kondenzvíz elvezetése

A ruhákból a nedvesség akkor választódik ki, amikor a párás levegő áthalad a hőcserélőn és a kondenzvíztartályban gyűlik össze.

Szárítás közben a jelfény figyelmeztet (a kijelzőn világít a ikon), hogy a kondenzvíz tartály megtelt és ki kell üríteni.

Hogy ne kelljen ürítgetni a kondenzvíz-tartályt, vezesse a készülék hátsó felén található kondenzvíz-elvezető csövet közvetlenül a lefolyóba.

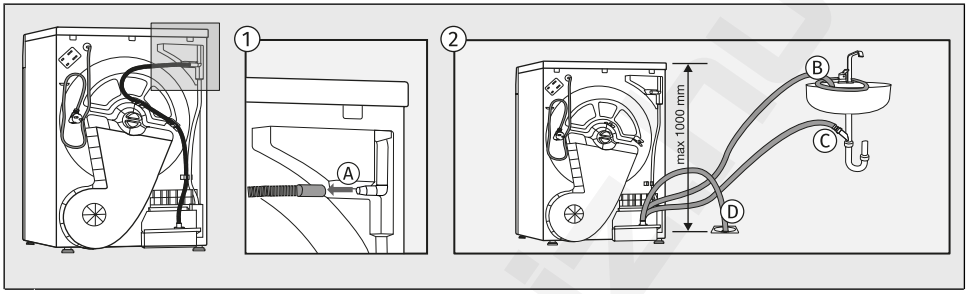


**1** Távolítsa el a hosszú, bordázott csövet az állványról (A).

**2** A vízelvezető cső lefolyóba való csatlakoztatása a csapon (B), a mosdó szifonján (C) vagy a padló lefolyóján (D) keresztül lehetséges.
A víz ezután közvetlenül a mosdóba, a szifonba vagy a padló lefolyójába kerül szivattyúzásra.

**INFORMÁCIÓ!**
Ha úgy dönt, hogy a kondenzvíz-elvezető csövet a lefolyóba, vagy egy mosdókagylóba csatlakoztatja, győződjön meg róla, hogy a cső biztonságosan rögzítve van-e. Ezzel megelőzhető a víz csöpögése, ami váratlan károkat is okozhat.

**FIGYELMEZTETÉS!**
Ne húzza a lefolyócsövet, ne feszítse meg, és ügyeljen arar, hogy ne csípődjön be.
Mindig a szárítógéphez mellékelt csöveket használja.

## 4.4 A szárítógép csatlakoztatása az elektromos hálózatra

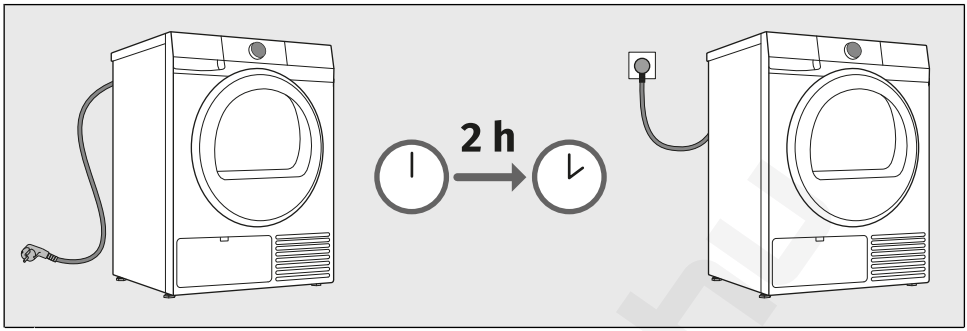


**ÁRAMÜTÉS!**
**Javasolt túlfeszültség elleni védelem használata, a készülék villámcsapástól való védelme érdekében.**

**FIGYELMEZTETÉS!**
**Az elhelyezést követően a szárítógép legalább 2 órát kell hogy álljon, mielőtt az elektromos hálózatra történő csatlakoztatást elvégeznénk; ez lehetővé teszi a készülék számára, hogy stabilizálódjon.**

A szárítógépet földelt aljzatba csatlakoztassa. Az üzembe helyezést követen a fali aljzat szabadon hozzáférhető kell hogy legyen. Az aljzat földelő csatlakozóval kell, hogy rendelkezzen (a vonatkozó szabályozásnak megfelelően).

A szárítógéppel kapcsolatos információk az adattáblán találhatók (lásd a *A SZÁRÍTÓGÉP ISMERTETÉSE/Műszaki információk* fejezetet).

**FIGYELMEZTETÉS!**
A szárítógépet nem szabad hosszabbítóval csatlakoztatni a hálózatra.

**INFORMÁCIÓ!**
Ne csatlakoztassa a szaritogepet egy olyan konnektorba, amely villanyborotva vagy hajszarito hasznalatahoz valo.

**INFORMÁCIÓ!**
A biztonsággal vagy a teljesítménnyel kapcsolatos bármilyen javítási vagy karbantartási feladatot szakképzett szerelő kell hogy elvégezze.

**INFORMÁCIÓ!**
A sérült csatlakozó kábelt kizárólag a gyártó által arra felhatalmazott személy cserélheti ki.

# 5. A KÉSZÜLÉK ELSŐ ALKALOMMAL TÖRTÉNŐ HASZNÁLATA ELŐTT

Ebből a fejezetből a következőket tudhatja meg:
- mit kell tennie a készülék első bekapcsolása előtt,
- hogyan kell a készüléket először a Wi-Fi hálózatra csatlakoztatni.

## 5.1 A készülék első bekapcsolása előtt

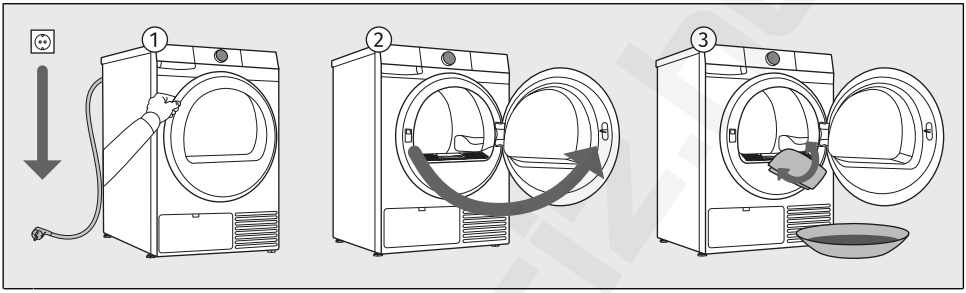


**1** Húzza ki a szárítógépet a konnektorból.

**2** Nyissa ki az ajtót maga felé.

**3** Tisztítsa meg a szárítógép dobját puha, nedves pamutkendővel és vízzel.

**FIGYELMEZTETÉS!**
Ne használjon olyan oldó- és tisztítószereket, amelyek kárt tehetnek a készülékben (kérjük, tartsa be a tisztítószerek gyártóinak javaslatait és figyelmeztetéseit).

## 5.2 Első csatlakozás a Wi-Fi hálózathoz

### ConnectLife alkalmazás

A **Connect**Life egy okosotthon-platform, amely embereket, eszközöket és szolgáltatásokat köt össze. A **Connect**Life alkalmazás fejlett digitális szolgáltatásokat tartalmaz, amelyek lehetővé teszik a felhasználók számára, hogy felügyeljék és vezéreljék készülékeiket, értesítéseket fogadjanak okostelefonjukról és frissítsék a szoftvereket (a támogatott funkciók készülékenként / országonként eltérőek lehetnek).

### Telepítse az alkalmazást

Okoseszköze csatlakoztatásához otthoni 2,4 GHz Wi-Fi hálózatra és egy **Connect**Life alkalmazással rendelkező okostelefonra van szükség.

A **Connect**Life alkalmazás ingyenesen letölthető az Apple App Store® vagy a Google Play™ alkalmazásboltokból, vagy a alábbi kód beolvasásával:




1. **Telepítse a ConnectLife alkalmazást és hozzon létre egy fiókot, vagy jelentkezzen be a meglévő fiókjába, amennyiben már rendelkezik ilyennel.**

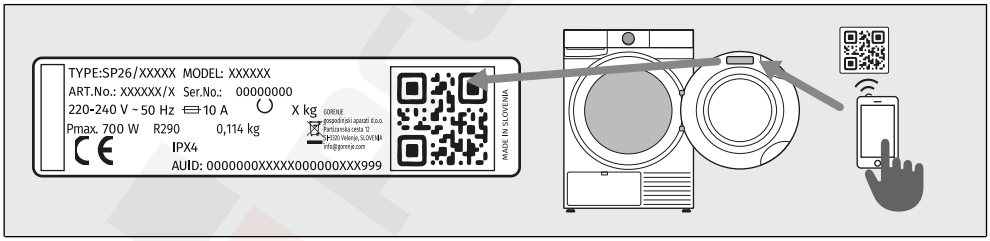


2. **A ConnectLife alkalmazásban lépjen be az eszköz hozzáadása menübe és kovesse az alkalmazásban megjelenő utasításokat.**

A készülék egyedi kódja a garancialevélen vagy a készülék adattábláján található meg.

3. **A sikeres csatlakoztatást követően a készüléket távolról is vezérelheti a mobilalkalmazáson keresztül.**

**Hogyan kell csatlakoztatni a készüléket?**

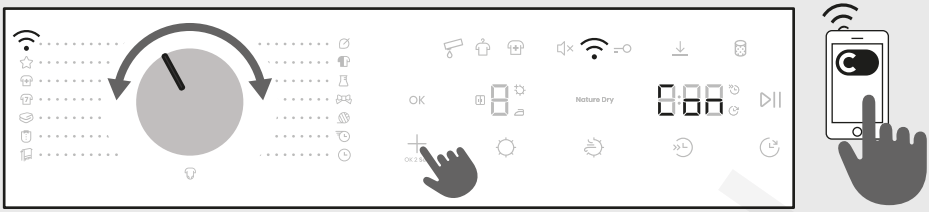


**BELÉPÉS A MENÜBE**

A készüléknek bekapcsolt állapotban kell lennie; forgassa el gombot ***Remote control*** *Távoli vezérlés* pozícióba.

Tartsa nyomva a készüléken a + gombot, amíg a kijelzőn meg nem jelenik az aktiválni kívánt funkció (Con / PAr / UnP / OFF).

A kívánt funkció aktiválásához engedje el a + gombot akkor amikor a funkció látható a kijelzőn.

**A KÉSZÜLÉK ÉS AZ ALKALMAZÁS CSATLAKOZTATÁSA**

Con **CONNECTION SETUP** (*Kapcsolat beállítása*) (tól 3 ig 6 más)

A gomb elengedésekor a funkció aktiválásra kerül, megkezdődik a 5 perces visszaszámlálás, folytassa a folyamatot az alkalmazásban.

PAr **PAIRING** (*Párosítás*) (tól 6 ig 9 más)

A gomb elengedésekor a funkció aktiválásra kerül, megkezdődik a 3 perces visszaszámlálás, folytassa a folyamatot az alkalmazásban.

UnP **UNPAIRING** (*Páraosítás bontása*) (tól 9 ig 12 más)

A gomb elengedésekor a funkció aktiválásra kerül, megkezdődik a 1 perces visszaszámlálás.
Ezzel a lépéssel eltávolításra kerül a készülék összes aktív felhasználója. Ha ismét távolról szeretné vezérelni a készüléket, meg kell ismételnie a felhasználó hozzáadásának folyamatát PAr.

OFF **OFF** (*Kikapcs Wi-Fi*) (tól 12 ig 15 más)

Amikor a gombot elengedi, a készülék Wi-Fi kapcsolata megszakad.
A készülék összes beállítása változatlan marad.

**KILÉPÉS A MENÜBŐL**

A menüből való kilépéshez tartsa nyomva a + gombot hosszabb ideig, mint 15 más.

**INFORMÁCIÓ!**
A készüléket akkor is vezérelheti a telefonon keresztül, ha a telefon nem csatlakozik ugyanahhoz a Wi-Fi hálózathoz, mint a készülék (a telefonnak csak aktív internetkapcsolattal kell rendelkeznie). Ez azt jelenti, hogy a készüléket akkor is tudja vezérelni, amikor úton van.

**INFORMÁCIÓ!**
A készülé több telefonnal is vezérelhető. A készülék működését a hozzá csatlakoztatott összes telefonnal vezérelheti és figyelemmel kísérheti, függetlenül attól, hogy melyik felhasználó indította el a mosást. A készüléket egyszerre több különböző ConnectLife felhasználói fiókhoz is csatlakoztathtja, illetve azokon keresztül vezérelheti.

**INFORMÁCIÓ!**
Ha a készüléket a telefonon keresztül elindította, a készülék mellett tartózkodó személy manuálisan kikapcsolhatja vagy vezérelheti azt, az alkalmazás pedig erről értesítést küld.

### Melyik Wi-Fi router használható?
A 2,4 GHz-es hálózatok támogatottak. Ha a kapcsolat beállítása során a **Connect**Life alkalmazás nem találja meg az otthoni hálózatot, ellenőrizze a következőket:

- a router megfelel-e a 2,4 GHz frekvenciának,
- a hálózata nem rejtett hálózat-e és
- elég erős-e a jel.

### Kérdései vannak?
Látogasson meg minket a **www.connectlife.io** címen, vagy lépjen kapcsolatba velünk a **hello@connectlife.io**címen.

### Távoli szoftverfrissítés
A szoftverfrissítési lehetőségeket ellenőrizze a **Connect**Life alkalmazásban.

prociz.hu

# 6. SZÁRÍTÁSI LÉPÉSEK (1–7)

Ez a fejezet lépésről lépésre ismerteti a ruhaszárítás folyamatát:
1. lépés: válogassa szét a ruhákat,
2. lépés: helyezze a ruhákat a szárítógépbe,
3. lépés: kapcsolja be a szárítógépet,
4. lépés: válassza ki a szárítási programot,
5. lépés: válassza ki a további funkciókat,
6. lépés: indítsa el a szárítási programot,
7. lépés: fejezze be a ruhák szárítását.

## 6.1 Válogassa szét a ruhákat

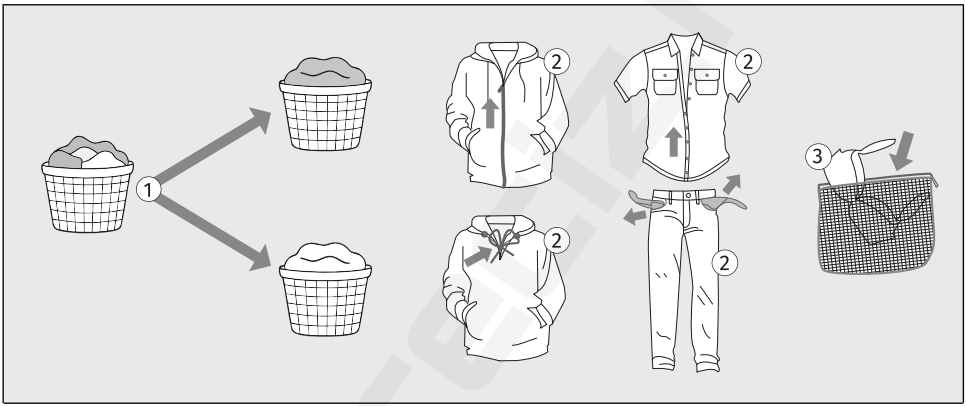


1. Válogassa szét a ruhákat anyagtípus és vastagság szerint (lásd a *SZÁRÍTÁSI LÉPÉSEK (1–7) / Válassza ki a szárítási programot* fejezetet).
2. A gombokat gombolja be, a zipzárakat húzza össze, a szalagokat kösse meg, a zsebeket fordítsa ki.
3. A nagyon kényes ruhákat és kisebb darabokat helyezze speciális mosózsákba. (Ez opcionális kiegészítőként vásárolható meg).
   (A speciális ruhazsák opcionális kiegészítőként vásárolható meg.)

**A különösen kényes anyagokból készült ruhákat, amelyek deformálódhatnak, nem javasolt szárítógépben szárítani. A következő típusú ruhák nem száríthatók szárítógépben, mert deformálódhatnak:**

- **bőr ruhadarabok és egyéb bőr termékek,**
- **viasszal vagy más módon kezelt ruhák,**
- **nagyobb fa, műanyag vagy fém részeket tartalmazó ruhák;**
- **flitteres ruhák;**
- **rozsdásodó fém részeket tartalmazó ruhák.**

**FIGYELMEZTETÉS!**
A gyártó nem vállal felelősséget a jelen utasítások be nem tartásából eredő hibákért, ami kihatással lehet a garancia érvényességére, és nem fedezi a szervizelés költségeit abban az esetben, ha a károk olyan ruhák a szárítógépben való szárítása miatt keletkeztek, amelyek szárítása nem javasolt.

precíz.hu

A ruhák szétválogatásakor használja az alábbi táblázatot és figyeljen a ruhákon található címkékre.

| **Mosás** | **Szárítás** |
|---|---|
| A kosár ikonban lévő szám a maximális megengedett mosási hőmérsékletet jelenti a (°C)-ban. | A jelölés a négyzetben a ruha szárítási módját jelenti. |
|  Normál mosás |  Szárítás sík felületen |
|  Kímélő mosás |  Függesztve szárítandó |
|  Nagyon kímélő mosás |  Szárítás alacsony hőmérsékleten |
|  Kézi mosás max. 40°C-ig |  Szárítás magas hőmérsékleten |
|  Mosás nem megengedett |  Ne szaritsa gepben |
| A kosár szimbólum alatti vonal a kezelés intenzitási fokát jelzi: egy vonal a kímélő mosást jelzi (kevesebb mechanikai hatás, alacsonyabb centrifuga fordulatszám), két vonal pedig a nagy kímélő mosást (pl. gyapjú, selyem, szintetikus anyagok). | Ha a négyzet alakú szimbólumban ferde vonalak vannak, az természetes szárítás jelent árnyékban. A ferde vonalak más szimbólumokkal kombinálva is használhatók a négyzetben. |
| **Vegytisztítás** | **Vasalás** |
| A vegytisztítás olyan textíliák tisztítására szolgál, amelyeket nem lehet vagy nem szabad mosógépben mosni. | A gőzzel történő vasalás maradandó károkat okozhat a textíliákban. |
|  Vegytisztítás mindenféle oldószerrel |  Vasalás maximum 200°C-ig |
|  Vegytisztítás bizonyos oldószerekkel (a címkétől függően) |  Vasalás maximum 150°C-ig |
|  Nedves vegytisztítás |  Vasalás maximum 110°C-ig |
|  Vegytisztítani tilos |  Vasalni tilos |
| **Fehérítés** | |
| A fehérítés célja a mosógépben mosható és fehéríthető textíliák foltjainak felfrissítése és eltávolítása. Kövesse a gyártó utasításait. | |
|  Fehérítés mindenféle fehérítőszerrel |  Fehéríteni tilos |
|  Fehérítés oxigén alapú fehérítőszerekkel | |

## 6.2 Helyezze a ruhákat a szárítógépbe

### A ruhák betöltése a szárítógépbe

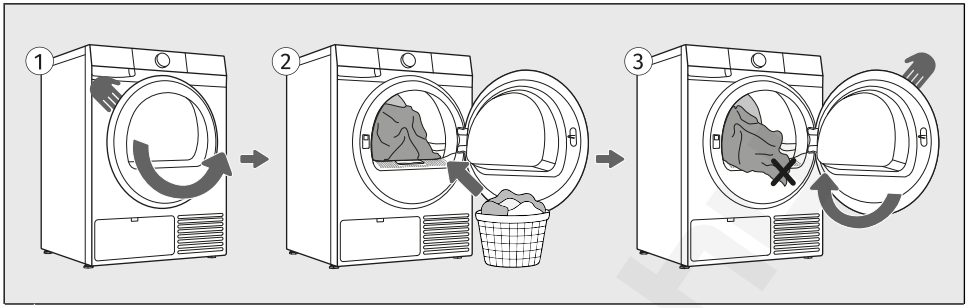


**1** Nyissa ki a szárítógép ajtaját maga felé.

**2** Helyezze a ruhákat a szárítógép üres dobjába. Győződjön meg arról, hogy nincsenek a ruhák között tárgyak, például mosószergolyók. Az ilyen tárgyak megolvadhatnak és károsíthatják a szárítógépet vagy a ruhákat.

**3** Ügyeljen rá, hogy ne maradjon ruha az ajtó és a szárítógép teste között. Zárja be a szárítógép ajtaját.

**FIGYELMEZTETÉS!**
A textíliák behelyezése vagy kivétele előtt a hálós szűrőt mindig a kijelölt nyílásba kell helyezni. Csak így előzhető meg, hogy a ruhák vagy más textíliák az üres nyílásba essenek.

**INFORMÁCIÓ!**
Ne helyezzen olyan ruhákat a szárítógépbe, amelyek nem voltak kifacsarva vagy kicentrifugázva (javasolt minimális centrifuga-fordulatszám: 800 fordulat/perc).

**INFORMÁCIÓ!**
Ne terhelje túl a dobot! Lásd a *SZÁRÍTÁSI LÉPÉSEK (1–7) / Válassza ki a szárítási programot* fejezetet és ügyeljen az egyes programok névleges töltetére. Ha a szárítógép dobja túl van töltve, a ruhák a szárítási ciklus végén gyűröttebbek lesznek és egyenetlenül száradnak meg. A nagyobb méretű textíliákat (ágynemű, törölközők, asztalterítők, stb.) rázza szét a dobba helyezés előtt és csak ezután helyezze be őket.

## 6.3 Kapcsolja be a szárítógépet

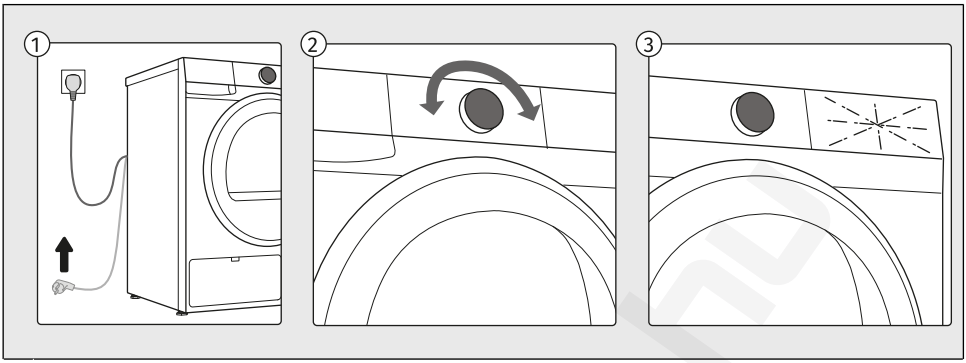


**1** Csatlakoztassa a szárítógépet a hálózatra a csatlakozó kábel aljzatba való bedugásával.

**2** A készülék bekapcsolásához forgassa el a progamválasztó gombot bármelyik állásba.

**3** A kijelző lévő ikonok világítani kezdenek.

precizhu

## 6.4 Válassza ki a szárítási programot

### A program kiválasztása a vezérlőegységen

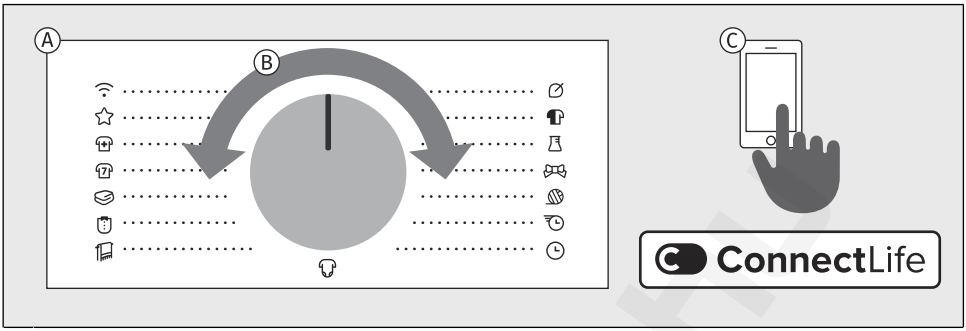


**A** A szárítógép olyan szárítási progamokat kínál, amelyek a programválasztó gomb körüli pozíciókban vannak feltüntetve.

**B** A szárítási programot a programválasztó gomb balra vagy jobbra forgatásával választhatja ki (a ruhanemű típusától és szárazsági fokától függően).

**C** A vezérlőegységen látható programokon kívül további programokat is kiválaszthat a **Connect**Life alkalmazásban. Kövesse az alkalmazásban megjelenő utasításokat.

| ***Az alább használt szimbólumok magyarázata:*** | |
|---|---|
| Maximális töltés | Nature Dry |
| Szárítás célja | Féltöltés |
| Tárolás - előre beállított | Fertőtlenítés |
| Vasalás | Késleltetés befejezés |
| Extra dry | Gyűrődés gátló |

A funkciók részletesebb leírását lásd a *SZÁRÍTÁSI LÉPÉSEK (1–7)* / *Válassza ki a további funkciókat* fejezetekben.

## Rendelkezésre álló szárítási programok

A vezérlőegységen felsorolt összes program elindítható a készüléken vagy az alkalmazásból. Egy program alkalmazásból való elindításához forgassa el a progamválasztó gombot *Távoli vezérlés* pozícióba. Csukja be az ajtót, majd nyomja meg a *Start/Pause* gombot. A készülék ezután a nap 24 órájában készen áll az alkalmazáson keresztül történő vezérlésre. Lásd a következő fejezetet is.

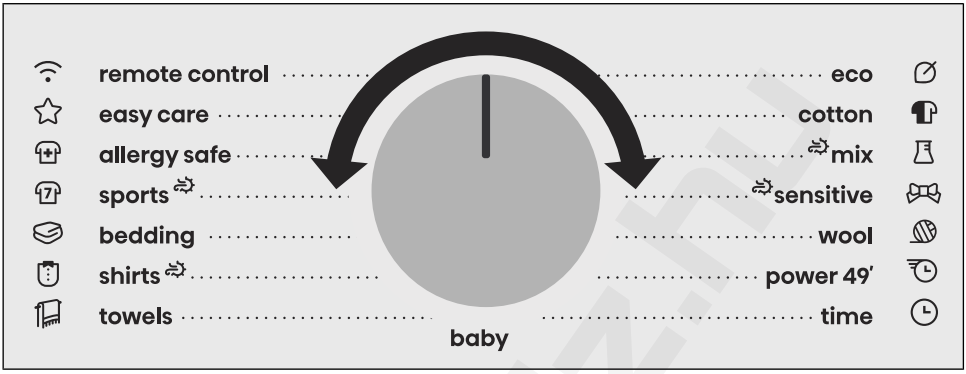


### Nature Dry

**A legkíméletesebb szárítás a kényes, kedvenc ruhadarabokhoz**

A NatureDry különösen alkalmas olyan kényes ruhadarabokhoz, amelyek extra ápolást igényelnek, és amelyeket általában nem szárítógépben szárítanak. Védi a színeket, megőrzi az anyagok puhaságát és természetes érzetét. A mindössze 33,8 °C fokos (a hagyományos programoknál körülbelül 37 %* alacsonyabb hőmérsékletű) szárítással a szabad levegőn történő szárítás hatását adja vissza, fele annyi idő alatt. Gondtalan szárítást biztosít a legkényesebb ruhadarabok számára is.

*Az SGS laboratóriumi teszteredményei alapján. Hőszivattyús szárítógép összehasonlítása Kevert tölet programmal, NatureDry funkcióval és anélkül. A ruhákban mért átlaghőmérséklet NatureDry: 53,8 °C* ***funkció nélkül****. A ruhákban mért átlaghőmérséklet NatureDry: 33,8 °C* ***funkcióval****. Az eredmények eltérőek lehetnek.*

### *Szárítás célja*

| |
|---|
| Az alapértelmezett nedvességi fokozat a közepes - *Tárolás* (2. fokozat).<br>Kiválaszthatja a *Vasalás* -t (1. fokozat) vagy a *Extra dry* -t (3. fokozat) is. |

## Programok az előlapon

| Program | | További funkciók kiválasztásának lehetősége |
|---|---|---|
| **Eco*** | **8 kg** | |
| | Az Eco program nedves pamut ruhanemű szárítására alkalmas, és az energiafogyasztás szempontjából a leghatékonyabb program a nedves pamut ruhanemű szárításához.<br>**A Eco programot a környezetbarát tervezésre vonatkozó uniós jogszabályoknak való megfelelés értékelésére használják.* | |

| Program | | További funkciók kiválasztásának lehetősége |
|---|---|---|
| **Cotton**<br>Pamut | **8 kg** |  |
| | A program nem kényes, nedves fehér és színes pamut ruhaneműk szárítására szolgál. | |
| **Mix**<br>Kevert tölet | **4 kg** |  |
| | A program pamut és szintetikus ruhaneműk egyidejű szárítására szolgál. | |
| **Sensitive**<br>Érzékeny | **1 kg** |  |
| | Ez a program nagyon kényes, műszálból készült ruhákhoz használható. A ruhák a szárítást követően enyhén nedvesek lesznek. Speciális ruhazsák használata javasolt. | |
| **Wool**<br>Gyapjú | **2 kg** | |
| | Ez a rövid program gyapjúból és selyemből készült, a gyártó útmutatása szerint alaposan megszárítandó ruhák esetében használható. A program a ruhákat puhábbá, könnyedebbé teszi. | |
| **Power 49'**<br>Power 49' | **2 kg** |  |
| | A program kisebb mennyiségű, vékony ruhaneműhöz való, amelyeket gyorsan és hatékonyan szeretne megszárítani. A program időtartama a ruhatöltettől és a ruhanemű típusától, valamint a mosás utáni zsugorodás mértékétől függően változhat. | |
| **Time**<br>Idő | **4 kg** |  |
| | Ez a program olyan nem kényes ruhákhoz használható, amelyek még enyhén nedvesek és további, alapos szárításuk szükséges. Az időzített program esetében a készülék automatikusan érzékeli a ruhákban maradt nedvességet. Ha a program végeztével a ruhák még mindig nedvesek, ismételje meg a programot. Ha viszont a ruhák túl szárazak és gyűröttek lettek, érintésre pedig durvák, a kiválasztott szárítási idő túl hosszú volt.<br>Az időtartam 30 minut és 4h között, 15 minut lépésekben állítható be. | |
| **Baby**<br>Baba | **4 kg** |  |
| | Ez a program babaruhák szárítására való. Az ezzel a programmal szárított ruhák általában normál szárazságúak lesznek. | |
| **Towels**<br>Törölközők | **4 kg** |  |
| | A program olyan, nem kényes textíliák (törölközők, konyharuhák, stb.) szárítására szolgál, amelyek a szárítást követően szárazak és azonnal a szekrénybe helyezhetők. | |

| Program | | További funkciók kiválasztásának lehetősége |
|---|---|---|
| **Shirts** Ing | **2 kg** | |
| | Ez a program ingek és blúzok szárítására való. A dob szabályozott forgása megakadályozza a ruhák gyűrődését. | |
| **Bedding** Ágynemű | **5 kg** | |
| | A program nagyobb ruhadarabok szárítására szolgál. A program befejezése után a ruhák elég szárazak lesznek ahhoz, hogy eltárolhatók legyenek.<br>A gumis lepedőket javasolt más ruhadaraboktól elkülönítve vagy hasonló ruhákkal együtt szárítani. | |
| **Sports** Sport | **3 kg** | |
| | Ez a program a membránt tartalmazó, illetve kevert, valamint lélegző anyagokból készült sportruházathoz használható. | |
| **Allergy safe** Allergy safe | **4 kg** | |
| | A szárítási program hosszabb ideig történő futtatásával és a textíliák túlmelegítésével magasabb szárítási hőmérsékletet érünk el a ruháknál, ami csökkenti a rajtuk lévő mikrobák és allergének számát. Ez a szárítási program nem alkalmas kényes ruhaneműkhöz és olyan ruhadarabokhoz, amelyek nem száríthatók szárítógépben. | |
| **Easy care** Easy care | **4 kg** | |
| | A program szintetikus és kevert szálas textíliák szárítására szolgál. | |
| **Remote control** Távoli vezérlés | A *Távoli vezérlés* programmal távolról (telefonon keresztül) irányíthatja a készüléket.<br>Lehetőség van a készülék egy adott programjához elérhető összes program és funkció kiválasztására (lásd a *A KÉSZÜLÉK ELSŐ ALKALOMMAL TÖRTÉNŐ HASZNÁLATA ELŐTT* / *Első csatlakozás a Wi-Fi hálózathoz* és a *A KÉSZÜLÉK BEÁLLÍTÁSAI* / *Távoli vezérlés* fejezetet).<br>Az alkalmazásban további programokat és néhány további beállítást is kiválaszthat. | |

## Az alkalmazásban ConnectLife a következő mosási programok választhatók ki:

| Program | | További funkciók kiválasztásának lehetősége |
|---|---|---|
| **Pillow** Párna | **2 kg** | |
| | Ez a program pehelytollal töltött textíliák (párnák, dzsekik, stb.) szárítására szolgál. A nagyobb darabokat szárítsa külön, és szükség esetén használja az extra dry funkciót, vagy az idő alapú programot. | |

| Program | | További funkciók kiválasztásának lehetősége |
|---|---|---|
| **Air refresh**<br>Air refresh | **2 kg** | |
| | Ez egy melegítés nélküli program, amely a ruhák felfrissítésére és szellőztetése alkalmas. A program időtartama 15 perc és 4 óra között állítható be (15 perces lépésekben). | |
| **Jackets / Coats**<br>Dzsekik / kabátok | **2 kg** | |
| | A program olyan dzsekik és kabátok szárítására szolgál, amelyek a gyártó utasításai szerint szárítógépben száríthatók. | |
| **Jeans**<br>Farmer | **4 kg** | |
| | Ez a program farmernadrágok és rendkívül vastag varrású ruhák szárítására alkalmas. | |

# 6.5 Válassza ki a további funkciókat

## További funkciók kiválasztása

Miután kiválasztott egy szárítási programot, egyes programokhoz további funkciókat is kiválaszthat és beállíthat.

Ezt két vagy három lépésben fogja megtenni:
- **a funkció kiválasztása** (a továbbiakban **Kiválasztás**),
- **a funkció fokozatának beállítása,** ha a funkció ezt lehetővé teszi (a továbbiakban **Fokozat / Leírás / Kijelzés**),
- **a funkció aktiválásása** (a továbbiakban **Aktiválás / Kikapcsolás / Kilépés**).

**Ha ne szeretne további funkciókat kiválasztani, nyomja meg a *Start/Pause* gombot.**

Az egyes funkciók az alábbiakban kerülnek ismertetésre.

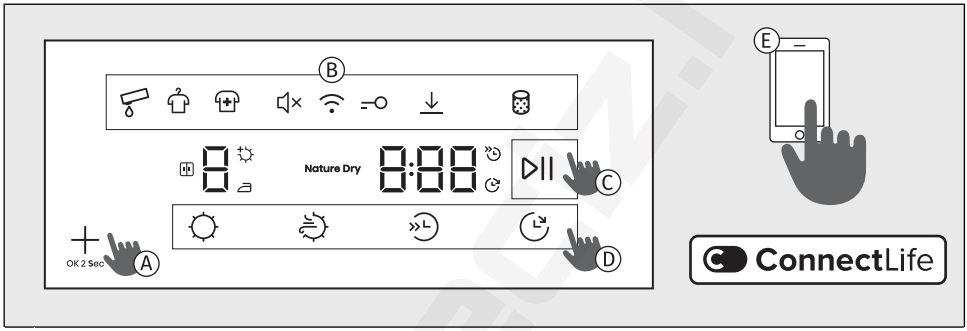


**A** További funkciók a megfelelő funkciógomb megnyomásával választhatók ki (lásd a leírást a **D**pontnál). A *Gyűrődés gátló* és *Fertőtlenítés* funkciók kiválasztása és megerősítése a + gombbal történik.

**B** A kiválasztott funkció szimbóluma a kijelző felső részén részben vagy teljesen világít. Ha a funkció nincs engedélyezve, a szimbólum nem világít. Az aktuálisan kiválasztott funkció villog és részben világít.

A beállítás megerősítéséhez tartsa 2 másodpercig nyomva a +gombot.
A kiválasztott funkció ikonja teljesen világít, de továbbra is villogni fog. Amikor a következő elérhető funkcióra lép, az előzőleg kiválasztott funkció folyamatosan világít, de már nem villog.
Ha további funkciót is szeretne még kiválasztani vagy beállítani, ismételje meg a fenti folyamatot.

**C** A szárítás megkezdéséhez nyomja meg a *Start*/*Pause* gombot, ezzel a funkció is aktiválásra kerül.

**D** Amikor a kijelző alján található gombokkal közvetlenül választja ki a funkciókat, a szimbólum felett a kijelzőn jelennek meg a további lehetőségek ☼ ⏲ ⏲ ⏲.
Ha a funkciógomb nem teszi lehetővé a kívánt funkció beállítását valamelyik programnál, a szimbólum röviden felvillan és hangjelzés lesz hallható.

**E** A további funkciókat a **Connect**Life alkalmazásban is kiválaszthatja. Kövesse az alkalmazás utasításait.

**INFORMÁCIÓ!**
Ha három másodpercnél tovább tartja nyomva a + gombot, belép a *Wi-Fi* beállításokba (ez akkor érvényes, ha a programválasztóval a *Távoli vezérlés* opciót választotta ki.

## További szárítási funkciók készlete

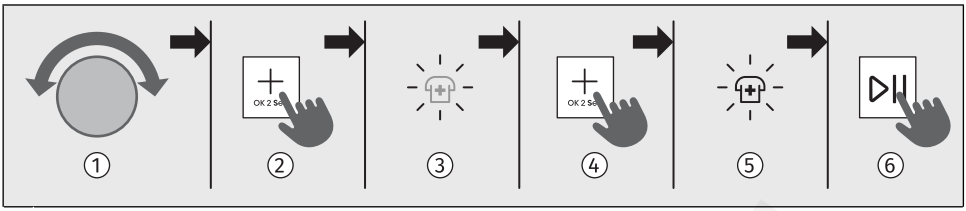


**1** A programválasztó gombbal válassza ki a kívánt programot.

**2** Nyomja meg többször egymás után a + gombot addig, amíg ki nem gyullad és villogni nem kezd a kívánt funkció ikonja. (A + gomb rövid megnyomásával görgethet az elérhető funkciók között.)

**3** A kívánt funkció ikonja villog.

**4** A funkció kiválasztásához tartsa 2 másodpercig nyomva a + gombot, és lépjen a következő funkcióra.

**5** A kiválasztott funkció szimbóluma teljesen világít.

**6** A funkció aktiválásához tartsa nyomva 2 másodpercig a + gombot.

A további funkciók elérhetősége programonként eltérő.

| | **Szárítás célja**<br>**A szárítási fokozat kiválasztására szolgáló funkció.** |
|---|---|
| **Kiválasztás:** | Különböző szárazsági fokozatok és szárítási idők közül választhat. Ezt a szárítási megkezdése előtt teheti meg.<br>Nyomja meg a gombot. Három választás lehetséges: , és , amelyek lehetővé teszik magasabb szárazsági fokozat kiválasztását, valamint meghosszabbítják a szárítási időt. Az aktivált szárazsági fokozat világít.<br>Ha a *Fertőtlenítés* funkció van kiválasztva, csak a legmagasabb szárazsági fokozat *Extra dry* áll rendelkezésre. |
| **Aktiválás:** | A szárítás megkezdéséhez nyomja meg a *Start*/*Pause* gombot.<br>A program befejezése után a funkció nem kerül elmentésre, kivéve, ha ugyanazt a programot ugyanazokkal a beállításokkal egymás után háromszor használták (ekkor aktiválásra kerül az **AdaptTech** funkció). |

| | **Nature Dry**<br>**A ruhák kímélő szárítása alacsonyabb hőmérsékleten.** |
|---|---|
| **Kiválasztás:** | A megnyomásával alacsonyabb és kíméletesebb hőmérsékleten száríthatja a ruhákat. Ha a funkció kiválasztásra kerül, világítani kezd a *Nature Dry* felirat.<br>Ez a funkció kényes, szárítógépben szárítható ruhákhoz való.<br>Ha a *Nature Dry* funkció van kiválasztva, a *Fertőtlenítés* funkció nem érhető el. |
| **Aktiválás:** | A szárítás megkezdéséhez nyomja meg a *Start*/*Pause* gombot. |

| | |
|---|---|
| | **Féltöltés**<br>**Rövidebb szárítási idő funkció kisebb mennyiségű ruha esetén.** |
| **Kiválasztás:** | A megnyomásával választhat a normál és a féltöltet között, ami befolyásolja a ruhák kijelzett szárítási idejét.<br>A szárítási program kiválasztásakor a funkció csak abban az esetben áll rendelkezésre, ha a világít.<br>Ha aktiválja a funkciót, a kijelzőn látható szárítási idő rövidebb lesz. |
| **Aktiválás:** | A szárítás megkezdéséhez nyomja meg a *Start*/*Pause* gombot. |

| | |
|---|---|
| | **Késleltetés befejezés**<br>**A szárítás végének késleltetése funkció** |
| **Kiválasztás:** | Válassza ki kívánt programot és a további funkciókat. Csukja be a szárítógép ajtaját.<br>A többszöri megnyomásával a szárítás vége akár 24 órára is beállítható.<br>Ha a funkcióbeállítás közben bármely gomb megnyomásra kerül (kivéve a és a *Start*/*Pause*), a funkció törlődik. Ezért a beállítás előtt minden más kívánt funkciót be kell állítani.<br>A szárítás késleltetett végének beállításához nyomja meg vagy tartsa nyomva a gombot. A beállítás 30 perces lépésekben lehetséges 6 óra időtartamig, majd 1 órás lépésekben 24 órás időtartamig.<br>A kijelzőn a világít. Kijelzésre kerül a szárítás végének ideje.<br>Megkezdődik az idő visszaszámlálása. Amikor a visszaszámlálási idő eléri a szárítási program idejét (pl. 2:30), a szárítási program automatikusan elindul.<br>**Példa a funkció beállítására:**<br>**Ha azt szeretné, hogy a szárítási program reggel 6:00-kor fejeződjön be, és most 21:00 van, akkor állítsa a szárítás végének késleltetését 9 órára.** |
| **Megszakítás:** | A szárítás késleltetésének megszakításához vagy módosításához forgassa el a programválasztó gombot állásba legalább 1 másodpercre.<br>A szárítógép következő bekapcsolásakor új késleltetési időt állíthat be. |
| **Aktiválás:** | Az aktiváláshoz nyomja meg a *Start*/*Pause* gombot.<br>A szárítógép megkezdi az idő visszaszámlálását. Ha a visszaszámlálás eléri a szárítási program időtartmát (pl. 2:30), a szárítási program automatikusan elindul.<br>Ha a funkció aktív, a megszakításhoz tartsa 3 másodpercig nyomva a gombot. A szárítási program a funkció megszakítása után azonnal elindul. |

| | |
|---|---|
| | **Idő** (idő alapú szárítás)<br>**A szárítási idő beállítása a programban** |
| **Kiválasztás:** | A szárítás időtartama a pozíció többször megnyomásával állítható be. A beállított szárítási idő a kijelzőn lesz látható. A kezdési idő 0:30, ami a pozíció minden egyes megnyomására 15 perccel nő. A leghosszabb lehetséges szárítási idő 4:00 h.<br>Ha szeretné visszaállítani (törölni) a beállított időt, tartsa 3 másodpercig nyomva a pozíciót. |
| **Aktiválás:** | A szárítás megkezdéséhez nyomja meg a *Start*/*Pause* gombot. |

| | |
|---|---|
| | **Fertőtlenítés**<br>**A ruhákon található mikrobák és allergének számának csökkentése** |
| **Kiválasztás:** | Ennek a funkciónak a használata magasabb szárítási hőmérséklet alkalmazásával csökkenti a ruhákon lévő baktériumok és allergének mennyiségét. A funkciót a szárítási ciklus elindítása előtt kell kiválasztani.<br>Először válassza ki és erősítse meg a funkciót a + gomb megnyomásával. Világítani kezd a szimbólum.<br>Ha a *Fertőtlenítés* funkció van kiválasztva, a *Nature Dry* funkció nem érhető el. |
| **Aktiválás:** | A szárítás megkezdéséhez nyomja meg a *Start*/*Pause* gombot. |

| | |
|---|---|
| | **Gyűrődés gátló**<br>**A ruhák fellazítására és a gyűrődések csökkentésére szolgáló funkció.** |
| **Kiválasztás:** | A funkció a ruhanemű gyűrődésének megakadályozására szolgál a szárítási ciklus befejezése után. Alapértelmezés szerint minden programnál aktiválva van és 3 órán át működik.<br>Először válassza ki és erősítse meg a funkciót a + gomb megnyomásával. Világítani kezd a szimbólum.<br>A funkciót a + ismételt megnyomásával kapcsolhatja ki.<br>Ha a szárítás befejezése után kinyitja a szárítógép ajtaját, a funkció automatikusan megszakad. A funkció akkor is megszakad, ha a program befejezése után megnyomja a *Start*/*Pause* gombot. |
| **Aktiválás:** | A szárítás megkezdéséhez nyomja meg a *Start*/*Pause* gombot. |

| | |
|---|---|
| | **A szárítási idő optimalizálása**<br>**A fejlett technológia segítségével a szárítógép érzékeli a ruhanemű mennyiségét és nedvességtartalmát, és a program közben folyamatosan ehhez igazítva a szárítás időtartamát.**<br>A program elején a kijelzőn látható idő csak tájékoztató jellegű, és a szárítás során változhat. A ruhaneműk a program végén akkor is megfelelő szárazságúak lesznek, ha a javasoltnál kevesebb ruhát szárított a készülékben. |
| **Kiválasztás:** | Automatikus |
| **Aktiválás:** | Automatikus |

# 6.6 Indítsa el a szárítási programot

## A program elindítása

Zárja be a szárítógép ajtaját és indítsa el a szárítási programot a *Start*/*Pause* gomb megnyomásával a kijelző jobb oldalán.

Ha a kijelzőn háromszor villog a PROGRAM VÉGÉIG HÁTRALÉVŐ IDŐ és hangjelzés is hallható, az azt jelenti hogy a szárítógép ajtaja nyitva van, vagy nincs megfelelően bezárva. A szárítási program folytatásához be kell csuknia a szárítógépe ajtaját, és ismét meg kell nyomnia a *Start*/*Pause* gombot.

## A program megszakítása, leállítása és módosítása

A szárítási program **szüneteltetéséhez** nyomja meg röviden a *Start*/*Pause* gombot. A kijelzőn többször kigyullad és kialszik a szárítás végéig hátralévő idő. Ha ismét röviden megnyomja a *Start*/*Pause* gombot, a szárítási program **folytatódik**.

A szárítási program **leállításához** nyomja meg a *Start*/*Pause* gombot és tartsa nyomva 3 másodpercig, vagy forgassa a programválasztó gombot ⏻ állásba, a szárítógép elkezd hűlni. A hűtés időtartama a kiválasztott programtól függ. A készülék bekapcsolásához forgassa el a programválasztó gombot a kívánt programra, állítsa be a funkciókat és indítsa el a szárítási programot a *Start*/*Pause* gomb megnyomásával.

## Az ajtó kinyitása

A szárítógép ajtaját bármikor kinyithatja, a szárítás ezzel megszakad.

Amikor becsukja az ajtót és megnyomja a *Start*/*Pause* gombot, a szárítás ott folytatódik, ahol félbeszakadt.

**FORRÓ FELÜLET!**
**Szárítás közben a szárítógp ajtaja felmelegszik. Ha a szárítási program közben kinyitja a készülék ajtaját, a ruhák és az ajtó felülete is forró lehet! Ügyeljen rá, hogy ne égesse meg magát.**

## Ruhák hozzáadása/kivétele a készülék működése közben

A szárítógép működése közben a ruhanemű hozzáadásához vagy kivételéhez kövesse az alábbi lépéseket:

1. Nyomja meg a *Start*/*Pause* gombot vagy nyissa ki a szárítógép ajtaját.
2. Ha még nem tette meg, nyissa ki az ajtót. Adjon hozzá vagy vegyen ki ruhákat a dobból.
3. Csukja be a szárítógép ajtaját!
4. Nyomja meg a *Start*/*Pause*.

A szárítási program folytatódik.

**FORRÓ FELÜLET!**
**A ruhák betöltésekor ügyeljen rá, hogy ne égesse meg magát, amikor kinyitja a szárító ajtaját.**

**INFORMÁCIÓ!**
A szárítási idő abban a szárítási fázisban folytatódik, ahol a program megszakadt.

**INFORMÁCIÓ!**
Ha szárítás közben növeli a ruhaneműk mennyiségét, a ruhák kevésbé hatékonyan és egyenetlenül száradhatnak meg. A ruhaneműk ki is dörzsölődhetnek és gyűröttebbé válhatnak. Ennek következményeként a szárítási idő is hosszabb lehet.

## Áramkimaradás

Hiba esetén a szárítási program megszakad.

Áramkimaradás esetén a szárítási program megszakad. A kijelzőn a **PF** lesz látható. Az áramellátás helyreállását követően nyomja meg a *Start*/*Pause* gombot a szárítás folytatásához.

A szárítás abban a fázisban folytatódik, ahol a szárítási program megszakadt.

## A kondenzvíz tartály megtelt

Ha a kondenzvíztartály megtelik, a szárítási progam megszakad (világít a **Full**) felirat.

Ürítse ki a kondenzvíz-tartályt (lásd a *TISZTÍTÁS ÉS KARBANTARTÁS* / *A kondenzvíz-tartály kiürítése*).

A *Start*/*Pause* gomb megnyomására a szárítás ott folytatódik, ahol megszakadt.

## 6.7 Fejezze be a ruhák szárítását

A szárítás végét hangjelzés jelzi, a kijelzőn a **Vég** felirat lesz látható, amíg a szárítógép alacsony hőmérsékletű készenléti üzemmódba nem kerül, vagy ki nem kapcsol. A **Vég** felirat 5 perc elteltével kialszik.

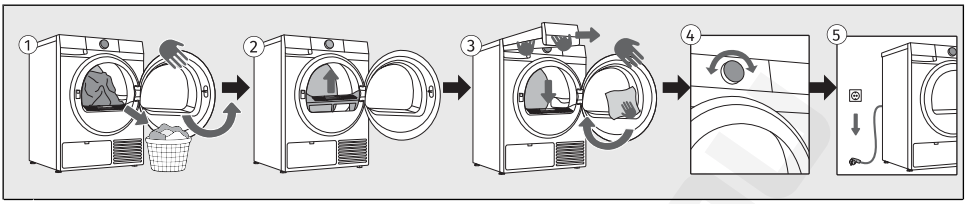


**1** Nyissa ki a szárítógép ajtaját. Vegye ki a ruhákat a dobból.

**2** Húzza ki a szűrőt a készülék első részéből, tisztítsa meg és helyezze vissza. Lásd a *TISZTÍTÁS ÉS KARBANTARTÁS* / *A hálós szűrő tisztítása* fejezetet.

**3** Ürítse ki a kondenzvíztartályt. Lásd a *TISZTÍTÁS ÉS KARBANTARTÁS* / *A kondenzvíz-tartály kiürítése* fejezetet.
Csukja be az ajtót.

**4** Kapcsolja ki a szárítógépet (forgassa a programválasztó gombot ⏻ állásba).

**5** Ürítse ki a kondenzvíztartályt és húzza ki a csatlakozókábelt a konnektorból.

**INFORMÁCIÓ!**
A szárítási program végeztével távolítsa el azonnal a ruhákat a készülékből, hogy ne gyűrődjenek újra össze.

**FIGYELMEZTETÉS!**
A szárítás utolsó ciklusa melegítés nélküli hűtési fázist tartalmaz, ami biztosítja, hogy a ruhák a program végén megfelelő hőmérsékletűek legyenek és a forró ruhák érintésének veszélye nélkül ki lehessen őket venni a készülékből.

# 7. A KÉSZÜLÉK BEÁLLÍTÁSAI

Ebből a fejezetből a következőket tudhatja meg:
- hogyan mentheti el a személyes beállításokat,
- hogyan szabhatja testre a készüléket további beállításokkal,
- hogyan léphet be a Felhasználói beállítások menübe.

A készüléken néhány további beállítás is kiválasztható. Ezzel a készülék még inkább megfelel majd az Ön személyes használatának és igényeinek.

A további beállítások kiválasztásának alapelve hasonló a funkciók kiválasztásához. Lásd a *SZÁRÍTÁSI LÉPÉSEK (1–7)* / *Válassza ki a további funkciókat* fejezetet.

## 7.1 A program és a kiválasztott funkciók elmentése

A szárítási progamok kezdeti beállításai módosíthatók, egyesek ezek közül automatikusan mentésre kerülnek.

| | |
|---|---|
| | **Beállítások mentve**<br>**A kiválasztott programok és funkciók beállításainak mentésére szolgáló funkció.** |
| **Kiválasztás:** | A szárítási program és a további funkciók kiválasztása után nyomja meg a + annyiszor, hogy kigyulladjon a ⇩ szimbólum. |
| **Aktiválás:** | A beállítások elmentéséhez tartsa 2 másodpercig nyomva a + gombot.<br>A program addig lesz elmentve, amíg ugyanazzal a folyamattal újra nem módosítja, vagy amíg a személyes beállításokat vissza nem állítja a gyári beállításokra (lásd a következő fejezetet). |

| | |
|---|---|
| | **Adapt**Tech<br>**A gyakran használt programok és funkciók automatikus mentése funkció.** |
| **Aktiválás:** | Ha egy szárítási program beállítását háromszor egymás után használja, a beállítás alapértelmezettként lesz mentve, és a készülék ezt a beállítást fogja felajánlani az adott program kiválasztásakor. Ha manuálisan menti a beállításokat egy szárítási programhoz, a törlődik az adott programon.<br>A program addig lesz elmentve, amíg a személyes beállításokat vissza nem állítja a gyári beállításokra (lásd a következő fejezetet). |

## 7.2 A készülék további beállításai

| | |
|---|---|
| | **Gyermek zár** (gyermekek biztonsága)<br>**Biztonsági funkció.** |
| **Aktiválás:** | **Amíg a gyerekzár be van kapcsolva, a programok, a beállítások és a további funkciók nem módosíthatók.**<br>A beállítással zárolja a kijelzőt, hogy a gyerekek ne tudják véletlenül elindítani vagy módosítani a programot.<br>Nyomja meg annyiszor a + gombot, amíg a ikon villogni nem kezd.<br>A kiválasztás megerősítéséhez tartsa 2 másodpercig nyomva a + gombot.<br>A funkció a fent leírt folyamat szerint a program közben is bekapcsolható.<br>Ha a gyerekzár be van kapcsolva, a program vagy a további funkciók nem módosíthatók. A készülék kikapcsolása után is aktív marad, ezért az új program kiválasztása előtt ki kell kapcsolnia. |
| **Kikapcsolás:** | A gyerekzár kikapcsolásához tartsa nyomva 3 más-ig a + gombot. Elindul a 3-2-1 animáció. Az animáció befejezése után a funkció kikapcsol.<br>A *Gyermek zár* ugyanígy a szárítási program közben is kikapcsolható. |

| | |
|---|---|
| | **Távoli vezérlés**<br>**Távoli vezérlés funkció.** |
| **Leírás:** | A funkció használatához a készüléket csatlakoztatni kell a hálózathoz, lásd a *A KÉSZÜLÉK ELSŐ ALKALOMMAL TÖRTÉNŐ HASZNÁLATA ELŐTT / Első csatlakozás a Wi-Fi hálózathoz* fejezetet.<br>A távoli vezérlés az aktiválás után 24 órán át érhető el, akkor is, ha a készülék készenléti üzemmódba lép. A távoli vezérlés kikapcsolásához nyomja meg a *Start/Pause* gombot.<br>Folytassa a készülék vezérlését a **Connect**Life alkalmazásban, ahol több lehetőség közül választhat (progam kiválasztása, elindítása, követése, leállítása, további beállítások, ...)<br>A szárítógép működése az alkalmazáson keresztül megszakítható vagy leállítható a Start/Pause, *Ruha hozzáadás* opció kiválasztásával.<br>Bizonyos opciók teljesen elvégezhetők távolról is, míg mások fizikai jelenlétet igényelnek, például a ruhák hozzáadása szárítás közben (*Ruha hozzáadás*). |
| **Kiválasztás:** | Forgassa el a programválasztó gombot *Távoli vezérlés* állásba. |
| **Aktiválás:** | A ruhák behelyezése után zárja be a szárítógép ajtaját.<br>Folytassa a folyamatot az alkalmazásban (válassza ki a programot, a további funkciókat és indítsa el a szárítást). |

# 7.3 Felhasználói beállítások menü

A felhasználói beállítások Menübe való belépéshez tartsa nyomva egyszerre a + és a ⏱ gombokat, amíg a 3-2-1 animáció végig nem fut (legalább 3 másodpercig).

A ☼ megnyomásával válthat a két felhasználói beállítás között (*Hang* / *Gyári alapértelmez. visszaáll.*).

| | |
|---|---|
| 🔇 | **Hang Be-/ki**<br>**A hangerő kikapcsolása vagy módosítása.** |
| **Kijelzés:** | A hangerő gyárilag a 2. szintre van beállítva.<br>A hangerő kiválasztásához vagy a hang kikapcsolásához nyomja meg a ⏲ gombot.<br>Ha kikapcsolja a hangot, a szárítási program végén nem lesz hangjelzés.<br>Lehetséges beállítások:<br>**1** = csendes hangbeállítás<br>**2** = közepes hangbeállítás<br>**3** = hangos hangbeállítás<br>**0** = hang kikapcsolva<br>A mentéshez és a kilépéshez nyomja meg a + gombot. |

| | |
|---|---|
|  | **Gyári alapértelmez. visszaáll.**<br>**Az összes beállítás törlése és a gyári beállítások visszaállítása.** |
| **Kijelzés:** | A kijelzőn megjelenik a **rES**. A ⏲ rövid megnyomására minden beállítás visszaáll a gyári beállításra (törlődnek a saját beállítások és a mentett programok).<br>Kétszer villog a **rES** szimbólum, automatikusan megjelenik a kezdőképernyő. |
| **Kilépés:** | Ha nem szeretne visszatérni a *Gyári alapértelmez. visszaáll.* opcióhoz, a kilépéshez nyomja meg a + gombot. |

# 8. TISZTÍTÁS ÉS KARBANTARTÁS

Ebben a fejezetben mindent megtudhat a készülék tisztításáról:
- hogyan kell megtisztítani a szárítógép külső felületeit,
- hogyan kell megtisztítani a szűrőrendszert,
- hogyan kell kiüríteni és megtisztítani a kondenzvíztartályt.

**ÁRAMÜTÉS!**
**A tisztítás megkezdése előtt ügyeljen rá, hogy a szárítógép ki legyen kapcsolva és áramtalanítva legyen (húzza ki a csatlakozó kábelt az aljzatból).**

**INFORMÁCIÓ!**
A szárítógépet nem szabad úgy működtetni, hogy a szűrők nincsenek a helyükön, vagy sérültek, mert a ruhákból a készülékben összegyűlő nagy mennyiségű cérnaszál és textildarabka a szárítógép meghibásodásához vezethet.

## 8.1 A szárítógép külső felületeinek tisztítása

**ÁRAMÜTÉS!**
**Áramütés veszélye a hálózati feszültség miatt.**
A szárítógép kikapcsolt állapotban is egy ideig feszültség alatt van, ezért tisztítás vagy karbantartás előtt mindig húzza ki a hálózati csatlakozót.

**FIGYELMEZTETÉS!**
Ne használjon olyan oldó- és tisztítószereket, amelyek kárt tehetnek a készülékben (kérjük, tartsa be a tisztítószerek gyártóinak javaslatait és figyelmeztetéseit).

**FIGYELMEZTETÉS!**
**Víz okozta károk.**
Ne tisztítsa a szárítógépet vízsugárral, mert a vízsugár bejuthat a szárítógépbe és károsíthatja az alkatrészeit.

Törölje szárazra a szárítógép minden részét egy puha ruhával.

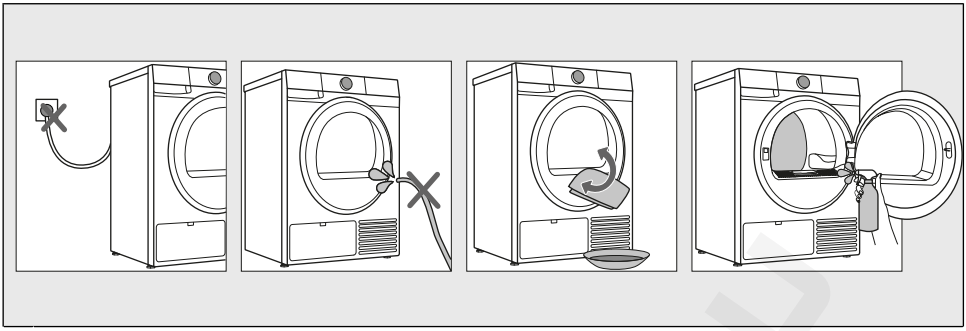

**1** Tisztítás előtt húzza ki a szárítógép csatlakozóját a konnektorból.

**2** Ne tisztítsa a szárítógépet vízsugárral!

**3** A szárítógép külső felületeit és a kijelzőt puha, nedves pamut ruhával és vízzel tisztítsa. Törölje szárazra a szárítógép minden részét egy puha ruhával.

**4** A dobot puha pamut ruhával és megfelelő tisztítószerrel tisztítsa.

preciz.hu

## 8.2 A hálós szűrő tisztítása

**INFORMÁCIÓ!**
**A hálós szűrőt minden egyes szárítási ciklus után tisztítsa meg.**

A szárítógép két szűrőből (a és b) álló **szűrőrendszerrel** rendelkezik, amelyek megakadályozzák a szennyeződések bejutását a hőcserélő rendszerbe.

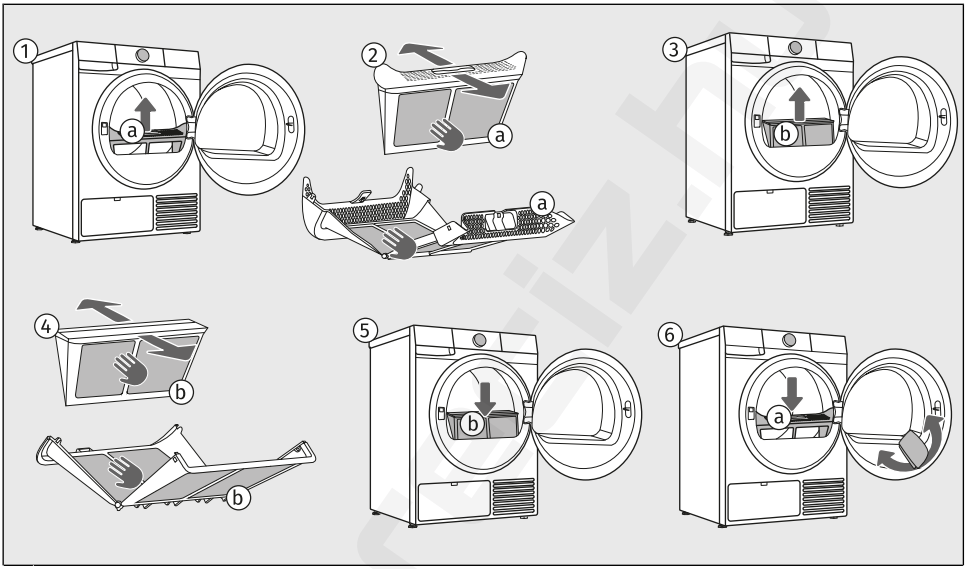


**1** Húzza ki a hálós szűrőt (a).

**2** Mindkét kezét használva nyissa ki a hálós szűrőt (a).
Óvatosan távolítsa el a lerakódott textilszálakat és cérnákat a hálós szűrőről (a) a kezével, vagy porszívó segítségével.
**A hálós szűrőt (a) minden egyes szárítás után tisztítsa meg.**

**3** Húzza ki a hálós szűrőt (b) ugynabból a nyílásból a szárítógép ajtajának kerületén. Szükség esetén törölje át a nyílást is, ahol található.

**4** Mindkét kezét használva nyissa ki a hálós szűrőt (b).
Óvatosan távolítsa el a lerakódott textilszálakat és cérnákat a hálós szűrőről (b) a kezével, vagy egy rongy vagy porszívó segítségével.
**A hálós szűrőt (b) minden egyes szárítás után tisztítsa meg.**

**5** Helyezze vissza a nyílásba a hálós szűrőt (b).
Győződjön meg róla, hogy a nyílásban nincsenek szövetmaradványok. Szükség esetén porszívózza ki őket.

**6** Helyezze vissza a korábban kihúzott hálós szűrőt (a).
Ha szükséges, tisztítsa meg a szűrő burkolatát és az ajtó tömítését is.

**INFORMÁCIÓ!**
**Ne öblítse a szűrőt víz alatt,** hogy elkerülje a mikroműanyagok talajvízbe kerülését.

**INFORMÁCIÓ!**
Győződjön meg róla, hogy a hálós szűrő megfelelően van behelyezve.

**INFORMÁCIÓ!**
Ügyeljen rá, hogy ne csípje be az ujját a szűrő fedele.

**FIGYELMEZTETÉS!**
A szárítógépet soha nem szabad hálós szűrő nélkül, vagy sérült hálós szűrővel működtetni.

**FIGYELMEZTETÉS!**
A szárítógép szűrőinek nem megfelelő tisztítása gyengébb szárítási hatékonysághoz, megnövekedett energiafogyasztáshoz, a készülék túlmelegedéséhez, valamint a tűz és mechanikai meghibásodás fokozott kockázatához vezet. A szűrők rendszeres tisztításával biztosíthatja a készülék optimális teljesítményét, a rövidebb szárítási időt és a minimális energiafogyasztást.

**FIGYELMEZTETÉS!**
Ne rázza vagy ütögesse a szűrőt a por és a szöszök eltávolításához, mert ezzel kárt okozhat benne!

## 8.3 A hőcserélő tisztítása

**INFORMÁCIÓ!**
Javasoljuk, hogy a hőcserélőt legalább 3 havonta, intenzív használat esetén pedig még gyakrabban tisztítsa.

**FIGYELMEZTETÉS!**
Ne érintse meg puszta kézzel a hőcserélő belső fém részeit – az éles részek miatt fennáll a sérülésveszély. A hőcserélő tisztításához használjon megfelelő védőkesztyűt.

**FIGYELMEZTETÉS!**
A hőcserélő fém lamelláinak nem megfelelő tisztítása helyrehozhatatlan kárt okozhat a szárítógépben. Ne nyomogassa a fém lamellákat olyan kemény tárgyakkal, mint például a porszívó műanyag csöve.

Tisztítás közben víz folyhat ki a készülékből, ezért javasolt egy nedvszívó rongyot elhelyezni a padlón.

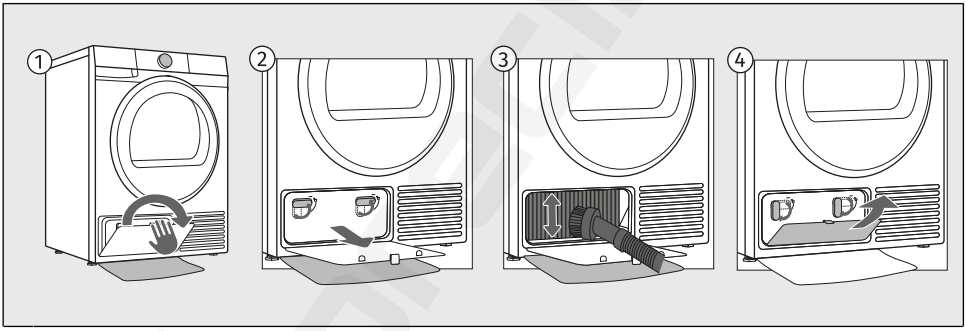


**1** Nyissa ki a hőcserélő külső fedelét.

**2** Fogja meg a belső fedél fogantyúit és fordítsa felfelé őket. Vegye le a belső fedelet.

**3** A hőcserélő lamelláin összegyűlt por és szennyeződés porszívó segítségével, egy puha kefés toldalékkal távolítható el.
Nyomás nélkül mozgassa finoman a kefés toldalékot a lamellák irányába, fentről lefelé. A túl erős nyomástól a hőcserélő lamellái megsérülhetnek vagy meghajolhatnak.

**4** Helyezze fel a belső fedelet és fordítsa el a fogantyúkat az óramutató járásával megegyező irányba függőleges helyezetbe.
Zárja le a külső fedelet.

## 8.4 A kondenzvíz-tartály kiürítése

**INFORMÁCIÓ!**
A kondenzvíz-tartályt minden egyes szárítási ciklus után ürítse ki.

Ha a kondenzvíz-tartály megtelt, a szárítási program automatikusan megszakad.

A kijelzőn kigyullad a jelzés, ami azt jelenti, hogy a kondenzvíz-tartályt ki kell üríteni.

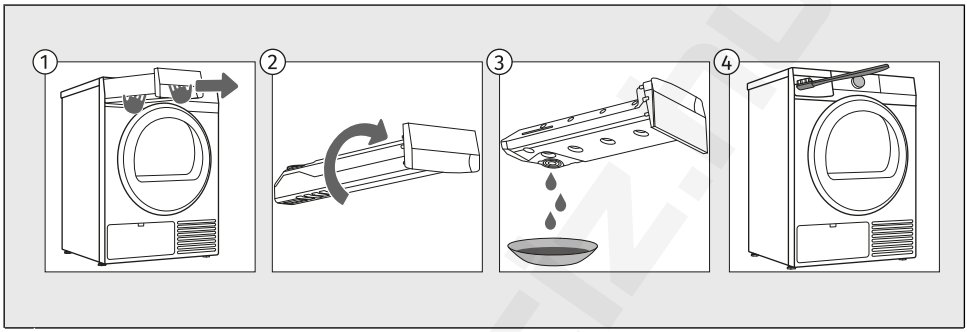


**1** Húzza ki a szárítógépből a kondenzvíztartályt (mindkét kezével, az ábrán látható módon).
**2** Fordítsa meg a mosdó vagy egy edény fölött.
**3** Öntse ki a vizet a kondenzvíztartályból.
**4** Tisztítsa meg a szárítógép nyílását is és helyezze vissza a kondenzvíztartályt.

**INFORMÁCIÓ!**
A kondenzvíz-tartályban összegyűlt víz nem ivóvíz. Ha alaposan átszűri, vasaláshoz felhasználható.

**FIGYELMEZTETÉS!**
A kondenzvíz-tartályba soha ne töltsön vegyszereket vagy parfümöket.

Ha a lefolyócső közvetlenül a lefolyóba van bekötve, a kondenzvíz-tartályt nem szükséges üríteni (lásd az *ELHELYEZÉS ÉS CSATLAKOZTATÁS* / *A kondenzvíz elvezetése* részt).

# 9. NEHÉZSÉGEK MEGOLDÁSA ÉS SZERVIZELÉS

Ebben a fejezetben a következőket tudhatja meg:
- hogyan szerezhet információt a végrehajtott szárítási ciklusok számáról,
- mi a teendő nehézségek esetén, ha működési zavar vagy probléma jelentkezik a szárítás során,
- a kijelzőn megjelenő hibák, figyelmeztetések és működési zavarok ismertetése,
- mikor és hogyan kell kapcsolatba lépni az ügyfélszolgálattal,
- mi a teendő reklamáció esetén és mire terjed ki a garancia,
- hol lehet alkatrészeket rendelni.

## 9.1 Mi a teendő nehézségek esetén?

A környezeti interferencia (pl. elektromos vezetékek) miatt különféle hibák léphetnek fel (lásd az alábbi táblázatokat). Ebben az esetben:

- Kapcsolja ki a szárítógépet és várjon legalább egy percet.
- Kapcsolja be a szárítógépet és ismételje meg a szárítási programot.
- A legtöbb meghibásodást saját maga is elháríthatja (lásd a tippeket a következő táblázatokban).
- Ha a hiba továbbra is fennáll, hívja fel a márkaszervizet.
- A javításokat kizárólag megfelelően képzett személy végezheti el.
- A szárítógép nem megfelelő csatlakoztatásából vagy használatából eredő javításokra vagy garancia-igényekre a garancia nem érvényes. Ilyen esetekben a javítás költségei a felhasználót terhelik.

### ÁLTALÁNOS ZAVAROK

| | |
|---|---|
| **A készülék nem indul el.** | **A főkapcsoló nincs bekapcsolva.**<br>Ellenőrizze, hogy be van-e kapcsolva a főkapcsoló.<br><br>**Az aljzatban nincs feszültség.**<br>Ellenőrizze a biztosítékot.<br>Ellenőrizze, hogy a csatlakozó kábel megfelelően van-e csatlakoztatva az aljzatba. |
| **Az aljzatban van feszültség, de a dob nem forog és a készülék nem működik.** | **Nyissa ki az ajtót.**<br>Ellenőrizze, hogy az ajtó megfelelően be van-e zárva.<br><br>**A kondenzvíz-tartály megtelt.**<br>Ürítse ki a kondenzvíz-tartályt (lásd a *TISZTÍTÁS ÉS KARBANTARTÁS/A kondenzvíz-tartály kiürítése*).<br><br>**Lehetséges, hogy a *Késleltetés befejezés* opció került kiválasztásra.**<br>A késleltetett indítás kikapcsolásához nyomja meg az *Késleltetés befejezés* pozíciót és tartsa benyomva 3 másodpercig.<br><br>**A program elindítása nem az útmutatóban foglaltaknak megfelelően történt.**<br>Olvassa át ismét a használati útmutatót. |

| | |
|---|---|
| **Egy program közben teljesen leáll a melegítés.** | **Lehet, hogy eltömődött a hálós szűrő. Ennek következményeként megnő a hőmérséklet a szárítógépben, ami túlhevülést okoz, ezért a fűtés kikapcsol.**<br>Tisztítsa meg a hálós szűrőt (lásd a *TISZTÍTÁS ÉS KARBANTARTÁS/A hálós szűrő tisztítása* fejezetet).<br>Várja meg, amíg a készülék lehűl és próbálja meg újra elindítani.. |
| **Halk ütögetés zaja hallatszik.** | **Ha a készülék hosszabb ideig használaton kívül volt, a tartóelemek egy pontban való terhelése állt fenn.**<br>A zaj beavatkozás nélkül el fog múlni. |
| **Az ajtó szárítás közben kinyílik.** | **Túl nagy terhelés az ajtón (túl sok ruha a dobban).**<br>Csökkentse a ruhák mennyiségét. |
| **A ruhák nem egyenletesen száradtak meg.** | **Különböző típusú és vastagságú ruhák vagy túl sok ruha.**<br>Ellenőrizze, hogy a ruhákat megfelelően válogatta-e szét típus, vastagság és mennyiség szerint, a kiválasztott programnak megfelelően (lásd a *SZÁRÍTÁSI LÉPÉSEK (1–7) / Válassza ki a szárítási programot* fejezetet). |
| **A ruhák nem száradnak meg, vagy a szárítás túl sokáig tart.** | **A szűrők nem tiszták.**<br>Tisztítsa meg a szűrőket (lásd a *TISZTÍTÁS ÉS KARBANTARTÁS/A hálós szűrő tisztítása* fejezetet).<br><br>**A készülék egy zárt, túl hideg, vagy túl kicsi helyiségben került elhelyezésre, ennek eredményeként a levegő túlmelegedett.**<br>Ügyeljen rá, hogy elegendő friss levegő álljon a készülék rendelkezésére; például nyissa ki az ajtót és/vagy az ablakot.<br>Ellenőrizze, hogy a helyiség hőmérséklete, ahol a szárítógép elhelyezésre kerül nem túl magas vagy nem túl alacsony-e.<br><br>**A ruhák nem voltak elég jól kifacsarva vagy kicentrifugázva.**<br>Ha a szárítási ciklust követően a ruhák még mindig nedvesek, ismételje meg a szárítást és válasszon egy megfelelő szárítási programot (a szűrők megtisztítását követően).<br><br>**A készülékben szárított ruhák mennyisége túl sok vagy nem elég.**<br>Használjon megfelelő programot vagy válasszon a további funkciók közül.<br><br>**A ruhák (például ágyneműk) nagy golyókba gyűrődnek.**<br>Szárítás előtt gombolja be a gombokat és húzza össze a cipzárakat.<br>Válassza ki a megfelelő programot (például *Ágynemű* program).<br>A szárítás befejezése után rázza szét a ruhákat és válasszon ki egy további szárítási programot (pl. *Idő*). |
| **Hangok** | **Zümmögő hang:** a kompresszor zaja, ami függ a programtól és a szárítási fázistól.<br>**Berregő hang:** a kompresszor időnként szellőztetésre kerül.<br>**Szivattyúzás vagy a folyadék áramlásának hangja:** a szivattyú a kondenzvizet a kondenzvíztartálya pumpálja.<br>**Kattogó hang:** a hőcserélő (kompresszor) automatikus tisztításának kezdete.<br>**Dörgő vagy kopogó zaj:** a centrifugázás során jelentkezhet, amikor a ruhákon keményebb részek is vannak (pl. gombok, cipzárak ...). |

**INFORMÁCIÓ!**
A szárítás kezdeti fázisában a kompresszor és a hőszivattyú okozhat zajt, de ez nem befolyásolja a készülék működését.

**INFORMÁCIÓ!**
**Zaj és rezgések** – ellenőrizze, hogy a lábak megfelelően vízszintben vannak-e.

## 9.2 Üzenetek táblázata a kijelzőn

Figyelmeztetések/információk a felhasználó számára, amelyek a kijelzőn (display) megjelenhetnek:

### INFORMÁCIÓK

| | |
|---|---|
|  | **Az elvégzett szárítási ciklusok számának áttekintése**<br>A végrehajtott szárítási ciklusok számával kapcsolatos információ 3 másodpercig megjelenik a kijelzőn, ha kihúzza a tápkábelt a tápegységből, vár 10 másodpercet, majd újra csatlakoztatja a tápkábelt a tápegységhez. 3 másodperc elteltével a készülék készenléti üzemmódba kapcsol. |

### FIGYELMEZTETÉSEK

| | |
|---|---|
| **Full** | **Figyelmeztetés a megtelt kondenzvíztartályra**<br>A program folytatása előtt ürítse ki a kondenzvíztartályt (lásd a *TISZTÍTÁS ÉS KARBANTARTÁS* / *A kondenzvíz-tartály kiürítése* fejezetet). |
| **PF** | **Áramkimaradás figyelmeztetés**<br>A szárítás folyamata áramkimaradás miatt megszakadt.<br>Az újraindításhoz nyomja meg a *Start*/*Pause* ali nadaljujete s programom sušenja. |
| **End/AC**  | **Figyelmeztetés a szárítás végeztével**<br>A szárítási program befejezése után a kijelzőn felváltva jelenik meg a **End** és a **AC** felirat.<br>Pirosan világít a  és a  ikon.<br>Tisztítsa meg a szűrőket és ürítse ki a kondenzvíz-tartályt. |

A folytatásban felsorolásra kerül minden hiba, amelyet a felhasználó a felhasználói felületen láthat.

### A FŰTŐSZÁLLAL KAPCSOLATOS PROBLÉMÁK

| | |
|---|---|
| **E91**<br>**E92**<br>**E93** | **A hőfok-érzékelő meghibásodása** |

### AZ ELEKTRONIKÁVAL KAPCSOLATOS PROBLÉMÁK

| | |
|---|---|
| **E00** | **A vezérlő egység meghibásodása** |
| **E02** | **Kommunikációs hiba** |

| | |
|---|---|
| **E03** | **Szivattyú hiba**<br>Szivattyúhiba a kondenzvíz kondenzvíz-tartályba szivattyúzásakor. |
| **E07**<br>**E08** | **A vezérlő egység meghibásodása**<br>Kapcsolja le a centrifugát a hálózatról. |

### KAPCSOLÓDÁSI PROBLÉMÁK

| | |
|---|---|
|  | **A készülék távoli vezérlése nem lehetséges**<br>A készüléknél nincs bekapcsolva a távoli vezérlés.<br>Ellenőrizze, hogy világít-e a készüléken a Wi-Fi ikon ᯤ és állítsa a programválasztó gombot Távoli vezérlés ᯤ állásba. |
|  | **A készülék nem csatlakozik a Wi-Fi hálózatra**<br>A készülék nem találja a Wi-Fi hálózatot.<br>Ellenőrizze, hogy a 2.4 GHz hálózat engedélyezve van-e a routeren, és hogy a Wi-Fi jel elég erős-e a készüléknél. |
| **E17** | **A készülék nem csatlakozik a Wi-Fi hálózatra**<br>A hiba csak a távoli vezérlés funkcionalitására van kihatással. Más programok szárítási folyamatát nem befolyásolja. |

Írja le a hibakódot (pl. E0, E1), kapcsolja ki a szárítógépet és hívja fel a legközelebbi márkaszervizet (call centert).

## 9.3 Szerviz

A szervizzel való kapcsolatfelvételkor ismernie kell a szárítógép típusát, kódszámát, modelljelölését és szériaszámát.

A szárítógép típusa, modellszáma, modelljelölése és sorozatszáma a készülék ajtajának belső oldalán található adattáblán van feltüntetve. Lásd a *A SZÁRÍTÓGÉP ISMERTETÉSE/Műszaki adatok az adattáblán* fejezetet.

⚠ **FIGYELMEZTETÉS!**
Meghibásodás esetén kizárólag az arra felhatalmazott gyártók bevizsgált alkatrészeit használja.

⚠ **FIGYELMEZTETÉS!**
A szárítógép nem megfelelő csatlakoztatásából vagy használatából eredő javításokra vagy garancia-igényekre a garancia nem érvényes. Ilyen esetekben a javítás költségei a felhasználót terhelik.

## 9.4 A készülék javítása

Ha olyan problémába ütközött, amelyet nem tud megoldani, kérjük, forduljon a legközelebbi szervizközponthoz szakmai segítségért - a részletek a https://international.gorenje.com/ címen találhatók. Weboldalunkon a pótalkatrészek elérhetőségéről és arról is talál információkat, hogy mit javíthat saját kezűleg.

Meg kell majd adnia az adattáblán feltüntetett adatokat, beleértve a cikkszámot és a sorozatszámot.

Felhívjuk figyelmét, hogy a nem szakember által végzett javítások biztonsági kockázatot jelentenek a felhasználóra nézve és befolyásolhatják a garanciát.

Az Európai Unió tagállamaiban és az Európai Gazdasági Térség államaiban a fogyasztóknak joguk van saját belátásuk szerint választani egy hivatalos szerviz és egy független szerviz között. Amennyiben azonban a fogyasztó független szervizet választ, az eladó és/vagy a gyártó nem vállal felelősséget a független szerviz által végzett beavatkozásokból eredő termékbiztonsági kockázatokért vagy szellemi tulajdonjogok megsértéséért, valamint a nem megfelelően elvégzett javításokra visszavezethető objektív vagy jogos okokból eredő jótállási vagy szavatossági jogok elvesztéséért.

### A javításhoz való jog

Az Európai Unió tagállamaiban és az Európai Gazdasági Térség államaiban élő fogyasztókkal 2026. július 31-én vagy azt követően megkötött adásvételi szerződések esetében a javításhoz való jogról szóló irányelv ((EU) 2024/1799) értelmében a következő fogyasztói jogok érvényesek.

- A javításhoz való jog
- A jótállás meghosszabbítása

Ez az információ a javításhoz való jogról szóló irányelv által meghatározott minimális fogyasztóvédelmi szintet tükrözi. Az EU tagállamai nemzeti szinten bevezethetnek szélesebb körű fogyasztói jogokat. Amennyiben a nemzeti jogszabályok magasabb szintű védelmet biztosítanak, az ilyen nemzeti rendelkezések az irányadók.

A gyártó által biztosított további információk a következő címen érhetők el: https://international.gorenje.com/.

## 9.5 Garancia

**INFORMÁCIÓ!**
A garancia nem terjed ki a fogyóeszközökre, a kisebb színváltozásokra, az öregedés miatti és a szárítógép működését nem befolyásoló zajnövekedésre, valamint az alkatrészek esztétikai hibáira, amelyek nem befolyásolják a szárítógép működését és biztonságát.
A garancia nem fedezi a környezeti zavarok (villámcsapás, elektromos hálózat zavarai, természeti katasztrófák, stb.) miatt felmerülő hibákat.

**INFORMÁCIÓ!**
Minden meghibásodást jelentsen a helyi ügyfélszolgálatnak vagy a weboldalon; minden információ megtalálható a mellékelt jótállási nyilatkozatban. A hivatalos szervizközpont elérhetőségei megtalálhatók a készülékhez mellékelt jótállási nyilatkozatban és a weboldalon az adattáblán található QR-kód beolvasásával.

**INFORMÁCIÓ!**
A *NEHÉZSÉGEK MEGOLDÁSA ÉS SZERVIZELÉS* fejezetben leírt néhány egyszerűbb hibát a felhasználó maga is kijavíthat az utasításokat követve, saját biztonságának kockáztatása és a jótállási feltételek befolyásolása nélkül.

## 9.6 Tartalék alkatrészek

**INFORMÁCIÓ!**
A megvásárolt szárítógép funkcionális alkatrészei 10 évig elérhetők. Ez idő alatt eredeti alkatrészek állnak rendelkezésre a készülék megfelelő működésének biztosítása érdekében. A jelenlegi ökodizájn irányelvnek megfelelő alkatrészek listája és javítási tippek a szárítógép ajtajának belső oldalán található QR-kód beolvasásával vagy a következő linken találhatók: https://auid.connectlife.io.

**INFORMÁCIÓ!**
A szíjat kizárólag a gyártó által arra felhatalmazott szerelő cserélheti ki, aki eredeti tartalék-alkatrészt biztosít, a következők szerint: 907722 BELT POLY-V 7PH 1971 HUTCHINSON; 883648 BELT POLY-V 7PH 1879 HUTCHINSON (modelltől függően).

# 10. TIPPEK A SZÁRÍTÁSHOZ ÉS A KÉSZÜLÉK GAZDASÁGOS HASZNÁLATÁHOZ

Ebben a fejezetben tippeket talál a következőkhöz:
– a ruhaneműk optimális szárítása és a szárítógép helyes betöltése,
– a kellemetlen szagok elkerülése és a szárítógép élettartamának meghosszabbítása,
– a szárítási programok hatékony használata,
– az energiatakarékos használat.

**INFORMÁCIÓ!**
A szárítás akkor a leggazdaságosabb, ha az ajánlott mennyiségű ruhát szárítja egyszerre (lásd a *SZÁRÍTÁSI LÉPÉSEK (1–7)* / *Válassza ki a szárítási programot*) fejezetet.

## 10.1 Tippek az optimálisan megszárított ruhákhoz

**INFORMÁCIÓ!**
A ruhákat szárítás előtt alaposan ki kell centrifugázni. A magasabb centrifugálási fordulatszám a mosógépben rövidebb szárítási időt és alacsonyabb energiafogyasztást fog eredményezni. Ne szárítson olyat ruhát, ami nem került kicentrifugálásra!

A nagyon nedves vagy egyenetlenül elosztott ruhaneműk száradása hosszabb időt vesz igénybe. Mielőtt a ruhákat a szárítógépbe helyezné, lazítsa fel őket, hogy a levegő keringése a dobban jobb legyen.

A mosáshoz nem szükséges öblítőt használni, mert a ruhák a szárítógépben való szárítás után puhák és rugalmasak lesznek.

A ruhákat az anyag típusa és a kívánt szárazsági fok szerint válogassa szét. A vastagabb darabok (pl. törölközők) lassabban száradnak, mint a vékonyabb darabok (pl. pólók). A legjobb eredmény elérése érdekében ne szárítson együtt nagyon eltérő tulajdonságokkal rendelkező ruhadarabokat.

Nem javasolt szárítógépben szárítani az olyan különösen kényes anyagokból készült ruhákat, amelyek a szárítás során deformálódhatnak.

A szárítógépben szárítható ruhaneműk a ⊙ szimbólummal vannak jelölve. Ha a szimbólum nincs feltüntetve, akkor lehetséges, hogy az anyag nem hőálló. Ha a cimkén a ⊠ szimbólum van feltüntetve, a ruhát tilos szárítógépben szárítani.

Kényes anyagok (pl. gyapjú, kényes szintetikus anyagok) esetén válasszon megfelelő, alacsonyabb hőmérsékletű programokat, vagy szárítsa őket levegőn.

A gyűrődés csökkentése érdekében ne szárítsa a ruhákat túl sokáig. A vasalni kívánt ruhákhoz válasszon alacsonyabb szárazsági fokozatot.

**INFORMÁCIÓ!**
A szárítógép gyártó által megadott mértékig való feltöltése jobb energiahatékonyságot eredményez. A szárítógép túltöltése növeli a szárítási időt és csökkenti a szárazság egyenletességét.

Kisebb mennyiségű ruhanemű vagy egy-egy ruhadarab szárításakor előfordulhat, hogy az érzékelő nem érzékeli a ruhák tényleges nedvességtartalmát. Ebben az esetben a megfelelő szárazsági fok eléréséhez a (*Idő*) program használata javasolt.

## 10.2 A kellemetlen szagok megelőzése és a hatékonyság fenntartása

**INFORMÁCIÓ!**
Minden szárítási ciklus után távolítsa el a szűrőből a felhalmozódott szöszöket. A szennyezett szűrő jelentős kihatással van az energiafogyasztásra és a szárítási időre.

Ha a szárítógép nincs közvetlenül a lefolyóba csatlakoztatva, minden szárítási ciklus után ürítse ki a kondenzvíztartályt.

Tisztítsa rendszeresen a hőcserélőt (lásd a *TISZTÍTÁS ÉS KARBANTARTÁS* / *A hőcserélő tisztítása* fejezetet). A por és a szöszök csökkentik a légáramlást és a működés hatékonyságát.

**INFORMÁCIÓ!**
A száraz ruhák gyors felfrissítéséhez használhatja a melegítés nélküli *Air refresh* programot, amely eltávolítja a kellemetlen szagokat a kevéset viselt ruhákból.

## 10.3 Javaslatok a szárítógép gazdaságos használatához

Már a mosógépben távolítsa el a lehető legtöbb nedvességet a ruhákból. A magas fordulatszámú centrifugálás utáni szárítás lényegesen hatékonyabb.

Válasszon automatikus szárítási programokat, mivel ezek alkalmazkodnak a ruhanemű mennyiségéhez és az érzékelt nedvességtartalomhoz, ami csökkenti az energiafogyasztást.

**INFORMÁCIÓ!**
A rendszeres karbantartás (szűrők tisztítása, kondenzvíz ürítése) kulcsfontosságú a hosszabb szárítási ciklusok megelőzéséhez.

Gyorsan száradó anyagokat (pl. szintetikus szálak) ne szárítson együtt nehéz pamut ruhadarabokkal.

# 11. FOGYASZTÁSI ÉRTÉKEK

**INFORMÁCIÓ!**
A táblázatban láthatók egy teszt adag ruhanemű szárítására és az ezzel járó energia-felhasználásra vonatkozó értékek, a mosógép különböző centrifuga-fordulatszámai mellett.

| ***Az alább használt szimbólumok magyarázata:*** | |
|---|---|
| Névleges kapacitás (kg) | A program időtartama (h:min) |
| Végső nedvességtartalom (%) | Az energiafogyasztás (kWh/ciklus) |

| **Program** | | | | |
|---|---|---|---|---|
| **Eco*** | 8 | 0 ± 3 | 2:46 | 1:69 |
| | 4 | | 1:39 | 0:97 |
| **Cotton** Pamut *Extra dry* | 8 | -3 | 3:12 | 1:77 |
| | 5,6 | | 2:10 | 1:24 |
| | 4 | | 1:43 | 0:92 |
| **Cotton** Pamut *Tárolás* | 8 | -1 | 2:39 | 1:49 |
| | 5,6 | | 1:57 | 1:06 |
| | 4 | | 1:33 | 0:86 |
| **Cotton** Pamut *Vasalás* | 8 | 12 ± 4 | 1:47 | 1:01 |
| | 4 | | 1:02 | 0:56 |
| **Easy care** Easy care | 4 | 2 ± 3 | 1:01 | 0:53 |
| **Sensitive** Érzékeny | 1 | 0 | 0:45 | 0:38 |
| **Mix** Kevert tölet *Extra dry* | 4 | -2 | 1:57 | 1:10 |
| **Mix** Kevert tölet *Tárolás* | | 0 | 1:35 | 0:88 |
| **Mix** Kevert tölet *Vasalás* | | 2 | 1:22 | 0:76 |

*A szárítási ciklus során a levegőben terjedő akusztikus zajkibocsátás **63** dB.
*A *Eco* program nedvs pamut ruhanemű szárítására alkalmas és a környezetbarát tervezésre vonatkozó uniós jogszabályoknak való megfelelés értékelésére szolgál 2023/2533.
A *Eco* program a legenergiatakarékosabb program nedves pamut ruhaneműk szárítására.
A táblázatban szereplő összes érték szárítási ciklusonként van megadva.
Az összes programhoz felsorolt értékek csak tájékoztató jellegűek, kivéve a *Eco* programot.

**INFORMÁCIÓ!**
Energiát takaríthat meg, ha a háztartási szárítógépet az egyes programokhoz megadott maximális kapacitásra tölti fel.

**INFORMÁCIÓ!**
A ruhák típusa és mennyisége, az elektromos hálózat ingadozásai, valamint a környezet hőmérséklet és nedvességtartalom függvényében a táblázatban feltüntetett értékek eltérhetnek a végső felhasználónál mért értékektől.

preciz.hu

preciz.hu

gorenje

GORENJE gospodinjski aparati, d.o.o. Cím: Partizanska 12, 3320 Velenje, Szlovénia
Telefon: +386 (0)3 899 10 00 Fax: +386 (0)3 899 28 00 www.gorenje.com

*SP26/4480D GOR en963768*

962869-a7

CE

*Fenntartjuk az esetleges módosítások és hibák jogát a használati útmutatóban.*