HU

gorenje

BM201AG1BG-738290

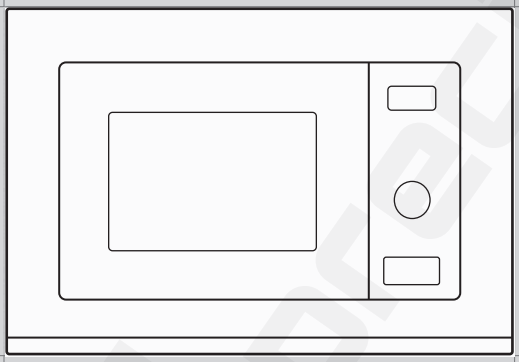

www.gorenje.com

KEDVES VÁSÁRLÓNK!

Köszönjük, hogy termékünket választotta. Hisszük, hogy hamarosan bőséges bizonyítékot talál arra, hogy valóban támaszkodhat termékeinkre. A készülék használatának megkönnyítése érdekében mellékeljük ezt az átfogó használati útmutatót.

Az útmutató célja, hogy segítse Önt új készüléke megismerésében. A készülék használatának megkezdése előtt kérjük, olvassa át figyelmesen az útmutatót.

Mindenekelőtt ellenőrizze, hogy a készülék sértetlenül érkezett-e meg Önhöz. Ha bármilyen szállítási sérülést észlel, vegye fel a kapcsolatot a márkakereskedővel vagy a regionális raktárral, ahonnan a termék kiszállításra került. Ezek telefonszámát megtalálja a nyugtán vagy a szállítólevélen.

Sok örömet kívánunk Önnek új háztartási készülékéhez.
A háztartási készülék élelmiszerek és italok elekromágneses energiával történő melegítésére szolgál és kizárólag beltéri használatra való.

HASZNÁLATI ÚTMUTATÓ

Olvassa el figyelmesen az útmutatót és őrizze meg, mert később is szüksége lehet rá.

Ez az útmutató a felhasználó számára készült.
A készüléket és annak használatát ismerteti. Különböző típusú készülékekre vonatkozik, ezért előfordulhat, hogy olyan funkciót leírását is megtalálja benne, amelyek az Ön készülékénél nem találhatók meg.

ÓVINTÉZKEDÉSEK A MIKROHULLÁMÚ ENERGIÁNAK VALÓ TÚLZOTT KITETTSÉG ELKERÜLÉSÉRE

1. Ne próbálja a készüléket nyitott ajtóval működtetni, mert ez a mikrohullámú energiának való káros kitettséghez vezethet. Fontos, hogy ne törje össze és ne módosítsa a biztonsági reteszeket.
2. Ne helyezzen semmilyen tárgyat a sütő előlapja és az ajtó közé, és ne engedje, hogy szennyeződések vagy tisztítószer-maradványok halmozódjanak fel a tömítések felületén.
3. **FIGYELMEZTETÉS**: Ha az ajtó vagy az ajtó tömítései megsérültek, a sütőt csak akkor szabad működtetni, ha azt egy hozzáértő személy megjavította.

MEGJEGYZÉS

Abban az esetben, ha a készüléket nem tartják tisztán, a felülete tönkremehet, ami befolyásolhatja a készülék élettartamát és veszélyes helyzetet is előidézhet.

FIGYELMEZTETÉS

A készülék használata során a tűz, áramütés, személyi sérülések vagy a túlzott mikrohullámú sugárzásnak való kitettség csökkentése érdekében tartsa be a következő alapvető óvintézkedéseket:

- Olvassa el és tartsa be a következő speciális részben foglaltakat: "ÓVINTÉZKEDÉSEK A MIKROHULLÁMÚ ENERGIÁNAK VALÓ TÚLZOTT KITETTSÉG LEHETŐSÉGÉNEK ELKERÜLÉSÉRE".
- A készüléket akkor használhatják 8 évesnél idősebb gyerekek, illetve csökkent fizikális, érzékszervi vagy mentális képességekkel rendelkezők, valamint megfelelő tudással és tapasztalattal nem rendelkező személyek, ha felügyeletük biztosított vagy ha megfelelő útmutatást kaptak a készülék biztonságos használatáról és megértették az ezzel járó veszélyeket. A gyerekek nem szabad, hogy játsszanak a készülékkel. A készülék tisztítását és karbantartását nem végezhetik gyerekek, kivéve, ha 8 évesnél idősebbek és felügyeletük biztosított. A 8 évesnél fiatalabb gyerekeket távol kell tartani a készüléktől, vagy állandóan felügyelni szükséges őket.
- A készüléket és a csatlakozó kábelt tartsa távol a 8 évesnél fiatalabb gyerekektől.
- Ha a csatlakozó kábel sérült, azt a veszélyek elkerülése érdekében kizárólag a gyártó, annak márkaszervize vagy más megfelelően képzett személy cserélheti ki. (Az Y csatlakozóval rendelkező készülékre vonatkozik.)
- **FIGYELMEZTETÉS:** Az áramütés elkerülése érdekében az izzó cseréje előtt ellenőrizze, hogy kikapcsolta-e a készüléket.
- **FIGYELMEZTETÉS:** Hozzá nem értő személy számára veszélyes lehet olyan javítások elvégzése, melyekhez

el kell távolítani a készülék burkolatát, ami védelmet nyújt a mikrohullámú sugárzással szemben.

- **FIGYELMEZTETÉS:** A folyadékokat és más ételeket nem szabad lezárt edényekben melegíteni, mivel azok robbanásveszélyesek lehetnek.
- Ha műanyag, vagy papírdobozban melegít ételt, tartsa szemmel a sütőt a gyulladás lehetőségének elkerülése érdekében.
- Csak mikrohullámú sütőben használható edényeket használjon.
- Ha füst keletkezik, kapcsolja ki vagy húzza ki a készüléket, és tartsa az ajtót csukva a lángok elfojtása érdekében.
- Az italok mikrohullámon történő melegítése késleltetett erőteljes forrással járhat, ezért legyen elővigyázatos ilyen esetekben.
- A cumisüvegek és a bébiételes üvegek tartalmát fogyasztás előtt fel kell keverni vagy fel kell rázni, és ellenőrizni kell a hőmérsékletüket az égési sérülések elkerülése érdekében.
- Nyers tojásokat héjastul és keményre főtt tojásokat nem szabad a mikrohullámú sütőben melegíteni, mert felrobbanhatnak még a mikrohullámú melegítés befejezése után is.
- A sütőt rendszeresen tisztítani szükséges és az ételmaradékokat el kell távolítani belőle.
- A sütő tisztán tartásának elmulasztása esetén a felület károsodhat, ami kedvezőtlen hatással lehet a készülék élettartamára és esetleg veszélyes helyzetet is előidézhet.

- Kizárólag a sütőhöz javasolt hússzondát használja (a hússzonda használatát lehetővé tévő sütőknél).
- A mikrohullámú sütőt nyitott dekor ajtóval kell működtetni. (A dekor ajtóval rendelkező sütőkre vonatkozik.)
- A készülék háztartásokban és hasonló környezetekben használható:
  - üzletek, irodák és más munkakörnyezetek személyzeti konyhái;
  - szállodák, motelek és más típusú szálláshelyek vendégei általi használat;
  - falusi gazdaságok;
  - bed and breakfast típusú szálláshelyek.
- A mikrohullámú sütő ételek és italok melegítésére szolgál. Ételek vagy ruhák szárítása, fűtőpárnák, papucsok, szivacsok, nedves ruhák és hasonlók melegítése sérülés, gyulladás vagy tűz kockázatával járhat.
- Fémdobozos ételek és italok melegítése nem megengedett a mikrohullámú sütőben.
- A készüléket nem szabad gőztisztítóval tisztítani.
- Ügyeljen arra, hogy az edényeket a készülékből eltávolítva ne mozdítsa el a forgótányért. (Azokra a rögzített vagy beépített készülékekre vonatkozik, amelyek a padló fölött 900 mm-re vagy annál magasabban kerültek elhelyezésre, és kivehető forgótányérral rendelkeznek. Nem vonatkozik a vízszintes, alsó csuklópántos ajtóval rendelkező készülékekre.)

- A mikrohullámú sütő beépítésre készült.
- Gőztisztító nem használható.
- A tárolófiók felülete felforrósodhat.
- **FIGYELMEZTETÉS**: A készülék és annak hozzáférhető részei használat közben felforrósodnak. Ügyeljen rá, hogy ne érintse meg a fűtőelemeket. A 8 évesnél fiatalabb gyerekeket távol kell tartani a készüléktől, kivéve, ha folyamatos felügyeletük biztosított.
- Használat közben a készülék felforrósodik. Ügyeljen rá, hogy ne érintse meg a készülék belsejében lévő fűtőelemeket.
- **FIGYELMEZTETÉS**: A hozzáférhető részek használat közben felforrósodhatnak. A kisgyerekeket távol kell tartani a készüléktől.
- A túlhevülés elkerülése érdekében a készüléket nem szabad dekorajtó mögé elhelyezni. (Ez nem vonatkozik a dekorajtóval rendelkező készülékekre.)
- **FIGYELMEZTETÉS**: Amikor a készülék kombinált üzemmódban működik, gyerekek csak felnőtt felügyelete mellett használhatják a sütőt, a keletkező magas hőmérsékletek miatt.
- Ne használjon súroló hatású tisztítószereket vagy éles fém kaparót a sütő ajtóüvegének tisztítására, mert ezek megkarcolhatják a felületet, ami az üveg töréséhez vezethet.

OLVASSA EL FIGYELMESEN ÉS ŐRIZZE MEG, MERT KÉSŐBB IS SZÜKSÉGE LEHET RÁ.

FÖLDELÉSI UTASÍTÁSOK A SZEMÉLYI SÉRÜLÉS VESZÉLYÉNEK CSÖKKENTÉSE ÉRDEKÉBEN

VESZÉLY

Áramütés veszélye

Egyes belső alkatrészek érintése személyi sérülést vagy halált okozhat. Ne szerelje szét a készüléket.

FIGYELMEZTETÉS

Áramütés veszélye

A nem megfelelő földelés áramütést okozhat. Ne csatlakoztassa konnektorba a készüléket, amíg nincs megfelelően üzembe helyezve és földelve.

A készüléket földelni szükséges. Elektromos rövidzárlat esetén a földelés csökkenti az áramütés kockázatát azáltal, hogy menekülési vezetéket biztosít az elektromos áram számára.

Ez a készülék olyan kábellel rendelkezik, amelynek földelővezetéke van földelő dugóval. A dugót egy megfelelően felszerelt és földelt aljzatba kell csatlakoztatni.

Forduljon szakképzett villanyszerelőhöz vagy szervizhez, ha a földelési utasítások nem teljesen érthetőek vagy ha kétség merül fel a készülék megfelelő földeléséről.

Ha hosszabbító használata szükséges, kizárólag 3 vezetékes kábelt használjon.

1. A készülékhez rövid tápkábel tartozik, a hosszabb vezetékbe való belegabalyodás vagy megbotlás következményeinek csökkentése érdekében.

2. Ha hosszú kábelt vagy hosszabbítót használ:
   1). A tápkábel vagy a hosszabbító névleges elektromos teljesítménye legalább akkora kell hogy legyen, mint a készülék névleges teljesítménye.
   2). A hosszabbító földelő típusú, 3 vezetékes kábellel kell hogy rendelkezzen.
   3). A hosszú kábelt úgy kell elhelyezni, hogy ne lógjon le a pultról vagy az asztalról, hogy a gyerekek ne tudjanak belekapaszkodni és senki ne essen el benne.

TISZTÍTÁS

Ne felejtse el kihúzni a készüléket az áramforrásból.

- Használat után enyhén nedves ruhával tisztítsa meg a sütő üregét.
- A tartozékokat a szokásos módon, szappanos vízben tisztítsa.
- Az ajtókeretet és a tömítést, valamint a szomszédos részeket nedves ruhával gondosan meg kell tisztítani, ha azok szennyezettek.
- Ne használjon durva súrolószert vagy éles fémkaparót a sütőajtó üvegének tisztításához, mert ezek megkarcolhatják a felületet, ami az üveg töréséhez vezethet.
- Tisztítási tipp --- Az üreg falainak könnyebb tisztítása érdekében, amelyekhez a főtt étel hozzáérhet: Helyezzen egy fél citromot egy tálba, adjon hozzá 300 ml vizet, és melegítse 100% mikrohullámú teljesítménnyel 10 percig. Ezután törölje szárazra a sütőt puha, száraz ruhával.

FIGYELEM
Személyi sérülés veszélye
Hozzá nem értő személy számára veszélyes lehet olyan javítások elvégzése, melyekhez el kell távolítani a készülék mikrohullámú sugárzással szemben védő burkolatát.

Lásd a "Mikrohullámú sütőben használható és nem használható anyagok" részben foglalt utasításokat. Lehetnek bizonyos nem fémből készült edények, amelyek mikrohullámú sütőben történő használata nem biztonságos. Ha kétségei vannak, az alábbiakban leírt módon tesztelheti az edényt.

Edényteszt:
- Töltsön meg egy mikrohullámú sütőben való használatra biztonságos edényt 1 csésze hideg vízzel (250 ml), a kérdéses edénnyel együtt.
- Működtesse a sütőt maximális teljesítménnyel 1 percig.
- Érintse meg óvatosan az edényt. Ha az üres edény meleg, ne használja mikrohullámú sütőben.
- Ne lépje túl az 1 perces működési időt.

Mikrohullámú sütőben használható anyagok

Edények	Megjegyzések
Sütőtál	Kövesse a gyártó utasításait. A sütőtál alja legalább 5 mm-rel a forgótányér fölött kell hogy legyen. Nem megfelelő használat esetén a forgótányér eltörhet.
Étkészlet	Csak ha mikrohullámú sütőben használható. Kövesse a gyártó utasításait. Ne használjon repedt vagy csorba edényeket.
Befőttes üvegek	Mindig vegye le a tetejüket. Csak annyira melegítse fel az ételt, hogy éppen csak meleg legyen. A legtöbb befőttesüveg nem hőálló és eltörhet.
Üvegáruk	Csak hőálló üvegárukat használjon. Ügyeljen rá, hogy ne legyen rajtuk fém díszítés. Ne használjon repedt vagy csorba edényeket.
Sütőzacskók	Kövesse a gyártó utasításait. Ne zárja le fém kapoccsal. Készítsen lyukakat, ahol a gőz távozni tud.
Papírtálcák és poharak	Csak rövid ideig melegítsen bennük. Ne hagyja felügyelet nélkül a sütőt.
Papírtörlő	Használja melegítéskor az étel lefedésére vagy a zsiradék felszívására. Felügyelet mellett és csak rövid ideig használja.
Sütőpapír	Használja fedőként a fröccsenés megelőzésére vagy csomagolásként pároláshoz.
Műanyag	Csak ha mikrohullámú sütőben használható. Kövesse a gyártó utasításait. "Mikrohullámú sütőben használható" jelöléssel kell rendelkeznie. Néhány műanyag edény megpuhul, amint a benne lévő étel felmelegszik. A "forralózsákokat" és a szorosan lezárt műanyag csomagolást a csomagoláson olvasható útmutatásnak megfelelően ki kell hasítani vagy lyukasztani.
Műanyag csomagolás	Csak ha mikrohullámú sütőben használható. Használja az étel letakarására főzés közben, hogy ne száradjon ki. Ügyeljen rá, hogy a műanyag csomagolóanyag ne érintkezzék az étellel.
Hőmérők	Csak ha mikrohullámú sütőben használhatók (hússzondák és cukorhőmérők).
Zsírpapír	Használja fedőként a fröccsenés megelőzésére vagy a nedvességtartalom megtartására.

Mikrohullámú sütőben nem használható anyagok

Edények	Megjegyzések
Alumínium tálca	Elektromos kisülést okozhat. Helyezze át az ételt mikrohullámú sütőben használható edénybe.
Ételtartó doboz fém fogantyúval	Elektromos kisülést okozhat. Helyezze át az ételt mikrohullámú sütőben használható edénybe.
Fém vagy fémmel díszített edények	A fém védi az ételt a mikrohullámú sugárzástól. A fém díszítés elektromos kisülést okozhat.
Fém kapcsok	Elektromos kisülést és tüzet okozhat a sütőben.
Papírzacskók	Tüzet idézhet elő a sütőben.
Műanyaghab	A műanyaghab megolvadhat vagy szennyezheti a benne lévő folyadékot, ha magas hőmérsékletnek van kitéve.
Fa	A fa mikrohullámú sütőben kiszáradhat és szétrepedhet vagy széttörhet.

A sütő részeinek és tartozékainak elnevezései

Vegye ki a sütőt és minden anyagot a dobozból és a sütő üregéből.

A sütő a következő tartozékokkal rendelkezik:



Üvegtányér



Forgótányér gyűrű

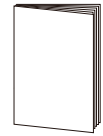

Használati útmutató



Forgótányér tengely

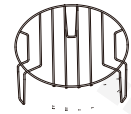

Grill állvány (Nem használható mikrohullám funkcióval és az üvegtányéron kell elhelyezni.)

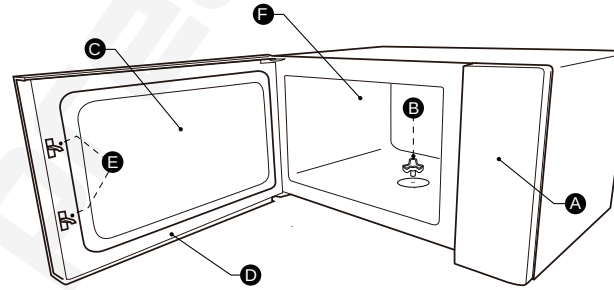

A) Vezérlő panel
B) Forgótányér tengely
C) Megfigyelőablak
D) Ajtószerkezet
E) Biztonsági zár rendszer
F) Sütő üreg

A FORGÓTÁNYÉR FELHELYEZÉSE

A sütőtér megtisztítása és a forgótányér felhelyezése. Új készülék esetén győződjön meg arról, hogy az összes csomagolóanyag és ragasztószalag eltávolításra került a forgótányér tengelyéről. Mielőtt először használná a készüléket ételkészítéshez, a helyére tenni a forgótányért. Meg kell tisztítani a sütőteret és a tartozékokat.

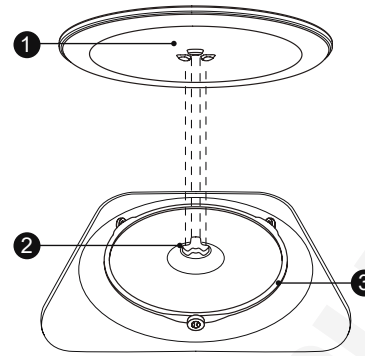

A forgótányér elhelyezése:

1. Helyezze a forgótányér gyűrűt ③ a sütőtér mélyedésébe.
2. Helyezze az üvegtányért (1) a forgótányér gyűrűre (3). Illessze az üvegtányér közepén található íveket a tengely 3 ívébe. Ügyeljen rá, hogy az üvegtányér (1) pontosan illeszkedjék a tengelyre (2) a sütőtér aljának közepén. A tengely görgőinek illeszkedniük kell a forgótányér alsó bordáiba.

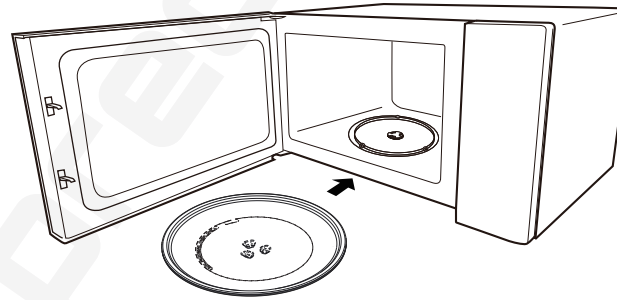

Megjegyzés:

1. Soha ne használja a készüléket a forgótányér nélkül. Ügyeljen rá, hogy a forgótányér megfelelően a helyén legyen. A forgótányér az óramutató járásával megegyező és azzal ellentétes irányba is tud forogni.
2. A forgótányért soha ne helyezze be fejjel lefelé. Az üvegtányér mozgása soha nem lehet akadályoztatva.
3. Sütésnél mindig használni kell az üvegtányért és a gyűrűt is.
4. Az ételeket és az ételeket tartalmazó edényeket mindig az üvegtányéron helyezze el.
5. Soha ne akadályozza a forgótányér mozgását.
6. Ha az üvegtányér vagy a forgótányér gyűrű megreped vagy elszakad, vegye fel a kapcsolatot a legközelebbi hivatalos márkaszervizzel.

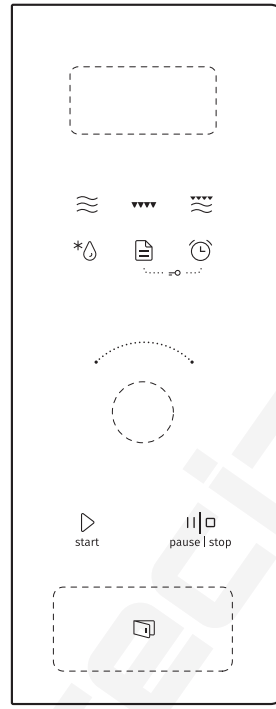

Mikrohullám

Grill

Kombinált

Kiolvasztás

Auto Menü

Időzítés / Óra

start
Start/+30 mp/Jóváhagy

pause | stop
Pause/Stop

A működésre vonatkozó utasítások

1. Az óra beállítása

A sütő bekapcsolásakor a kijelzőn a "0:00" jelzés lesz látható és egy sípolás is hallható lesz.

1). Nyomja meg kétszer az "Időzítés / Óra" gombot az óra funkció kiválasztásához. Az óra számjegyei villogni fognak.

2). A " " gomb elforgatásával állítsa be az óra számjegyeit 0 és 23 óra között.

3). Nyomja meg az " Időzítés / Óra " gombot ismét – ekkor a percek számjegyei kezdenek el villogni.

4). A " " gomb elforgatásával állítsa be a percek számjegyeit 0 és 59 között.

5). A beállítás befejezéséhez nyomja meg az "Időzítés / Óra" gombot. A kijelzőn villogni fog a ":" és az idő világítani fog.

Megjegyzés:

1). Ha az óra nincs beállítva, nem fog működni a készülék bekapcsolásakor.

2). Ha az óra beállítása közben nem nyomja meg 1 percen belül az "Időzítés/Óra" gombot, a sütő automatikusan visszalép a korábbi üzemmódba.

2. Főzés mikrohullámon

1). Nyomja meg egyszer a "Mikrohullám" gombot – a kijelzőn ekkor a "800W" lesz látható.

2). Nyomja meg többször egymás után a"Mikrohullám" gombot vagy forgassa el a " " gombot a kívánt teljesítmény beállításához.

3). A"800W", "640W", "400W"," 240W" , "80W " opciók lesznek sorban láthatók.

4). A beállítás jóváhagyásához nyomja meg a "Start/+30mp/Jóváhagy" gombot,

5). és forgassa el a " " gombot a főzési idő beállításához 0:05 és 95:00 között.

6). Nyomja meg a "Start/+30mp/Jóváhagy" gombot a főzés megkezdéséhez.

Megjegyzés: a kódolási kapcsoló beállítási idejének lépésmennyiségei a következők:

0---1 perc : 5 másodperc
1---5 perc : 10 másodperc
5---10 perc : 30 másodperc
10---30 perc : 1 perc
30---95 perc : 5 perc

Mikrohullám sorrend	Utasítások Kijelző	Mikrohullámú teljesítmény
1	800W	100%
2	640W	80%
3	400W	50%
4	240W	30%
5	80W	10%

3.Grill funkció

1). Nyomja meg a "Grill" gombot – a kijelzőn a "G" jelenik meg.
2). A sütési idő beállításához nyomja meg a " " gombot. A maximális lehetséges időtartam "95:00" perc.
3). A sütés megkezdéséhez nyomja meg a " Start/+30mp/Jóváhagy" gombot.

Megjegyzés:

Ha a beállított idő fele eltelt, sípolás lesz hallható, ami arra figyelmeztet, hogy az ételt meg kell fordítani. Ha nem történik semmi, a sütő folytatja a működést.

4.Kombinált főzés

1). Nyomja meg a "Kombinált" gombot – ekkor a "C-1" jelenik meg a kijelzőn.
2). Forgassa el a " " gombot a megfelelő pozícióba vagy nyomja meg a "Kombinált" gombot többször egymás után a teljesítmény-fokozat beállításához. A kijelzőn a "C-1"és "C-2" lesz látható felváltva.
3). A beállítás jóváhagyásához nyomja meg a "Start/+30 mp/Jóváhagy" gombot.
4). A főzési idő beállításához forgassa el a " " gombot. A maximális lehetséges beállítás "95:00" .
5). A főzés megkezdéséhez nyomja meg a "Start/+30 mp/Jóváhagy" gombot.

5. Időzítés

1). Nyomja meg az "Időzítés/Óra" gombot egyszer – a kijelzőn a 00:00 lesz látható.
2). A megfelelő idő beállításához forgassa el a " " gombot. (A maximális lehetséges főzési idő 95 perc.)
3). A beállítás jóváhagyásához nyomja meg a "Start/+30 mp/Jóváhagy" gombot.
4). Ha a beállított idő elérésre került, a hangjelzés ötször fog megszólalni.

Megjegyzés:
Ha az időzítés aktív, nem lehetséges programot beállítani.

6.Kiolvasztás tömeg alapján

1). Nyomja meg egyszer a "Kiolvasztás" gombot – a kijelzőn a "dEF1" felirat lesz látható.
2). A beállítás jóváhagyásához nyomja meg a "Start/+30 mp/Jóváhagy" gombot.
3). Nyomja meg többször egymás után a "Kiolvasztás" gombot vagy forgassa el a " " gombot a kiolvasztás menü kiválasztásához. A kijelzőn a "d01","d02","d03","d04" opciók jelennek meg sorban.
4). A menü jóváhagyásához nyomja meg a "Start/+30 mp/Jóváhagy" gombot.
5). Forgassa el a " " gombot az étel tömegének beállításához.
6). A kiolvasztás megkezdéséhez nyomja meg a "Start/+30 mp/Jóváhagy" gombot.

Menü	d01 Fagyasztott kenyér	d02 Fagyasztott hús	d03 Fagyasztott zöldség	d04 Fagyasztott pizza
Tömeg	100g-600g	100g-2000g	100g-1000g	100g-600g

7.Kiolvasztás az idő beállításával

1.Nyomja meg kétszer a "Kiolvasztás" gombot – a kijelzőn a "dEF2" lesz látható.
2.A beállítás jóváhagyásához nyomja meg a „Start/+30mp/Jóváhagy” gombot.
3.A kiolvasztás idejének beállításához forgassa el a " " gombot, A maximális lehetséges beállítható idő “95:00” .
4.A főzés megkezdéséhez nyomja meg a “Start/+30 mp/Jóváhagy” gombot.

8. Ételkészítés több lépésben

Maximum 2 lépés állítható be az ételkészítéshez. A többlépéses ételkészítésnél ha az egyik lépés kiolvasztás, akkor az kell, hogy legyen az első. Az időzítés és az auto menü kiválasztása többlépéses ételkészítés esetén nem lehetséges. Az idő a "Start/+30 mp/Jóváhagy" gomb minden egyes megnyomására 30 másodperccel nő (kivéve a tömeg alapján történő kiolvasztás esetén).
Példa: Ha d01 programon szeretne kiolvasztani 500g ételt, majd pedig főzni szeretné 80% mikrohullámú teljesítménnyel 7 percig, a következők szerint járjon el:
1). Nyomja meg egyszer "Kiolvasztás" gombot, a kijelzőn a "dEF1" felirat lesz látható.
2). A beállítás jóváhagyásához nyomja meg a “Start/+30 mp/Jóváhagy” gombot.
3). A tömeg alapján történő kiolvasztás menü kiválasztásához forgassa el a " " gombot vagy nyomja meg a "Kiolvasztás" gombot amíg a kijelzőn a "d01" nem lesz látható.
4). A beállítás jóváhagyásához nyomja meg a “Start/+30 mp/Jóváhagy” gombot.
5). Forgassa el a " " gombot a kiolvasztandó tömeg (500g) beállításához.
6). Nyomja meg kétszer a "Mikrohullám" gombot – a kijelzőn a "640W" lesz látható.
7). A beállítás jóváhagyásához nyomja meg a “Start/+30 mp/Jóváhagy” gombot.
8). Forgassa el a " " gombot vagy állítsa be a főzési időt 7 percre.
9). A főzés megkezdéséhez nyomja meg a “Start/+30mp/Jóváhagyás" gombot.

9. Gyors indítás

1). Készenléti üzemmódban nyomja meg a "Start/+30mp/Jóváhagy" gombot – a melegítés azonnal megkezdődik, 100% teljesítménnyel, 30 másodpercig. A főzési idő a gomb minden egyes megnyomására 30 másodperccel nő, maximum 95 percig.
2). Készenléti üzemmódban forgassa el balra a " " gombot a főzési idő 95 percre állításához, 100% teljesítménnyel, vagy forgassa el " " gombot jobbra a főzési idő 5 másodpercre állításához, 100% teljesítmény mellett.
Forgassa el a " " gombot a főzési idő beállításához, majd nyomja meg a "Start/+30mp/ Jóváhagy" gombot a főzés megkezdéséhez.

Megjegyzés:
Mikrohullám, grill, kombinált főzés, idő alapján történő kiolvasztás, vagy többlépéses ételkészítés esetén a főzési idő a "Start/+30mp/Jóváhagy" gomb minden egyes megnyomására 30 másodperccel nő.

10.Gyerekzár funkció

A zár aktiválása:
Készenléti üzemmódban nyomja meg és tartsa benyomva az "Időzítés/Óra" gombot és nyomja meg 3 másodpercen belül az "Auto Menü" gombot. Hangjelzés jelzi a gyerekzár bekapcsolását. A kijelzőn világítani kezd a " 🔑 " jelzés és az aktuális idő (ha az idő beállításra került) vagy a "0:00" lesz látható.

A zár kikapcsolása:
Ha a zár be van kapcsolva, nyomja meg és tartsa benyomva az "Időzítés/Óta" gombot és nyomja meg 3 másodpercen belül az "Auto Menü" gombot. A gyerekzár kikapcsolását hangjelzés jelzi.

11.Kérdés funkció

1). Mikrohullám, grill és kombinált főzés üzemmódokban a "Mikrohullám" gomb megnyomásával 3 másodpercre megjeleníthető a kijelzőn az aktuális teljesítmény. 3 másodperc elteltével a sütő visszaáll a korábbi állapotba.

2). Főzés üzemmódban nyomja meg az "Időzítés/Óra" gombot az idő megjelenítéséhez. Az idő 3 másodpercre jelenik meg a kijelzőn.

12.ECO funkció

Az ECO üzemmódba való belépés:
Készenléti üzemmódban nyomja meg egyszer a "Pause/Stop" gombot az ECO üzemmódba való belépéshez.A kijelző ilyenkor kialszik.
Az ECO üzemmódból való kilépés:
ECO üzemmódban nyomja meg bármely gombot vagy forgassa el a " 🔘 " gombot, vagy nyissa ki a sütő ajtaját az ECO üzemmódból való kilépéshez.

13.Csendes

A csendes üzemmód bekapcsolása:

Készenléti üzemmódban nyomja meg és tartsa benyomva az "Időzítés/Óra" gombot 3 másodpercig. Hosszú sípolás lesz hallható, a sütő ezzel csendes üzemmódba lép. Ezt követően a gombok megnyomása nem jár hanggal.

A csendes üzemmód kikapcsolása:
Csendes üzemmódban nyomja meg és tartsa benyomva az "Időzítés/Óra" gombot 3 másodpercig. Hosszú sípolás lesz hallható és a sütő kilép a csendes üzemmódból.

14.Aquaclean

Az Aquaclean üzemmódba való belépés:
Készenléti üzemmódban nyomja meg és tartsa benyomva 3 másodpercig a "Mikrohullám" gombot. Hosszú sípolás lesz hallható és a készülék Aquaclean üzemmódba lép.
Tegyen a sütőbe 200ml vizet és nyomja meg a "Start/+30mp/Jóváhagy" gombot az Aquaclean funkció elindításához 800W teljesítménnyel 5 percig – ezek a beállítások nem módosíthatók.

15.Auto Menü

1). Készenléti üzemmódban nyomja meg egyszer az "Auto Menü" gombot – a kijelzőn az "A1" lesz látható.
2). Nyomja meg többször egymás után az "Auto Menü" gombot vagy forgassa el a " " gombot az A1 – A15 menükből való választáshoz.
3). A beállítás jóváhagyásához nyomja meg a "Start/+30mp/Jóváhagyás" gombot.
4).A tömeg beállításához forgassa el a " " gombot.
5). A főzés megkezdéséhez nyomja meg a "Start/+30mp/Jóváhagyás" gombot.

15. Menü táblázat

Menü	Tömeg	Kijelző
A1 Pizza	200 g	200 g
	400 g	400 g
A2 Tányér melegítése	200 g	200 g
	400 g	400 g
	600 g	600 g
A3 Csokoládé olvasztása	100 g	100 g
	150 g	150 g
	200 g	200 g
A4 Vaj olvasztása	100 g	100 g
	150 g	150 g
	200 g	200 g
A5 Hús (Marha)	250 g	250 g
	350 g	350 g
	450 g	450 g
A6 Hús (sertés)	250 g	250 g
	350 g	350 g
	450 g	450 g
A7 Hús (csirke)	250 g	250 g
	350 g	350 g
	450 g	450 g
A8 Zöldség	200 g	200 g
	300 g	300 g
	400 g	400 g
A9 Tészta	50g(450 g hideg vízzel)	50 g
	100g(800 g hideg vízzel)	100 g

Menü	Tömeg	Kijelző
A10 Burgonya	200 g	200 g
	400 g	400 g
	600 g	600 g
A11 Hal	250 g	250 g
	350 g	350 g
	450 g	450 g
A12 Leves melegítése	200ml	200
	400ml	400
	600ml	600
A13 Popcorn	100 g	100
A14 Csirkefalatok	200 g	200g
	400 g	400g
	600 g	600g
A15 Darált hús	4	4

Az üzembe helyezésre vonatkozó utasítások

Üzembe helyezés és csatlakoztatás

- A készülék kizárólag háztartásban való használatra készült.
- A készülék beépítve történő használatra készült. Nem használható munkapulton vagy egy konyhaszekrény belsejében.
- Tartsa be az üzembe helyezésre vonatkozó speciális utasításokat.
- A készülék 60 cm széles fali konyhaszekrény-elembe építhető be.
- A készülék villásdugóval rendelkezik és kizárólag megfelelően felszerelt, földelt aljzatba csatlakoztatható.
- A hálózati feszültségnek meg kell egyeznie az adattáblán megadott feszültséggel.
- Az aljzat felszerelését és a csatlakozó kábel cseréjét kizárólag szakképzett szerelő végezheti el. Ha az üzembe helyezést követően a villásdugó már nem hozzáférhető, egy szakaszoló kapcsoló felszerelése szükséges, amelynek érintkezői között legalább 3mm hézag kell hogy legyen.
- Adaptereket, többutas szalagokat és hosszabbító vezetékeket nem szabad használni A túlterhelés tüzet idézhet elő.

A hozzáférhető felület működés közben forró lehet.



Kérjük, a készülék üzembe helyezése előtt olvassa el figyelmesen az útmutatót

Jegyezze meg

Elektromos csatlakoztatás

A készülék villásdugóval rendelkezik és kizárólag megfelelően felszerelt, földelt aljzatba csatlakoztatható. A vonatkozó előírásoknak megfelelően az aljzat felszerelését és a csatlakozó kábel cseréjét kizárólag szakképzett szerelő végezheti el.

Ha az üzembe helyezést követően a villásdugó már nem hozzáférhető, egy szakaszoló kapcsoló felszerelése szükséges, amelynek érintkezői között legalább 3mm hézag kell hogy legyen.

Minimális beépítési magasság: 85cm

A beépített szekrénynek a készülék mögött nem lehet hátsó fala. Rést kell fenntartani a fal és a fenti egység alapja között. Az egyes rések mérete az ábrákról olvasható le.

Minimális beépítési magasság: 85cm

Ne takarja le a szellőzőnyílásokat és a levegő beszívó pontokat.

Megjegyzés:

A csatlakozó kábelt ne szorítsa be és ne törje meg.

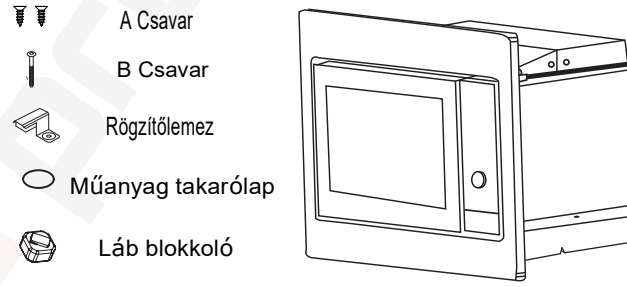

A Csavar

B Csavar

Rögzítőlemez

Műanyag takarólap

Láb blokkoló

Konzol

Gumibetét

370 mm magas szekrény

1.

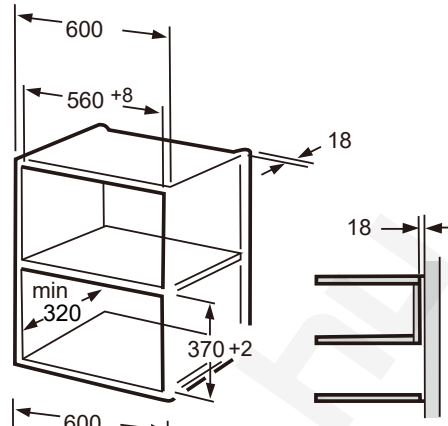

2.

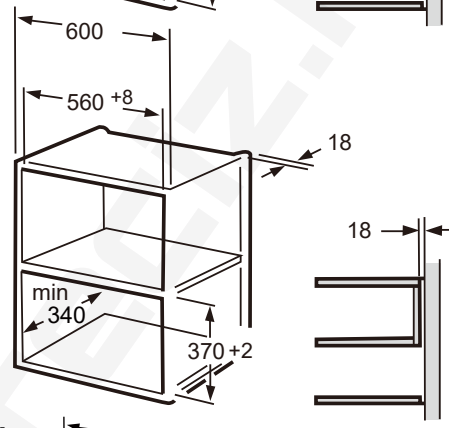

3.

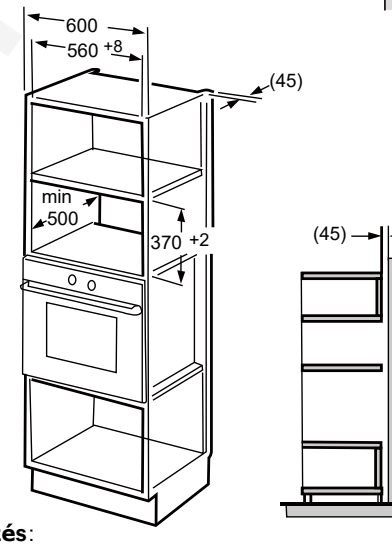

Megjegyzés:

A szerelőlapra és az alsó szekrény sablonjára mindkét beépítési módnál szükség van.

B.A szekrény előkészítése

ⓘ Ugorja át ezt a lépést, ha a szekrény mélysége 320 és 340 mm között van.

1. Olvassa el az ALSÓ SZEKRÉNY SABLONJÁRA vonatkozó útmutatást, helyezze a sablont a szekrény alsó síkjára.

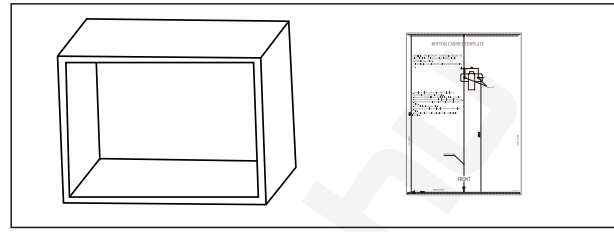

2. Jelölje be a szekrény alsó síkját a sablon "a" jelzéseinek megfelelően.

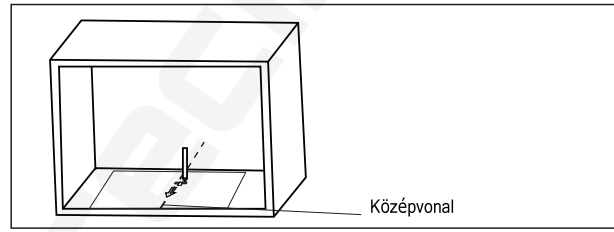

3. Távolítsa el az alsó szekrénysablont, és szerelje fel a rögzítőlemezt az A csavarral.

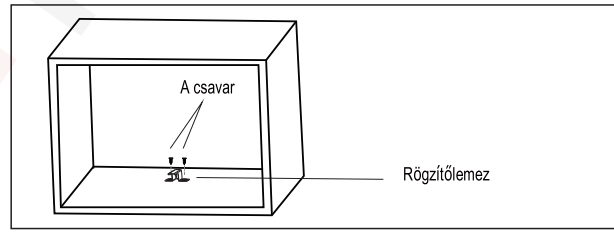

C.A sütő elhelyezése

4. Helyezze be a sütőt a szekrénybe:
   - Ellenőrizze, hogy a sütő hátulja rögzítve van-e a rögzítőlappal, ha van ilyen.
   - Ne szorítsa be és ne törje meg a tápkábelt.

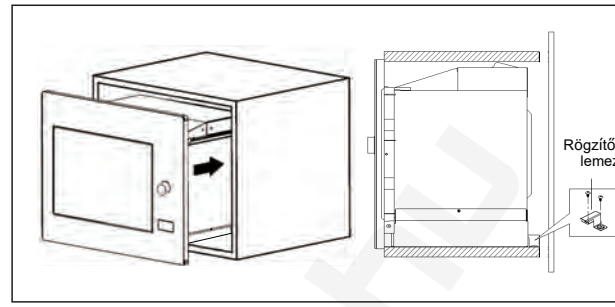

5. Nyissa ki az ajtót, rögzítse a sütőt a szekrényhez a B csavarral, a telepítési lyuknál. Ezután helyezze fel a takarólapot a telepítési lyukra.

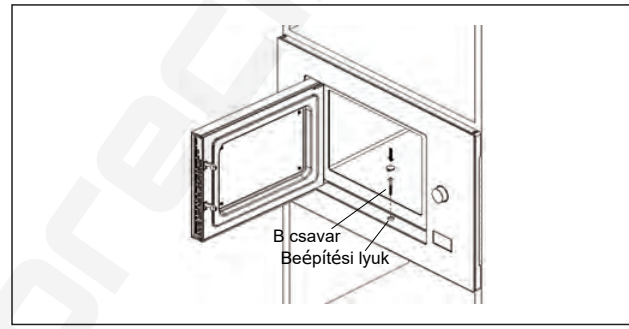

A. Beépített bútor

380 mm magas szekrény

1.

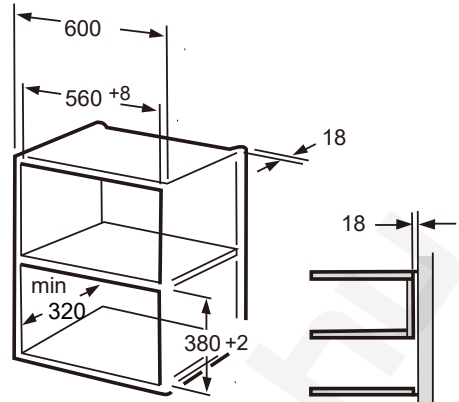

2.

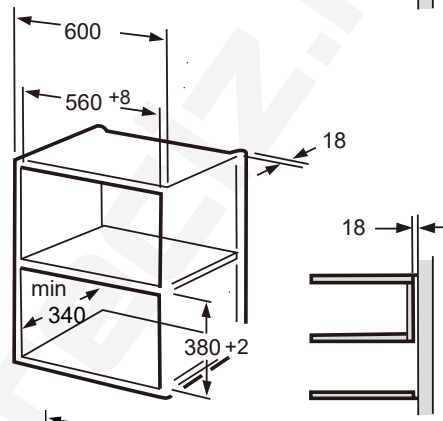

3.

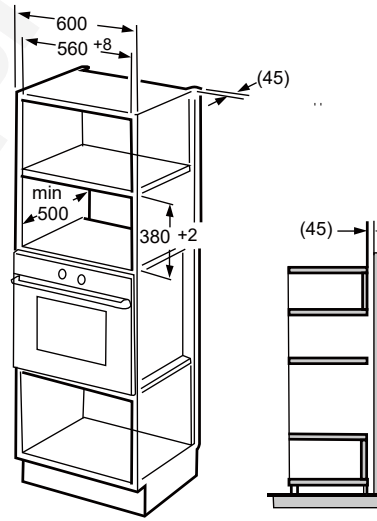

Megjegyzés:

A szerelőlapra és az alsó szekrény sablonjára mindkét beépítési módnál szükség van.

B.A szekrény előkészítése

ⓘ Ugorja át ezt a lépést, ha a szekrény mélysége 320 és 340 mm között van.

1. Olvassa el az ALSÓ SZEKRÉNY SABLONJÁRA vonatkozó útmutatást, helyezze a sablont a szekrény alsó síkjára.

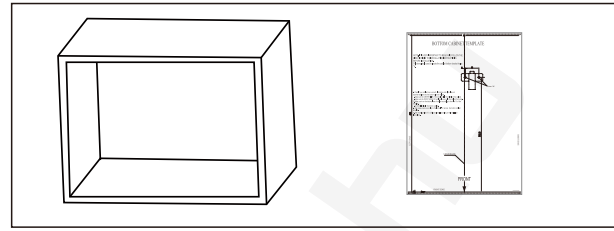

2. Jelölje be a szekrény alsó síkját a sablon "a" jelzéseinek megfelelően.

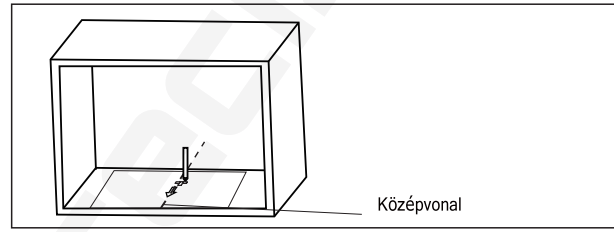

3. Távolítsa el az alsó szekrénysablont, és szerelje fel a rögzítőlemezt az A csavarral.

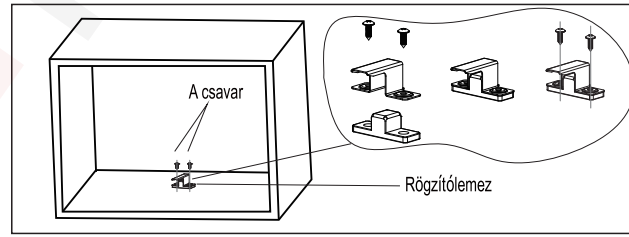

C.A sütő elhelyezése

4. Helyezze be a sütőt a szekrénybe:
   - Ellenőrizze, hogy a sütő hátulja rögzítve van-e a rögzítőlappal, ha van ilyen.
   - Ne szorítsa be és ne törje meg a tápkábelt.

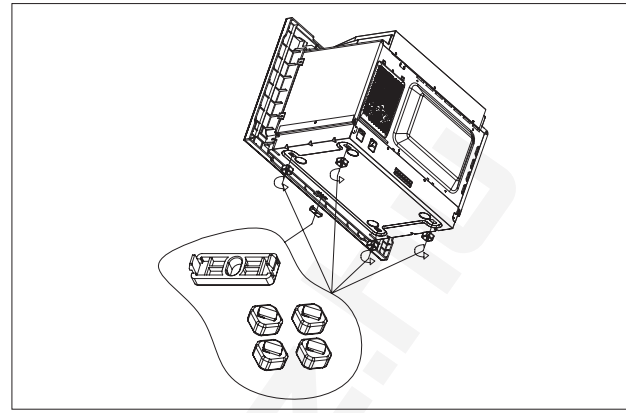

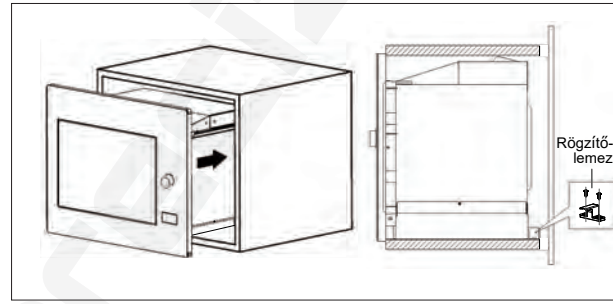

5. Nyissa ki az ajtót, rögzítse a sütőt a szekrényhez a B csavarral, a telepítési lyuknál. Ezután helyezze fel a takarólapot a telepítési lyukra.

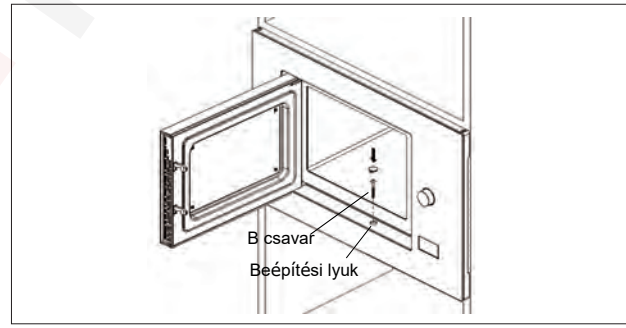

Specifikáció

Modell:..... BM201AG1BG

Névleges feszültség: ..... 230V~ 50Hz

Névleges bemeneti teljesítmény (Mikrohullám): 1250W

Névleges kimeneti teljesítmény (Mikrohullám): 800W

Névleges bemeneti teljesítmény (Grill):.....1000W

Működési frekvencia: 2450MHz

Külső méretek: .....595mm(W)x388mm(H)x343.5mm(D)

Sütő kapacitása: .....20 liter

Súly: .....Kb. 15kg

Zajszint: .....Lc < 63 dB (A)

Forgótányér átmérője: .....245 mm

Energiafogyasztás

Termékinformáció az energiafogyasztásról és az alkalmazandó alacsony energiafogyasztású üzemmód elérésének maximális idejéről.

Kikapcsolt üzemmód	0,5 W
Készenléti üzemmód	0,8 W
A mikrohullámú sütőnek az alkalmazandó alacsony energiafogyasztású üzemmód vagy állapot automatikus eléréséhez szükséges maximális idő.	20 perc

Normál jelenség	
A mikrohullámú sütő zavarja a TV vételét	A mikrohullámú sütő működés közben zavarhatja a TV és a rádió vételét. Ez hasonló a kis elektromos készülékek, például mixer, porszívó és elektromos ventilátor interferenciájához. Ez természetes jelenség.
Halvány sütővilágítás	Kis teljesítményű mikrohullámú sütésnél a sütő fénye elhalványulhat. Ez normális.
Gőz gyűlik össze az ajtón, forró levegő áramlik szellőző-nyílásokból	A főzés során az ételből gőz távozhat. A legtöbb a szellőzőnyílásokon keresztül fog kiáramolni. De az olyan hűvös helyeken is összegyűlhet, mint a sütő ajtaja. Ez normál jelenség.
A sütő véletlenül elindult úgy, hogy nincs benne étel.	A készüléket tilos étel nélkül működtetni. Ez nagyon veszélyes.

Probléma	Lehetséges ok	Megoldás
A sütő nem indítható el.	(1). A tápkábel nincs jól csatlakoztatva.	Húzza ki, majd 10 másodperc múlva csatlakoztassa újra.
	(2). Kiment a biztosíték vagy bekapcsolt a megszakító.	Cserélje ki a biztosítékot vagy kapcsolja vissza a megszakítót (cégünk szakembereinek segítségével).
	(3). Probléma az aljzattal.	Tesztelje az aljzatot más elektromos készülékekkel.
A sütő nem melegít.	(4). Az ajtó nincs jól bezárva.	Zárja be jól az ajtót.



Az elektromos és elektronikus berendezések hulladékairól szóló irányelv (WEEE) szerint az elektromos és elektronikus berendezések hulladékait külön kell gyűjteni és kezelni. Ha a jövőben bármikor le kell selejteznie ezt a terméket, kérjük, NE dobja a háztartási hulladékba.

Kérjük, küldje el a terméket az elektromos és elektronikus berendezések hulladékainak gyűjtési pontjaihoz, ahol lehetséges.

Ha információra van szüksége, vagy problémája van, kérjük, lépjen kapcsolatba az országában található Gorenje ügyfélszolgálattal (ennek telefonszámát a világszerte érvényes garancialevélen találja meg). Ha az Ön országában nincs ügyfélszolgálat, forduljon a helyi Gorenje márkakereskedőhöz, vagy vegye fel a kapcsolatot a Gorenje háztartási készülékek szervizével.

Egy design sorozatba tartozó készülékek vagy alkatrészek között előfordulhatnak színárnyalatbeli eltérések. Ennek különféle okai lehetnek: például ha különböző szögből nézzük a készülékeket, eltérő színű hátterek, anyagok és a helyiségek megvilágítása.

Kizárólag személyes használatra!

A mikrohullámú sütőben való ételkészítéshez további javaslatok és hasznos tanácsok találhatók az alábbi weboldalon:

http://www.gorenje.com

SOK ÖRÖMET KÍVÁN ÖNNEK A KÉSZÜLÉK HASZNÁLATA SORÁN!

gorenje

Fenntartjuk a jogot a használati útmutató bármilyen módosítására és hibájára.

www.gorenje.com

preciz.hu