BOSCH



Szárítógép

WQG245C0BY

[hu] Használati útmutató és telepítési útmutató





További információ és tájékoztatás az interneten található. Olvassa be a borító belső oldalán lévő QR kódot.



Tartalomjegyzék

1 Biztonság 3
1.1 Általános útmutatások 3
1.2 Rendeltetésszerű használat 3
1.3 A használók körének korlátozása 3
1.4 Biztonságos beszerelés 4
1.5 Biztonságos használat 6
1.6 Biztonságos tisztítás és karbantartás 8

2 Anyagi károk elkerülése 9

3 Környezetvédelem és takarékosság 10
3.1 A csomagolási hulladék ártalmatlanítása 10
3.2 Energiamegtakarítás 10
3.3 Energiatakarékos üzemmód ... 10

4 Elhelyezés és csatlakoztatás ... 10
4.1 A készülék kicsomagolása 10
4.2 A csomagolás tartalma 10
4.3 A felállítási helyre vonatkozó követelmények 11
4.4 Vízelvezető tömlő 11
4.5 A készülék beállítása 13
4.6 A készülék elektromos csatlakoztatása 13

5 Ismerkedés 14
5.1 A készülék 14
5.2 Kezelőegység 15

6 Kijelző 15

7 Gombok 17

8 Programok 18
8.1 Automata programok 18
8.2 Időprogramok 20

9 Tartozékok 20

10 Ruhanemű 21
10.1 Ruhanemű előkészítése 21
10.2 Kezelési jelzések a kezelési címkéken 22

11 A kezelés alapjai 22
11.1 A gép bekapcsolása 22
11.2 Program beállítása 22
11.3 Az ajtó kinyitása 22
11.4 Ruhanemű behelyezése 22
11.5 Program indítása 23
11.6 Ruhanemű hozzáadása 23
11.7 Program megszakítása 23
11.8 Ruhanemű kivétele 23
11.9 A készülék kikapcsolása 23
11.10 Pihefogó 23
11.11 Kondenzvíztartály 25

12 Szárítási mód 26
12.1 Szárítási mód megváltoztatása 26
12.2 Szárítási mód kiválasztása 26

13 Gyerekzár 26
13.1 A gyermekzár aktiválása 26
13.2 Gyerekzár kikapcsolása 27

14 Gyűrődésmentesítő funkció .. 27
14.1 Gyűrődésmentesítő funkció indítása 27
14.2 Víztartályt megtölteni 27

15 Gyapjúkosár 28
15.1 Gyapjúkosár behelyezése 28
15.2 Program indítása gyapjúkosárral 28
15.3 Gyapjúkosár alkalmazási példái 29

16 Alapbeállítások 30
16.1 Az alapbeállítások áttekintése 30
16.2 Alapbeállítások módosítása 30

17 A készülék ápolása 31
17.1 A készülék ápolásának előkészítése 31
17.2 A készülék egyszerű ápolásának végrehajtása 31
17.3 A készülék intenzív ápolásának végrehajtása 32
18 Tisztítás és ápolás 33
18.1 Nedvességszenzor 33
18.2 A kondenzvíztartály szűrője .. 33
19 Zavarok elhárítása 34
20 Szállítás, tárolás és ártalmatlanítás 38
20.1 A régi készülék ártalmatlanítása 38
21 Vevőszolgálat 38
21.1 Termékszám (E-Nr.) és gyártási szám (FD) 39
22 Fogyasztási adatok 39
23 Műszaki adatok 41

1 Biztonság

Tartsa be a következő biztonsági előírásokat.

1.1 Általános útmutatások

- Gondosan olvassa el ezt az útmutatót.
- Őrizze meg az útmutatót és a termékinformációkat a későbbi használat céljára, vagy az újabb tulajdonos számára.
- Ha szállítás közben megsérült a készülék, ne csatlakoztassa.

1.2 Rendeltetésszerű használat

A készüléket csak a következőkre használja:
- szárítógépben szárítható és vízben mosott textíliák szárítására és felfrissítésére.
- a háztartásban és az otthoni környezet zárt helyiségeiben.
- legfeljebb 4000 méter tengerszint feletti magasságig.

1.3 A használók körének korlátozása

Ezt a készüléket 8 év feletti gyermekek és csökkent testi, érzékszervi vagy mentális képességekkel, illetve kevés tapasztalattal és/vagy ismerettel rendelkező személyek is használhatják felügyelet mellett, vagy ha megtanították nekik a készülék biztonságos használatát és megértették a lehetséges veszélyeket.
Gyermekek nem játszhatnak a készülékkel.

A készülék tisztítását és a felhasználói karbantartást nem végezhetik gyermekek felügyelet nélkül.
Ne engedjen 3 év alatti gyerekeket és háziállatokat a készülék közelébe.

1.4 Biztonságos beszerelés

⚠ FIGYELMEZTETÉS – Áramütés veszélye!
A szakszerűtlen beszerelés veszélyes.
- ▸ A készüléket csak az adattáblán megadottak szerint csatlakoztassa és üzemeltesse.
- ▸ A készüléket csak szabályszerűen felszerelt, földelt csatlakozóaljzaton át csatlakoztassa a váltakozó áramú hálózatra.
- ▸ A házi villamos hálózat védővezető-rendszere legyen szabályszerűen beszerelve. A beszerelésnek megfelelő méretű vezeték-keresztmetszettel kell rendelkeznie.
- ▸ Hibaáram-védőkapcsoló használata esetén csak  jelzéssel ellátott típust használjon.
- ▸ A készülék ellátásához soha ne használjon külső kapcsolóberendezést, pl. időkapcsolós órát vagy távvezérlést.
- ▸ Soha ne csatlakoztassa a készüléket olyan áramkörhöz, amelyet az áramszolgáltató rendszeresen le- és visszakapcsol.
- ▸ Ha a készülék be van építve, akkor a hálózati csatlakozóvezeték csatlakozódugója legyen szabadon hozzáférhető, vagy, ha szabad hozzáférés nem lehetséges, akkor a fix csatlakoztatásban beszerelt leválasztó berendezésnek kell lennie a kialakítási előírásoknak megfelelően.
- ▸ A készülék felállításakor ügyelni kell arra, hogy a hálózati csatlakozóvezeték ne szoruljon be, ne sérüljön meg.

A hálózati csatlakozóvezeték sérült szigetelése veszélyes.
- ▸ A hálózati csatlakozóvezeték soha ne érintkezzen a készülék forró részeivel vagy hőforrásokkal.
- ▸ A hálózati csatlakozóvezeték soha ne érintkezzen hegyes és éles szélű tárgyakkal.
- ▸ A hálózati csatlakozóvezetéket soha ne törje meg, ne nyomja össze, ne változtassa meg.

⚠ FIGYELMEZTETÉS – Tűzveszély!

Meghosszabbított hálózati csatlakozóvezeték és nem engedélyezett adapterek használata veszélyes.

- ▸ Ne használjon hosszabbító kábelt vagy többszörös csatlakozóaljzatot.
- ▸ Csak a gyártó által engedélyezett adaptereket és hálózati csatlakozóvezetékeket használjon.
- ▸ Ha a hálózati csatlakozóvezeték túl rövid, és nem áll rendelkezésre hosszabb hálózati csatlakozóvezeték, forduljon villanyszerelőhöz az épületvillamosság módosításáért.

⚠ FIGYELMEZTETÉS – Sérülésveszély!

A készülék nehéz, megemelése sérülést okozhat.

- ▸ Ne emelje meg egyedül a készüléket.

Ha a mosógépet és a szárítógépet nem szakszerűen helyezi egymásra, a felállított készülék leeshet.

- ▸ A szárítógép kizárólag a szárítógép gyártója által biztosított összekötőelemmel szerelhető fel mosógépre . Más felállítási mód nem megengedett.
  → *"Tartozékok", Oldal 21*
- ▸ A mosógépet és a szárítógépet ne állítsa egymásra, ha a szárítógép gyártója nem kínál megfelelő összekötőelemet.
- ▸ Soha ne helyezzen egymásra különböző gyártóktól származó, valamint eltérő mélységű és szélességű készülékeket.
- ▸ Az egymásra helyezett mosógépet és szárítógépet ne állítsa emelvényre, a készülékek lebillenhetnek.

⚠ FIGYELMEZTETÉS – Fulladásveszély!

A gyermekek a csomagolóanyagokat a fejükre húzhatják vagy magukra tekerhetik, és megfulladhatnak.

- ▸ Gyermekektől tartsa távol a csomagolóanyagot.
- ▸ Ne engedje, hogy gyermekek játsszanak a csomagolóanyaggal.

⚠ VIGYÁZAT – Sérülésveszély!

A készülék működés közben rezeghet vagy elmozdulhat.

- ▸ A készüléket tiszta, sík és szilárd felületre állítsa.
- ▸ A készüléket egy vízmérték segítségével állítsa vízszintbe a készüléklábak használatával.

A szakszerűtlenül elhelyezett tömlők és hálózati csatlakozóvezetékek miatt botlásveszély áll fenn.
- ▸ A tömlőket és hálózati csatlakozóvezetékeket úgy fektesse le, hogy a botlásveszély elkerülhető legyen.

Ha a készüléket a kiálló alkatrészeinél, pl. az ajtónál fogva mozgatja, akkor az alkatrészek letörhetnek.
- ▸ Ne mozgassa a készüléket kiálló alkatrészeinél fogva.

⚠ VIGYÁZAT – Vágási sérülés veszélye!
A készülék éles peremeinek megérintése esetén megvághatja magát.
- ▸ Ne fogja meg a készülék éles peremeit.
- ▸ A készülék beszerelése és szállítása közben viseljen védőkesztyűt.

1.5 Biztonságos használat

⚠ FIGYELMEZTETÉS – Áramütés veszélye!
A sérült készülék és a sérült hálózati csatlakozóvezeték veszélyes.
- ▸ Soha ne használjon sérült készüléket.
- ▸ Miközben a készüléket leválasztja az elektromos hálózatról, soha ne a hálózati csatlakozóvezetékét húzza. Mindig a hálózati csatlakozóvezeték dugóját húzza.
- ▸ Ha a készülék vagy a hálózati csatlakozóvezeték megsérült, azonnal húzza ki a hálózati csatlakozóvezeték csatlakozódugóját, vagy kapcsolja le a biztosítékszekrényben lévő biztosítékot.
- ▸ Forduljon a vevőszolgálathoz. →*Oldal 38*

A behatoló nedvesség áramütést okozhat.
- ▸ A készüléket csak zárt helyiségben használja.
- ▸ A készüléket ne tegye ki nagy hőnek és nedvességnek.
- ▸ A készülék tisztításához ne használjon gőzsugaras vagy magasnyomású tisztítógépet, tömlőt vagy zuhanyt.

⚠ FIGYELMEZTETÉS – Egészségkárosodás veszélye!
A gyermekek bezárhatják magukat a készülékbe és életveszélybe kerülhetnek.
- ▸ A készüléket ne állítsa ajtó mögé, mert az blokkolja vagy megakadályozza a készülék ajtajának kinyitását.
- ▸ A kiszolgált készülék hálózati csatlakozóvezetékének hálózati dugóját húzza ki, majd vágja át a hálózati csatlakozóvezetéket,

és oly mértékben tegye tönkre a készülék ajtajának zárját, hogy az ajtót többé ne lehessen becsukni.

⚠ FIGYELMEZTETÉS – Fulladásveszély!

A gyermekek az apró alkatrészeket belélegezhetik vagy lenyelhetik, és megfulladhatnak tőlük.

- ▸ Gyermekektől tartsa távol az apró alkatrészeket.
- ▸ Ne engedje, hogy gyermekek játsszanak az apró alkatrészekkel.

⚠ FIGYELMEZTETÉS – Robbanásveszély!

A készülék közelében található szénpor vagy liszt robbanáshoz vezethet.

- ▸ A készülék működésének ideje alatt tartsa tisztán a készülék környezetét.

⚠ FIGYELMEZTETÉS – Mérgezés veszélye!

A készülék kondenzvize nem ivóvíz, és szöszökkel szennyezett lehet.

- ▸ Ne igya meg és ne használja újra a készülék kondenzvizét.

A mosó- és ápolószerek elfogyasztva mérgezést okozhatnak.

- ▸ Ha tévedésből lenyelik, orvoshoz kell fordulni.
- ▸ A mosószereket és öblítőket gyermektől elzárva kell tárolni.

⚠ FIGYELMEZTETÉS – Tűzveszély!

A készülékben található R290 hűtőközeg környezetbarát, viszont gyúlékony, és nyílt lánggal vagy gyújtóforrással való találkozás esetén lángra lobbanhat.

- ▸ Tartsa távol a nyílt lángot vagy a gyújtóforrásokat a készüléktől.



⚠ FIGYELMEZTETÉS – Robbanásveszély!

A pihefogóban található lerakódások szárítás során meggyulladhatnak.

- ▸ Rendszeresen tisztítsa meg a pihefogót.

A könnyen gyulladó tárgyak, például az öngyújtók vagy gyufák, szárítás közben lángra kaphatnak.

- ▸ Szárítás előtt minden, könnyen gyulladó tárgyat vegyen ki a ruhaneműk zsebeiből.

Ha a még ki nem mosott ruhaneműt oldószerrel, olajjal, viasszal, viaszeltávolítóval, festékkel, zsírral vagy folttisztítóval érintkezett, akkor a szárítás során meggyulladhat.

- ▸ Ne szárítson mosatlan ruhaneműt ebben a készülékben.
- ▸ Szárítás előtt alaposan öblítse ki a ruhaneműt forró mosószeres vízben.
- ▸ Ne használja a készüléket, ha a ruhaneműt előzőleg ipari vegyszerekkel tisztította.

⚠ FIGYELMEZTETÉS – Tűzveszély!

Ha a szárítást idő előtt megszakítja, a ruhanemű nem hűl le kellőképpen, és meggyulladhat.

- ▸ Ne szakítsa meg idő előtt a szárítóprogramot.
- ▸ Ha a szárítást idő előtt megszakítja, azonnal vegye ki és teregesse ki a ruhaneműt.

⚠ VIGYÁZAT – Sérülésveszély!

Ha felmászik vagy rááll a készülékre, a fedőlap eltörhet.

- ▸ Ne másszon fel és ne álljon rá a készülékre.

Ha ráül vagy rátámaszkodik a készülék nyitott ajtajára, a készülék felbillenhet.

- ▸ Soha ne üljön vagy támaszkodjon a készülék ajtajára.
- ▸ Ne helyezzen tárgyakat a készülék ajtajára.

Ha a forgó dobba nyúl, megsérülhet a keze.

- ▸ Mielőtt belenyúlna, várja meg a dob teljes leállását.

1.6 Biztonságos tisztítás és karbantartás

⚠ FIGYELMEZTETÉS – Áramütés veszélye!

A szakszerűtlen javítás veszélyes.

- ▸ Soha ne végezzen műszaki változtatásokat a készüléken vagy annak funkcióin.
- ▸ A készüléket csak szakképzett személyek javíthatják.
- ▸ A készülék javításához csak eredeti pótalkatrészeket szabad használni.
- ▸ Ha a készülék hálózati csatlakozóvezetéke megsérül, akkor azt a veszélyek elkerülése érdekében csak a gyártó, a gyártó vevőszolgálata vagy egy hasonlóan képzett személy cserélheti ki.

A behatoló nedvesség áramütést okozhat.
- ▸ Tisztítás előtt húzza ki a csatlakozódugót vagy kapcsolja ki a biztosítékot a biztosítékszekrényben.
- ▸ A készülék tisztításához ne használjon gőzsugaras vagy magasnyomású tisztítógépet, tömlőt vagy zuhanyt.

⚠ FIGYELMEZTETÉS – Sérülésveszély!
Ha nem eredeti pótalkatrészeket és tartozékokat használ, az veszélyes helyzeteket okoz.
- ▸ Csak eredeti pótalkatrészeket és tartozékokat használjon.

⚠ FIGYELMEZTETÉS – Mérgezés veszélye!
Oldószertartalmú tisztítószerek használata esetén mérgező gőzök keletkezhetnek.
- ▸ Ne használjon oldószertartalmú tisztítószereket.

2 Anyagi károk elkerülése

FIGYELEM
Az öblítők, mosószerek, ápolószerek és tisztítószerek helytelen adagolása hatással lehet a készülék működésére.
- ▸ Vegye figyelembe a gyártó adagolási utasításait.

A maximális betöltési mennyiség túllépése esetén előfordulhat, hogy a készülék nem működik megfelelően.
- ▸ Minden programnál vegye figyelembe a maximálisan betölthető ruhamennyiséget, és ne lépje túl azt. → *"Programok", Oldal 18*

Túlmelegedés esetén előfordulhat, hogy a készülék nem működik megfelelően.
- ▸ Működés közben tartsa szabadon a készülék szellőzőnyílását.
- ▸ Biztosítsa a helyiség megfelelő szellőzését.

A készülék szellőzőnyílása működés közben beszívhatja a könnyű tárgyakat, például hajszálakat vagy pihéket, ezért előfordulhat, hogy a készülék nem működik megfelelően.
- ▸ A készülék működésének ideje alatt tartsa tisztán a készülék környezetét.
- ▸ Tartsa távol a könnyű tárgyakat a készüléktől.

A készülék hiányzó, nem teljes vagy meghibásodott pihefogóval (a készülék kivitelétől függően pl. piheszűrő, pihefogó vagy szűrőpárna) való működtetése esetén a készülék meghibásodhat.
- ▸ Hiányzó, nem teljes vagy meghibásodott pihefogóval ne működtesse a készüléket.

A habosított műanyag és a habszivacs a szárítás során deformálódhat vagy megolvadhat.
- ▸ Ne szárítson habosított műanyagot vagy habszivacsot tartalmazó ruhaneműket.

A nem megfelelő tisztítószerek károsíthatják a készülék felületét.
- ▸ Ne használjon karcoló vagy súroló tisztítószereket.
- ▸ Ne használjon magas alkoholtartalmú tisztítószert.

- Ne használjon kemény súrolópárnát vagy tisztítószivacsot.
- A készüléket csak vízzel és puha, nedves kendővel tisztítsa.
- A mosószer- és permetmaradványokat azonnal távolítsa el a készülékről.

3 Környezetvédelem és takarékosság

3.1 A csomagolási hulladék ártalmatlanítása

A felhasznált csomagolóanyagok környezetkímélők és újrahasznosíthatók.

- Az egyes összetevőket fajtánként szétválogatva ártalmatlanítsa.

3.2 Energiamegtakarítás

Ha megfogadja ezeket a tanácsokat, készüléke kevesebb áramot fogyaszt.

- A készüléket jól szellőző helyiségben üzemeltesse, és hagyja szabadon a készülék szellőzőnyílását.
- Szárítás előtt centrifugálja ki a ruhaneműt a mosógépben.
- Minden szárítási folyamatnál használja ki a programok maximális betöltési mennyiségét. Programok →*Oldal 18*
- Ne lépje túl a programok maximális betöltési mennyiségét. Programok →*Oldal 18*
- Szárítás után tisztítsa meg a pihefogó szűrőt. → *"Pihefogó megtisztítása", Oldal 23*

3.3 Energiatakarékos üzemmód

Ha rövid ideig nem használja a készüléket, akkor az automatikusan energiatakarékos üzemmódba kapcsol.

Ha ismét működteti a készüléket, az energiatakarékos üzemmód kikapcsol.

4 Elhelyezés és csatlakoztatás

4.1 A készülék kicsomagolása

FIGYELEM

A dobban maradó tárgyak, amelyek nem a készülék belsejében való üzemeltetéséhez alkalmasak, anyagi és készülékkárokat okozhatnak.

- Üzemeltetés előtt távolítsa el ezeket a tárgyakat és a mellékelt tartozékokat a dobból.

1. A csomagolóanyagot és a védőfóliákat maradéktalanul távolítsa el a készülékről. → *"A csomagolási hulladék ártalmatlanítása", Oldal 10*
2. Ellenőrizze a készüléket látható sérülések szempontjából.
3. Nyissa ki az ajtót. →*Oldal 22*
4. Távolítsa el a tartozékot a dobból.
5. Csukja be az ajtót.

4.2 A csomagolás tartalma

Kicsomagolás után ellenőrizze az összes alkatrészt szállítási károk tekintetében, valamint a szállítmány teljességét.

FIGYELEM

A hiányos vagy hibás alkatrészekkel történő üzemeltetés korlátozhatja a készülék funkcióit, dologi károkat vagy a készülékkárosodást okozhat.

- Ne üzemeltesse a készüléket hiányos vagy hibás tartozékokkal.
- A készülék üzemeltetése előtt pótolja a megfelelő tartozékokat. → *"Tartozékok", Oldal 20*

A csomag részei:
- Ruhaszárítógép
- Kísérő dokumentumok
- Vizeskanna →*Oldal 27*
- Gyapjúkosár betéttel →*Oldal 28*
- Vízelvezető tömlő csatlakozóadapterrel, rögzítőeszközzel és könyökkel →*Oldal 11*

4.3 A felállítási helyre vonatkozó követelmények

Vegye figyelembe a felállítási helyre vonatkozó útmutatásokat.

FIGYELEM
Ha a készüléket 40°-nál nagyobb szögben dönti meg, a benne lévő maradék víz kifolyhat és anyagi kárt okozhat.
- ▸ Óvatosan döntse meg a készüléket.
- ▸ A készüléket állítva szállítsa.

A készülékben lévő maradékvíz megfagyása esetén károsíthatja a készüléket.
- ▸ A készüléket ne állítsa fel és ne üzemeltesse fagyveszélyes helyeken vagy szabadban.

Ha a készüléket közvetlenül szállítás után üzemelteti, a készülékben lévő hűtőfolyadék a készülék károsodását okozhatja.
- ▸ Szállítást követően pihentesse a készüléket 2 órán át, mielőtt beüzemeli.

Padlón
A készüléket tiszta, sima és szilárd felületre helyezze.
Vízszintezze a készüléket.
→*Oldal 13*

Mosó-szárító oszlop részeként
Ezt a készüléket csak a szárító gyártójának eredeti összekötőelemével állítsa fel mosó-szárító oszlop részeként.
- Összekötő készlet →*Oldal 21*
- Összekötő készlet kihúzható munkalappal →*Oldal 21*

A készüléket csak ugyanattól a gyártótól származó mosógépre állítsa. A készülék mélysége és szélessége egyezzen meg a mosógép azonos méreteivel.
A mosó-szárító oszlopot ne állítsa emelvényre.

Falon

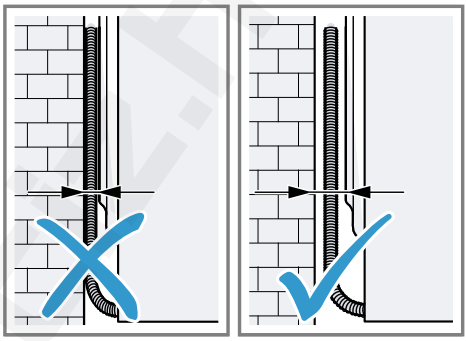

Ügyeljen arra, hogy a tömlők és hálózati csatlakozóvezeték ne szoruljon a fal és a készülék közé.

4.4 Vízelvezető tömlő

Szárítás közben a készülékben kondenzvíz keletkezik, amelyet készüléke gyárilag a kondenzvíztartályban gyűjt. A felesleges vizet a vízelvezető tömlő alkalmazásával vezesse el közvetlenül a lefolyóba.

Megjegyzés: Ezt a készüléket a mellékelt vízelvezető tömlővel használja. →*Oldal 12*
A vízelvezető tömlő csatlakoztatása esetén nem kell rendszeresen kiüríteni a kondenzvíztartályt.
→ *"A kondenzvíztartály kiürítése", Oldal 25*

A vízelvezető tömlő csatlakoztatása

Ha nem szeretné rendszeresen üríteni a kondenzvíztartályt, csatlakoztassa a vízelvezető tömlőt.

FIGYELEM
Amennyiben a készüléket megfelelően csatlakoztatott kondenzvíztömlő vagy vízelvezető tömlő rögzítése nélkül üzemelteti, folyadék léphet ki a toldatból.

- ▸ A készülék üzemeltetése előtt szakszerűen csatlakoztassa a kondenzvíztömlőt vagy a lefolyótömlőt a toldathoz.

Előfeltételek

- A készülék és a tartozékai ki vannak csomagolva. →*Oldal 10*
- A készüléket felállították a felállítási helyen.

1. Húzza ki a kondenzvíztömlőt a toldatból.

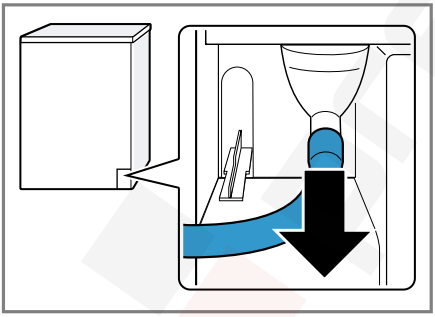

A kondenzvíztömlő gyárilag csatlakoztatva van a toldatra.
Megjegyzés: A kondenzvíztömlő eltávolításakor távozhat egy kevés folyadék a toldatból.

2. A kondenzvíztömlőt tolja be a tartóba.

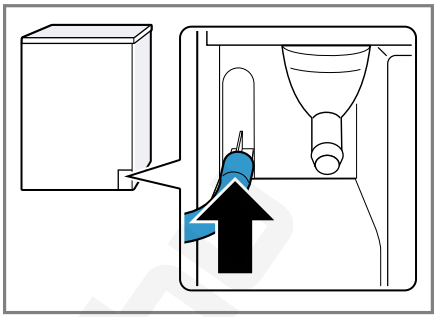

3. A vízelvezető tömlőt ütközésig tolja rá a toldatra.

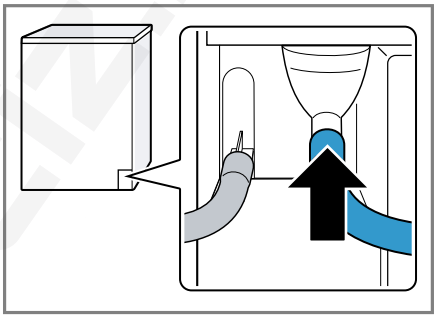

4. Ürítse ki a kondenzvíztartályt. →*Oldal 25*
5. Vegye ki a dugót alul ① és helyezze be a felső részen található mélyedésbe ②.

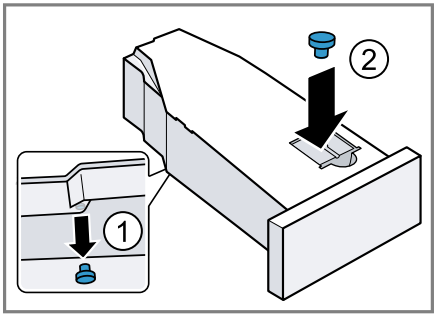

6. Tolja be a kondenzvíztartályt. →*Oldal 26*
7. Csatlakoztassa a készüléket a vízelvezetéshez. →*Oldal 13*

Tipp: Ahhoz, hogy kondenzvizet ismét a kondenzvíztartályban gyűjtse, pl. a készülék felállítási helyének változásakor, hajtsa végre ugyanezeket a lépéseket fordított sorrendben.

A vízelvezetés csatlakoztatási módjai

FIGYELEM
Eldugult vagy zárt lefolyó esetén a felgyülemlő víz visszafolyhat a készülékbe.

- A készülék üzemeltetése előtt bizonyosodjon meg arról, hogy a szennyvíz lefolyik, és szüntesse meg a dugulást.

A mosóvíz szifonba vezetése. 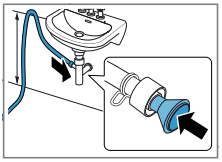	A csatlakozási helyet biztosítsa egy tömlőbilinccsel (12–22 mm). A vízelvezető tömlőt minimum 80 cm-es tömlővezetéssel és maximum 100 cm-es magasságban rögzítse. **Megjegyzés:** Az Y-elosztó →*Oldal 21* segítségével a vízelvezető tömlőt csatlakoztathatja egy másik készülékkel, pl. egy mosógéppel közös lefolyó szifonjába.
A mosóvíz mosdókagylóba vezetése.	A vízelvezető tömlőt teljesen tolja keresztül a könyökidomon, és rögzítse a rögzítőanyagokkal. Rögzítse a könyökidomot max. 100 cm-es magasságban. 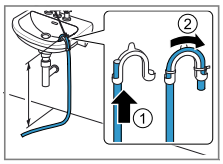
A mosóvíz összefolyóba vezetése. 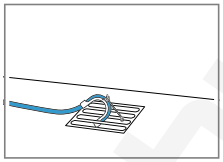	A vízelvezető tömlőt teljesen tolja keresztül a könyökidomon, és rögzítse a rögzítőanyagokkal. Rögzítse a könyökcsövet az összefolyón.

4.5 A készülék beállítása

A zajok és rezgések csökkentése érdekében kapcsolja ki megfelelően a készüléket.

- A készülék beállításához forgassa el a készülék lábait. A készülék helyzetét ellenőrizze vízmértékkel.

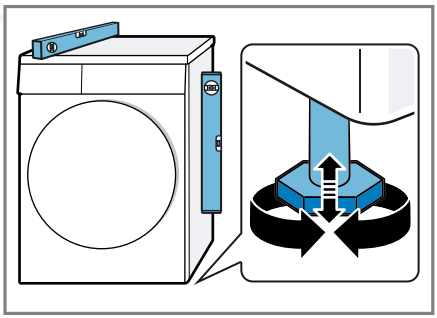

Minden készüléklábnak biztosan kell állnia a padlón.

4.6 A készülék elektromos csatlakoztatása

1. A készülék hálózati csatlakozóvezetékének a dugóját dugja a készülék közelében lévő csatlakozóaljzatba.
   A készülék csatlakoztatási adatait a Műszaki adatok →*Oldal 41* alatt találja.

2. Ellenőrizze, hogy a hálózati csatlakozódugó teljesen be van-e nyomva.

✔ A készülék most üzemkész.

5 Ismerkedés

5.1 A készülék

Itt áttekintést talál készülékének részeiről.

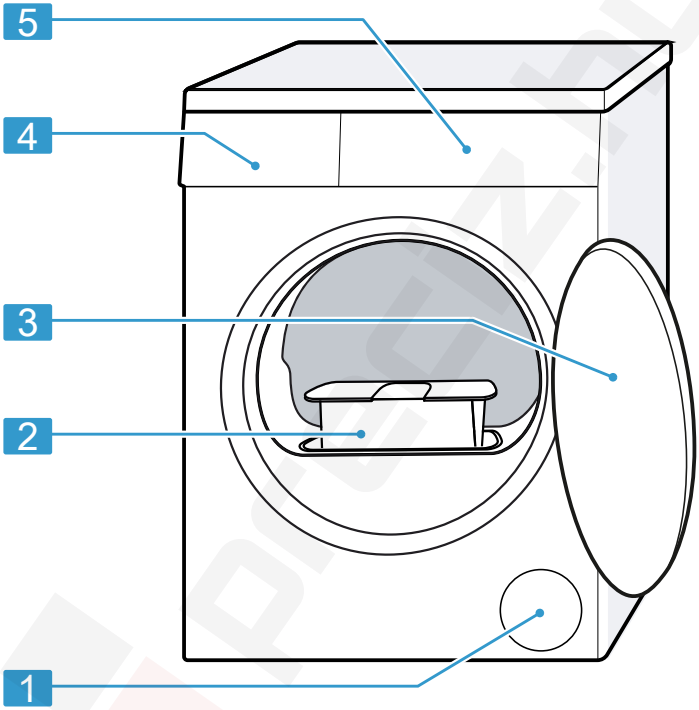

A készüléktípustól függően a kép részletei eltérhetnek, pl. a szín és a forma.

1	Szellőzőnyílás
2	Pihefogó →*Oldal 23*
3	ajtó →*Oldal 22*
4	Kondenzvíztartály →*Oldal 25*
5	Kezelőegység →*Oldal 15*

5.2 Kezelőegység

A kezelőpanelen beállíthatja készülékének összes funkcióját, és információkat kaphat az üzemállapotról.

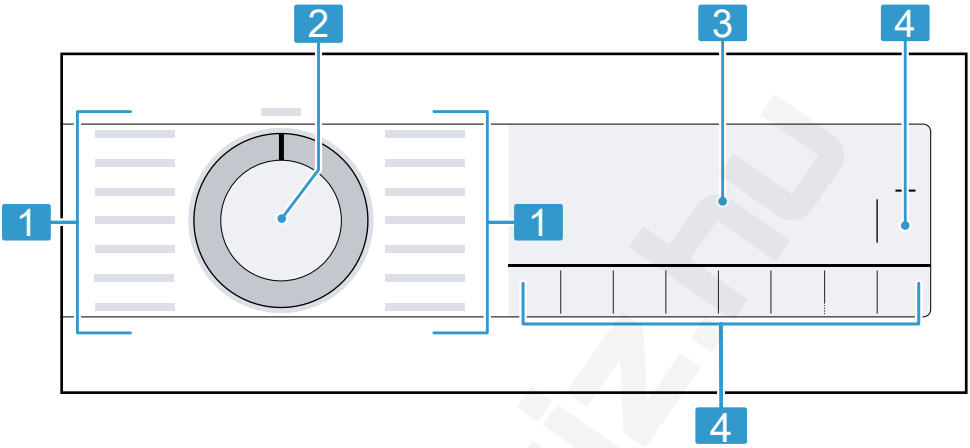

1	Programok →*Oldal 18*	3	Kijelző →*Oldal 15*
2	Programválasztó →*Oldal 22*	4	Gombok →*Oldal 17*

6 Kijelző

A kijelzőn az aktuális beállítások, a választható lehetőségek, illetve információs szövegek láthatók.
A kijelzőn a program állapotától függően néhány útmutatás látható a 8:88 területén, pl. End.

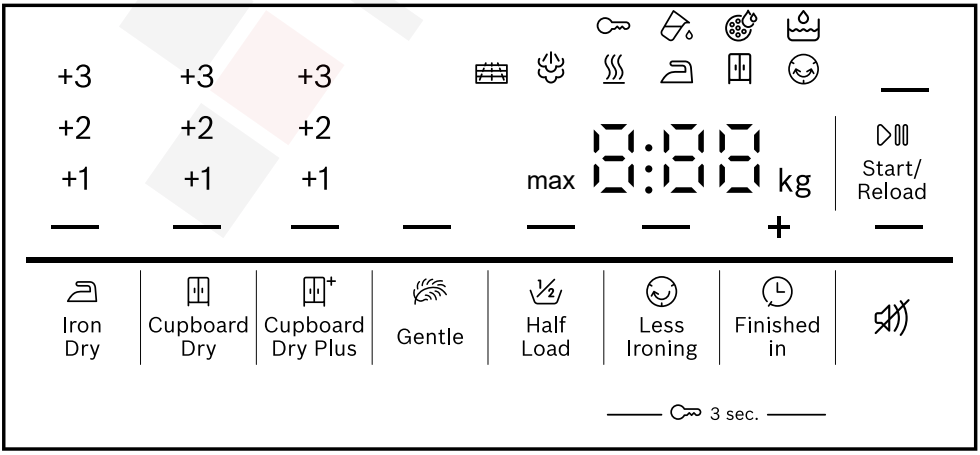

Példa a kijelzőre

Kijelzés	**Leírás**
0:40 [1]	A program várható ideje vagy a programból hátralévő idő órában és percben.
1:25	Az időprogram be van állítva. →*Oldal 20*
9,0 [1]	Javaslat a beállított program maximális betöltési mennyiségére kg-ban.
+ 0:45 [1]	Programbefejezési idő →*Oldal 18*
	▪ világít: A gyerekzár be van kapcsolva. ▪ villog: A gyerekzár be van kapcsolva és a készülék használatban van. →*Oldal 27*
— (Start/Reload)	Indítás, megszakítás vagy szüneteltetés ▪ világít: A futó program megszakítható vagy szüneteltethető. ▪ villog: A program elindítható vagy folytatható.
— (Iron Dry)	A szárítási mód be van kapcsolva. →*Oldal 26*
— (Cupboard Dry)	A szárítási mód be van kapcsolva. →*Oldal 26*
— (Cupboard Dry Plus)	A szárítási mód be van kapcsolva. →*Oldal 26*
+1 +2 +3	A beállított szárítási mód be van kapcsolva. →*Oldal 26*
— (Less Ironing)	A gyűrődéscsökkentés be van kapcsolva. → *"Gombok", Oldal 17*
— (Gentle)	A Kímélő szárítás a kényes textíliákhoz be van kapcsolva. →*Oldal 18*
4.5 kg — (Half Load)	A fél betöltési mennyiség be van kapcsolva. →*Oldal 18*
— ()	A Csendes szárítás hangjelzések nélkül be van kapcsolva. →*Oldal 18*
	Ürítse ki és tolja be a kondenzvíztartályt. →*Oldal 25*
	Tisztítsa meg a pihefogót. →*Oldal 23*
CrE	Hajtsa végre a készülék egyszerű ápolására szolgáló programot. →*Oldal 31*
	Töltse fel a víztartályt a gyűrődésmentesítő funkcióhoz. →*Oldal 27*

[1] Példa

Kijelzés	Leírás
Hot	A mosnivaló károsodásának elkerülésére a hűtési folyamat a program állapotától függően a forgó dobban néhány percig hűti a mosnivalót. A lehűtési folyamat megszakítható az ajtó kinyitásával. **Megjegyzés:** Ne módosítsa a beállított programot.
⌨	Az automatikus öntisztítás öblíti ki a készülék hőcserélőjét. **Megjegyzés:** Ne távolítsa el a kondenzvízgyűjtő-tartályt és ne szakítsa meg a programot.
♨	Programállapot: Szárítás
👔	Program állapota: Szárítás vasaláshoz szárítási mód
🧺	Program állapota: Teljes szárítás szárítási mód
☺	Programállapot: Gyűrődésvédelem
✋	Program állapota: Gyűrődésmentesítő funkció
▬ (▷II Start/Reload)	Programállapot: Szünet
End	Programállapot: Program vége

7 Gombok

Gomb	Leírás
▷II Start/Reload	Program indítása, megszakítása vagy szüneteltetése.
⊶ 3 sec.	Gyerekzár bekapcsolása vagy kikapcsolása. →*Oldal 26*
🧺+ Cupboard Dry Plus	A 🧺+ Cupboard Dry Plus kiválasztásával bekapcsol a szárítási mód. →*Oldal 26* A +1+1 , +2+2 vagy +3+3 kiválasztásával módosítható a szárítási mód. →*Oldal 26*
🧺 Cupboard Dry	A 🧺 Cupboard Dry kiválasztásával bekapcsol a szárítási mód. →*Oldal 26* A +1+1 , +2+2 vagy +3+3 kiválasztásával módosítható a szárítási mód. →*Oldal 26*
👔 Iron Dry	A 👔 Iron Dry kiválasztásával bekapcsol a szárítási mód. →*Oldal 26* A +1+1 , +2+2 vagy +3+3 kiválasztásával módosítható a szárítási mód. →*Oldal 26*
☺ Less Ironing	Gyűrődéscsökkentés bekapcsolása vagy kikapcsolása. A program befejeződése után a készülék 120 percen keresztül rendszeres időközökben megmozgatja a ruhaneműt a dobban a gyűrődések csökkentése érdekében.

Gomb	Leírás
Gentle	Kímélő szárítás bekapcsolása vagy kikapcsolása. A készülék csökkenti a hőmérsékletet a kényes textíliákhoz, mint pl. a poliakril vagy az elasztán. A programidő hosszabb lesz.
Finished in	A programbefejezési idő meghatározása. A program időtartamát már tartalmazza a beállított óraszám. A program indítása után a kijelzőn a program időtartama látható. Időtartam beállítása időprogramokhoz. →*Oldal 20*
	A kezelési és figyelmeztető hangok bekapcsolása vagy kikapcsolása.
Half Load	Egyes ruhadarabok vagy kis betöltési mennyiségek szárítása.

8 Programok

A textíliákat automata programmal vagy időprogrammal száríthatja.

Megjegyzés: A ruhaneműk kezelési címkéi további útmutatást adnak a programválasztáshoz.
→ *"Kezelési jelzések a kezelési címkéken", Oldal 22*

8.1 Automata programok

Az automata programok olyan programok, amelyekben a szárítás során nedvességszenzorok mérik a ruhaneműben maradó nedvességet. A program csak akkor ér véget, ha a beállított szárítási célt elérte.
Minden automata programhoz tartozik szárítási mód →*Oldal 26*. A szárítási mód határozza meg, mennyire nedves vagy száraz legyen a ruhanemű a program vége után.

Tipp: A szárítási módot a textíliának vagy a kívánt szárítási eredménynek megfelelően válassza ki.

Program	Leírás	max. betölthető mennyiség (kg)
Cottons (Pamut)	Strapabíró és kifőzhető pamut- vagy vászontextíliák szárítása.	9,0
Eco	Strapabíró és kifőzhető pamut- vagy vászontextíliák szárítása. Energiatakarékos program.	9,0
Easy-Care (Kímélő)	Műszálas vagy kevertszálas szövet textíliák szárítása.	3,5
Mix	Pamut vagy műszálas textíliák szárítása.	3,0

Program	**Leírás**	**max. betölthető mennyiség (kg)**
Bed Linen (Ágynemü)	Pamut párna- és paplanhuzatok, illetve lepedők szárítása. **Megjegyzés:** A dob mozgása nagyobb mosnivalók szárítására van optimalizálva.	3,5
Hygiene Plus	Strapabíró és kifőzhető pamut- vagy vászontextíliák szárítása. Magasabb higiéniai követelményekhez alkalmas.	4,0
Sportswear (Sport/ Fitness)	Funkcionális, mikroszálas vagy szintetikus anyagból készült, gyorsan száradó sportruházat szárítása.	1,5
Shirts/Blouses (Ingek/Business)	Pamut, vászon, műszálas vagy kevertszálas ingek, blúzok szárítása. **Megjegyzés:** Az optimális szárítási eredmény érdekében maximum 5 inget vagy 5 blúzt szárítson egyszerre. Szárítás után vasalja ki vagy akassza fel a ruhaneműket. A maradék nedvesség ekkor egyenletesen oszlik el.	1,5
Super Quick 40' (Gyors 40')	Műszálas vagy könnyű pamut textíliák szárítása.	2,0
Towels (Törülköző)	Strapabíró és kifőzhető pamut- vagy vászontörölközők és fürdőköpenyek szárítása.	6,0
5 Shirts (5 Ing)	Nem vagy keveset hordott, száraz ingek és blúzok gyűrődéseinek csökkentése és a levegő alapú szagok csökkentése. → *Oldal 27* **Megjegyzések** ▪ A program befejeződése után azonnal vegye ki a textíliákat a gyűrődések elkerülése érdekében. ▪ A rendszer nem tisztítja a textíliákat.	2–5 darab mosnivaló
1 Shirt (1 Ing)	Nem vagy keveset hordott, száraz ingek és blúzok gyűrődéseinek csökkentése és a levegő alapú szagok csökkentése. → *Oldal 27*	egyetlen ruhadarab

Program	Leírás	max. betölthető mennyiség (kg)
	Megjegyzések ▪ A program befejeződése után azonnal vegye ki a textíliákat a gyűrődések elkerülése érdekében. ▪ A rendszer nem tisztítja a textíliákat.	

8.2 Időprogramok

Az időprogramok rögzített vagy beállítható idővel rendelkező programok. A program egy idő elteltével leáll, akkor is, ha a ruhanemű még nem száraz. Az időprogramok alkalmasak egyetlen kimosott ruhadarab vagy vékony textíliák szárításához.

Program	Leírás	max. betölthető mennyiség (kg)
Wool in Basket (Gyapjú szárítás kosárban)	Gyapjú- vagy gyapjút tartalmazó textíliák szárítása. **Megjegyzés:** A textíliákat kizárólag a gyapjúkosár használatával szárítsa. → *Oldal 28*	0,5
Time Program Warm (Időprogram, meleg)	Minden textilfajta szárításához, kivéve gyapjú és selyem. Alkalmas előszárított vagy enyhén nedves ruhaneműhöz vagy többrétegű, vastag ruhanemű utánszárítására. **Megjegyzés:** Ez a program a gyapjúkosárral való szárításhoz alkalmas. → *Oldal 28* A gyapjúkosár használatával gyapjútextíliákat is száríthat ezzel a programmal.	3,0

9 Tartozékok

Eredeti tartozékokat használjon. Azok a készülékhez készültek.

Tipp: Egyes tartozékok további színekben is rendelkezésre állnak. Hívja a vevőszolgálatot. → *Oldal 38*

	Használat	Rendelési szám
Összekötő készlet	A készüléket helytakarékossági okokból ugyanattól a gyártótól származó, azonos szélességű és mélységű mosógépre állítsa.	WTZ27410
Összekötő készlet kihúzható munkalappal	A készüléket helytakarékossági okokból ugyanattól a gyártótól származó, azonos szélességű és mélységű mosógépre állítsa. A kihúzható munkalappal a készülék könnyebben betölthető és kiüríthető.	WTZ27400
Gyapjúkosár	Különálló gyapjútextíliák, sportcipők és plüssállatok szárításához vagy szellőztetéséhez.	WMZ20600
Y-elosztó	A másik készülék vízelvezető tömlőjét a szifon ugyanazon lefolyójába csatlakoztassa.	15000490
Készülék-ápolószer	Pótalkatrész az intenzív készülékápoláshoz.	00312474
Emelvény	A készüléket magasabban helyezheti el, hogy könnyebben betölthető és kiüríthető legyen.	WTZPW20D

10 Ruhanemű

10.1 Ruhanemű előkészítése

FIGYELEM
A ruhaneműben maradó tárgyak kárt tehetnek a ruhaneműkben és a dobban.

- A működtetés megkezdése előtt minden tárgyat vegyen ki ruhanemű zsebeiből.

Megjegyzés
A ruhanemű előkészítésével kíméli a készüléket és a textíliákat.

- kefélje ki a homokot és földet
- válogassa szét a ruhaneműt szín és textília szerint a kezelési útmutató figyelembevételével
- zárja a tépőzárakat, kapcsokat és patentokat
- távolítsa el a függönycsipeszeket és ólomszalagokat
- a ruhaneműket széthajtogatva helyezze a dobba

- Szárítás előtt centrifugálja ki a ruhaneműt
- A gyapjú ruhadarabokat, sportcipőket és plüssállatokat a gyapjúkosárban szárítsa Gyapjúkosár → *"Gyapjúkosár", Oldal 28*

10.2 Kezelési jelzések a kezelési címkéken

Ápolási címke – szárítás

Szimbólum	Textíliák
⊡	strapabíró, pamut vagy len textíliák, pl. törölközők, ágyneműk, fehérneműk
⊡	kényes, műszálból vagy kevertszálas szövetből készült textíliák, pl. funkciós ruházat, ingek
⊠	Selyem, nejlon, nem légáteresztő és gumírozott textíliákat, szintetikus függönyöket ne szárítson szárítógépben

11 A kezelés alapjai

11.1 A gép bekapcsolása

Előfeltétel: A készülék szakszerűen van felállítva és csatlakoztatva. →*Oldal 10*

- ▸ Állítsa a programválasztót egy programra.

Megjegyzés: A dobvilágítás automatikusan kikapcsol.

11.2 Program beállítása

1. Állítsa be a kívánt programot a programválasztó elforgatásával. →*Oldal 18*
2. Ha szükséges, módosítsa a programbeállításokat. →*Oldal 17*
   A rendszer nem menti tartósan a programnál a programbeállításokat.

11.3 Az ajtó kinyitása

1. Nyúljon az ajtófogantyú alá és húzza meg az ajtót.

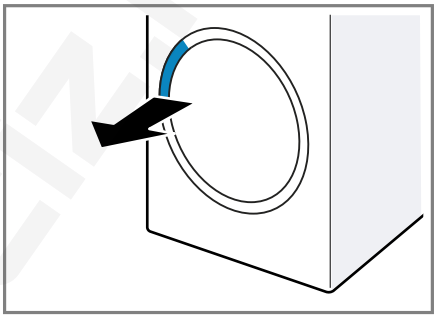

2. Nyissa ki az ajtót.

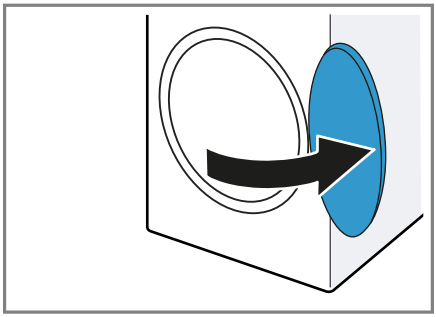

11.4 Ruhanemű behelyezése

Megjegyzés: A gyűrődések csökkentéséhez vegye figyelembe a programhoz tartozó maximális betöltési mennyiséget. →*Oldal 18*

Előfeltételek

- Az ruhanemű elő van készítve és szét van válogatva. →*Oldal 21*
- A dob üres.

1. Nyissa ki az ajtót. →*Oldal 22*
2. Tegye a ruhaneműt a dobba.
3. Csukja be az ajtót.
   Mindig ellenőrizze, hogy nem akadt-e be ruhanemű az ajtóba.

11.5 Program indítása

Előfeltételek

- Beállított egy programot. →*Oldal 22*
- Az ajtó be van csukva.

▸ Nyomja meg a(z) ▷II **Start/Reload** elemet.

✔ A kijelző a program időtartamát vagy a programbefejezési időt mutatja.

✔ A program befejezése után a kijelzőn megjelenik a következő: "End" .

Megjegyzés: Ha a kijelzőn megjelenik a "Hot" szimbólum, a készülék lehűti a ruhaneműt.
Ha kialszik a "Hot" szimbólum, a ruhanemű lehűlt.

11.6 Ruhanemű hozzáadása

A program elindítása után bármikor hozzáadhatja vagy kiveheti a ruhaneműt.

1. Nyomja meg a(z) ▷II **Start/Reload** elemet.
   A lehűtési folyamat kb. 30 másodperc elteltével automatikusan elindul, és a forgó dobban lehűti a ruhaneműt. Ha a lehűtési folyamatot ki akarja hagyni vagy meg kívánja szakítani, nyissa ki az ajtót. →*Oldal 17*
2. Nyissa ki az ajtót. →*Oldal 22*
3. Adja hozzá vagy vegye ki a ruhaneműt.
4. Csukja be az ajtót.
5. Indítsa el a programot. →*Oldal 23*

11.7 Program megszakítása

1. Nyomja meg a(z) ▷II **Start/Reload** elemet.
2. Nyissa ki az ajtót. →*Oldal 22*
3. Vegye ki a ruhaneműt. →*Oldal 23*

11.8 Ruhanemű kivétele

1. Nyissa ki az ajtót. →*Oldal 22*
2. Vegye ki a dobból a ruhaneműt.

11.9 A készülék kikapcsolása

▸ A programválasztót állítsa a **Off** elemre.

11.10 Pihefogó

Szárítás közben a ruhaneműből származó pihék az alsó egység szűrőrendszerében gyűlnek össze. A pihefogó védi a készüléket a pihéktől.

Pihefogó megtisztítása

Ha a szárítási program befejeződött vagy a kijelző üzem közben figyelmeztetést jelenít meg, tisztítsa meg a pihefogót a program befejezése után.

Megjegyzés: Ha nem a leírt módon tisztítja a készüléket, az károsíthatja a készülék funkcióit.

Előfeltételek

- A kijelző a következőt mutatja szárítás után: "End"
- vagy a kijelzőn az aktuális üzem közben megjelenik a következő: .

1. Nyissa ki az ajtót. →*Oldal 22*
2. Távolítsa el a pihéket az ajtó belső oldaláról.

3. Távolítsa el egymás után a kétrészes piheszűrőt.

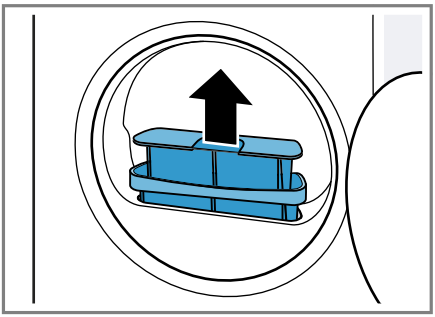

4. Távolítsa el a pihéket a teknőből.

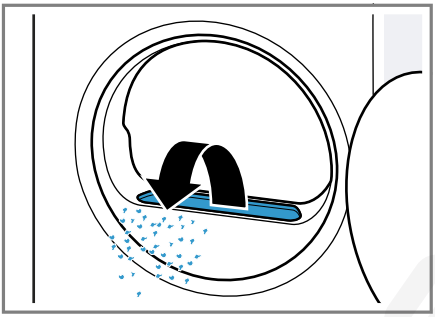

Ügyeljen rá, hogy ne kerüljenek pihék a szellőzőbe.

5. Nyissa ki mindkét pihefogót ① és távolítsa el a pihéket ②.

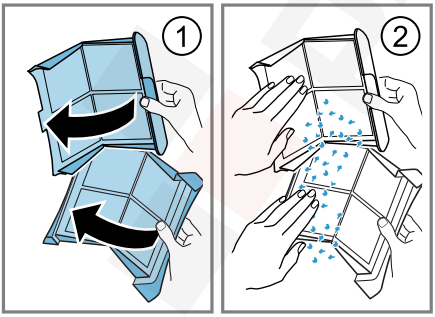

A pihéket csak a háztartási hulladékkal együtt dobja ki, így elkerülve a szennyvíz mikroműanyagokkal történő szennyeződését.

6. Mindkét pihefogót meleg folyó vízben alaposan öblítse le, majd szárítsa meg.

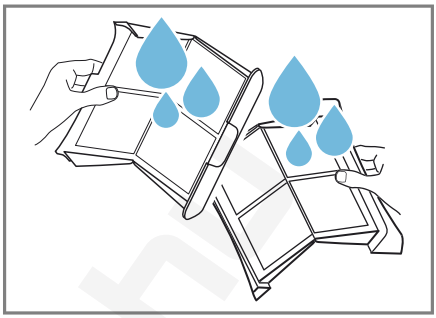

Megjegyzés: Gyűjtse össze a tisztítóvizet egy edényben, pl. egy vödörben. A tisztítás után öntse át az edény tartalmát egy szűrőn, pl. egy kávészűrőn.
A kávészűrőt a háztartási hulladékkal együtt dobja ki, így elkerülve a szennyvíz mikroműanyagokkal történő szennyeződését.

7. Csukja be mindkét pihefogót, és állítsa össze őket.

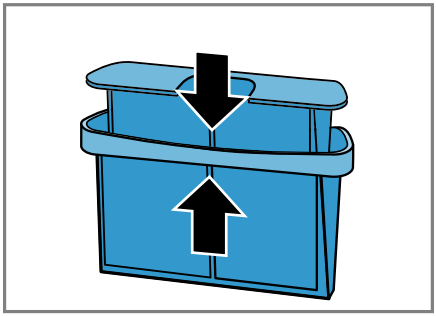

8. Helyezze be a kétrészes pihefogót.

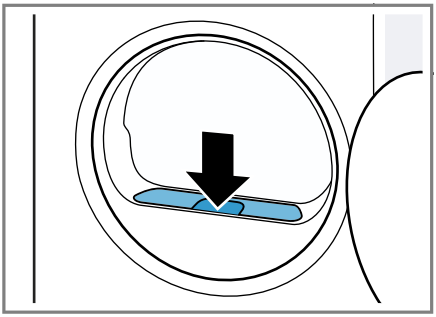

9. Csukja be az ajtót.

11.11 Kondenzvíztartály

Szárítás közben a készülékben kondenzvíz keletkezik, amelyet készüléke gyárilag a kondenzvíztartályban gyűjt.

Megjegyzés: Ezt a készüléket a mellékelt vízelvezető tömlővel használja. →*Oldal 12*
A vízelvezető tömlő csatlakoztatása esetén nem kell rendszeresen kiüríteni a kondenzvíztartályt.
→ *"A kondenzvíztartály kiürítése", Oldal 25*

A kondenzvíztartály kiürítése

Ha a szárítási program befejeződött vagy a szárítási program a kijelzőn megjelenő figyelmeztetéssel szünetel, ürítse ki a kondenzvíztartályt.

Előfeltételek

- A kijelző a következőt mutatja szárítás után: "End"
- vagy a kijelzőn a szüneteltetett üzem közben megjelenik a következő: .

1. Húzza ki a kondenzvíztartályt vízszintes helyzetben.

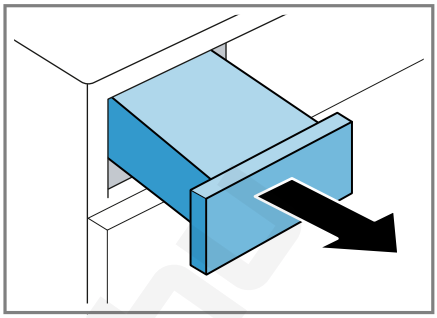

2. Ürítse ki a kondenzvíztartályt.

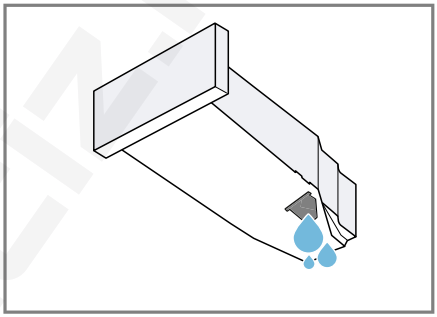

Rendszeresen ellenőrizze a kondenzvíztartály szűrőjét, és tisztítsa meg a szennyeződésektől.
→*Oldal 33*
Ügyeljen arra, hogy üzem előtt betolja a kondenzvíztartályt a készülékbe. →*Oldal 26*

3. Ha a szárítási program szünetel, indítsa el a programot. →*Oldal 23*

A kondenzvíztartály betolása

- Tolja be ütközésig a kondenzvíztartályt.

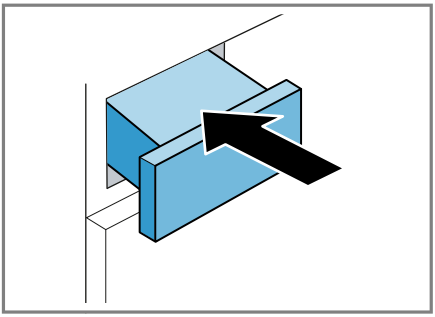

12 Szárítási mód

Minden automata programhoz meg van adva egy szárítási mód. A szárítási mód határozza meg, mennyire nedves vagy száraz legyen a ruhaneműd a program vége után.

Szárítási mód	Leírás
Cupboard Dry Plus	Többrétegű, vastag, nehezen száradó ruhaneműhöz.
Cupboard Dry	Normál, egyrétegű ruhaneműhöz.
Iron Dry	Normál, egyrétegű ruhaneműhöz. A ruhaneműd még enyhén nedves a program vége után. A gyűrődések megakadályozása érdekében vasalja ki vagy teregesse ki a ruhaneműt.

12.1 Szárítási mód megváltoztatása

Néhány automata programnál megváltoztathatja a szárítási módot, ha még szárazabb vagy nedvesebb ruhaneműre van szüksége.

1. Állítson be egy automata programot. →*Oldal 18*
✔ A kijelzőn a megadott szárítási mód látható.
2. Nyomja meg a **Cupboard Dry** , **Cupboard Dry Plus** vagy **Iron Dry** gombot.
✔ A kijelzőn a következő látható: — (Cupboard Dry), — (Cupboard Dry Plus) vagy — (Iron Dry).

12.2 Szárítási mód kiválasztása

Ha egy bizonyos szárítási móddal való szárítás után a ruhaneműt túl nedvesnek találja, akkor módosíthatja a szárítási módot.

1. Állítson be egy automata programot. →*Oldal 18*
✔ A kijelzőn a megadott szárítási mód látható.
2. Nyomja meg ismét a **Cupboard Dry** , **Cupboard Dry Plus** vagy **Iron Dry** gombot a szárítási mód "+1" (száraz) és "+3" (a legszárazabb) közötti beállításához.

13 Gyerekzár

Biztosítsa a kezelőfelületet a kezelőelemek véletlen működtetése ellen.

13.1 A gyermekzár aktiválása

- Tartsa nyomva kb. 3 másodpercig mindkét **3 sec.** gombot.
✔ A kijelző ezt mutatja: .
✔ A kezelőelemek zárolva vannak.
✔ A gyerekzár a készülék kikapcsolása után és áramszünet esetén is aktív marad.

13.2 Gyerekzár kikapcsolása

Előfeltétel: A gyerekzár kikapcsolásához a készülék legyen bekapcsolva.

- ▸ Tartsa nyomva kb. 3 másodpercig mindkét **3 sec.** gombot.
  Ha nem akarja a futó programot megszakítani, a programválasztónak a kimeneti programon kell állnia.
- ✔ A kijelzőn kialszik a szimbólum.

14 Gyűrődésmentesítő funkció

Nem vagy keveset hordott, száraz ruhaneműknél elindíthat egy gyűrődésmentesítő funkcióval rendelkező programot a gyűrődések és a levegőben terjedő szagok, például a dohányfüst szagának csökkentésére.

14.1 Gyűrődésmentesítő funkció indítása

Megjegyzés: Ismételt hordás előtt mossa ki az átizzadt vagy illatszerrel bepermetezett ruhaneműket.
Ne használjon szárítótisztító készletet.
Ne használjon gyűrődésmentesítő funkcióval rendelkező programot a következő textíliákhoz:

- gyapjú, bőr és viszkóz
- fém-, fa- vagy műanyagrészekkel rendelkező textíliák
- viaszolt kabátok és esőkabátok

Előfeltétel: A ruhanemű be van helyezve. →*Oldal 22*

1. Állítson be egy gyűrődésmentesítő funkcióval rendelkező programot. →*Oldal 18*
2. Indítsa el a programot. →*Oldal 23*
   Ha a víztartály üres, a kijelzőn megjelenik a következő: .
   → *"Víztartályt megtölteni", Oldal 27*
   A gyűrődésmentesítő funkció átlagos programideje kb. 45 perc, ami a környezeti hőmérséklettől függően lehet hosszabb vagy rövidebb.
   ✔ A program befejezése után a kijelzőn megjelenik a következő: "End" .
3. Vegye ki a ruhaneműt. →*Oldal 23*
   A gyűrődésmentesítő funkció eredménye a textilfajtától, a betöltési mennyiségtől és a beállított programtól függően változhat.
   A program befejeződése után azonnal vegye ki a textíliákat a gyűrődések elkerülése érdekében.
4. Teregesse ki és húzogassa formára a ruhaneműket.

14.2 Víztartályt megtölteni

A készülék hideg csapvízzel gyűrődésmentesíti a száraz, keveset viselt ruhaneműket. Ha a kijelző üzem közben figyelmeztetést jelenít meg, töltse fel a víztartályt.

FIGYELEM
Amennyiben a készüléket szennyezett vagy túl forró vízzel üzemelteti, az a készülék károsodását okozhatja.

- ▸ Kizárólag hideg ivóvizet töltsön a víztartályba.
- ▸ Soha ne használjon kondenzvizet, desztillált vizet, adalékanyagokat vagy vízkőmentesítőt a gyűrődésmentesítő funkcióhoz.

Előfeltételek

- Elindított egy gyűrődésmentesítő funkcióval rendelkező programot. →*Oldal 27*
- A kijelzőn a következő látható: .

- A készülékbe nincs behelyezve a kondenzvíztartály →*Oldal 25*.

1. Töltsön kb. 180 ml hideg csapvizet az első nyílásba a mellékelt kancsó segítségével.

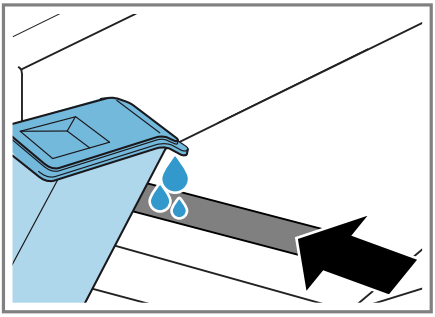

A víztartály feltöltésekor vegye figyelembe a jelölést az elülső nyílás mellett.
Ha a kijelzőn nem alszik ki a következő: , vízszintezze a készüléket. → *"A készülék beállítása", Oldal 13*

✔ A kijelzőn kialszik a szimbólum.

2. Tolja be a kondenzvíztartályt. →*Oldal 26*
3. Indítsa el a programot. →*Oldal 23*

15 Gyapjúkosár

Használja a gyapjúkosarat a kényes textíliák, plüssállatok vagy edzőcipők mozdulatlan és kíméletes szárításához.

15.1 Gyapjúkosár behelyezése

1. Nyissa ki az ajtót. →*Oldal 22*
Bizonyosodjon meg arról, hogy a dob üres.
2. A gyapjúkosár lábait helyezze be az ajtónyílás felőli lyukakba.

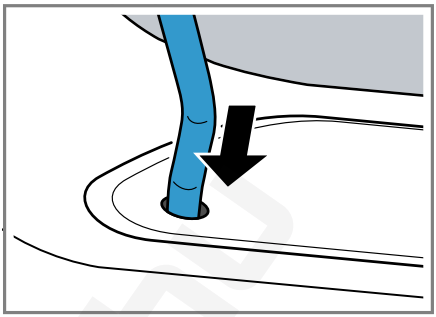

3. A gyapjúkosár fülét helyezze be elölről a felső kampóba.

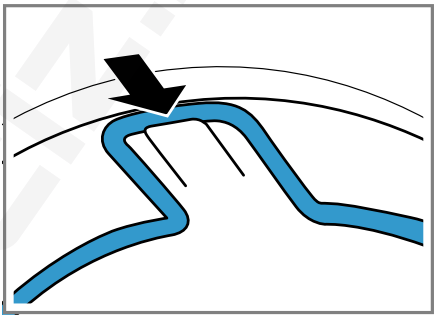

15.2 Program indítása gyapjúkosárral

FIGYELEM
Ha a gyapjúkosárban lévő ruhaneműk hozzáérnek a forgó dobhoz vagy a dob bordázatához, akkor ez anyagi vagy készülékkárokhoz vezethet.

- A ruhaneműket úgy helyezze be a betétbe vagy a gyapjúkosárba, hogy azok ne érjenek hozzá a forgó dobhoz vagy a dob bordázatához.

Előfeltétel: A gyapjúkosár be van helyezve a készülékbe. →*Oldal 28*

1. A ruhaneműket helyezze be közvetlenül vagy a betéttel együtt a gyapjúkosárba. →*Oldal 29*

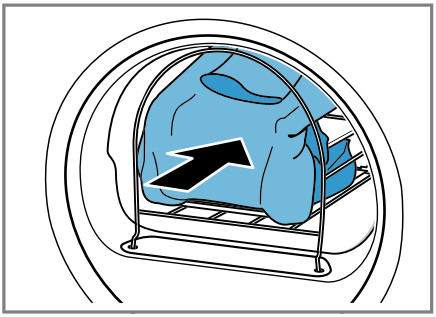

2. Csukja be az ajtót.
3. Állítson be egy programot, amely a gyapjúkosárral való szárításhoz alkalmas.
   Vegye figyelembe a program leírását. →*Oldal 20*
4. Szükség esetén módosítsa a program időtartamát.
   → *"Gombok", Oldal 18*
   Vegye figyelembe a gyapjúkosárban lévő ruhaneműkhöz javasolt programidőt:

Ruhadarab	**A program várható időtartama órában:percben**
Vékony gyapjúpulóver	kb. 1:20
Vastag gyapjúpulóver	kb. 1:30–3:00
Szoknya	kb. 1:00–1:30
Nadrág	kb. 1:00–1:30
Kesztyű	kb. 0:30
Sportcipő	kb. 1:30 / szellőztetéssel max. 2:00

Tipp: Vastag vagy többrétegű ruhaneműk esetén adjon meg hosszabb programidőt.

5. Indítsa el a programot. →*Oldal 23*
6. A program vége után távolítsa el a gyapjúkosarat.

15.3 Gyapjúkosár alkalmazási példái

Mosnivaló szárítása

Megjegyzés: Szárítás előtt centrifugálja ki a ruhaneműt.

1. A ruhaneműt lazán helyezze be a betétbe.
2. A nagyobb ruhaneműket hajtogassa be a betétbe vagy a betétre.

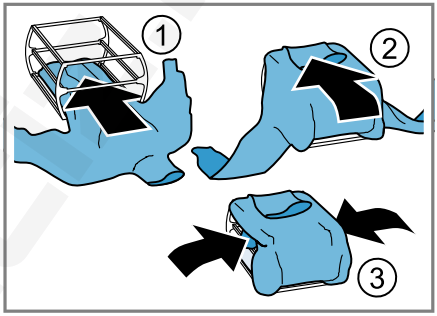

3. A ruhaneműket helyezze be a betéttel együtt a gyapjúkosárba.

Sportcipő szárítása

Megjegyzések

- Ne használja a gyapjúkosár betétjét.
- Ne szárítson bőrből vagy bőr részekkel készült cipőket.

1. Emelje meg a cipő nyelvét.
2. Távolítsa el a talpbetétet vagy a párnázást.

3. Tegyen egy feltekert törülközőt a gyapjúkosárba, hogy ferde felületet kapjon.
4. A cipőt talpával lefelé helyezze a törölközőre.

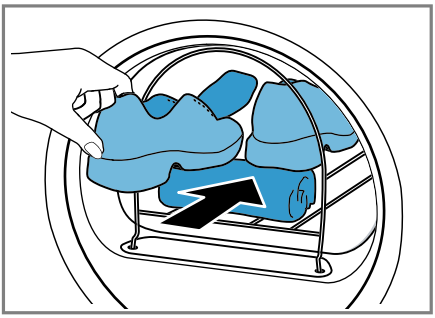

Plüssállatok szárítása

Megjegyzés: Ne használja a gyapjúkosár betétjét.

▸ Helyezze a plüssállatot a gyapjúkosárba.

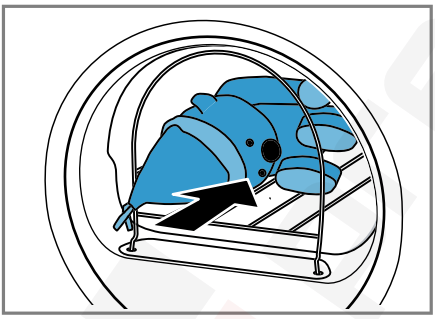

Ellenőrizze, hogy több vagy kis plüssállatok esetén azok nem esnek ki a gyapjúkosárból.

16 Alapbeállítások

Készülékének alapbeállításait a saját igényei szerint adhatja meg.

16.1 Az alapbeállítások áttekintése

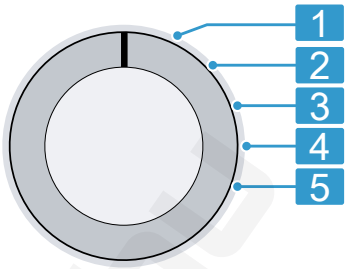

Programválasztó programpozíciókkal

1	Nem alapbeállítás.
2	A program végét jelző hangjelzés hangerejének beállítása: 0 (ki) – 4 (nagyon hangos)
3	A gombok működtetésekor hallható hangjelzés hangerejének beállítása: 0 (ki) – 4 (nagyon hangos)
5	Az indított programok számának kijelzése.

16.2 Alapbeállítások módosítása

1. A programválasztót állítsa az 1. pozícióra. →*Oldal 30*
2. Nyomja meg a **Iron Dry** gombot, és egyidejűleg állítsa a programválasztót a 2. pozícióba.
✔ A kijelző az aktuális értéket mutatja.
3. Válassza ki a kívánt alapbeállítást a programválasztóval. →*Oldal 30*
4. Az érték módosításához nyomja meg az **Finished in** elemet.
5. A módosítás mentéséhez kapcsolja ki a készüléket.

17 A készülék ápolása

A készülék tisztítási programokat kínál a készülék egyszerű és intenzív tisztításához.
Hajtsa végre a készülék egyszerű ápolását a készülékben esetlegesen lerakódott kisebb szennyeződések eltávolítására, ha hosszabb használati időt követően a kijelzőn "CrE" jelenik meg.

Megjegyzés: A készülék egyszerű ápolása kb. 1 órát vesz igénybe.

Hajtsa végre a készülék intenzív ápolását a készülékben lerakódott makacs szennyeződések, illetve az egy hónapnál hosszabb állásidő után képződött szagok eltávolításához.

Megjegyzések

- A készülék intenzív ápolása kb. 4 órát vesz igénybe és nem szabad megszakítani.
- A készülék intenzív ápolásához eredeti készülékápoló szer →*Oldal 21* szükséges.

17.1 A készülék ápolásának előkészítése

A készülék előkészítése

Előfeltétel: A dob üres.

1. Kapcsolja ki a készüléket. →*Oldal 23*
2. Tisztítsa meg a pihefogót. →*Oldal 23*
3. Ürítse ki a kondenzvíztartályt. →*Oldal 25*

A kondenzvíztartály előkészítése

Ha a készülék kondenzvizét vízelvezető tömlőn keresztül vezeti el, a készülék ápolása előtt készítse elő a kondenzvíztartályt.

1. A dugót húzza ki a felső részen lévő mélyedésből ① és helyezze be alul ②.

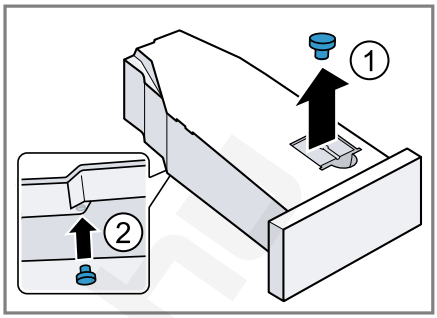

2. Tisztítsa meg a kondenzvíztartály szűrőjét.

17.2 A készülék egyszerű ápolásának végrehajtása

Előfeltétel: A készülék ápolása elő van készítve. →*Oldal 31*

1. Töltsön a kondenzvíztartályba kb. 1,5 liter meleg csapvizet.
   A megtöltött kondenzvíztartályt tartsa vízszintesen, hogy a folyadék ne folyjon ki.
2. Tolja be a kondenzvíztartályt kattanásig.
3. A programválasztót állítsa az 1. pozícióra. →*Oldal 30*
4. Tartsa nyomva a **Iron Dry** gombot, és állítsa a programválasztót a 4. pozícióra →*Oldal 30*.
5. Engedje el a(z) **Iron Dry** elemet.

✔ A kijelző váltakozva mutatja a következőket: "CP1" és a program időtartama.

6. Nyomja meg a(z) **Start/Reload** elemet.

✔ A készülék ápolása megkezdődik, és egy hangjelzés hallatszik.

✔ A készülék ápolásának befejeztével megjelenik a kijelzőn a "End" szimbólum, és egy hangjelzés hallatszik.

7. Ürítse ki a kondenzvíztartályt. →*Oldal 25*
8. Ha a kondenzvizet vízelvezető tömlővel vezeti el, távolítsa el a dugót a kondenzvíztartály aljáról és helyezze a kondenzvíztartály felső részén lévő mélyedésbe. →*Oldal 31*
9. Tolja be a kondenzvíztartályt kattanásig.
10. Kapcsolja ki a készüléket. →*Oldal 23*

17.3 A készülék intenzív ápolásának végrehajtása

A készülék intenzív ápolásának elindítása

Előfeltétel: A készülék ápolása elő van készítve. →*Oldal 31*

1. Töltsön a kondenzvíztartályba készülékápoló szert és kb. 1,5 liter meleg csapvizet.
   A megtöltött kondenzvíztartályt tartsa vízszintesen, hogy a folyadék ne folyjon ki.
2. Tolja be a kondenzvíztartályt kattanásig.
3. A programválasztót állítsa az 1. pozícióra. →*Oldal 30*
4. Tartsa nyomva a **Iron Dry** gombot, és állítsa a programválasztót a 4. pozícióra →*Oldal 30*.
5. Engedje el a(z) **Iron Dry** elemet.
- ✔ A kijelző váltakozva mutatja a következőket: "CP1" és a program időtartama.
6. Nyomja meg a + gombot.
- ✔ A kijelző váltakozva mutatja a következőket: "CP2" és a program időtartama.
7. Nyomja meg a(z) ▷II **Start/Reload** elemet.
- ✔ A készülék ápolása megkezdődik, és egy hangjelzés hallatszik.
- ✔ Körülbelül három óra elteltével a készülék szünetelteti az ápolást, és a kijelzőn megjelenik a programból fennmaradó időtartam.
8. Ürítse ki a kondenzvíztartályt. →*Oldal 25*
9. Töltsön a kondenzvíztartályba kb. 1,5 liter meleg csapvizet.
10. Óvatosan mozgassa a kondenzvíztartályt vízszintes helyzetben és ürítse ki a készülékápoló szer maradványainak kiöblítéséhez.

A készülék intenzív ápolásának folytatása

1. Töltsön a kondenzvíztartályba kb. 1,5 liter meleg csapvizet.
   A megtöltött kondenzvíztartályt tartsa vízszintesen, hogy a folyadék ne folyjon ki.
2. Tolja be a kondenzvíztartályt kattanásig.
3. Nyomja meg a(z) ▷II **Start/Reload** elemet.
- ✔ A készülék ápolása folytatódik.
- ✔ A készülék ápolásának befejeztével megjelenik a kijelzőn a "End" szimbólum, és egy hangjelzés hallatszik.
4. Ürítse ki a kondenzvíztartályt. →*Oldal 25*
5. Ha a kondenzvizet vízelvezető tömlővel vezeti el, távolítsa el a dugót a kondenzvíztartály aljáról és helyezze a kondenzvíztartály felső részén lévő mélyedésbe. →*Oldal 31*
6. Kapcsolja ki a készüléket. →*Oldal 23*

18 Tisztítás és ápolás

18.1 Nedvességszenzor

A készülék nedvességszenzora megmutatja, mennyire nedves a ruhanemű szárítás közben. A készülék a ruhaneműben maradó nedvességnek megfelelően módosítja az automata program időtartamát.

A nedvességszenzor megtisztítása

A nedvességszenzoron egy idő elteltével vízkő-, mosószer- és öblítőmaradványok rakódhatnak le. Rendszeresen tisztítsa meg a nedvességszenzort.

FIGYELEM
A kemény vagy érdes tárgyak károsíthatják a nedvességszenzort.

- Ne használjon kemény vagy érdes tárgyakat, súrolószert vagy acél dörzsszivacsot a tisztításhoz.

Megjegyzés: Ha nem a leírt módon tisztítja a készüléket, az károsíthatja a készülék funkcióit.

1. Nyissa ki az ajtót.
2. A nedvességszenzort tisztítsa meg egy szivaccsal.

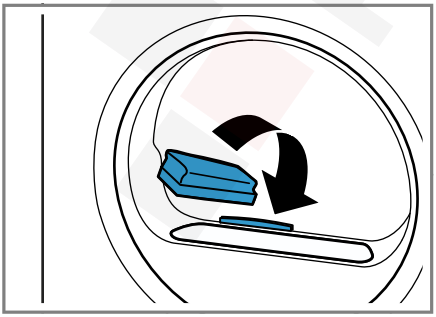

18.2 A kondenzvíztartály szűrője

Szárítás közben pihék kerülnek a ruhaneműből a kondenzvízbe. A kondenzvíztartály szűrője védi a készüléket a pihéktől.

Tisztítsa meg a kondenzvíztartály szűrőjét.

A kondenzvíztartály kiürítésekor a szűrő automatikusan tisztul. Rendszeresen ellenőrizze a szűrőt, és tisztítsa meg a szennyeződésektől.

1. Ürítse ki a kondenzvíztartályt. → *Oldal 25*
2. Távolítsa el a szűrőt.

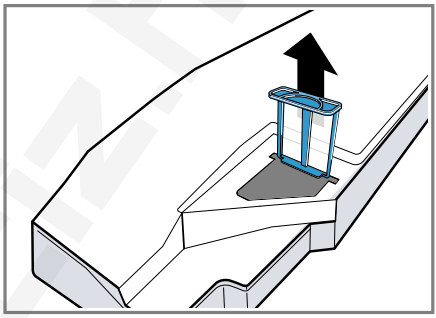

3. Folyó meleg víz alatt tisztítsa meg a szűrőt.
   Megjegyzés: Gyűjtse össze a tisztítóvizet egy edényben, pl. egy vödörben. A tisztítás után öntse át az edény tartalmát egy szűrőn, pl. egy kávészűrőn.
   A kávészűrőt a háztartási hulladékkal együtt dobja ki, így elkerülve a szennyvíz mikroműanyagokkal történő szennyeződését.
   A szűrő mosogatógépben is tisztítható.

4. Tolja be ütközésig a szűrőt.

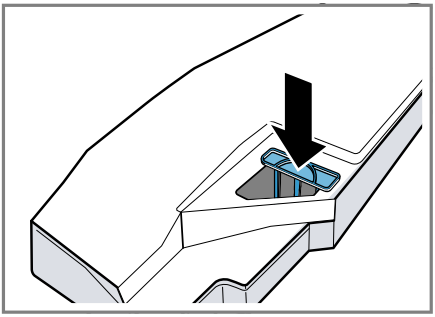

5. Tolja be a kondenzvíztartályt. → *Oldal 26*

19 Zavarok elhárítása

A készüléken fellépő kisebb zavarokat saját maga is elháríthatja. Tanulmányozza a zavarelhárításról szóló információkat, mielőtt a vevőszolgálathoz fordulna. Ily módon elkerüli a felesleges költségeket.

⚠ FIGYELMEZTETÉS
Áramütés veszélye!
A szakszerűtlen javítás veszélyes.
- ▸ Soha ne végezzen műszaki változtatásokat a készüléken vagy annak funkcióin.
- ▸ A készüléket csak szakképzett személyek javíthatják.
- ▸ A készülék javításához csak eredeti pótalkatrészeket szabad használni.
- ▸ Ha a készülék hálózati csatlakozóvezetéke megsérül, akkor azt a veszélyek elkerülése érdekében csak a gyártó, a gyártó vevőszolgálata vagy egy hasonlóan képzett személy cserélheti ki.

Hiba	Ok és hibaelhárítás
A kijelző elsötétül és a(z) ▷II **Start/Reload** villog.	Az Energiatakarékos üzemmód aktív. ▸ Nyomja meg a ▷II **Start/Reload** gombot.
Minden más hibakód.	Működési zavar **1.** Indítsa újra a készüléket. **2.** Ha a hiba ismételten fellép, válassza le a készüléket legalább 30 másodpercre az elektromos hálózatról. Húzza ki a hálózati csatlakozót vagy kapcsolja ki a biztosítékot a biztosítékszekrényben. **3.** Ha a hiba továbbra is fennáll, hívja a vevőszolgálatot. → *Oldal 38* A telefonhívás során adja meg a pontos hibaüzenetet. Ha lehetséges, dokumentálja a hibát fotókkal és videókkal.

Hiba	Ok és hibaelhárítás
"Hot" és a dob forog.	Nem hiba. Hűtési folyamat aktív. Nincs tennivaló. **Megjegyzés:** A hűtési folyamat közben ne módosítsa a programot. A hűtési folyamat legfeljebb 10 percig tart.
és a program megszakadt.	A kondenzvíztartály megtelt. ▸ Ürítse ki a kondenzvíztartályt. →*Oldal 25*
	A vízelvezető tömlő nincs megfelelően csatlakoztatva, meg van törve vagy becsípődött. ▸ Ellenőrizze a vízelvezető tömlő beszerelését. →*Oldal 11*
	A vízelvezető tömlő eldugult. ▸ Öblítse át a vízelvezető tömlőt csapvízzel.
	A kondenzvíztartály szűrője elszennyeződött. ▸ Tisztítsa meg a kondenzvíztartály szűrőjét. →*Oldal 33*
"CrE"	Készülék egyszerű ápolásának végrehajtása. ▸ Hajtsa végre a készülék egyszerű ápolását. →*Oldal 31*
	A pihefogó elszennyeződött. ▸ Tisztítsa meg a pihefogót. →*Oldal 23*
	Nem hiba. Az automatikus öntisztítás öblíti ki a készülék hőcserélőjét. Nincs tennivaló. **Megjegyzés:** Ne húzza ki a kondenzvíztartályt és ne szakítsa meg a programot.
	A gyűrődésmentesítő funkció víztartálya üres. ▸ Töltse fel a víztartályt. →*Oldal 27*
A víztartály feltöltésekor túlcsordul a víz.	A víztartály tele van. Nincs tennivaló. **Megjegyzés:** A túlcsordult víz nem jelent problémát. Ne töltsön több vizet a víztartályba.
	A víztartály szűrője elszennyeződött. ▸ Tisztítsa meg a víztartály szűrőjét.
A program nem indul el.	A gyerekzár be van kapcsolva. ▸ Kapcsolja ki a gyerekzárat. →*Oldal 27*
	Finished in be van kapcsolva. ▸ Ellenőrizze, hogy a **Finished in** be van-e kapcsolva. →*Oldal 18*

Hiba	Ok és hibaelhárítás
A programidő megváltozik a szárítás alatt.	Nem hiba. A program lefolyását elektronikusan optimalizálja a készülék. Nincs tennivaló.
A szárítási idő túl hosszú.	A pihefogó elszennyeződött. ▸ Tisztítsa meg a pihefogót. →*Oldal 23*
	A környezeti hőmérséklet 15 °C-nál alacsonyabb vagy 30 °C-nál magasabb. ▸ Ellenőrizze, hogy a környezeti hőmérséklet 15 °C és 30 °C között van-e.
	Nem megfelelő szellőzés a készülék felállítási helyén. ▸ Gondoskodjon a felállítási hely szellőzéséről.
	Túl kevés kondenzvíz az automatikus öntisztításhoz kis töltetek folyamatos szárításakor vagy a gyűrődésmentesítő funkció folyamatos használatakor. ▸ Szárítson rendszeresen 3 kg-nál nagyobb súlyú tölteteket a program végéig.
	A készülék szellőzőnyílása blokkolva van. ▸ Biztosítsa, hogy a készülék szellőzőnyílása szabadon legyen.
	A hőcserélő elszennyeződött. ▸ Hajtsa végre a készülék egyszerű ápolását. →*Oldal 31*
A gyűrődésmentesítő funkció túl sokáig tart.	Az alacsony környezeti hőmérséklet meghosszabbítja a gyűrődésmentesítő funkció időtartamát. Nincs tennivaló.
Búgó, sziszegő vagy szivattyúzó hangok.	Nem hiba. Kompresszor, kompresszorventilátor vagy kondenzvízszivattyú aktív. Nincs tennivaló.
A ruhaneműtúl nedves.	A választott program nem alkalmas a textiltípushoz. ▸ Az utánszárításhoz állítson be időprogramot. →*Oldal 20*
	A betöltött mennyiség túl nagy. ▸ Vegye figyelembe a programok maximális betöltési mennyiségét. →*Oldal 18*
	A meleg ruhaneműa program befejeződése után nedvesebbnek érződik, mint amilyen. **1.** A ruhaneműt közvetlenül szárítás után vegye ki a dobból. **2.** Terítse ki a ruhaneműket, hogy kihűljenek.
	A beállított szárítási mód nem megfelelő. ▸ Módosítsa a szárítási módot. →*Oldal 26*

Hiba	Ok és hibaelhárítás
A ruhanemű túl nedves.	Nincs beállítva a szárítási mód. ▸ Állítsa be a szárítási módot. →*Oldal 26*
	A betöltési mennyiség túl kicsi. ▸ Az utánszárításhoz állítson be időprogramot. →*Oldal 20*
	A nedvességszenzor elszennyeződött. ▸ Tisztítsa meg a nedvességszenzort. →*Oldal 33*
	A készülék megszakította a szárítási folyamatot a megtelt kondenzvíztartály miatt. ▸ Ürítse ki a kondenzvíztartályt. →*Oldal 25*
Gyűrődések.	A választott program nem alkalmas a textiltípushoz. ▸ Állítson be egy megfelelő programot. →*Oldal 18*
	A betöltés nem megfelelő. ▸ Vegye figyelembe a programok maximális betöltési mennyiségét. →*Oldal 18* ▸ Készítse elő a ruhaneműt. →*Oldal 21*
	A ruhanemű szárítás után túl sokáig a dobban marad. **1.** A ruhaneműt közvetlenül szárítás után vegye ki a dobból. **2.** Terítse ki a ruhaneműket, hogy kihűljenek.
	A könnyen kezelhető textíliákat túl sokáig szárították. ▸ Módosítsa vagy állítsa be a szárítási módot. →*Oldal 26*
	A gyűrődéscsökkentés nincs bekapcsolva. ▸ Kapcsolja be a gyűrődéscsökkentést. →*Oldal 17*
Kifolyik a víz.	A készülék nincs megfelelően vízszintbe állítva. ▸ Igazítsa be a készüléket. →*Oldal 13*
	A vízelvezető tömlő nincs megfelelően csatlakoztatva. ▸ Ellenőrizze a vízelvezető tömlő beszerelését. →*Oldal 11*
Kondenzvíz van a kondenzvíztartályban, noha csatlakoztatták a vízelvezető tömlőt.	Nem hiba. A kondenzvíztartályban kondenzvíz maradhat. Nincs tennivaló.
	A vízelvezető tömlő nincs megfelelően csatlakoztatva. ▸ Ellenőrizze a vízelvezető tömlő beszerelését. →*Oldal 11*
A készülékben szagok képződnek.	Makacs szennyeződések a készülékben vagy a készülék működésének egy hónapnál hosszabb szüneteltetése. ▸ Hajtsa végre a készülék intenzív ápolását. →*Oldal 31*

20 Szállítás, tárolás és ártalmatlanítás

20.1 A régi készülék ártalmatlanítása

A környezetkímélő ártalmatlanításnak köszönhetően az értékes nyersanyagok újra felhasználhatók.

⚠ FIGYELMEZTETÉS
Egészségkárosodás veszélye!
A gyermekek bezárhatják magukat a készülékbe és életveszélybe kerülhetnek.

- ▸ A készüléket ne állítsa ajtó mögé, mert az blokkolja vagy megakadályozza a készülék ajtajának kinyitását.
- ▸ A kiszolgált készülék hálózati csatlakozóvezetékének hálózati dugóját húzza ki, majd vágja át a hálózati csatlakozóvezetéket, és oly mértékben tegye tönkre a készülék ajtajának zárját, hogy az ajtót többé ne lehessen becsukni.

⚠ FIGYELMEZTETÉS
Tűzveszély!
A készülékben található R290 hűtőközeg környezetbarát, viszont gyúlékony, és nem megfelelően ártalmatlanított készülékek esetén lángra lobbanhat.

- ▸ A készüléket szakszerűen ártalmatlanítsa.
- ▸ Ne rongálja meg a hűtőközegkör csöveit.

1. Húzza ki a hálózati csatlakozóvezeték dugóját.
2. Vágja el a hálózati csatlakozóvezetéket.
3. Környezetkímélő módon ártalmatlaníttassa a készüléket.
   Az aktuális ártalmatlanítási lehetőségekről a szakkereskedőnél, ill. a települési közigazgatásnál vagy önkormányzatnál tájékozódhat.



Ez a készülék az elhasznált villamossági és elektronikai készülékekről szóló 2012/19/EU irányelvnek megfelelő jelölést kapott.
Ez az irányelv a már nem használt készülékek visszavételének és hasznosításának EU-szerte érvényes kereteit határozza meg.

21 Vevőszolgálat

A megfelelő környezetbarát tervezésről szóló rendelet szerint a működés szempontjából releváns eredeti pótalkatrészeket készülékének az Európai Gazdasági Térségben való forgalomba hozatalától számítva legalább 10 évig beszerezheti vevőszolgálatunknál.

Megjegyzés: A vevőszolgálat tevékenysége a gyártói garanciális feltételek keretében ingyenes.

Az Ön országában érvényes garancia időtartamáról és garanciális feltételekről a mellékelt, szervizelérhetőségeket és garanciális feltételeket tartalmazó dokumentumon lévő QR-kódon keresztül, vevőszolgálatunktól, kereskedőjénél vagy weboldalunkról szerezhet részletes információkat.
Ha a vevőszolgálathoz fordul, tartsa kéznél készüléke termékszámát (E-Nr.) és gyártási számát (FD).
A vevőszolgálat elérhetőségét a mellékelt, szervizelérhetőségeket és garanciális feltételeket tartalmazó dokumentumon lévő QR-kódon keresztül tekintheti meg.

21.1 Termékszám (E-Nr.) és gyártási szám (FD)

A termékszámot (E-Nr.) és a gyártási számot (FD) a készülék típustábláján találja.

A típustábla modelltől függően a következő helyen található:
- az ajtó belső oldalán.
- a szervizfedél belső oldalán.
- a készülék hátoldalán.

Készüléke adatait és a vevőszolgálat telefonszámát gyorsan megtalálja, ha feljegyzi magának az adatokat.

22 Fogyasztási adatok

A **Eco** program normál nedvességű pamut ruhanemű szárítására alkalmas, és az energiafogyasztás tekintetében nedves pamut ruhanemű szárításához a leghatékonyabb. A program az (EU) 2023/2533 és (EU) 2023/2534 rendeletnek való megfelelés értékelésére szolgál. A program energiacímkéjén megadott fogyasztási értékek 60%-os nedvességtartalmú ruhaneműre vonatkoznak. A többi programnál megadott értékek irányadó értékek, melyeket az érvényben lévő EN61121 számú szabványnak megfelelően határoztak meg.
A tényleges értékek a szövet fajtájától, a szárítandó ruhanemű összetételétől, a szövetben lévő maradék nedvességtől, a beállított szárítási fokozattól, a betöltött ruhamennyiségtől, a környezeti feltételektől és a kiegészítő funkciók használatától függően eltérhetnek a megadott értékektől.
A program kiválasztásakor a készülékkijelzőn megjelenő adatok, mint a program várható időtartama / a program végéig hátralevő idő a mosógép kiszállításkori állapotában, 1000 ford./perces fordulatszámra vonatkoznak.

Program	Nedvességtartalom a program végén (%)	Betölthető ruhamennyiség (kg)	Centrifugafordulatszám (ford./perc)	Nedvességtartalom a program kezdetén (%)	Programidő (h:min)	Energiafogyasztás (kWh/ciklus)
Cottons (Pamut) + Cupboard Dry Plus	-3,0	9,0	1400	50	4:04	1,98
Cottons (Pamut) + Cupboard Dry Plus	-3,0	4,5	1400	50	3:12	1,38
Cottons (Pamut) + Cupboard Dry Plus	-3,0	9,0	1000	60	4:27	2,24
Cottons (Pamut) + Cupboard Dry Plus	-3,0	4,5	1000	60	3:26	1,52
Cottons (Pamut) + Cupboard Dry Plus	-3,0	9,0	800	70	4:50	2,49

Program	Nedvességtartalom a program végén (%)	Betölthető ruhamennyiség (kg)	Centrifugafordulatszám (ford./perc)	Nedvességtartalom a program kezdetén (%)	Programidő (h:min)	Energiafogyasztás (kWh/ciklus)
Cottons (Pamut) + Cupboard Dry Plus	-3,0	4,5	800	70	3:39	1,67
Cottons (Pamut) + Cupboard Dry	-1,5	9,0	1400	50	3:16	1,62
Cottons (Pamut) + Cupboard Dry	-1,5	4,5	1400	50	2:23	1,01
Cottons (Pamut) + Cupboard Dry	-1,5	9,0	1000	60	3:38	1,86
Cottons (Pamut) + Cupboard Dry	-1,5	4,5	1000	60	2:36	1,15
Cottons (Pamut) + Cupboard Dry	-1,5	9,0	800	70	4:00	2,09
Cottons (Pamut) + Cupboard Dry	-1,5	4,5	800	70	2:49	1,30
Eco	0,0	9,0	1400	50	2:52	1,44
Eco	0,0	4,5	1400	50	1:54	0,81
Eco [1]	0,0	9,0	1000	60	3:15	1,68
Eco	0,0	4,5	1000	60	2:05	0,92
Eco	0,0	9,0	800	70	3:38	1,92
Eco	0,0	4,5	800	70	2:16	1,03
Cottons (Pamut) + Iron Dry	12,0	9,0	1400	50	2:05	1,01
Cottons (Pamut) + Iron Dry	12,0	4,5	1400	50	1:22	0,56
Cottons (Pamut) + Iron Dry	12,0	9,0	1000	60	2:28	1,27
Cottons (Pamut) + Iron Dry	12,0	4,5	1000	60	1:35	0,70
Cottons (Pamut) + Iron Dry	12,0	9,0	800	70	2:51	1,52

[1] A levegőben terjedő akusztikus zajkibocsátás szárítás közben 61 dB.

Program	Nedvességtartalom a program végén (%)	Betölthető ruhamennyiség (kg)	Centrifugafordulatszám (ford./perc)	Nedvességtartalom a program kezdetén (%)	Programidő (h:min)	Energiafogyasztás (kWh/ciklus)
Cottons (Pamut) + Iron Dry	12,0	4,5	800	70	1:48	0,85
Easy-Care (Kímélő) + Cupboard Dry Plus	0,0	3,5	800	40	1:27	0,56
Easy-Care (Kímélő) + Cupboard Dry Plus	0,0	3,5	600	50	1:38	0,66
Easy-Care (Kímélő) + Cupboard Dry	2,0	3,5	800	40	1:08	0,43
Easy-Care (Kímélő) + Cupboard Dry	2,0	3,5	600	50	1:20	0,53
Easy-Care (Kímélő) + Iron Dry	12,0	3,5	800	40	0:51	0,31
Easy-Care (Kímélő) + Iron Dry	12,0	3,5	600	50	1:02	0,40
Wool in Basket (Gyapjú szárítás kosárban)	0,0	0,5	-	-	2:20	0,88

23 Műszaki adatok

Készülék magassága	84,2 cm
Készülék szélessége	59,8 cm
Készülék mélysége	61,3 cm
Készülékmélység zárt ajtóval	64,8 cm
Készülékmélység nyitott ajtóval	109,6 cm
Súly	56,9 kg

Maximális betöltési mennyiség	9,0 kg
Hálózati feszültség	220-240 V, 50 Hz
Minimális szerelési biztosíték	10 A
Névleges teljesítmény	600 W
Teljesítményfelvétel	▪ Kikapcsolt állapot: 0,30 W
Környezeti hőmérséklet	▪ Legalább: 5 °C

	▪ Legfeljebb: 35 °C
Hálózati csatlakozóvezeték hossza	145 cm

Ez a termék F energiahatékonysági osztályú fényforrásokat tartalmaz. A fényforrások cserealkatrészként állnak rendelkezésre, és csak megfelelően képzett szakember cserélheti ki őket.
A modellre vonatkozó további információk az interneten a *https://eprel.ec.europa.eu/qr/2114888*[1] címen találhatók. Ez az internetcím az Európai Unió hivatalos termékadatbankjára, az EPREL-re mutat.

[1] Csak az Európai Gazdasági Térség országai számára érvényes. Ez az internetcím 2025. július 1-től elérhető.

Thank you for buying a Bosch Home Appliance!

Register your new device on MyBosch now and profit directly from:

- **Expert tips & tricks for your appliance**
- **Warranty extension options**
- **Discounts for accessories & spare-parts**
- **Digital manual and all appliance data at hand**
- **Easy access to Bosch Home Appliances Service**

Free and easy registration – also on mobile phones:
www.bosch-home.com/welcome

Looking for help? You'll find it here.

Expert advice for your Bosch home appliances, help with problems or a repair from Bosch experts.
Find out everything about the many ways Bosch can support you:
www.bosch-home.com/service
Contact data of all countries are listed in the attached service directory.

BSH Hausgeräte GmbH
Carl-Wery-Straße 34
81739 München, GERMANY
www.bosch-home.com

A Bosch Company

9001965825 (050903)
hu