BOSCH

Register your new device on MyBosch now and get free benefits: bosch-home.com/welcome

MyBosch

Szárítógép

WTH83256BY

[hu] Használati útmutató és telepítési útmutató

További információ és tájékoztatás az interneten található. Olvassa be a borító belső oldalán lévő QR kódot.



Tartalomjegyzék

1 Biztonság 3
1.1 Általános útmutatások 3
1.2 Rendeltetésszerű használat 3
1.3 A használók körének korlátozása 3
1.4 Biztonságos beszerelés 4
1.5 Biztonságos használat 6
1.6 Biztonságos tisztítás és karbantartás 8

2 Anyagi károk elkerülése 9

3 Környezetvédelem és takarékosság 9
3.1 A csomagolási hulladék ártalmatlanítása 9
3.2 Energiamegtakarítás 9
3.3 Energiatakarékos üzemmód ... 10

4 Elhelyezés és csatlakoztatás ... 10
4.1 A készülék kicsomagolása 10
4.2 A csomagolás tartalma 10
4.3 A felállítási helyre vonatkozó követelmények 10
4.4 A készülék beállítása 11
4.5 A készülék elektromos csatlakoztatása 11

5 Ismerkedés 12
5.1 A készülék 12
5.2 Kezelőegység 13

6 Kijelző 13

7 Gombok 15

8 Programok 16
8.1 Automata programok 16
8.2 Időprogramok 17

9 Tartozékok 18

10 Ruhanemű 19
10.1 Ruhanemű előkészítése 19
10.2 Kezelési jelzések a kezelési címkéken 20

11 A kezelés alapjai 20
11.1 A gép bekapcsolása 20
11.2 Program beállítása 20
11.3 Az ajtó kinyitása 20
11.4 Ruhanemű behelyezése 20
11.5 Program indítása 21
11.6 Ruhanemű hozzáadása 21
11.7 Program megszakítása 21
11.8 Ruhanemű kivétele 21
11.9 A készülék kikapcsolása 21
11.10 Pihefogó 21
11.11 Az alsó egység szűrőrendszere 22
11.12 Kondenzvíztartály 24

12 Szárítási mód 25
12.1 Szárítási mód megváltoztatása 25
12.2 Szárítási mód kiválasztása 25

13 Gyerekzár 25
13.1 A gyermekzár aktiválása 25
13.2 Gyerekzár kikapcsolása 25

14 Alapbeállítások 25
14.1 Az alapbeállítások áttekintése 26
14.2 Alapbeállítások módosítása 26

15 Tisztítás és ápolás 26
15.1 Alsó egység 26
15.2 Nedvességszenzor 28

16 Zavarok elhárítása 28

17 Szállítás, tárolás és ártalmatlanítás 32
17.1 A régi készülék ártalmatlanítása 32

18 Vevőszolgálat 32
18.1 Termékszám (E-Nr.) és gyártási szám (FD) 33
19 Fogyasztási adatok 33
20 Műszaki adatok 35

1 Biztonság

Tartsa be a következő biztonsági előírásokat.

1.1 Általános útmutatások



- Gondosan olvassa el ezt az útmutatót.
- Őrizze meg az útmutatót és a termékinformációkat a későbbi használat céljára, vagy az újabb tulajdonos számára.
- Ha szállítás közben megsérült a készülék, ne csatlakoztassa.

1.2 Rendeltetésszerű használat

A készüléket csak a következőkre használja:
- szárítógépben szárítható és vízben mosott textíliák szárítására és felfrissítésére.
- a háztartásban és az otthoni környezet zárt helyiségeiben.
- legfeljebb 4000 méter tengerszint feletti magasságig.

1.3 A használók körének korlátozása

Ezt a készüléket 8 év feletti gyermekek és csökkent testi, érzékszervi vagy mentális képességekkel, illetve kevés tapasztalattal és/vagy ismerettel rendelkező személyek is használhatják felügyelet mellett, vagy ha megtanították nekik a készülék biztonságos használatát és megértették a lehetséges veszélyeket.
Gyermekek nem játszhatnak a készülékkel.
A készülék tisztítását és a felhasználói karbantartást nem végezhetik gyermekek felügyelet nélkül.
Ne engedjen 3 év alatti gyerekeket és háziállatokat a készülék közelébe.

1.4 Biztonságos beszerelés

⚠ FIGYELMEZTETÉS – Áramütés veszélye!

A szakszerűtlen beszerelés veszélyes.

- ▸ A készüléket csak az adattáblán megadottak szerint csatlakoztassa és üzemeltesse.
- ▸ A készüléket csak szabályszerűen felszerelt, földelt csatlakozóaljzaton át csatlakoztassa a váltakozó áramú hálózatra.
- ▸ A házi villamos hálózat védővezető-rendszere legyen szabályszerűen beszerelve. A beszerelésnek megfelelő méretű vezeték-keresztmetszettel kell rendelkeznie.
- ▸ Hibaáram-védőkapcsoló használata esetén csak ⎓ jelzéssel ellátott típust használjon.
- ▸ A készülék ellátásához soha ne használjon külső kapcsolóberendezést, pl. időkapcsolós órát vagy távvezérlést.
- ▸ Soha ne csatlakoztassa a készüléket olyan áramkörhöz, amelyet az áramszolgáltató rendszeresen le- és visszakapcsol.
- ▸ Ha a készülék be van építve, akkor a hálózati csatlakozóvezeték csatlakozódugója legyen szabadon hozzáférhető, vagy, ha szabad hozzáférés nem lehetséges, akkor a fix csatlakoztatásban beszerelt leválasztó berendezésnek kell lennie a kialakítási előírásoknak megfelelően.
- ▸ A készülék felállításakor ügyelni kell arra, hogy a hálózati csatlakozóvezeték ne szoruljon be, ne sérüljön meg.

A hálózati csatlakozóvezeték sérült szigetelése veszélyes.

- ▸ A hálózati csatlakozóvezeték soha ne érintkezzen a készülék forró részeivel vagy hőforrásokkal.
- ▸ A hálózati csatlakozóvezeték soha ne érintkezzen hegyes és éles szélű tárgyakkal.
- ▸ A hálózati csatlakozóvezetéket soha ne törje meg, ne nyomja össze, ne változtassa meg.

⚠ FIGYELMEZTETÉS – Tűzveszély!

Meghosszabbított hálózati csatlakozóvezeték és nem engedélyezett adapterek használata veszélyes.

- ▸ Ne használjon hosszabbító kábelt vagy többszörös csatlakozóaljzatot.
- ▸ Csak a gyártó által engedélyezett adaptereket és hálózati csatlakozóvezetékeket használjon.

- Ha a hálózati csatlakozóvezeték túl rövid, és nem áll rendelkezésre hosszabb hálózati csatlakozóvezeték, forduljon villanyszerelőhöz az épületvillamosság módosításáért.

⚠ FIGYELMEZTETÉS – Sérülésveszély!

A készülék nehéz, megemelése sérülést okozhat.

- Ne emelje meg egyedül a készüléket.

Ha a mosógépet és a szárítógépet nem szakszerűen helyezi egymásra, a felállított készülék leeshet.

- A szárítógép kizárólag a szárítógép gyártója által biztosított összekötőelemmel szerelhető fel mosógépre . Más felállítási mód nem megengedett.
  → *"Tartozékok", Oldal 18*
- A mosógépet és a szárítógépet ne állítsa egymásra, ha a szárítógép gyártója nem kínál megfelelő összekötőelemet.
- Soha ne helyezzen egymásra különböző gyártóktól származó, valamint eltérő mélységű és szélességű készülékeket.
- Az egymásra helyezett mosógépet és szárítógépet ne állítsa emelvényre, a készülékek lebillenhetnek.

⚠ FIGYELMEZTETÉS – Fulladásveszély!

A gyermekek a csomagolóanyagokat a fejükre húzhatják vagy magukra tekerhetik, és megfulladhatnak.

- Gyermekektől tartsa távol a csomagolóanyagot.
- Ne engedje, hogy gyermekek játsszanak a csomagolóanyaggal.

⚠ VIGYÁZAT – Sérülésveszély!

A készülék működés közben rezeghet vagy elmozdulhat.

- A készüléket tiszta, sík és szilárd felületre állítsa.
- A készüléket egy vízmérték segítségével állítsa vízszintbe a készüléklábak használatával.

A szakszerűtlenül elhelyezett tömlők és hálózati csatlakozóvezetékek miatt botlásveszély áll fenn.

- A tömlőket és hálózati csatlakozóvezetékeket úgy fektesse le, hogy a botlásveszély elkerülhető legyen.

Ha a készüléket a kiálló alkatrészeinél, pl. az ajtónál fogva mozgatja, akkor az alkatrészek letörhetnek.

- Ne mozgassa a készüléket kiálló alkatrészeinél fogva.

⚠ VIGYÁZAT – Vágási sérülés veszélye!
A készülék éles peremeinek megérintése esetén megvághatja magát.
- ▸ Ne fogja meg a készülék éles peremeit.
- ▸ A készülék beszerelése és szállítása közben viseljen védőkesztyűt.

1.5 Biztonságos használat

⚠ FIGYELMEZTETÉS – Áramütés veszélye!
A sérült készülék és a sérült hálózati csatlakozóvezeték veszélyes.
- ▸ Soha ne használjon sérült készüléket.
- ▸ Miközben a készüléket leválasztja az elektromos hálózatról, soha ne a hálózati csatlakozóvezetéket húzza. Mindig a hálózati csatlakozóvezeték dugóját húzza.
- ▸ Ha a készülék vagy a hálózati csatlakozóvezeték megsérült, azonnal húzza ki a hálózati csatlakozóvezeték csatlakozódugóját, vagy kapcsolja le a biztosítékszekrényben lévő biztosítékot.
- ▸ Forduljon a vevőszolgálathoz. →*Oldal 32*

A behatoló nedvesség áramütést okozhat.
- ▸ A készüléket csak zárt helyiségben használja.
- ▸ A készüléket ne tegye ki nagy hőnek és nedvességnek.
- ▸ A készülék tisztításához ne használjon gőzsugaras vagy magasnyomású tisztítógépet, tömlőt vagy zuhanyt.

⚠ FIGYELMEZTETÉS – Egészségkárosodás veszélye!
A gyermekek bezárhatják magukat a készülékbe és életveszélybe kerülhetnek.
- ▸ A készüléket ne állítsa ajtó mögé, mert az blokkolja vagy megakadályozza a készülék ajtajának kinyitását.
- ▸ A kiszolgált készülék hálózati csatlakozóvezetékének hálózati dugóját húzza ki, majd vágja át a hálózati csatlakozóvezetéket, és oly mértékben tegye tönkre a készülék ajtajának zárját, hogy az ajtót többé ne lehessen becsukni.

⚠ FIGYELMEZTETÉS – Fulladásveszély!
A gyermekek az apró alkatrészeket belélegezhetik vagy lenyelhetik, és megfulladhatnak tőlük.
- ▸ Gyermekektől tartsa távol az apró alkatrészeket.
- ▸ Ne engedje, hogy gyermekek játsszanak az apró alkatrészekkel.

⚠ FIGYELMEZTETÉS – Robbanásveszély!

A készülék közelében található szénpor vagy liszt robbanáshoz vezethet.

- A készülék működésének ideje alatt tartsa tisztán a készülék környezetét.

⚠ FIGYELMEZTETÉS – Mérgezés veszélye!

A készülék kondenzvize nem ivóvíz, és szöszökkel szennyezett lehet.

- Ne igya meg és ne használja újra a készülék kondenzvizét.

A mosó- és ápolószerek elfogyasztva mérgezést okozhatnak.

- Ha tévedésből lenyelik, orvoshoz kell fordulni.
- A mosószereket és öblítőket gyermektől elzárva kell tárolni.

⚠ FIGYELMEZTETÉS – Tűzveszély!

A készülékben található R290 hűtőközeg környezetbarát, viszont gyúlékony, és nyílt lánggal vagy gyújtóforrással való találkozás esetén lángra lobbanhat.

- Tartsa távol a nyílt lángot vagy a gyújtóforrásokat a készüléktől.



⚠ FIGYELMEZTETÉS – Robbanásveszély!

A pihefogóban található lerakódások szárítás során meggyulladhatnak.

- Rendszeresen tisztítsa meg a pihefogót.

A könnyen gyulladó tárgyak, például az öngyújtók vagy gyufák, szárítás közben lángra kaphatnak.

- Szárítás előtt minden, könnyen gyulladó tárgyat vegyen ki a ruhaneműk zsebeiből.

Ha a még ki nem mosott ruhaneműt oldószerrel, olajjal, viasszal, viaszeltávolítóval, festékkel, zsírral vagy folttisztítóval érintkezett, akkor a szárítás során meggyulladhat.

- Ne szárítson mosatlan ruhaneműt ebben a készülékben.
- Szárítás előtt alaposan öblítse ki a ruhaneműt forró mosószeres vízben.
- Ne használja a készüléket, ha a ruhaneműt előzőleg ipari vegyszerekkel tisztította.

⚠ FIGYELMEZTETÉS – Tűzveszély!

Ha a szárítást idő előtt megszakítja, a ruhanemű nem hűl le kellőképpen, és meggyulladhat.

- ▸ Ne szakítsa meg idő előtt a szárítóprogramot.
- ▸ Ha a szárítást idő előtt megszakítja, azonnal vegye ki és teregesse ki a ruhaneműt.

⚠ VIGYÁZAT – Sérülésveszély!

Ha felmászik vagy rááll a készülékre, a fedőlap eltörhet.

- ▸ Ne másszon fel és ne álljon rá a készülékre.

Ha ráül vagy rátámaszkodik a készülék nyitott ajtajára, a készülék felbillenhet.

- ▸ Soha ne üljön vagy támaszkodjon a készülék ajtajára.
- ▸ Ne helyezzen tárgyakat a készülék ajtajára.

Ha a forgó dobba nyúl, megsérülhet a keze.

- ▸ Mielőtt belenyúlna, várja meg a dob teljes leállását.

1.6 Biztonságos tisztítás és karbantartás

⚠ FIGYELMEZTETÉS – Áramütés veszélye!

A szakszerűtlen javítás veszélyes.

- ▸ Soha ne végezzen műszaki változtatásokat a készüléken vagy annak funkcióin.
- ▸ A készüléket csak szakképzett személyek javíthatják.
- ▸ A készülék javításához csak eredeti pótalkatrészeket szabad használni.
- ▸ Ha a készülék hálózati csatlakozóvezetéke megsérül, akkor azt a veszélyek elkerülése érdekében csak a gyártó, a gyártó vevőszolgálata vagy egy hasonlóan képzett személy cserélheti ki.

A behatoló nedvesség áramütést okozhat.

- ▸ Tisztítás előtt húzza ki a csatlakozódugót vagy kapcsolja ki a biztosítékot a biztosítékszekrényben.
- ▸ A készülék tisztításához ne használjon gőzsugaras vagy magasnyomású tisztítógépet, tömlőt vagy zuhanyt.

⚠ FIGYELMEZTETÉS – Sérülésveszély!

Ha nem eredeti pótalkatrészeket és tartozékokat használ, az veszélyes helyzeteket okoz.

- ▸ Csak eredeti pótalkatrészeket és tartozékokat használjon.

⚠ FIGYELMEZTETÉS – Mérgezés veszélye!
Oldószertartalmú tisztítószerek használata esetén mérgező gőzök keletkezhetnek.
▸ Ne használjon oldószertartalmú tisztítószereket.

2 Anyagi károk elkerülése

FIGYELEM
Az öblítők, mosószerek, ápolószerek és tisztítószerek helytelen adagolása hatással lehet a készülék működésére.
▸ Vegye figyelembe a gyártó adagolási utasításait.

A maximális betöltési mennyiség túllépése esetén előfordulhat, hogy a készülék nem működik megfelelően.
▸ Minden programnál vegye figyelembe a maximálisan betölthető ruhamennyiséget, és ne lépje túl azt.
→ *"Programok", Oldal 16*

Túlmelegedés esetén előfordulhat, hogy a készülék nem működik megfelelően.
▸ Működés közben tartsa szabadon a készülék szellőzőnyílását.
▸ Biztosítsa a helyiség megfelelő szellőzését.

A készülék szellőzőnyílása működés közben beszívhatja a könnyű tárgyakat, például hajszálakat vagy pihéket, ezért előfordulhat, hogy a készülék nem működik megfelelően.
▸ A készülék működésének ideje alatt tartsa tisztán a készülék környezetét.
▸ Tartsa távol a könnyű tárgyakat a készüléktől.

A készülék hiányzó, nem teljes vagy meghibásodott pihefogóval (a készülék kivitelétől függően pl. piheszűrő, pihefogó vagy szűrőpárna) való működtetése esetén a készülék meghibásodhat.
▸ Hiányzó, nem teljes vagy meghibásodott pihefogóval ne működtesse a készüléket.

A habosított műanyag és a habszivacs a szárítás során deformálódhat vagy megolvadhat.
▸ Ne szárítson habosított műanyagot vagy habszivacsot tartalmazó ruhaneműket.

A nem megfelelő tisztítószerek károsíthatják a készülék felületét.
▸ Ne használjon karcoló vagy súroló tisztítószereket.
▸ Ne használjon magas alkoholtartalmú tisztítószert.
▸ Ne használjon kemény súrolópárnát vagy tisztítószivacsot.
▸ A készüléket csak vízzel és puha, nedves kendővel tisztítsa.
▸ A mosószer- és permetmaradványokat azonnal távolítsa el a készülékről.

3 Környezetvédelem és takarékosság

3.1 A csomagolási hulladék ártalmatlanítása

A felhasznált csomagolóanyagok környezetkímélők és újrahasznosíthatók.
▸ Az egyes összetevőket fajtánként szétválogatva ártalmatlanítsa.

3.2 Energiamegtakarítás

Ha megfogadja ezeket a tanácsokat, készüléke kevesebb áramot fogyaszt.

- A készüléket jól szellőző helyiségben üzemeltesse, és hagyja szabadon a készülék szellőzőnyílását.
- Szárítás előtt centrifugálja ki a ruhaneműt a mosógépben.
- Minden szárítási folyamatnál használja ki a programok maximális betöltési mennyiségét. Programok →*Oldal 16*
- Ne lépje túl a programok maximális betöltési mennyiségét. Programok →*Oldal 16*
- Szárítás után tisztítsa meg a pihefogó szűrőt.
  → *"Pihefogó megtisztítása", Oldal 21*
- Tisztítás után alaposan szárítsa meg az alsó egység szűrőrendszerét.
  → *"Az alsó egység szűrőrendszere", Oldal 22*

3.3 Energiatakarékos üzemmód

Ha rövid ideig nem használja a készüléket, akkor az automatikusan energiatakarékos üzemmódba kapcsol. Minden kijelző kialszik és a **Start**/**Reload** ▷II szimbólum villog. Ha ismét működteti a készüléket, az energiatakarékos üzemmód kikapcsol.

4 Elhelyezés és csatlakoztatás

4.1 A készülék kicsomagolása

FIGYELEM
A dobban maradó tárgyak, amelyek nem a készülék belsejében való üzemeltetéséhez alkalmasak, anyagi és készülékkárokat okozhatnak.

- ▸ Üzemeltetés előtt távolítsa el ezeket a tárgyakat és a mellékelt tartozékokat a dobból.

1. A csomagolóanyagot és a védőfóliákat maradéktalanul távolítsa el a készülékről.
   → *"A csomagolási hulladék ártalmatlanítása", Oldal 9*
2. Ellenőrizze a készüléket látható sérülések szempontjából.
3. Nyissa ki az ajtót. →*Oldal 20*
4. Távolítsa el a tartozékot a dobból.
5. Csukja be az ajtót.

4.2 A csomagolás tartalma

Kicsomagolás után ellenőrizze az összes alkatrészt szállítási károk tekintetében, valamint a szállítmány teljességét.

FIGYELEM
A hiányos vagy hibás alkatrészekkel történő üzemeltetés korlátozhatja a készülék funkcióit, dologi károkat vagy a készülékkárosodást okozhat.

- ▸ Ne üzemeltesse a készüléket hiányos vagy hibás tartozékokkal.
- ▸ A készülék üzemeltetése előtt pótolja a megfelelő tartozékokat.
  → *"Tartozékok", Oldal 18*

A csomag részei:
- Ruhaszárítógép
- Kísérő dokumentumok

4.3 A felállítási helyre vonatkozó követelmények

Vegye figyelembe a felállítási helyre vonatkozó útmutatásokat.

FIGYELEM
Ha a készüléket 40°-nál nagyobb szögben dönti meg, a benne lévő

maradék víz kifolyhat és anyagi kárt okozhat.

- ▸ Óvatosan döntse meg a készüléket.
- ▸ A készüléket állítva szállítsa.

A készülékben lévő maradékvíz megfagyása esetén károsíthatja a készüléket.

- ▸ A készüléket ne állítsa fel és ne üzemeltesse fagyveszélyes helyeken vagy szabadban.

Ha a készüléket közvetlenül szállítás után üzemelteti, a készülékben lévő hűtőfolyadék a készülék károsodását okozhatja.

- ▸ Szállítást követően pihentesse a készüléket 2 órán át, mielőtt beüzemeli.

Padlón

A készüléket tiszta, sima és szilárd felületre helyezze.

Vízszintezze a készüléket.

→ *Oldal 11*

Mosó-szárító oszlop részeként

Ezt a készüléket csak a szárító gyártójának eredeti összekötőelemével állítsa fel mosó-szárító oszlop részeként.

- ▪ Összekötő készlet → *Oldal 18*
- ▪ Összekötő készlet kihúzható munkalappal → *Oldal 18*

A készüléket csak ugyanattól a gyártótól származó mosógépre állítsa. A készülék mélysége és szélessége egyezzen meg a mosógép azonos méreteivel.

A mosó-szárító oszlopot ne állítsa emelvényre.

Falon

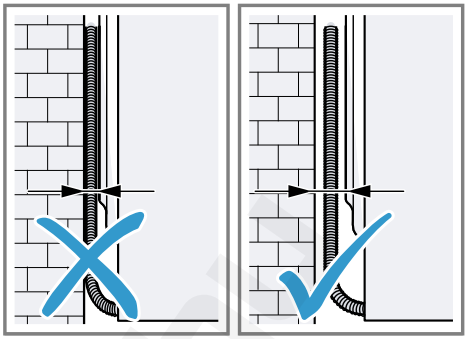

Ügyeljen arra, hogy a tömlők és hálózati csatlakozóvezeték ne szoruljon a fal és a készülék közé.

4.4 A készülék beállítása

A zajok és rezgések csökkentése érdekében kapcsolja ki megfelelően a készüléket.

- ▸ A készülék beállításához forgassa el a készülék lábait. A készülék helyzetét ellenőrizze vízmértékkel.

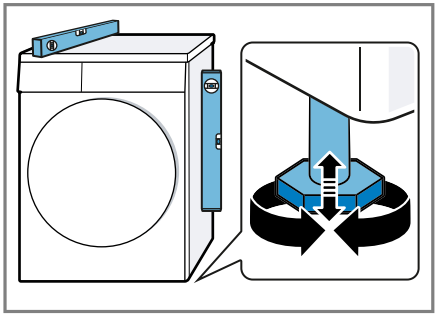

Minden készüléklábnak biztosan kell állnia a padlón.

4.5 A készülék elektromos csatlakoztatása

1. A készülék hálózati csatlakozóvezetékének a dugóját dugja a ké-

szülék közelében lévő csatlakozóaljzatba.
A készülék csatlakoztatási adatait a Műszaki adatok →*Oldal 35* alatt találja.

2. Ellenőrizze, hogy a hálózati csatlakozódugó teljesen be van-e nyomva.
✔ A készülék most üzemkész.

5 Ismerkedés

5.1 A készülék

Itt áttekintést talál készülékének részeiről.

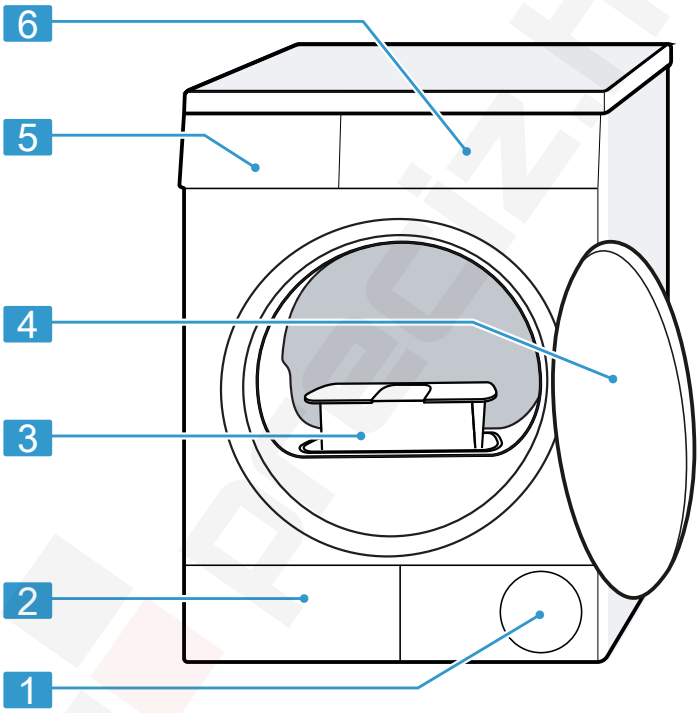

A készüléktípustól függően a kép részletei eltérhetnek, pl. a szín és a forma.

1	Szellőzőnyílás
2	Az alsó egység →*Oldal 26* szervizfedele
3	Pihefogó →*Oldal 21*
4	ajtó →*Oldal 20*
5	Kondenzvíztartály →*Oldal 24*
6	Kezelőegység →*Oldal 13*

5.2 Kezelőegység

A kezelőpanelen beállíthatja készülékének összes funkcióját, és információkat kaphat az üzemállapotról.

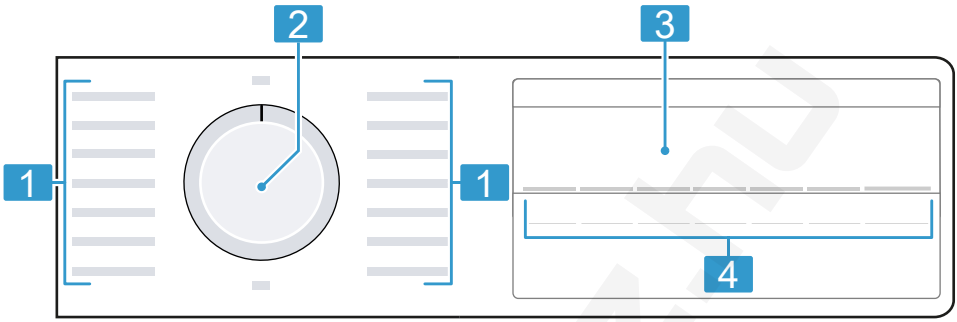

1	Programok →*Oldal 16*	3	Kijelző →*Oldal 13*
2	Programválasztó →*Oldal 20*	4	Gombok →*Oldal 15*

6 Kijelző

A kijelzőn az aktuális beállítások, a választható lehetőségek, illetve információs szövegek láthatók.
A kijelzőn a program állapotától függően néhány útmutatás látható a 8:88 területén, pl. End.

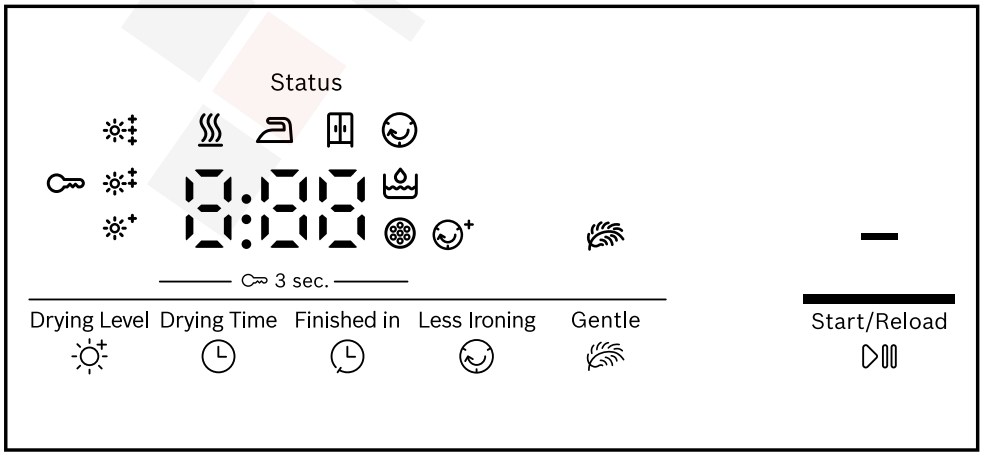

Példa a kijelzőre

Kijelzés	Leírás
0:40 [1]	A program várható ideje vagy a programból hátralévő idő órában és percben.
1:25	Az időprogram be van állítva. →*Oldal 17*
10h [1]	Programbefejezési idő → *"Gombok", Oldal 16*
	▪ világít: A gyerekzár be van kapcsolva. ▪ villog: A gyerekzár be van kapcsolva és a készülék használatban van. → *"Gyerekzár kikapcsolása", Oldal 25*
—	Indítás, megszakítás vagy szüneteltetés ▪ világít: A futó program megszakítható vagy szüneteltethető. ▪ villog: A program elindítható vagy folytatható.
	A beállított szárítási mód be van kapcsolva. →*Oldal 25*
	A gyűrődéscsökkentés be van kapcsolva. → *"Gombok", Oldal 15*
	A Kímélő szárítás a kényes textíliákhoz be van kapcsolva. →*Oldal 15*
	Ürítse ki és tolja be a kondenzvíztartályt. →*Oldal 24*
	Tisztítsa meg a pihefogót. →*Oldal 21* Tisztítsa meg a lábazati egységben lévő szűrőrendszert. →*Oldal 22*
Hot	A mosnivaló károsodásának elkerülésére a hűtési folyamat a program állapotától függően a forgó dobban néhány percig hűti a mosnivalót. A lehűtési folyamat megszakítható az ajtó kinyitásával. **Megjegyzés:** Ne módosítsa a beállított programot.
	Programállapot: Szárítás
	Program állapota: Szárítás vasaláshoz szárítási mód
	Program állapota: Teljes szárítás szárítási mód
	Programállapot: Gyűrődésvédelem
-P-	Programállapot: Szünet
End	Programállapot: Program vége

[1] Példa

7 Gombok

Itt a gombok és a kapcsolódó beállítási lehetőségek áttekintését láthatja.

Gomb	Kiválasztás	Leírás
Start/Reload ▷II	▪ indítás ▪ megszakítás ▪ szüneteltetés	Program indítása, megszakítása vagy szüneteltetése.
3 sec.	▪ bekapcsolás ▪ kikapcsolás	Gyerekzár bekapcsolása vagy kikapcsolása. Biztosítsa a kezelőfelületet a véletlen működtetés ellen. Ha bekapcsolta a gyerekzárat, és kikapcsolja a készüléket, akkor a gyerekzár bekapcsolva marad. → *"Gyerekzár", Oldal 25*
Drying Level	▪ ☼• ▪ ☼‡ ▪ ☼‡	Módosítsa a szárítási módot. Ha egy bizonyos szárítási móddal való szárítás után a ruhaneműt túl nedvesnek találja, akkor módosíthatja a szárítási módot. → *"Szárítási mód kiválasztása", Oldal 25*
Less Ironing	▪ bekapcsolás ▪ kikapcsolás	Gyűrődéscsökkentés bekapcsolása vagy kikapcsolása. A program befejeződése után a készülék 120 percen keresztül rendszeres időközökben megmozgatja a ruhaneműt a dobban a gyűrődések csökkentése érdekében.
Gentle	▪ bekapcsolás ▪ kikapcsolás	Kímélő szárítás bekapcsolása vagy kikapcsolása. A készülék csökkenti a hőmérsékletet a kényes textíliákhoz, mint pl. a poliakril vagy az elasztán. A programidő hosszabb lesz.

Gomb	Kiválasztás	Leírás
Finished in ⏲	24 órás időtartamig	A programbefejezési idő meghatározása. A program időtartamát már tartalmazza a beállított óraszám. A program indítása után a kijelzőn a program időtartama látható.
Drying Time ⏲	Többszörös kiválasztás	Időtartam beállítása időprogramokhoz. → *"Időprogramok", Oldal 17*

8 Programok

A textíliákat automata programmal vagy időprogrammal száríthatja.

Megjegyzés: A ruhaneműk kezelési címkéi további útmutatást adnak a programválasztáshoz.
→ *"Kezelési jelzések a kezelési címkéken", Oldal 20*

8.1 Automata programok

Az automata programok olyan programok, amelyekben a szárítás során nedvességszenzorok mérik a ruhaneműben maradó nedvességet. A program csak akkor ér véget, ha a beállított szárítási célt elérte.
Minden automata programhoz tartozik szárítási mód →*Oldal 25*. A szárítási mód határozza meg, mennyire nedves vagy száraz legyen a ruhaneműd a program vége után.

Tipp: A szárítási módot a textíliának vagy a kívánt szárítási eredménynek megfelelően válassza ki.

Program	Leírás	max. betölthető mennyiség (kg)
Cottons Cupboard Extra Dry	Strapabíró és kifőzhető pamut- vagy vászontextíliák szárítása. A programban meg van határozva a szárítási mód. →*Oldal 25*	8,0
Eco (Cupboard Dry)	Strapabíró és kifőzhető pamut- vagy vászontextíliák szárítása. A programban meg van határozva a szárítási mód. →*Oldal 25*	8,0
Cottons Iron Dry	Strapabíró és kifőzhető pamut- vagy vászontextíliák szárítása.	8,0

Program	Leírás	max. betölthető mennyiség (kg)
	A programban meg van határozva a szárítási mód. →*Oldal 25*	
Easy-Care Cupboard Extra Dry	Műszálas vagy kevertszálas szövet textíliák szárítása. A programban meg van határozva a szárítási mód. →*Oldal 25*	3,5
Easy-Care Cupboard Dry	Műszálas vagy kevertszálas szövet textíliák szárítása. A programban meg van határozva a szárítási mód. →*Oldal 25*	3,5
Easy-Care Iron Dry	Műszálas vagy kevertszálas szövet textíliák szárítása. A programban meg van határozva a szárítási mód. →*Oldal 25*	3,5
Mix	Pamut vagy műszálas textíliák szárítása.	3,0
Delicates	Kényes, pl. bársony, csipke, lycra, selyem vagy szatén fehérneműk szárítása.	2,0
Sportswear	Funkcionális, mikroszálas vagy szintetikus anyagból készült, gyorsan száradó sportruházat szárítása.	1,5
Shirts/Blouses	Pamut, vászon, műszálas vagy kevertszálas ingek, blúzok szárítása. **Megjegyzés:** Az optimális szárítási eredmény érdekében maximum 5 inget vagy 5 blúzt szárítson egyszerre. Szárítás után vasalja ki vagy akassza fel a ruhaneműket. A maradék nedvesség ekkor egyenletesen oszlik el.	1,5
Super Quick 40'	Műszálas vagy könnyű pamut textíliák szárítása.	1,0
Towels	Strapabíró és kifőzhető pamut- vagy vászontörölközők és fürdőköpenyek szárítása.	6,0

8.2 Időprogramok

Az időprogramok rögzített vagy beállítható idővel rendelkező programok. A program egy idő elteltével leáll, akkor is, ha a ruhanemű még nem száraz. Az

időprogramok alkalmasak egyetlen kimosott ruhadarab vagy vékony textíliák szárításához.

Program	Leírás	max. betölthető mennyiség (kg)
Wool Finish	Gépben mosható gyapjú, illetve gyapjú tartalmú textíliák. **Megjegyzés:** A textíliák puhábbak lesznek, de a rendszer nem végez szárítást. A textíliákat a program befejeződése után vegye ki, és hagyja megszáradni.	0,5
Time Program Cold	Minden textilfajta fellazítása, kivéve gyapjú és selyem. Ez a program csak száraz ruhaneműfellazítására alkalmas. Keveset hordott száraz ruhaneműk felfrissítésére vagy szellőztetésére is alkalmas.	3,0
Time Program Warm	Minden textilfajta szárításához, kivéve gyapjú és selyem. Alkalmas előszárított vagy enyhén nedves ruhaneműhöz vagy többrétegű, vastag ruhaneműutánszárítására.	3,0

9 Tartozékok

Eredeti tartozékokat használjon. Azok a készülékhez készültek.

Tipp: Egyes tartozékok további színekben is rendelkezésre állnak. Hívja a vevőszolgálatot. →*Oldal 32*

	Használat	Rendelési szám
Összekötő készlet	A készüléket helytakarékossági okokból csak ugyanattól a gyártótól származó, azonos szélességű és mélységű mosógépre állítsa.	WTZ20410
Összekötő készlet kihúzható munkalappal	A készüléket helytakarékossági okokból csak ugyanattól a gyártótól származó, azonos szélességű és mélységű mosógépre állítsa.	WTZ11400

	Használat	Rendelési szám
	A kihúzható munkalappal a készülék könnyebben betölthető és kiüríthető.	
Gyapjúkosár	Különálló gyapjútextíliák, sportcipők és plüssállatok szárításához vagy szellőztetéséhez.	WMZ20600
Y-elosztó	A másik készülék vízelvezető tömlőjét a szifon ugyanazon lefolyójába csatlakoztassa.	15000490
Vízelvezető tömlő	A készülék felesleges kondenzvizét vezesse el közvetlenül a lefolyóvízbe, így nem kell rendszeresen kiürítenie a kondenzvíztartályt.	WTZ1110
Szűrőpárna	Pótalkatrész a pihék elleni védelemhez a lábazati egységben lévő szűrőrendszerhez.	12007650
Emelvény	A készüléket magasabban helyezheti el, hogy könnyebben betölthető és kiüríthető legyen.	WTZPW20D

10 Ruhanemű

10.1 Ruhanemű előkészítése

FIGYELEM
A ruhaneműben maradó tárgyak kárt tehetnek a ruhaneműkben és a dobban.

- ▸ A működtetés megkezdése előtt minden tárgyat vegyen ki ruhanemű zsebeiből.

Megjegyzés
A ruhanemű előkészítésével kíméli a készüléket és a textíliákat.

- kefélje ki a homokot és földet
- válogassa szét a ruhaneműt szín és textília szerint a kezelési útmutató figyelembevételével
- zárja a tépőzárakat, kapcsokat és patentokat
- távolítsa el a függönycsipeszeket és ólomszalagokat
- a ruhaneműket széthajtogatva helyezze a dobba
- Szárítás előtt centrifugálja ki a ruhaneműt
- A gyapjú ruhadarabokat, sportcipőket és plüssállatokat a gyapjúkosárban szárítsa Gyapjúkosár

10.2 Kezelési jelzések a kezelési címkéken

Ápolási címke – szárítás

Szimbólum	Textíliák
⊙	strapabíró, pamut vagy len textíliák, pl. törölközők, ágyneműk, fehérneműk
⊙	kényes, műszálból vagy kevertszálas szövetből készült textíliák, pl. funkciós ruházat, ingek
⊠	Selyem, nejlon, nem légáteresztő és gumírozott textíliákat, szintetikus függönyöket ne szárítson szárítógépben

11 A kezelés alapjai

11.1 A gép bekapcsolása

Előfeltétel: A készülék szakszerűen van felállítva és csatlakoztatva.
→ *Oldal 10*

- ▸ Állítsa a programválasztót egy programra.

11.2 Program beállítása

1. Állítsa be a kívánt programot a programválasztó elforgatásával.
   → *"Programok", Oldal 16*
2. Ha szükséges, módosítsa a programbeállításokat.
   → *"Gombok", Oldal 15*
   A rendszer nem menti tartósan a programnál a programbeállításokat.

11.3 Az ajtó kinyitása

1. Nyúljon az ajtófogantyú alá és húzza meg az ajtót.

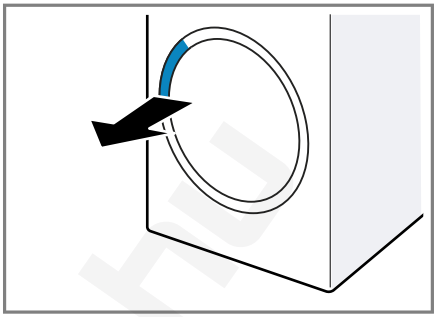

2. Nyissa ki az ajtót.

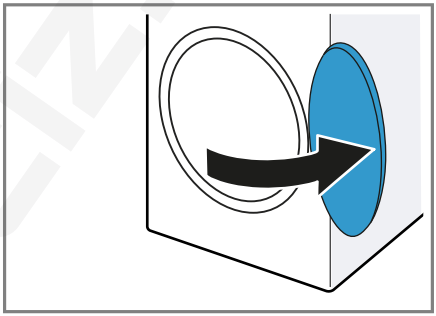

11.4 Ruhanemű behelyezése

Megjegyzés: A gyűrődések csökkentéséhez vegye figyelembe a programhoz tartozó maximális betöltési mennyiséget.
→ *"Programok", Oldal 16*

Előfeltételek

- Az ruhanemű elő van készítve és szét van válogatva.
  → *"Ruhanemű", Oldal 19*
- A dob üres.

1. Nyissa ki az ajtót. → *Oldal 20*
2. Tegye a ruhaneműt a dobba.
3. Csukja be az ajtót.
   Mindig ellenőrizze, hogy nem akadt-e be ruhanemű az ajtóba.

11.5 Program indítása

Előfeltételek

- Beállított egy programot. →*Oldal 20*
- Az ajtó be van csukva.

▸ Nyomja meg a(z) **Start/Reload** ▷II elemet.

✔ A kijelző a program időtartamát vagy a programbefejezési időt mutatja.

✔ A program befejezése után a kijelzőn megjelenik a következő: "End".

Megjegyzés: Ha a kijelzőn megjelenik a "Hot" szimbólum, a készülék lehűti a ruhaneműt.
Ha kialszik a "Hot" szimbólum, a ruhanemű lehűlt.

11.6 Ruhanemű hozzáadása

A program elindítása után bármikor hozzáadhatja vagy kiveheti a ruhaneműt.

1. Nyomja meg a(z) **Start/Reload** ▷II elemet.
   A lehűtési folyamat kb. 30 másodperc elteltével automatikusan elindul, és a forgó dobban lehűti a ruhaneműt. Ha a lehűtési folyamatot ki akarja hagyni vagy meg kívánja szakítani, nyissa ki az ajtót. →*Oldal 14*
2. Nyissa ki az ajtót. →*Oldal 20*
3. Adja hozzá vagy vegye ki a ruhaneműt.
4. Csukja be az ajtót.
5. Indítsa el a programot. →*Oldal 21*

11.7 Program megszakítása

1. Nyomja meg a(z) **Start/Reload** ▷II elemet.
2. Nyissa ki az ajtót. →*Oldal 20*
3. Vegye ki a ruhaneműt. →*Oldal 21*

11.8 Ruhanemű kivétele

1. Nyissa ki az ajtót. →*Oldal 20*
2. Vegye ki a dobból a ruhaneműt.

11.9 A készülék kikapcsolása

▸ A programválasztót állítsa a **Off** elemre.

11.10 Pihefogó

Szárítás közben a ruhaneműből származó pihék az alsó egység szűrőrendszerében gyűlnek össze. A pihefogó védi a készüléket a pihéktől.

Pihefogó megtisztítása

Ha a szárítási program befejeződött vagy a kijelző üzem közben figyelmeztetést jelenít meg, tisztítsa meg a pihefogót a program befejezése után.

Megjegyzés: Ha nem a leírt módon tisztítja a készüléket, az károsíthatja a készülék funkcióit.

Előfeltételek

- A kijelző a következőt mutatja szárítás után: "End"
- vagy a kijelzőn az aktuális üzem közben megjelenik a következő: ❁.

1. Nyissa ki az ajtót. →*Oldal 20*
2. Távolítsa el a pihéket az ajtó belső oldaláról.
3. Távolítsa el egymás után a kétrészes piheszűrőt.

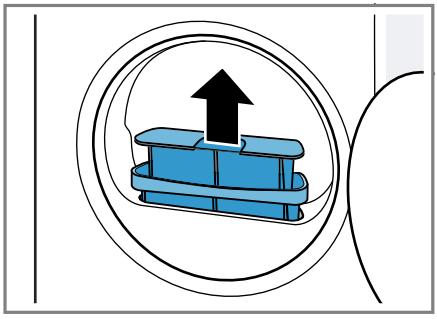

4. Távolítsa el a pihéket a teknőből.

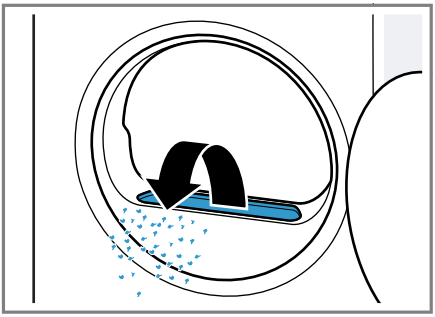

Ügyeljen rá, hogy ne kerüljenek pihék a szellőzőbe.

5. Nyissa ki mindkét pihefogót ① és távolítsa el a pihéket ②.

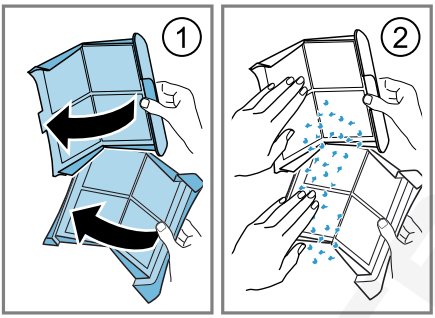

A pihéket csak a háztartási hulladékkal együtt dobja ki, így elkerülve a szennyvíz mikroműanyagokkal történő szennyeződését.

6. Mindkét pihefogót meleg folyó vízben alaposan öblítse le, majd szárítsa meg.

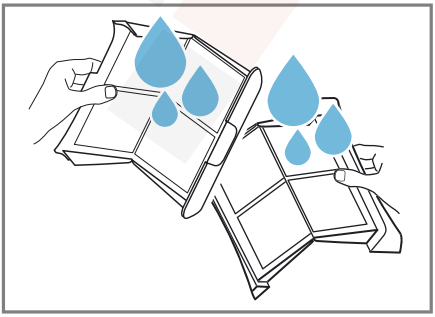

Megjegyzés: Gyűjtse össze a tisztítóvizet egy edényben, pl. egy vödörben. A tisztítás után öntse át az edény tartalmát egy szűrőn, pl. egy kávészűrőn.
A kávészűrőt a háztartási hulladékkal együtt dobja ki, így elkerülve a szennyvíz mikroműanyagokkal történő szennyeződését.

7. Csukja be mindkét pihefogót, és állítsa össze őket.

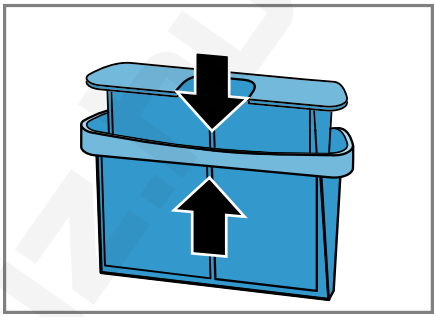

8. Helyezze be a kétrészes pihefogót.

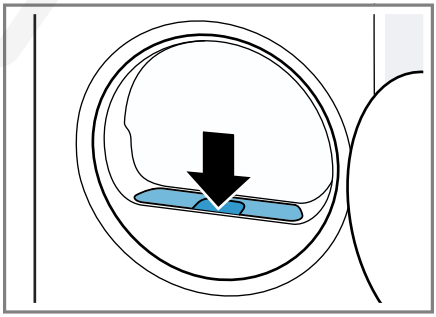

9. Csukja be az ajtót.

11.11 Az alsó egység szűrőrendszere

Szárítás közben a ruhaneműből származó pihék az alsó egység szűrőrendszerében gyűlnek össze. A szűrőrendszer védi a készüléket a pihéktől.

Az alsó egység szűrőrendszerének tisztítása

Ha a kijelző üzem közben figyelmeztetést jelenít meg, tisztítsa meg az al-

só egység szűrőrendszerét a program befejezése után.

Megjegyzések

- A szűrőrendszert a kijelzőn megjelenő üzenet nélkül is rendszeresen megtisztíthatja.
  A pihefogót nem szükséges minden szárítás után megtisztítani.
- Ha nem a leírt módon tisztítja a készüléket, az károsíthatja a készülék funkcióit.

Előfeltétel: A kijelzőn az aktuális üzem közben megjelenik a következő: ❁.

1. Tisztítsa meg a pihefogót.
   →*Oldal 21*
2. Nyissa ki az alsó egységet.
   →*Oldal 26*
3. Óvatosan távolítsa el a szűrőpárnát a tartókból.

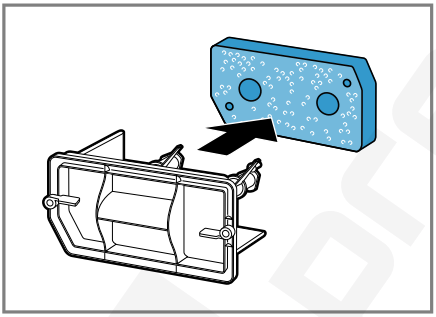

Ügyeljen rá, hogy a szűrőpárna ne deformálódjon és ne sérüljön meg.

4. A hőcserélő burkolatát egy puha kefével tisztítsa meg.

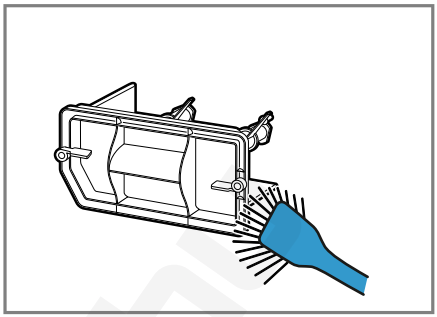

Győződjön meg róla, hogy minden szennyeződést eltávolított a tömítésről.

5. A szűrőpárnát meleg folyó vízben alaposan öblítse le, majd kézzel nyomkodja ki.

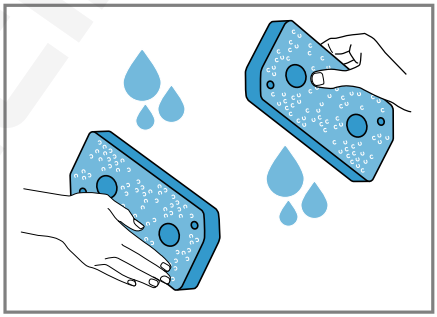

A makacs szennyeződéseket óvatosan távolítsa el egy porszívó segítségével.
A szűrőpárna tisztításához ne használjon tisztítószereket.
Megjegyzés: Gyűjtse össze a tisztítóvizet egy edényben, pl. egy vödörben. A tisztítás után öntse át az edény tartalmát egy szűrőn, pl. egy kávészűrőn.
A kávészűrőt a háztartási hulladékkal együtt dobja ki, így elkerülve a szennyvíz mikroműanyagokkal történő szennyeződését.

6. Tolja be a szűrőpárnát a tartókba.

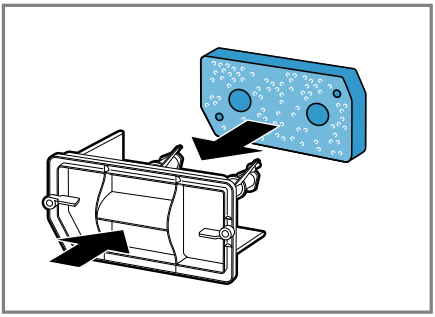

Ügyeljen rá, hogy a megtisztított szűrőpárna ne deformálódjon és ne sérüljön meg, illetve ne tolja fordítva a tartókba.
Megjegyzés: Pótalkatrészként a vevőszolgálatnál beszerezhető a szűrőpárna →*Oldal 19*.

7. Zárja be az alsó egységet. →*Oldal 27*

11.12 Kondenzvíztartály

Szárítás közben a készülékben kondenzvíz keletkezik, amelyet készüléke gyárilag a kondenzvíztartályban gyűjt.

A kondenzvíztartály kiürítése

Ha a szárítási program befejeződött vagy a szárítási program a kijelzőn megjelenő figyelmeztetéssel szünetel, ürítse ki a kondenzvíztartályt.

Előfeltételek

- A kijelző a következőt mutatja szárítás után: "End"
- vagy a kijelzőn a szüneteltetett üzem közben megjelenik a következő: .

1. Húzza ki a kondenzvíztartályt vízszintes helyzetben.

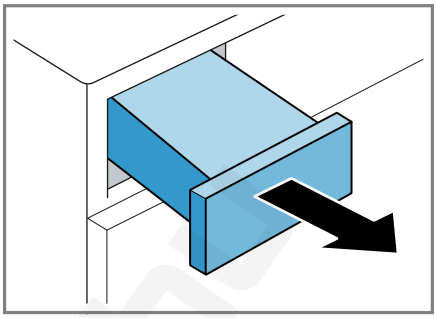

2. Ürítse ki a kondenzvíztartályt.

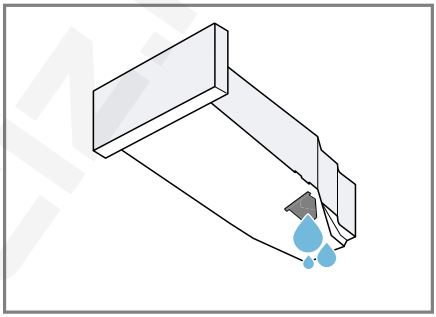

Ügyeljen arra, hogy üzem előtt betolja a kondenzvíztartályt a készülékbe. →*Oldal 24*

3. Ha a szárítási program szünetel, indítsa el a programot. →*Oldal 21*

A kondenzvíztartály betolása

▸ Tolja be ütközésig a kondenzvíztartályt.

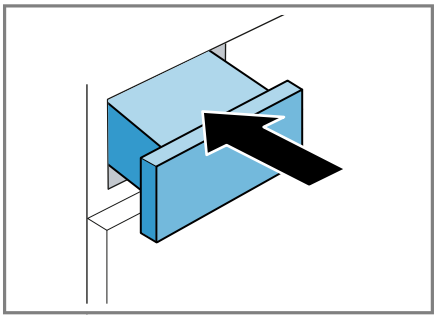

12 Szárítási mód

Minden automata programhoz meg van adva egy szárítási mód. A szárítási mód határozza meg, mennyire nedves vagy száraz legyen a ruhaneműa program vége után.

Program	Leírás
Cottons Cupboard Extra Dry Easy-Care Cupboard Extra Dry	Többrétegű, vastag, nehezen száradó ruhaneműhöz.
Eco (Cupboard Dry) Easy-Care Cupboard Dry	Normál, egyrétegű ruhaneműhöz.
Cottons Iron Dry Easy-Care Iron Dry	Normál, egyrétegű ruhaneműhöz. A ruhanemű még enyhén nedves a program vége után. A gyűrődések megakadályozása érdekében vasalja ki vagy teregesse ki a ruhaneműt.

12.1 Szárítási mód megváltoztatása

Néhány automata programnál megváltoztathatja a szárítási módot, ha még szárazabb vagy nedvesebb ruhaneműre van szüksége.

- Állítson be egy automata programot a kívánt szárítási móddal. →*Oldal 16*

12.2 Szárítási mód kiválasztása

Ha egy bizonyos szárítási móddal való szárítás után a ruhaneműt túl nedvesnek találja, akkor módosíthatja a szárítási módot.

1. Állítson be egy automata programot a kívánt szárítási móddal. →*Oldal 16*
2. Nyomja meg ismét a **Drying Level** gombot a szárítási mód (száraz) és (a legszárazabb) közötti beállításához.

13 Gyerekzár

Biztosítsa a kezelőfelületet a kezelőelemek véletlen működtetése ellen.

13.1 A gyermekzár aktiválása

- Tartsa nyomva kb. 3 másodpercig mindkét **3 sec.** gombot.
- ✔ A kijelző ezt mutatja: .
- ✔ A kezelőelemek zárolva vannak.
- ✔ A gyerekzár a készülék kikapcsolása után és áramszünet esetén is aktív marad.

13.2 Gyerekzár kikapcsolása

Előfeltétel: A gyerekzár kikapcsolásához a készülék legyen bekapcsolva.

- Tartsa nyomva kb. 3 másodpercig mindkét **3 sec.** gombot. Ha nem akarja a futó programot megszakítani, a programválasztónak a kimeneti programon kell állnia.
- ✔ A kijelzőn kialszik a szimbólum.

14 Alapbeállítások

Készülékének alapbeállításait a saját igényei szerint adhatja meg.

14.1 Az alapbeállítások áttekintése

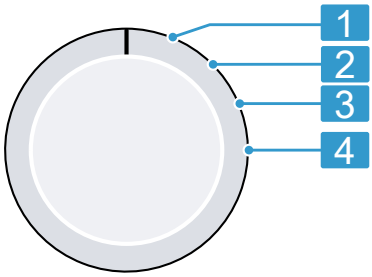

Programválasztó programpozíciókkal

1	Nem alapbeállítás.
2	A mosógép centrifuga-fordulatszámának beállítása: 600 (alacsony) – 1800 (magas) [1] A beállított érték hosszabbra vagy rövidebbre állítja az automata programok időtartamát.
3	A program végét jelző hangjelzés hangerejének beállítása: 0 (ki) – 4 (nagyon hangos)
4	A gombok működtetésekor hallható hangjelzés hangerejének beállítása: 0 (ki) – 4 (nagyon hangos)

14.2 Alapbeállítások módosítása

1. A programválasztót állítsa az 1. pozícióra. →*Oldal 26*
2. Nyomja meg a **Start/Reload** ▷II gombot, és egyidejűleg állítsa a programválasztót a 2. pozícióba.

✔ A kijelző az aktuális értéket mutatja.

3. Válassza ki a kívánt alapbeállítást a programválasztóval. →*Oldal 26*
4. Az érték módosításához nyomja meg az **Finished in** ◷ / **Drying Time** ◷ elemet.
5. A módosítás mentéséhez kapcsolja ki a készüléket.

15 Tisztítás és ápolás

Annak érdekében, hogy készüléke hosszú ideig működőképes maradjon, tisztítsa és ápolja gondosan.

15.1 Alsó egység

Az alsó egység a készülék alsó, hozzáférhető része, amelyben a hőcserélő található.

Alsó egység nyitása

Előfeltételek

- A készülék 30 perc alatt lehűl.
- A készülék ajtaja be van csukva.

1. Nyissa ki a szervizfedelet.

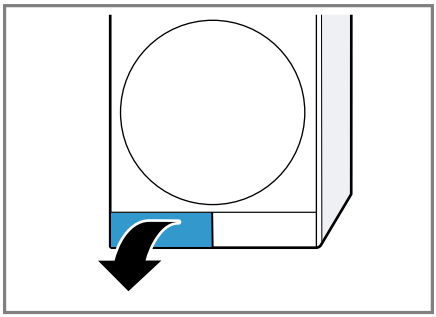

Ha egy kendőt helyez a karbantartási fedél alá, azzal felfoghatja az alsó egységben maradt vizet.

[1] Példa

2. Nyissa ki a megfelelően a hőcserélő burkolatának karját.

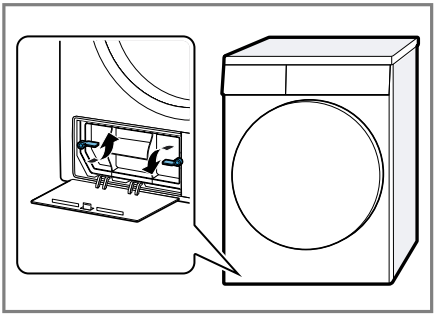

3. A fogantyúnál fogva húzza ki a hőcserélő burkolatát.

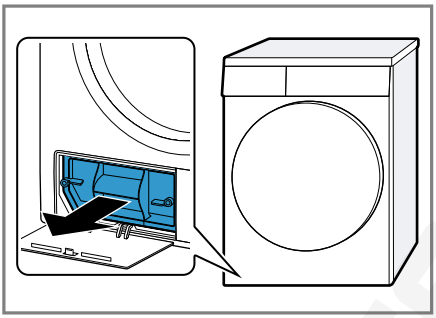

Az alsó egység tisztítása

Eltávolíthatja a látható szennyeződéseket az alsó egységről.

⚠ VIGYÁZAT

Vágási sérülés veszélye!

A hőcserélő éles peremeinek megérintése esetén megvághatja magát.

- Ne érintse meg a hőcserélő lemezeit.

1. Nyissa ki az alsó egységet.
   → *Oldal 26*
2. A hőcserélő burkolatát egy puha kefével tisztítsa meg.

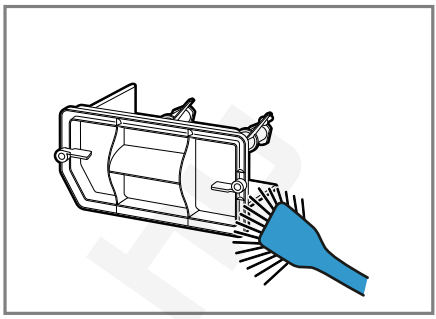

   Győződjön meg róla, hogy minden szennyeződést eltávolított a tömítésről.
3. A nyílást puha, nedves ronggyal tisztítsa meg.

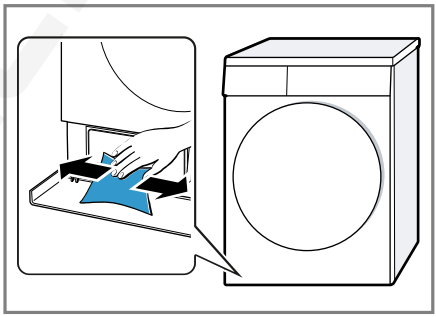

4. Zárja be az alsó egységet.
   → *Oldal 27*

Alsó egység bezárása

Előfeltétel: Az alsó egység nyitva van.

→ *"Alsó egység nyitása", Oldal 26*

1. A fogantyúnál fogva helyezze be a hőcserélő burkolatát.

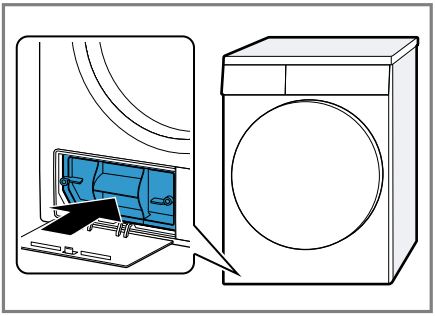

2. Zárja be a hőcserélő burkolatának karját.

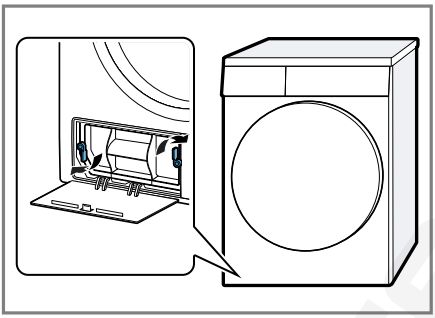

3. Csukja be a szervizfedelet.

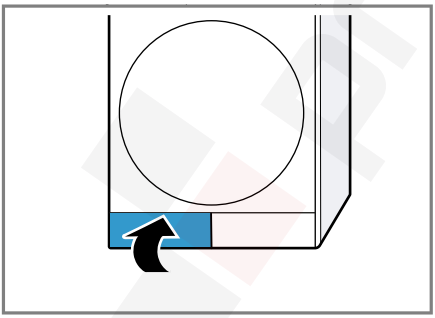

15.2 Nedvességszenzor

A készülék nedvességszenzora megmutatja, mennyire nedves a ruhanemű szárítás közben. A készülék a ruhaneműben maradó nedvességnek megfelelően módosítja az automata program időtartamát.

A nedvességszenzor megtisztítása

A nedvességszenzoron egy idő elteltével vízkő-, mosószer- és öblítőmaradványok rakódhatnak le. Rendszeresen tisztítsa meg a nedvességszenzort.

FIGYELEM

A kemény vagy érdes tárgyak károsíthatják a nedvességszenzort.

- Ne használjon kemény vagy érdes tárgyakat, súrolószert vagy acél dörzsszivacsot a tisztításhoz.

Megjegyzés: Ha nem a leírt módon tisztítja a készüléket, az károsíthatja a készülék funkcióit.

1. Nyissa ki az ajtót.
2. A nedvességszenzort tisztítsa meg egy szivaccsal.

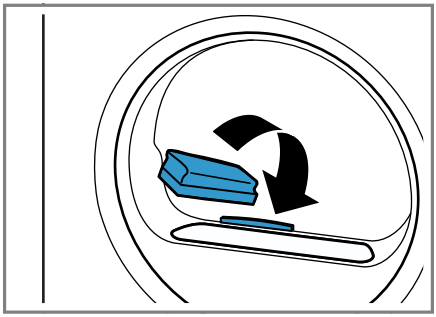

16 Zavarok elhárítása

A készüléken fellépő kisebb zavarokat saját maga is elháríthatja. Tanulmányozza a zavarelhárításról szóló információkat, mielőtt a vevőszolgálathoz fordulna. Ily módon elkerüli a felesleges költségeket.

⚠ **FIGYELMEZTETÉS**
Áramütés veszélye!
A szakszerűtlen javítás veszélyes.
- ▸ Soha ne végezzen műszaki változtatásokat a készüléken vagy annak funkcióin.
- ▸ A készüléket csak szakképzett személyek javíthatják.
- ▸ A készülék javításához csak eredeti pótalkatrészeket szabad használni.
- ▸ Ha a készülék hálózati csatlakozóvezetéke megsérül, akkor azt a veszélyek elkerülése érdekében csak a gyártó, a gyártó vevőszolgálata vagy egy hasonlóan képzett személy cserélheti ki.

Hiba	Ok és hibaelhárítás
A kijelző elsötétül és a(z) **Start/Reload** ▷II villog.	Az Energiatakarékos üzemmód aktív. ▸ Nyomja meg a **Start/Reload** ▷II gombot.
"Hot" és a dob forog.	Nem hiba. Hűtési folyamat aktív. Nincs tennivaló. **Megjegyzés:** A hűtési folyamat közben ne módosítsa a programot. A hűtési folyamat legfeljebb 10 percig tart.
⌯ és a program megszakadt.	A kondenzvíztartály megtelt. ▸ Ürítse ki a kondenzvíztartályt. →*Oldal 24*
	A vízelvezető tömlő nincs megfelelően csatlakoztatva, meg van törve vagy becsípődött. ▸ Ellenőrizze a vízelvezető tömlő beszerelését.
	A vízelvezető tömlő eldugult. ▸ Öblítse át a vízelvezető tömlőt csapvízzel.
	Idegen test található az alsó egységben. **1.** Nyissa ki az alsó egységet. →*Oldal 26* **2.** Távolítsa el az idegen testeket. **3.** Zárja be az alsó egységet. →*Oldal 27*
❁ / E:69	A pihefogó elszennyeződött. ▸ Tisztítsa meg a pihefogót. →*Oldal 21*
	Az alsó egység szűrőrendszere szennyezett. ▸ Tisztítsa meg az alsó egységben lévő szűrőrendszert. →*Oldal 22*
A program nem indul el.	A gyerekzár be van kapcsolva. ▸ Kapcsolja ki a gyerekzárat. →*Oldal 25*
	Finished in ◷ be van kapcsolva. ▸ Ellenőrizze, hogy a **Finished in** ◷ be van-e kapcsolva. →*Oldal 16*

Hiba	Ok és hibaelhárítás
A programidő megváltozik a szárítás alatt.	Nem hiba. A program lefolyását elektronikusan optimalizálja a készülék. Nincs tennivaló.
A szárítási idő túl hosszú.	Az alsó egység szűrőrendszere szennyezett. ▸ Tisztítsa meg az alsó egységben lévő szűrőrendszert. →*Oldal 22*
	A pihefogó elszennyeződött. ▸ Tisztítsa meg a pihefogót. →*Oldal 21*
	A környezeti hőmérséklet 15 °C-nál alacsonyabb vagy 30 °C-nál magasabb. ▸ Ellenőrizze, hogy a környezeti hőmérséklet 15 °C és 30 °C között van-e.
	Nem megfelelő szellőzés a készülék felállítási helyén. ▸ Gondoskodjon a felállítási hely szellőzéséről.
	A készülék szellőzőnyílása blokkolva van. ▸ Biztosítsa, hogy a készülék szellőzőnyílása szabadon legyen.
	A hőcserélő elszennyeződött. **1.** Nyissa ki az alsó egységet. →*Oldal 26* **2.** Tisztítsa meg a hőcserélőt. →*Oldal 27* **3.** Zárja be az alsó egységet. →*Oldal 27*
Búgó, sziszegő vagy szivattyúzó hangok.	Nem hiba. Kompresszor, kompresszorventilátor vagy kondenzvízszivattyú aktív. Nincs tennivaló.
A ruhanemű túl nedves.	A választott program nem alkalmas a textiltípushoz. ▸ Az utánszárításhoz állítson be időprogramot. →*Oldal 17*
	A betöltött mennyiség túl nagy. ▸ Vegye figyelembe a programok maximális betöltési mennyiségét. →*Oldal 16*
	A meleg ruhanemű a program befejeződése után nedvesebbnek érződik, mint amilyen. **1.** A ruhaneműt közvetlenül szárítás után vegye ki a dobból. **2.** Terítse ki a ruhaneműket, hogy kihűljenek.
	A beállított szárítási mód nem megfelelő. ▸ Módosítsa a szárítási módot. →*Oldal 25*
	Nincs beállítva a szárítási mód. ▸ Állítsa be a szárítási módot. →*Oldal 25*

Hiba	Ok és hibaelhárítás
A ruhaneműtúl nedves.	A betöltési mennyiség túl kicsi. ▸ Az utánszárításhoz állítson be időprogramot. →*Oldal 17*
	A nedvességszenzor elszennyeződött. ▸ Tisztítsa meg a nedvességszenzort. →*Oldal 28*
	A készülék megszakította a szárítási folyamatot a megtelt kondenzvíztartály miatt. ▸ Ürítse ki a kondenzvíztartályt. →*Oldal 24*
Gyűrődések.	A választott program nem alkalmas a textiltípushoz. ▸ Állítson be egy megfelelő programot. →*Oldal 16*
	A betöltés nem megfelelő. ▸ Vegye figyelembe a programok maximális betöltési mennyiségét. →*Oldal 16* ▸ Készítse elő a ruhaneműt. →*Oldal 19*
	A ruhanemű szárítás után túl sokáig a dobban marad. **1.** A ruhaneműt közvetlenül szárítás után vegye ki a dobból. **2.** Terítse ki a ruhaneműket, hogy kihűljenek.
	A könnyen kezelhető textíliákat túl sokáig szárították. ▸ Módosítsa vagy állítsa be a szárítási módot. →*Oldal 25*
	A gyűrődéscsökkentés nincs bekapcsolva. ▸ Kapcsolja be a gyűrődéscsökkentést. →*Oldal 15*
Kifolyik a víz.	A készülék nincs megfelelően vízszintbe állítva. ▸ Igazítsa be a készüléket. →*Oldal 11*
	A hőcserélő burkolatának tömítése elszennyeződött. ▸ Tisztítsa meg a hőcserélő burkolatának tömítését. →*Oldal 22*
	A vízelvezető tömlő nincs megfelelően csatlakoztatva. ▸ Ellenőrizze a vízelvezető tömlő beszerelését.
	A hőcserélő burkolatának karja nincs megfelelően zárva. ▸ Ellenőrizze, hogy a hőcserélő burkolatának karja megfelelően zárva van-e. →*Oldal 27*
Kondenzvíz van a kondenzvíztartályban, noha csatlakoztatták a vízelvezető tömlőt.	Nem hiba. A kondenzvíztartályban kondenzvíz maradhat. Nincs tennivaló.
	A vízelvezető tömlő nincs megfelelően csatlakoztatva. ▸ Ellenőrizze a vízelvezető tömlő beszerelését.

17 Szállítás, tárolás és ártalmatlanítás

17.1 A régi készülék ártalmatlanítása

A környezetkímélő ártalmatlanításnak köszönhetően az értékes nyersanyagok újra felhasználhatók.

⚠ FIGYELMEZTETÉS
Egészségkárosodás veszélye!
A gyermekek bezárhatják magukat a készülékbe és életveszélybe kerülhetnek.

- ▸ A készüléket ne állítsa ajtó mögé, mert az blokkolja vagy megakadályozza a készülék ajtajának kinyitását.
- ▸ A kiszolgált készülék hálózati csatlakozóvezetékének hálózati dugóját húzza ki, majd vágja át a hálózati csatlakozóvezetéket, és oly mértékben tegye tönkre a készülék ajtajának zárját, hogy az ajtót többé ne lehessen becsukni.

⚠ FIGYELMEZTETÉS
Tűzveszély!
A készülékben található R290 hűtőközeg környezetbarát, viszont gyúlékony, és nem megfelelően ártalmatlanított készülékek esetén lángra lobbanhat.

- ▸ A készüléket szakszerűen ártalmatlanítsa.
- ▸ Ne rongálja meg a hűtőközegkör csöveit.

1. Húzza ki a hálózati csatlakozóvezeték dugóját.
2. Vágja el a hálózati csatlakozóvezetéket.
3. Környezetkímélő módon ártalmatlaníttassa a készüléket.
   Az aktuális ártalmatlanítási lehetőségekről a szakkereskedőnél, ill. a települési közigazgatásnál vagy önkormányzatnál tájékozódhat.



Ez a készülék az elhasznált villamossági és elektronikai készülékekről szóló 2012/19/EU irányelvnek megfelelő jelölést kapott.
Ez az irányelv a már nem használt készülékek visszavételének és hasznosításának EU-szerte érvényes kereteit határozza meg.

18 Vevőszolgálat

A megfelelő környezetbarát tervezésről szóló rendelet szerint a működés szempontjából releváns eredeti pótalkatrészeket készülékének az Európai Gazdasági Térségben való forgalomba hozatalától számítva legalább 10 évig beszerezheti vevőszolgálatunknál.

Megjegyzés: A vevőszolgálat tevékenysége a gyártói garanciális feltételek keretében ingyenes.

Az Ön országában érvényes garancia időtartamáról és garanciális feltételekről a mellékelt, szervizelérhetőségeket és garanciális feltételeket tartalmazó dokumentumon lévő QR-kódon keresztül, vevőszolgálatunktól, kereskedőjénél vagy weboldalunkról szerezhet részletes információkat.
Ha a vevőszolgálathoz fordul, tartsa kéznél készüléke termékszámát (E-Nr.) és gyártási számát (FD).
A vevőszolgálat elérhetőségét a mellékelt, szervizelérhetőségeket és garanciális feltételeket tartalmazó dokumentumon lévő QR-kódon keresztül tekintheti meg.

18.1 Termékszám (E-Nr.) és gyártási szám (FD)

A termékszámot (E-Nr.) és a gyártási számot (FD) a készülék típustábláján találja.

A típustábla modelltől függően a következő helyen található:
- az ajtó belső oldalán.
- a szervizfedél belső oldalán.
- a készülék hátoldalán.

Készüléke adatait és a vevőszolgálat telefonszámát gyorsan megtalálja, ha feljegyzi magának az adatokat.

19 Fogyasztási adatok

A **Eco** (**Cupboard Dry**) program normál nedvességű pamut ruhanemű szárítására alkalmas, és az energiafogyasztás tekintetében nedves pamut ruhanemű szárításához a leghatékonyabb. A program az (EU) 2023/2533 és (EU) 2023/2534 rendeletnek való megfelelés értékelésére szolgál. Megfelel a 392/2012/EU rendelet és a 932/2012/EU rendelet I. mellékletének 1.1. pontja értelmében vett „normál pamutprogramnak". A program energiacímkéjén megadott fogyasztási értékek 60%-os nedvességtartalmú ruhaneműre vonatkoznak. A többi programnál megadott értékek irányadó értékek, melyeket az érvényben lévő EN61121 számú szabványnak megfelelően határoztak meg.
A tényleges értékek a szövet fajtájától, a szárítandó ruhanemű összetételétől, a szövetben lévő maradék nedvességtől, a beállított szárítási fokozattól, a betöltött ruhamennyiségtől, a környezeti feltételektől és a kiegészítő funkciók használatától függően eltérhetnek a megadott értékektől.
A program kiválasztásakor a készülékkijelzőn megjelenő adatok, mint a program várható időtartama / a program végéig hátralevő idő a mosógép kiszállításkori állapotában, 1000 ford./perces fordulatszámra vonatkoznak.

Program	**Nedvességtartalom a program végén (%)**	**Betölthető ruhamennyiség (kg)**	**Centrifugafordulatszám (ford./perc)**	**Nedvességtartalom a program kezdetén (%)**	**Programidő (h:min)**	**Energiafogyasztás (kWh/ciklus)**
Cottons Cupboard Extra Dry	-3,0	8,0	1400	50	3:42	1,98
Cottons Cupboard Extra Dry	-3,0	4,0	1400	50	2:32	1,39
Cottons Cupboard Extra Dry	-3,0	8,0	1000	60	4:07	2,24
Cottons Cupboard Extra Dry	-3,0	4,0	1000	60	2:47	1,54

Program	Nedvességtartalom a program végén (%)	Betölthető ruhamennyiség (kg)	Centrifugafordulatszám (ford./perc)	Nedvességtartalom a program kezdetén (%)	Programidő (h:min)	Energiafogyasztás (kWh/ciklus)
Cottons Cupboard Extra Dry	-3,0	8,0	800	70	4:32	2,51
Cottons Cupboard Extra Dry	-3,0	4,0	800	70	3:02	1,69
Eco (Cupboard Dry)	0,0	8,0	1400	50	3:01	1,73
Eco (Cupboard Dry)	0,0	4,0	1400	50	1:56	1,05
Eco (Cupboard Dry) [1]	0,0	8,0	1000	60	3:25	1,97
Eco (Cupboard Dry)	0,0	4,0	1000	60	2:10	1,19
Eco (Cupboard Dry)	0,0	8,0	800	70	3:50	2,21
Eco (Cupboard Dry)	0,0	4,0	800	70	2:25	1,33
Cottons Iron Dry	12,0	8,0	1400	50	2:14	1,27
Cottons Iron Dry	12,0	4,0	1400	50	1:22	0,73
Cottons Iron Dry	12,0	8,0	1000	60	2:40	1,53
Cottons Iron Dry	12,0	4,0	1000	60	1:37	0,88
Cottons Iron Dry	12,0	8,0	800	70	3:05	1,79
Cottons Iron Dry	12,0	4,0	800	70	1:52	1,03
Easy-Care Cupboard Extra Dry	0,0	3,5	800	40	1:11	0,60
Easy-Care Cupboard Extra Dry	0,0	3,5	600	50	1:24	0,72
Easy-Care Cupboard Dry	2,0	3,5	800	40	1:12	0,62
Easy-Care Cupboard Dry	2,0	3,5	600	50	1:25	0,74

[1] A levegőben terjedő akusztikus zajkibocsátás szárítás közben 63 dB.

Program	Nedvességtartalom a program végén (%)	Betölthető ruhamennyiség (kg)	Centrifugafordulatszám (ford./perc)	Nedvességtartalom a program kezdetén (%)	Programidő (h:min)	Energiafogyasztás (kWh/ciklus)
Easy-Care Iron Dry	12,0	3,5	800	40	0:50	0,41
Easy-Care Iron Dry	12,0	3,5	600	50	1:02	0,52
Delicates	0,0	2,0	-	-	1:02	0,51

20 Műszaki adatok

Készülék magassága	84,2 cm
Készülék szélessége	59,8 cm
Készülék mélysége	61,3 cm
Készülékmélység zárt ajtóval	64,8 cm
Készülékmélység nyitott ajtóval	109,6 cm
Súly	46,7 kg
Maximális betöltési mennyiség	8,0 kg
Hálózati feszültség	220-240 V, 50 Hz
Minimális szerelési biztosíték	10 A
Névleges teljesítmény	600 W
Teljesítményfelvétel	▪ Kikapcsolt állapot: 0,10 W ▪ Bekapcsolt állapot: 0,50 W
Környezeti hőmérséklet	▪ Legalább: 5 °C ▪ Legfeljebb: 35 °C
Hálózati csatlakozóvezeték hossza	145 cm

A modellre vonatkozó további információk az interneten a *https://eprel.ec.europa.eu/qr/2114968*[1] címen találhatók. Ez az internetcím az Európai Unió hivatalos termékadatbankjára, az EPREL-re mutat.

[1] Csak az Európai Gazdasági Térség országai számára érvényes. Ez az internetcím 2025. július 1-től elérhető.

Thank you for buying a Bosch Home Appliance!

Register your new device on MyBosch now and profit directly from:

- **Expert tips & tricks for your appliance**
- **Warranty extension options**
- **Discounts for accessories & spare-parts**
- **Digital manual and all appliance data at hand**
- **Easy access to Bosch Home Appliances Service**

Free and easy registration – also on mobile phones:
www.bosch-home.com/welcome

Looking for help? You'll find it here.

Expert advice for your Bosch home appliances, help with problems or a repair from Bosch experts.
Find out everything about the many ways Bosch can support you:
www.bosch-home.com/service
Contact data of all countries are listed in the attached service directory.

BSH Hausgeräte GmbH
Carl-Wery-Straße 34
81739 München, GERMANY
www.bosch-home.com

A Bosch Company

9001978437 (050611)
hu