BOSCH

**Register** your new device on MyBosch now and get free benefits: **bosch-home.com/welcome**

MyBosch

# Mosógép

**WGG244ZREU**

**[hu]** Használati útmutató és telepítési útmutató

**További információ és tájékoztatás az interneten található. Olvassa be a borító belső oldalán lévő QR kódot.**



# Tartalomjegyzék

**1 Biztonság ..... 3**
1.1 Általános útmutatások ..... 3
1.2 Rendeltetésszerű használat ..... 3
1.3 A használók körének korlátozása ..... 3
1.4 Biztonságos beszerelés ..... 4
1.5 Biztonságos használat ..... 6
1.6 Biztonságos tisztítás és karbantartás ..... 8

**2 Anyagi károk elkerülése ..... 9**

**3 Környezetvédelem és takarékosság ..... 10**
3.1 A csomagolási hulladék ártalmatlanítása ..... 10
3.2 Energia és erőforrások megtakarítása ..... 10
3.3 Energiatakarékos üzemmód ... 10

**4 Elhelyezés és csatlakoztatás ... 10**
4.1 A készülék kicsomagolása ..... 10
4.2 A csomagolás tartalma ..... 10
4.3 A felállítási helyre vonatkozó követelmények ..... 11
4.4 Szállítási biztosítók eltávolítása ..... 11
4.5 A készülék csatlakoztatása ..... 12
4.6 A készülék beállítása ..... 14

**5 Az első használat előtt ..... 14**
5.1 Üres mosás indítása ..... 14

**6 Ismerkedés ..... 15**
6.1 A készülék ..... 15
6.2 Mosószertartó fiók ..... 16
6.3 Kezelőegység ..... 17

**7 Kijelző ..... 17**

**8 Gombok ..... 20**

**9 Programok ..... 21**

**10 Tartozékok ..... 25**

**11 Ruhanemű ..... 26**
11.1 Ruhanemű előkészítése ..... 26
11.2 Kezelési jelzések a kezelési címkéken ..... 26

**12 Mosó- és ápolószer ..... 26**

**13 A kezelés alapjai ..... 27**
13.1 A gép bekapcsolása ..... 27
13.2 Program beállítása ..... 27
13.3 Az ajtó kinyitása ..... 27
13.4 Ruhanemű behelyezése ..... 27
13.5 Adagolósegédlet behelyezése ..... 28
13.6 Adagolósegédlet használata ..... 28
13.7 Mosó- és ápolószer betöltése ..... 28
13.8 Program indítása ..... 28
13.9 Ruhanemű áztatása ..... 29
13.10 Ruhanemű hozzáadása ..... 29
13.11 Program megszakítása ..... 29
13.12 Program folytatása öblítés stop után ..... 29
13.13 Ruhanemű kivétele ..... 29
13.14 A készülék kikapcsolása .... 29

**14 Gyerekzár ..... 30**
14.1 A gyermekzár aktiválása ..... 30
14.2 Gyerekzár kikapcsolása ..... 30

**15 Alapbeállítások ..... 30**
15.1 Az alapbeállítások áttekintése ..... 30
15.2 Alapbeállítások módosítása ..... 30

**16 Tisztítás és ápolás ..... 31**
16.1 Dobtisztítás ..... 31
16.2 A mosószertartó fiók tisztítása ..... 31

16.3 A mosóvízszivattyú tisztítása ..... 32
16.4 Gumi tömítőgallér tisztítása ... 35
**17 Zavarok elhárítása ..... 35**
17.1 Vészkioldó ..... 40
17.2 A készülék újraindítása. ..... 41
**18 Szállítás, tárolás és ártalmatlanítás ..... 41**
18.1 Készülék leszerelése ..... 41
18.2 Szállítási biztosítók behelyezése ..... 41
18.3 A készülék ismételt üzembe helyezése ..... 41
18.4 A régi készülék ártalmatlanítása ..... 41
**19 Vevőszolgálat ..... 42**
19.1 Termékszám (E-Nr.) és gyártási szám (FD) ..... 42
**20 Fogyasztási értékek ..... 42**
**21 Műszaki adatok ..... 44**

# ⚠ 1 Biztonság

Tartsa be a következő biztonsági előírásokat.

## 1.1 Általános útmutatások



- Gondosan olvassa el ezt az útmutatót.
- Őrizze meg az útmutatót és a termékinformációkat a későbbi használat céljára, vagy az újabb tulajdonos számára.
- Ha szállítás közben megsérült a készülék, ne csatlakoztassa.

## 1.2 Rendeltetésszerű használat

A készüléket csak a következőkre használja:
- gépben mosható textíliák és kézzel mosható gyapjú mosására a kezelési címke szerint.
- csapvízzel és kereskedelmi forgalomban kapható, gépi mosáshoz alkalmas mosó- és ápolószerekkel.
- a háztartásban és az otthoni környezet zárt helyiségeiben.
- legfeljebb 4000 méter tengerszint feletti magasságig.

## 1.3 A használók körének korlátozása

Ezt a készüléket 8 év feletti gyermekek és csökkent testi, érzékszervi vagy mentális képességekkel, illetve kevés tapasztalattal és/vagy ismerettel rendelkező személyek is használhatják felügye-

let mellett, vagy ha megtanították nekik a készülék biztonságos használatát és megértették a lehetséges veszélyeket.
Gyermekek nem játszhatnak a készülékkel.
A készülék tisztítását és a felhasználói karbantartást nem végezhetik gyermekek felügyelet nélkül.
Ne engedjen 3 év alatti gyerekeket és háziállatokat a készülék közelébe.

## 1.4 Biztonságos beszerelés

### ⚠ FIGYELMEZTETÉS – Áramütés veszélye!

A szakszerűtlen beszerelés veszélyes.

- A készüléket csak az adattáblán megadottak szerint csatlakoztassa és üzemeltesse.
- A készüléket csak szabályszerűen felszerelt, földelt csatlakozóaljzaton át csatlakoztassa a váltakozó áramú hálózatra.
- A házi villamos hálózat védővezető-rendszere legyen szabályszerűen beszerelve. A beszerelésnek megfelelő méretű vezetékkeresztmetszettel kell rendelkeznie.
- Hibaáram-védőkapcsoló használata esetén csak  jelzéssel ellátott típust használjon.
- A készülék ellátásához soha ne használjon külső kapcsolóberendezést, pl. időkapcsolós órát vagy távvezérlést.
- Ha a készülék be van építve, akkor a hálózati csatlakozóvezeték csatlakozódugója legyen szabadon hozzáférhető, vagy, ha szabad hozzáférés nem lehetséges, akkor a fix csatlakoztatásban beszerelt leválasztó berendezésnek kell lennie a kialakítási előírásoknak megfelelően.
- A készülék felállításakor ügyelni kell arra, hogy a hálózati csatlakozóvezeték ne szoruljon be, ne sérüljön meg.

A hálózati csatlakozóvezeték sérült szigetelése veszélyes.

- A hálózati csatlakozóvezeték soha ne érintkezzen a készülék forró részeivel vagy hőforrásokkal.
- A hálózati csatlakozóvezeték soha ne érintkezzen hegyes és éles szélű tárgyakkal.
- A hálózati csatlakozóvezetéket soha ne törje meg, ne nyomja össze, ne változtassa meg.

### ⚠ FIGYELMEZTETÉS – Tűzveszély!

Meghosszabbított hálózati csatlakozóvezeték és nem engedélyezett adapterek használata veszélyes.

- Ne használjon hosszabbító kábelt vagy többszörös csatlakozóaljzatot.
- Csak a gyártó által engedélyezett adaptereket és hálózati csatlakozóvezetékeket használjon.
- Ha a hálózati csatlakozóvezeték túl rövid, és nem áll rendelkezésre hosszabb hálózati csatlakozóvezeték, forduljon villanyszerelőhöz az épületvillamosság módosításáért.

### ⚠ FIGYELMEZTETÉS – Sérülésveszély!

A készülék nehéz, megemelése sérülést okozhat.

- Ne emelje meg egyedül a készüléket.

Ha a mosógépet és a szárítógépet nem szakszerűen helyezi egymásra, a felállított készülék leeshet.

- A szárítógép kizárólag a szárítógép gyártója által biztosított összekötőelemmel szerelhető fel mosógépre . Más felállítási mód nem megengedett.
- A mosógépet és a szárítógépet ne állítsa egymásra, ha a szárítógép gyártója nem kínál megfelelő összekötőelemet.
- Soha ne helyezzen egymásra különböző gyártóktól származó, valamint eltérő mélységű és szélességű készülékeket.
- Az egymásra helyezett mosógépet és szárítógépet ne állítsa emelvényre, a készülékek lebillenhetnek.

### ⚠ FIGYELMEZTETÉS – Fulladásveszély!

A gyermekek a csomagolóanyagokat a fejükre húzhatják vagy magukra tekerhetik, és megfulladhatnak.

- Gyermekektől tartsa távol a csomagolóanyagot.
- Ne engedje, hogy gyermekek játsszanak a csomagolóanyaggal.

### ⚠ VIGYÁZAT – Sérülésveszély!

A készülék működés közben rezeghet vagy elmozdulhat.

- A készüléket tiszta, sík és szilárd felületre állítsa.
- A készüléket egy vízmérték segítségével állítsa vízszintbe a készüléklábak használatával.

A szakszerűtlenül elhelyezett tömlők és hálózati csatlakozóvezetékek miatt botlásveszély áll fenn.
- ▸ A tömlőket és hálózati csatlakozóvezetékeket úgy fektesse le, hogy a botlásveszély elkerülhető legyen.

Ha a készüléket a kiálló alkatrészeinél, pl. az ajtónál fogva mozgatja, akkor az alkatrészek letörhetnek.
- ▸ Ne mozgassa a készüléket kiálló alkatrészeinél fogva.

**⚠ VIGYÁZAT – Vágási sérülés veszélye!**
A készülék éles peremeinek megérintése esetén megvághatja magát.
- ▸ Ne fogja meg a készülék éles peremeit.
- ▸ A készülék beszerelése és szállítása közben viseljen védőkesztyűt.

## 1.5 Biztonságos használat

**⚠ FIGYELMEZTETÉS – Áramütés veszélye!**
A sérült készülék és a sérült hálózati csatlakozóvezeték veszélyes.
- ▸ Soha ne használjon sérült készüléket.
- ▸ Miközben a készüléket leválasztja az elektromos hálózatról, soha ne a hálózati csatlakozóvezetékét húzza. Mindig a hálózati csatlakozóvezeték dugóját húzza.
- ▸ Ha a készülék vagy a hálózati csatlakozóvezeték megsérült, azonnal húzza ki a hálózati csatlakozóvezeték csatlakozódugóját, vagy kapcsolja le a biztosítékszekrényben lévő biztosítékot, és zárja el a vízcsapot.
- ▸ Forduljon a vevőszolgálathoz. →*Oldal 42*

A behatoló nedvesség áramütést okozhat.
- ▸ A készüléket csak zárt helyiségben használja.
- ▸ A készüléket ne tegye ki nagy hőnek és nedvességnek.
- ▸ A készülék tisztításához ne használjon gőzsugaras vagy magasnyomású tisztítógépet, tömlőt vagy zuhanyt.

**⚠ FIGYELMEZTETÉS – Egészségkárosodás veszélye!**
A gyermekek bezárhatják magukat a készülékbe és életveszélybe kerülhetnek.
- ▸ A készüléket ne állítsa ajtó mögé, mert az blokkolja vagy megakadályozza a készülék ajtajának kinyitását.

- A kiszolgált készülék hálózati csatlakozóvezetékének hálózati dugóját húzza ki, majd vágja át a hálózati csatlakozóvezetéket, és oly mértékben tegye tönkre a készülék ajtajának zárját, hogy az ajtót többé ne lehessen becsukni.

Nagyobb, vízhatlan ruhanemű centrifugálásakor kiegyensúlyozatlanság jöhet létre, ami sérülésekhez vezethet.

- Ne mosson és centrifugáljon a készülékben nagyobb, vízhatlan darabokat, pl. takarókat és matracvédőket.

### ⚠ FIGYELMEZTETÉS – Fulladásveszély!

A gyermekek az apró alkatrészeket belélegezhetik vagy lenyelhetik, és megfulladhatnak tőlük.

- Gyermekektől tartsa távol az apró alkatrészeket.
- Ne engedje, hogy gyermekek játsszanak az apró alkatrészekkel.

### ⚠ FIGYELMEZTETÉS – Mérgezés veszélye!

A mosó- és ápolószerek elfogyasztva mérgezést okozhatnak.

- Ha tévedésből lenyelik, orvoshoz kell fordulni.
- A mosószereket és öblítőket gyermektől elzárva kell tárolni.

### ⚠ FIGYELMEZTETÉS – Robbanásveszély!

Ha a ruhaneműt oldószertartalmú, gyúlékony mosószerekkel előkezelte, az robbanáshoz vezethet a készülékben.

- Szárítás előtt alaposan öblítse ki vízben az előkezelt ruhaneműt.

### ⚠ VIGYÁZAT – Sérülésveszély!

Ha felmászik vagy rááll a készülékre, a fedőlap eltörhet.

- Ne másszon fel és ne álljon rá a készülékre.

Ha ráül vagy rátámaszkodik a készülék nyitott ajtajára, a készülék felbillenhet.

- Soha ne üljön vagy támaszkodjon a készülék ajtajára.
- Ne helyezzen tárgyakat a készülék ajtajára.

Ha a forgó dobba nyúl, megsérülhet a keze.

- Mielőtt belenyúlna, várja meg a dob teljes leállását.

### ⚠ VIGYÁZAT – Forrázásveszély!

Magas hőmérsékleten végzett mosáskor a mosóvíz felforrósodik.

- Ne nyúljon a forró mosóvízbe.

**⚠ VIGYÁZAT – Vegyi anyag okozta égési sérülés veszélye!**
A mosószeres fiók kinyitásakor a mosószer és az öblítő kifröcscsenhet a készülékből.
A szemmel vagy bőrrel érintkezve irritációt okozhat.
- ▸ Szembe kerülés vagy bőrrel való érintkezés esetén alaposan öblítse le tiszta vízzel.
- ▸ Ha tévedésből lenyelik, orvoshoz kell fordulni.
- ▸ A mosószereket és öblítőket gyermektől elzárva kell tárolni.

## 1.6 Biztonságos tisztítás és karbantartás

**⚠ FIGYELMEZTETÉS – Áramütés veszélye!**
A szakszerűtlen javítás veszélyes.
- ▸ Soha ne végezzen műszaki változtatásokat a készüléken vagy annak funkcióin.
- ▸ A készüléket csak szakképzett személyek javíthatják.
- ▸ A készülék javításához csak eredeti pótalkatrészeket szabad használni.
- ▸ Ha a készülék hálózati csatlakozóvezetéke megsérül, akkor azt a veszélyek elkerülése érdekében csak a gyártó, a gyártó vevőszolgálata vagy egy hasonlóan képzett személy cserélheti ki.

A behatoló nedvesség áramütést okozhat.
- ▸ Tisztítás előtt húzza ki a csatlakozódugót vagy kapcsolja ki a biztosítékot a biztosítékszekrényben.
- ▸ A készülék tisztításához ne használjon gőzsugaras vagy magasnyomású tisztítógépet, tömlőt vagy zuhanyt.

**⚠ FIGYELMEZTETÉS – Sérülésveszély!**
Ha nem eredeti pótalkatrészeket és tartozékokat használ, az veszélyes helyzeteket okoz.
- ▸ Csak eredeti pótalkatrészeket és tartozékokat használjon.

**⚠ FIGYELMEZTETÉS – Mérgezés veszélye!**
Oldószertartalmú tisztítószerek használata esetén mérgező gőzök keletkezhetnek.
- ▸ Ne használjon oldószertartalmú tisztítószereket.

# 2 Anyagi károk elkerülése

**FIGYELEM**

Az öblítők, mosószerek, ápolószerek és tisztítószerek helytelen adagolása hatással lehet a készülék működésére.

- Vegye figyelembe a gyártó adagolási utasításait.

A maximális betöltési mennyiség túllépése esetén előfordulhat, hogy a készülék nem működik megfelelően.

- Minden programnál vegye figyelembe a maximálisan betölthető ruhamennyiséget, és ne lépje túl azt. → *"Programok", Oldal 21*

A készülék biztonságos szállításáról szállítási biztosítók gondoskodnak. Az el nem távolított szállítási biztosítók anyagi károkat és készülékkárokat okozhatnak.

- A készülék üzembe helyezése előtt távolítsa el az összes szállítási biztosítót, és tárolja azokat biztos helyen.
- A szállítási károk elkerülése érdekében minden szállítás előtt szerelje vissza az összes szállítási biztosítót.

A vízbevezető tömlő szakszerűtlen csatlakoztatása anyagi károkhoz vezethet.

- Húzza meg a vízbemenetnél lévő csavarokat.
- A vízbevezető tömlőt közvetlenül, kiegészítő csatlakozóelemek, például adapter, toldatok vagy szelepek nélkül csatlakoztassa a vízcsapra.
- Ügyeljen rá, hogy a vízcsap belső átmérője legalább 17 mm legyen.
- Ügyeljen rá, hogy a vízcsaphoz való csatlakozásnál lévő menet hossza legalább 10 mm legyen.

Ha a víznyomás túl magas vagy túl alacsony, előfordulhat, hogy a készülék nem működik megfelelően.

- Ügyeljen arra, hogy a vízellátó rendszerben uralkodó víznyomás legalább 100 kPa (1 bar) és legfeljebb 1000 kPa (10 bar) legyen.
- Ha a víznyomás meghaladja a megadott maximális értéket, be kell szerelni egy nyomáscsökkentő szelepet az ivóvízcsatlakozás és a készülék tömlőrendszere közé.
- A készüléket ne csatlakoztassa nyomás nélküli vízmelegítő keverőcsapjára.

Megváltoztatott vagy sérült víztömlők használatakor anyagi kár keletkezhet, vagy a készülék károsodhat.

- A víztömlőket soha ne törje meg, ne nyomja össze, ne változtassa meg és ne vágja el.
- Kizárólag a készülékhez mellékelt víztömlőket vagy eredeti póttömlőket használjon.
- A használt víztömlőket soha ne használja újra.

Amennyiben a készüléket szennyezett vagy túl forró vízzel üzemelteti, az anyagi károkat okozhat és károsíthatja a készüléket.

- A készüléket kizárólag hideg csapvízzel üzemeltesse.

A nem megfelelő tisztítószerek károsíthatják a készülék felületét.

- Ne használjon karcoló vagy súroló tisztítószereket.
- Ne használjon magas alkoholtartalmú tisztítószert.
- Ne használjon kemény súrolópárnát vagy tisztítószivacsot.
- A készüléket csak vízzel és puha, nedves kendővel tisztítsa.
- A mosószer- és permetmaradványokat azonnal távolítsa el a készülékről.

# 3 Környezetvédelem és takarékosság

## 3.1 A csomagolási hulladék ártalmatlanítása

A felhasznált csomagolóanyagok környezetkímélők és újrahasznosíthatók.

- Az egyes összetevőket fajtánként szétválogatva ártalmatlanítsa.

## 3.2 Energia és erőforrások megtakarítása

Ha megfogadja ezeket a tanácsokat, készüléke kevesebb áramot és vizet fogyaszt.

- Használjon alacsony hőmérsékletű és hosszabb mosási idejű programokat, valamint használja ki a maximális töltésmennyiséget.
  → *Oldal 21*
- A mosószert a ruhanemű szennyezettségi fokának megfelelően adagolja. Mosószer adagolása
- Enyhén vagy normál mértékben szennyezett ruhanemű esetén csökkentse a mosási hőmérsékletet.
- Ha a ruhaneműt a szárítógépben kívánja megszárítani, állítsa be a maximális centrifuga-fordulatszámot.
- A ruhaneműt előmosás nélkül mossa.

## 3.3 Energiatakarékos üzemmód

Ha rövid ideig nem használja a készüléket, akkor az automatikusan energiatakarékos üzemmódba kapcsol.
Ha ismét működteti a készüléket, az energiatakarékos üzemmód kikapcsol.

# 4 Elhelyezés és csatlakoztatás

## 4.1 A készülék kicsomagolása

**FIGYELEM**
A dobban maradó tárgyak, amelyek nem a készülék belsejében való üzemeltetéséhez alkalmasak, anyagi és készülékkárokat okozhatnak.

- Üzemeltetés előtt távolítsa el ezeket a tárgyakat és a mellékelt tartozékokat a dobból.

1. A csomagolóanyagot és a védőfóliákat maradéktalanul távolítsa el a készülékről.
   → *"A csomagolási hulladék ártalmatlanítása", Oldal 10*
2. Ellenőrizze a készüléket látható sérülések szempontjából.
3. Nyissa ki az ajtót. → *Oldal 27*
4. Távolítsa el a tartozékot a dobból.
5. Csukja be az ajtót.

## 4.2 A csomagolás tartalma

Kicsomagolás után ellenőrizze az összes alkatrészt szállítási károk tekintetében, valamint a szállítmány teljességét.

**FIGYELEM**
A hiányos vagy hibás alkatrészekkel történő üzemeltetés korlátozhatja a készülék funkcióit, dologi károkat vagy a készülékkárosodást okozhat.

- Ne üzemeltesse a készüléket hiányos vagy hibás tartozékokkal.
- A készülék üzemeltetése előtt pótolja a megfelelő tartozékokat.
  → *"Tartozékok", Oldal 25*

**Megjegyzés:** A készüléken gyárilag működési tesztet hajtottak végre. Ennek során vízfoltok keletkezhettek a készülékben, amelyek az első mosás során eltűnnek.

A csomag részei:
- Mosógép
- Kísérő dokumentumok
- Szállítási biztosítók
- Fedőkupak [1]
- Vízbevezető tömlő
  → *"A vízbevezető tömlő csatlakoztatása", Oldal 12*

## 4.3 A felállítási helyre vonatkozó követelmények

**⚠ FIGYELMEZTETÉS**
**Áramütés veszélye!**
A készülék feszültség alatt lévő alkatrészeket tartalmaz.
A feszültség alatt lévő alkatrészek megérintése veszélyes.
- A készüléket ne üzemeltesse a fedőlap nélkül.

**⚠ FIGYELMEZTETÉS**
**Sérülésveszély!**
Lábazaton történő üzemeltetés esetén a készülék lebillenhet.
- Üzembe helyezés előtt a készülék lábait okvetlenül rögzítse a lábazaton a gyártótól származó tartóhevederek →*Oldal 25* segítségével.

**FIGYELEM**
A készülékben lévő maradékvíz megfagyása esetén károsíthatja a készüléket.
- A készüléket ne állítsa fel és ne üzemeltesse fagyveszélyes helyeken vagy szabadban.

Ha a készüléket 40°-nál nagyobb szögben dönti meg, a benne lévő maradék víz kifolyhat és anyagi kárt okozhat.
- Óvatosan döntse meg a készüléket.
- A készüléket állítva szállítsa.

| Felállítási hely | Követelmények |
|---|---|
| Lábazat 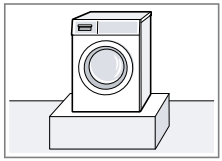 | A készüléket tartóhevederekkel →*Oldal 25* rögzítse. |
| Deszkaalap 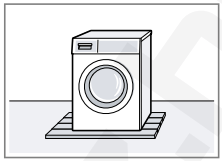 | A készüléket vízálló deszkára állítsa (vastagság min. 30 mm), amelyet szilárdan hozzácsavaroztak a padlóhoz. |
| Konyhabútor-garnitúra 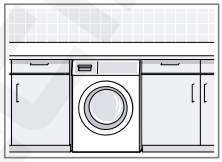 | A készüléket csak egybefüggő, a szomszédos szekrényekhez is rögzített munkalap alá építse be. Fülke szükséges szélessége: 60 cm. |
| Falon 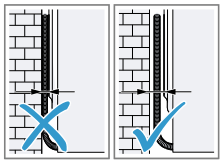 | Ügyeljen arra, hogy a hálózati csatlakozóvezeték és a tömlők ne szoruljanak a fal és a készülék közé. |

## 4.4 Szállítási biztosítók eltávolítása

A készülék biztonságos szállításáról a készülék hátoldalán lévő szállítási biztosítók gondoskodnak.

**Megjegyzés:** A szállítási biztosítók csavarjait és a hüvelyeket őrizze meg egy későbbi szállítás esetére.

[1] A védőkupakok száma modelltől függően változik.

1. Vegye ki a tömlőt ① és a hálózati csatlakozóvezetéket ② a tartókból.

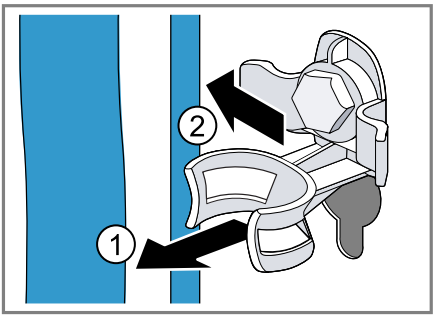


2. A szállítási biztosítók négy csavarját lazítsa meg 13-as csavarkulccsal ①, majd távolítsa el ②.

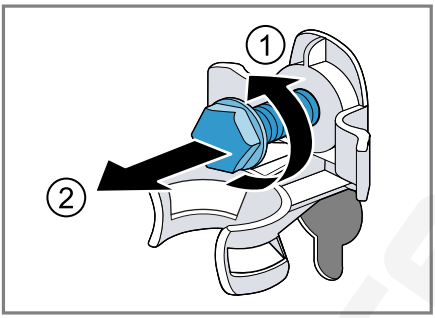


3. Távolítsa el a négy hüvelyt.

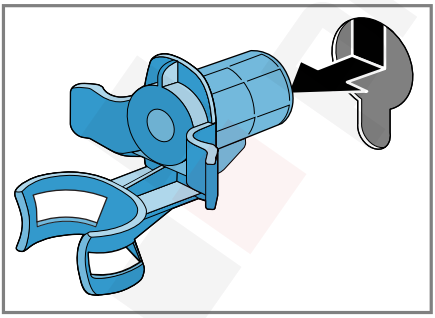

4. Helyezze be a védőkupakot és tolja lefelé.

**Megjegyzések**

- Vegye figyelembe a fedőkupakok számát a csomagban
- Ha a csomagban négy fedőkupak van, helyezze be a fedőkupakokat a szállítási biztosítók négy nyílásába.

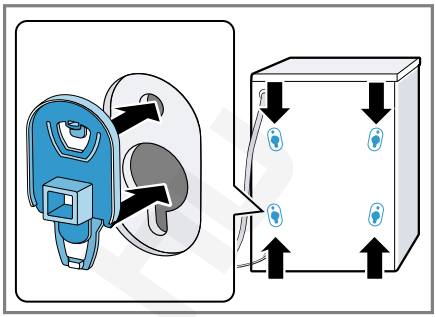

- Ha a csomagban egy fedőkupak van, helyezze be a fedőkupakot a szállítási biztosító bal alsó nyílásába.

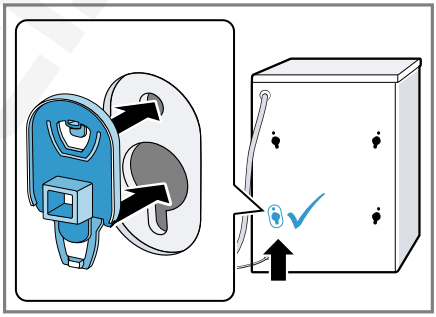

**Megjegyzés:** A szállítási biztosítók szállításkori visszahelyezéséhez hajtsa végre ezeket a lépéseket fordított sorrendben.

## 4.5 A készülék csatlakoztatása

### A vízbevezető tömlő csatlakoztatása

**FIGYELEM**

A vízbevezető tömlő szakszerűtlen csatlakoztatása anyagi károkhoz vezethet.

- ▸ Húzza meg a vízbemenetnél lévő csavarokat.

1. Csatlakoztassa a készülékhez a vízbevezető tömlőt.

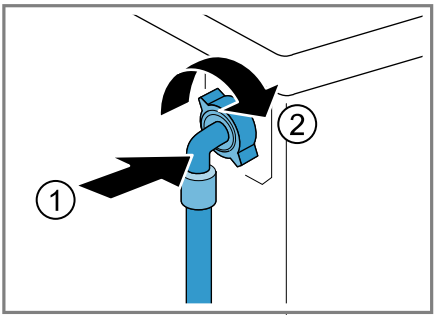


2. A vízbevezető tömlőt csatlakoztassa a vízcsapra (26,4 mm = 3/4").

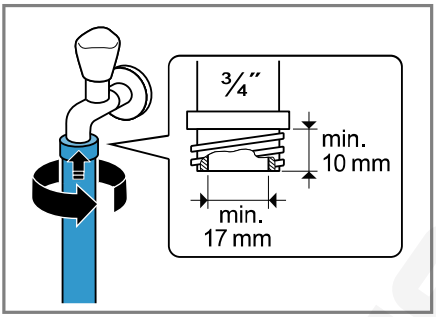


3. A vízcsapot óvatosan nyissa ki, és ellenőrizze a bekötési helyek tömítettségét.

## A vízelvezetés csatlakoztatási módjai

Az információk segítenek Önnek a készülék vízelvezetéshez való csatlakoztatásában.

**FIGYELEM**
Szivattyúzás esetén a vízelvezető tömlő nyomás alatt van, és leválhat a felszerelt csatlakozási helyről.

- A vízelvezető tömlőt biztosítsa a véletlen kilazulás ellen.

Eldugult vagy zárt lefolyó esetén a felgyülemlő víz visszafolyhat a készülékbe.

- A készülék üzemeltetése előtt bizonyosodjon meg arról, hogy a szennyvíz lefolyik, és szüntesse meg a dugulást.

**Megjegyzés:** Vegye figyelembe a szivattyúzási magasságot.
A maximális szivattyúzási magasság 100 cm.

| | |
|---|---|
| Szifon 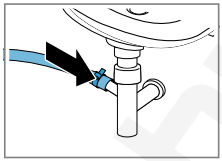 | A csatlakozási helyet biztosítsa egy tömlőbilinccsel (24-40 mm). |
| Mosdókagyló 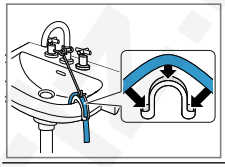 | A vízelvezető tömlőt egy könyökkel rögzítse. → *"Tartozékok", Oldal 26* |
| Gumikarmantyús műanyag cső vagy összefolyó 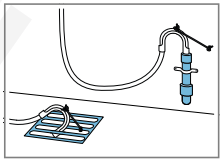 | A vízelvezető tömlőt egy könyökkel rögzítse. → *"Tartozékok", Oldal 26* |

## A készülék elektromos csatlakoztatása

**Megjegyzés:** A készülékhez tartozó házi elosztórendszernek meg kell felelnie a helyi törvényi rendelkezéseknek és biztonsági előírásoknak, valamint tartalmaznia kell egy hibaáram-védőkapcsolót.

1. A készülék hálózati csatlakozóvezetékének a dugóját dugja a készülék közelében lévő csatlakozóaljzatba.
   A készülék csatlakoztatási adatait a Műszaki adatok →*Oldal 44* alatt találja.

2. Ellenőrizze, hogy a hálózati csatlakozódugó teljesen be van-e nyomva.

### 4.6 A készülék beállítása

A zajok és rezgések csillapítása, illetve a készülék elmozgásának megakadályozása érdekében állítsa be megfelelően a készüléket.

1. A kontraanyákat csavarja ki egy 17-es csavarkulccsal az óramutató járásával megegyező irányban.

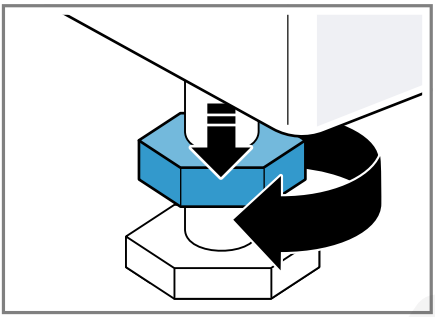

2. A készülék beállításához forgassa el a készülék lábait. A készülék helyzetét ellenőrizze vízmértékkel.

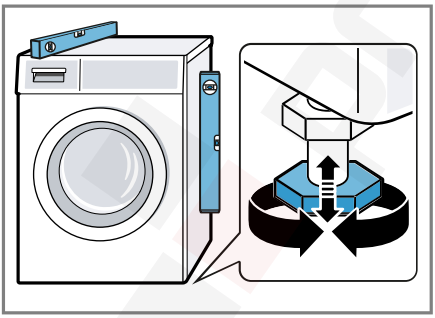

Minden készüléklábnak biztosan kell állnia a padlón.

3. A kontraanyákat húzza meg erősen egy 17-es csavarkulccsal a ház irányában.

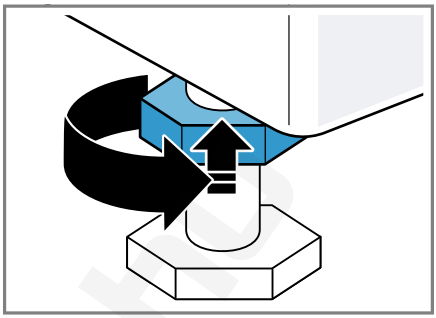

Közben rögzítse a készüléklábat, és ne állítson a magasságon.

## 5 Az első használat előtt

Készítse elő a készüléket a használatra.

### 5.1 Üres mosás indítása

A készüléket a gyárból történő kiszállítás előtt behatóan átvizsgálták. Az esetleges maradék víz eltávolításához első alkalommal végezzen mosást ruhanemű nélkül.

1. A programválasztót állítsa a **Drum Clean (Dobtisztítás)** elemre.
2. Csukja be az ajtót.
3. Húzza ki a mosószertartó fiókot.
4. Töltsön kb. 1 liter csapvizet a II-es kamrába.

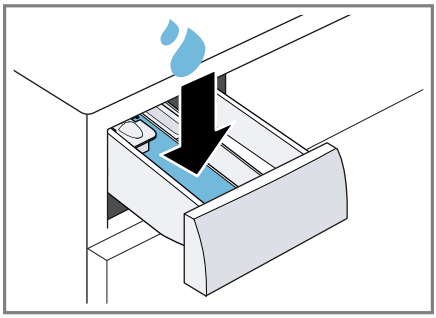

5. Töltsön oxigénes fehérítőszert tartalmazó általános mosóport a II-es kamrába.

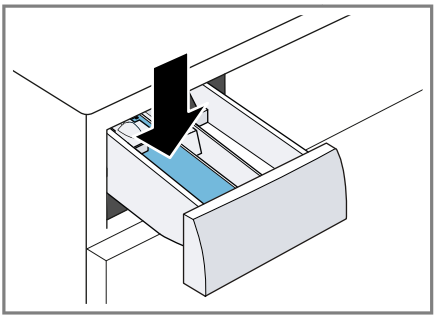

A habképződés elkerülése érdekében enyhe szennyeződéseknél csak a gyártó által javasolt mosószermennyiség felét használja. Ne használjon gyapjúmosószert vagy finommosószert.

6. Tolja be a mosószertartó fiókot.
7. Indítsa el a programot. →*Oldal 28*
8. Indítsa el az első mosást, vagy állítsa a programválasztót **Off** állásba a készülék kikapcsolásához. → *"A kezelés alapjai", Oldal 27*

# 6 Ismerkedés

## 6.1 A készülék

Itt áttekintést talál készülékének részeiről.

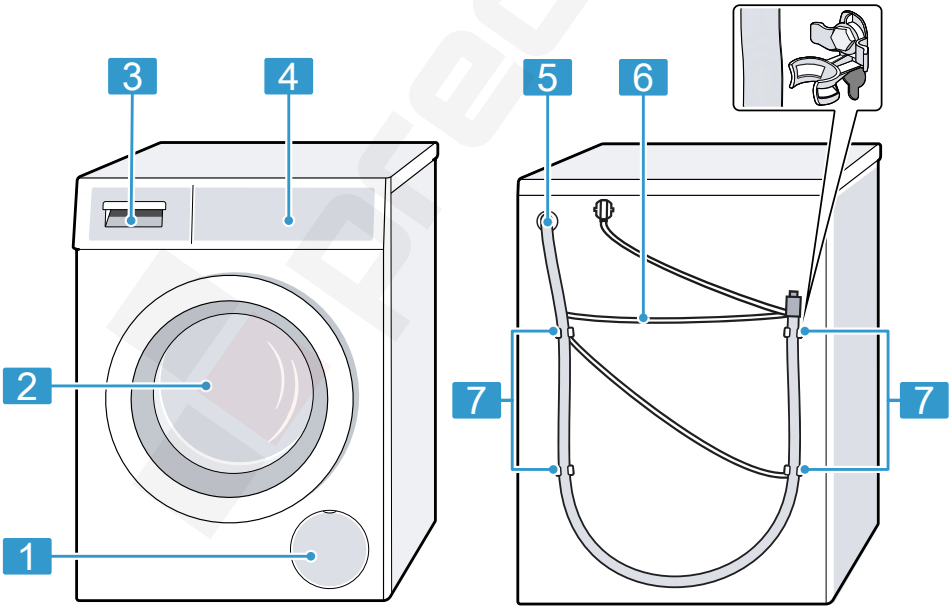


A készüléktípustól függően a kép részletei eltérhetnek, pl. a szín és a forma.

| | |
|---|---|
| 1 | A mosóvízszivattyú szervizfedele →*Oldal 32* |
| 2 | ajtó →*Oldal 27* |
| 3 | Mosószertartó fiók →*Oldal 16* |
| 4 | Kezelőegység →*Oldal 17* |
| 5 | Vízelvezető tömlő →*Oldal 13* |
| 6 | Hálózati csatlakozóvezeték →*Oldal 13* |
| 7 | Szállítási biztosítók |

## 6.2 Mosószertartó fiók

**Megjegyzés:** Vegye figyelembe a gyártó által a mosó- és öblítőszeradagolására vonatkozóan megadott és a programok leírásánál szereplő adatokat.

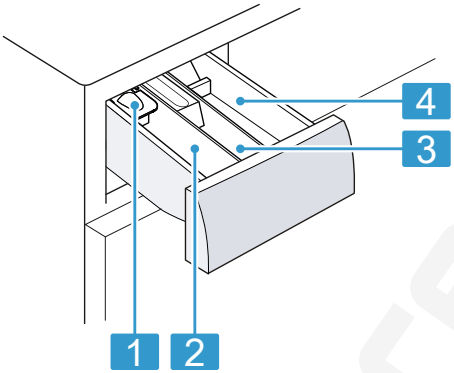


| | |
|---|---|
| 1 | Adagolósegédlet folyékony mosószerhez →*Oldal 28* |
| 2 | II-es kamra: Mosószer a főmosáshoz, |
| 3 | ❀ kamra: lágy öblítőszer |
| 4 | I-es kamra: Mosószer az előmosáshoz |

## 6.3 Kezelőegység

A kezelőpanelen beállíthatja készülékének összes funkcióját, és információkat kaphat az üzemállapotról.

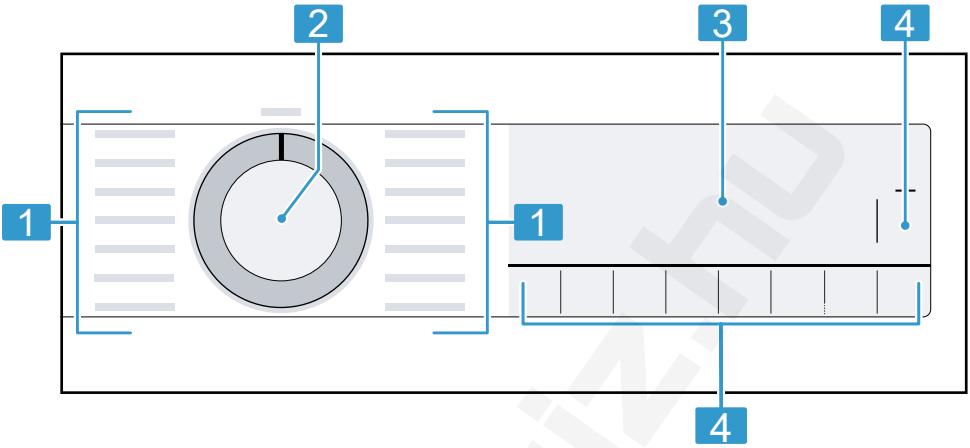


| | | | |
|---|---|---|---|
| 1 | Programok →*Oldal 21* | 3 | Kijelző →*Oldal 17* |
| 2 | Programválasztó →*Oldal 27* | 4 | Gombok →*Oldal 20* |

# 7 Kijelző

A kijelzőn az aktuális beállítások, a választható lehetőségek, illetve információs szövegek láthatók.

A kijelzőn a program állapotától függően néhány útmutatás látható a 8:88 területén, pl. End.

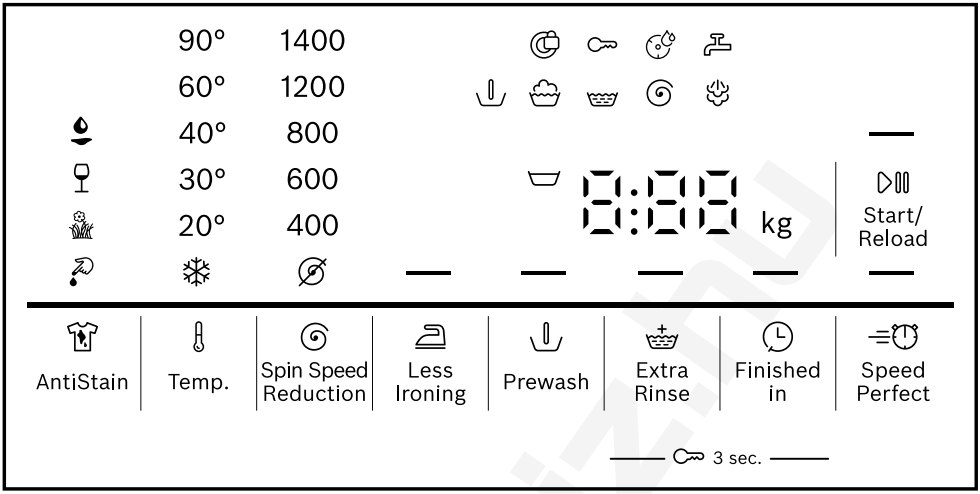


Példa a kijelzőre

| **Kijelzés** | **Leírás** |
|---|---|
| 0:40 [1] | A program várható ideje vagy a programból hátralévő idő órában és percben. |
| "10" / — (Finished in) [1] | Programbefejezési idő<br>→ *"Gombok", Oldal 20* |
| 9,0 [1] | Javaslat a beállított program maximális betöltési mennyiségére kg-ban. |
| - 1400 | Beállított centrifuga-fordulatszám (ford./perc) →*Oldal 20*<br>: utolsó centrifugálás nélkül, csak szivattyúzás<br>: öblítőstop, szivattyúzás nélkül |
| ❄ - 90 | Beállított hőmérséklet °C-ban. →*Oldal 20*<br>❄ (hideg) |
| — (Start/Reload) | Indítás, megszakítás vagy szüneteltetés<br>▪ világít: A futó program megszakítható vagy szüneteltethető.<br>▪ villog: A program elindítható vagy folytatható. |
| | Programállapot: Előmosás |
| | Programállapot: Mosás |
| | Programállapot: Öblítés |
| | Programállapot: Centrifugálás |

[1] Példa

| **Kijelzés** | **Leírás** |
|---|---|
| End | Programállapot: Program vége |
| | Programállapot: Gőzölés |
| | ▪ világít: A gyerekzár be van kapcsolva.<br>▪ villog: A gyerekzár be van kapcsolva és a készülék használatban van.<br>→ *"Gyerekzár kikapcsolása", Oldal 30* |
| — (Less Ironing) | A gyűrődéscsökkentés be van kapcsolva. →*Oldal 21* |
| — (Prewash) | Előmosás bekapcsolva. →*Oldal 20* |
| — (Extra Rinse) | Több vízzel történő mosás öblítéssel bekapcsolva.<br>→*Oldal 21* |
| | Öblítőstop bekapcsolva. |
| — (SpeedPerfect) | A rövidített programidő be van kapcsolva.<br>→ *"Gombok", Oldal 20* |
| | A vér folttípus be van kapcsolva. |
| | A fű folttípus be van kapcsolva. |
| | A vörösbor folttípus be van kapcsolva. |
| | A zsír/étolaj folttípus be van kapcsolva. |
| | villog: dobtisztítás szükséges. Indítsa el a Drum Clean (Dobtisztítás) programot a dob és a mosóvíztartály tisztításához és ápolásához.<br>→ *"Dobtisztítás", Oldal 31* |
| : | villog: A feszültség-ellenőrző rendszer szünetelteti a programot a nem megengedett túl alacsony feszültségértékek miatt.<br>→ *": villog és a program szünetel.", Oldal 37*<br>**Megjegyzés:** A program folytatódik, ha a feszültség ismét a megengedett tartományban lesz. |
| | ▪ világít: Az ajtó be van zárva, és nem lehet kinyitni.<br>▪ villog: Az ajtó nincs becsukva.<br>▪ kikapcsol: Az ajtó reteszelése megszűnt, és ki lehet nyitni. |
| | ▪ Nincs víznyomás.<br>▪ A csapból érkező víz nyomása túl alacsony. |
| E:35[1] | Hibakód, hibakijelzés, jel. →*Oldal 35* |

[1] Példa

# 8 Gombok

A programbeállítások választéka a beállított programtól függ.

| Gomb | Kiválasztás | további információ |
|---|---|---|
| Start/Reload | ▪ indítás<br>▪ megszakítás<br>▪ szüneteltetés | Program indítása, megszakítása vagy szüneteltetése. |
| SpeedPerfect | ▪ bekapcsolás<br>▪ kikapcsolás | Rövidített program bekapcsolása és kikapcsolása.<br>**Megjegyzés:** Az energiafogyasztás megnő. Ez nem befolyásolja a mosás eredményét. |
| AntiStain | Többszörös kiválasztás | Válassza ki a folttípust.<br>A hőmérséklet, a dob mozgása és az áztatási idő a folttípushoz igazodik. |
| Finished in | 24 órás időtartamig | A programbefejezési idő meghatározása.<br>A program időtartamát már tartalmazza a beállított óraszám.<br>A program indítása után a kijelzőn a program időtartama látható. |
| Temp. | ❄ - 90 | A hőmérséklet beállítása.<br>Beállított hőmérséklet °C-ban. |
| Spin Speed Reduction | ⌓ - 1400 | A centrifuga-fordulatszám beállítása vagy az ⌓ (öblítés stop) bekapcsolása.<br>Beállított centrifuga-fordulatszám (ford./perc)<br>A ⌓ kiválasztásával a készülék nem szivattyúzza ki a vizet a mosás végén, és kikapcsolja a centrifugálást. A kimosott ruha az öblítővízben marad. |
| 3 sec. | ▪ bekapcsolás<br>▪ kikapcsolás | → *"Gyerekzár", Oldal 30* |
| Prewash | ▪ bekapcsolás<br>▪ kikapcsolás | Előmosás be- vagy kikapcsolása, pl. erősen szennyezett ruhanemű mosásához.<br>**Megjegyzés:** Adagolja az előmosáshoz használt mosószert a mosószertartó fiók I-es kamrájába, a főmosáshoz használt mosószert pedig a II-es kamrájába.<br>→ *"Mosószertartó fiók", Oldal 16* |

| Gomb | Kiválasztás | további információ |
|---|---|---|
| Extra Rinse | ▪ bekapcsolás<br>▪ kikapcsolás | Több vizet használó mosás és kiegészítő öblítés be- vagy kikapcsolása. Különösen érzékeny bőr esetén és/vagy olyan környéken ajánlott, ahol nagyon lágy a víz. |
| Less Ironing | ▪ bekapcsolás<br>▪ kikapcsolás | Gyűrődéscsökkentett mosás bekapcsolása vagy kikapcsolása.<br>A készülék a ruhaneműk gyűrődéseinek csökkentéséhez igazítja a centrifugálás menetét és a centrifuga-fordulatszámot.<br>**Megjegyzés:** Mosás után a ruhaneműben több a maradék nedvesség. Teregesse ki a ruhaneműt közvetlenül a mosást követően, hogy minél kevésbé gyűrődjenek. |

# 9 Programok

**Megjegyzések**

- A ruhaneműk kezelési címkéi további útmutatást adnak a programválasztáshoz.
  → *"Kezelési jelzések a kezelési címkéken", Oldal 26*
- A program hőmérséklet-beállítása biztosítja, hogy a kezelési címkén javasolt hőmérsékletet ne lépjék túl. A készülékben elért hőmérséklet eltérhet a beállított hőmérséklettől. Ennek során a lehető legjobb mosási teljesítmény optimális energiahatékonyság mellett érhető el.

| Program | Leírás | max. betölthető mennyiség (kg) |
|---|---|---|
| Cottons (Pamut) | Pamutból vagy vászonból készült, strapabíró textíliák mosása.<br>A SpeedPerfect bekapcsolása esetén megfelel rövidített programnak is normál szennyezettségű ruhához. | 9,0<br>5,0 [1] |

[1] **SpeedPerfect** bekapcsolva

| **Program** | **Leírás** | **max. betölthető mennyiség (kg)** |
|---|---|---|
| | Programbeállítás:<br>▪ max. 90 °C<br>▪ max. 1400 ford./perc | |
| Eco 40-60 | Pamut és vászon textíliák mosása.<br>**Megjegyzés:** Együtt moshatók azok a textíliák, amelyek a kezelési címke szerint 40 °C-tól 60 °C-ig moshatók.<br>A mosás hatékonysága a törvényi előírások szerinti legjobb mosási hatásfok-osztálynak felel meg.<br>Ennél a programnál a mosási hőmérséklet automatikusan igazodik a ruhamennyiséghez az optimális energiahatékonyság és a lehető legjobb mosóhatás érdekében. A mosási hőmérsékletet nem lehet megváltoztatni.<br>A centrifuga-fordulatszám legfeljebb 1400 ford./perc. | 9,0 |
| Easy Care (Kímélő) | Műszálas textíliák mosása.<br>Programbeállítás<br>▪ max. 60 °C<br>▪ max. 1200 ford./perc | 4,0 |
| Mixed Load (Gyors/Mix) | Pamut, vászon és műszálas textíliák mosása.<br>Enyhén szennyezett ruhaneműhöz alkalmas.<br>Programbeállítás:<br>▪ max. 60 °C<br>▪ max. 1400 ford./perc | 4,0 |
| Delicates/Silk (Finom/Selyem) | Selyemből, viszkózból és műszálból készült kényes, mosható textíliák mosása.<br>Finom textíliákhoz vagy selyemhez való mosószert használjon.<br>**Megjegyzés:** A különösen kényes textíliákat, illetve a kapcsokkal és szalagokkal ellátott ruhaneműket mosózsákban mossa.<br>**Tipp:** A ruhanemű kímélő tisztítása révén a textilszálak és a mikroműanyagszálak kevésbé kopnak.<br>Programbeállítás:<br>▪ max. 40 °C<br>▪ max. 800 ford./perc | 2,0 |

| **Program** | **Leírás** | **max. betölthető mennyiség (kg)** |
|---|---|---|
| Wool (Gyapjú/Kézi mosás) | Kézzel vagy géppel mosható gyapjú, vagy nagy arányban gyapjút tartalmazó textíliák mosása.<br>A dob különösen kíméletesen, hosszú szünetek közbeiktatásával mozgatja a textíliákat, hogy a ruhanemű ne menjen össze.<br>Gyapjúhoz való mosószert használjon.<br>Programbeállítás:<br>▪ max. 40 °C<br>▪ max. 800 ford./perc | 2,0 |
| Rinse (Öblítés) | Öblítés záró centrifugálással és a víz kiszivattyúzása.<br>Programbeállítás: max. 1400 ford./perc | – |
| Spin / Drain (Centrifugálás/ Szivattyúzás) | Centrifugálás és a víz kiszivattyúzása.<br>Ha csak a szivattyúzásra van szüksége, kapcsolja be a programot. A készülék nem centrifugálja a ruhaneműt.<br>Programbeállítás: max. 1400 ford./perc | – |
| Hygiene Plus | Pamutból vagy vászonból készült, strapabíró textíliák mosása.<br>Alkalmas allergiások számára, illetve magasabb higiéniai követelmények esetén.<br>**Megjegyzés:** Ha a készülék eléri a beállított hőmérsékletet, utána az a teljes mosási folyamat során állandó marad.<br>Programbeállítás:<br>▪ max. 60 °C<br>▪ max. 1400 ford./perc | 6,5 |
| Sportswear (Sport/Fitness) | Műszálas sport- és szabadidős célokra használt textíliák mosása.<br>Sportcélokra használt textíliákhoz való mosószert használjon.<br>Ne használjon öblítőt.<br>**Tipp:** Az erősen szennyezett ruhaneműt a Easy Care (Kímélő) programmal mossa.<br>Programbeállítás:<br>▪ max. 40 °C<br>▪ max. 800 ford./perc | 2,0 |

| Program | Leírás | max. betölthető mennyiség (kg) |
|---|---|---|
| Iron Assist | Ingekhez, pólókhoz és hasonló, pamutból és vászonból készült textíliákhoz alkalmas.<br>Program száraz textíliák vízgőzzel történő felmelegítéséhez és gőzöléséhez a textíliák program végét követő felakasztásához vagy azok könnyebb vasalhatósága érdekében.<br>A program betöltési mennyisége maximum öt ing vagy öt póló.<br>Ha csak egy ruhaneműt szeretne gőzölni, a SpeedPerfect programot kapcsolja be.<br>**Megjegyzések**<br>▪ A meleg, megnedvesített textíliákat közvetlenül a program befejeződése után akassza fel vagy vasalja ki.<br>▪ A rendszer nem mossa vagy tisztítja a textíliákat. Ne használjon mosó- vagy ápolószert.<br>▪ A vízgőz forró és károsíthatja az egyes szövet- vagy textilfajtákat. A program ezért nem alkalmas outdoor-ruházat vagy selyemből és gyapjúból készült textíliák, mint például pulóverek kezelésére. | – [1] |
| Jeans/Dark Wash (Farmer/ Sötét ruhanemű) | Pamutból készült sötét és erős színű szövetek, illetve könnyen kezelhető textíliák, pl. farmer mosása.<br>A ruhaneműt kifordítva mossa.<br>Használjon folyékony mosószert.<br>Programbeállítás:<br>▪ max. 40 °C<br>▪ max. 1200 ford./perc | 4,0 |
| Drum Clean (Dobtisztítás) | A dob tisztítása és ápolása. → *Oldal 31*<br>A következő esetekben használja a programot:<br>▪ az első használat előtt<br>▪ ha gyakran mos 40 °C-on vagy még alacsonyabb hőfokon<br>▪ hosszabb távollét után<br>Használjon oxigénes fehérítőszert tartalmazó általános mosóport. Adagoljon oxigénes fehérítőszert tar- | – [1] |

[1] Mosás nem lehetséges

| Program | Leírás | max. betölthető mennyiség (kg) |
|---|---|---|
| | talmazó általános mosóport a II-es kamrába a főmosáshoz. →*Oldal 16*<br>A habképződés csökkentése érdekében felezze meg a mosószermennyiséget.<br>Ne használjon öblítőt.<br>Ne használjon gyapjú-, finom- vagy folyékony mosószert.<br>**Megjegyzés:** A dobtisztítás kijelzése emlékeztetőként villog, ha hosszabb ideje nem használt 60 °C-os vagy annál magasabb hőmérsékletű programot. | |
| / Super Quick 15'/30' (Gyors 15'/30') | Pamut és műszálas textíliák mosása.<br>Rövid program enyhén szennyezett, kisebb adag ruhaneműhöz.<br>A programidő kb. 30 perc.<br>Ha 15 percre szeretné lerövidíteni a programidőt, kapcsolja be a következőt: SpeedPerfect. A maximális betöltési mennyiség 2,0 kg-ra csökken.<br>Programbeállítás:<br>▪ max. 40 °C<br>▪ max. 1200 ford./perc | 4,0<br>2,0 [1] |

# 10 Tartozékok

Eredeti tartozékokat használjon. Azok a készülékhez készültek.

| | Használat | Rendelési szám |
|---|---|---|
| Vízbevezető tömlő hosszabbítása | Hidegvíz-bevezető vagy Aquastop-vízbevezető tömlő meghosszabbítása (2,50 m). | WMZ2381 |
| Vízelvezető tömlő meghosszabbítása | Vízelvezető tömlő meghosszabítása (2,20 m). | 11057910 |
| Tartóhevederek | A készülék biztos elhelyezkedésének javítása. | WMZ2200 |

[1] **SpeedPerfect** bekapcsolva

| | Használat | Rendelési szám |
|---|---|---|
| Hosszabb vízbevezető tömlő | Standard vízbevezető tömlő cseréje hosszabb tömlőre (2,20 m). | 00353925 |
| Könyökidom | Vízelvezető tömlő rögzítése. | 00655300 |
| Folyékonymosószer-betét | Folyékony mosószer adagolása. | 00605740 |

# 11 Ruhanemű

## 11.1 Ruhanemű előkészítése

**FIGYELEM**
A ruhaneműben maradó tárgyak kárt tehetnek a ruhaneműkben és a dobban.

- ▸ A működtetés megkezdése előtt minden tárgyat vegyen ki ruhanemű zsebeiből.

**Megjegyzés**
A ruhanemű előkészítésével kíméli a készüléket és a textíliákat.

- kefélje ki a homokot és földet
- válogassa szét a ruhaneműt szín és textília szerint a kezelési útmutató figyelembevételével
- zárja a tépőzárakat, kapcsokat és patentokat
- kösse össze a szövetöveket, szövetszalagokat és zsinórokat
- távolítsa el a függönycsipeszeket és ólomszalagokat
- mossa a kis méretű vagy kényes darabokat mosózsákban
- mossa együtt a nagy és a kicsi ruhadarabokat
- a friss foltos ruhaneműt azonnal mossa ki
- a száradt foltos ruhaneműt kezelje elő és többször mossa ki
- a ruhaneműket széthajtogatva helyezze a dobba
- A klórtartalmú fehérítőszerrel előkezelt ruhaneműt többször öblítse ki, mielőtt a dobba helyezi

## 11.2 Kezelési jelzések a kezelési címkéken

**Ápolási címke – mosás**

| Szimbólum | Javasolt program |
|---|---|
| 95 60 40 30 | Pamut (normál) |
| 60 40 30 | Kímélő (kímélő) |
| 40 30 | Finom/selyem kézi mosással (különösen kímélő) |
| | Gyapjú (kézi mosás) |
| | (nem mosható mosógépben) |

# 12 Mosó- és ápolószer

A megfelelő mosó- és ápolószerek kiválasztásával óvja a készüléket és a ruhaneműt is.
A használatra és adagolásra vonatkozó gyártói adatokat a csomagoláson találja.

**Megjegyzések**

- folyékony mosószer használata esetén csak önmagában folyékony mosószert használjon
- ne keverje a különböző folyékony mosószereket

- ne keverje össze a mosószert és az öblítőt
- ne használjon túltárolt és nagyon besűrűsödött termékeket
- ne használjon oldószert tartalmazó, maró hatású vagy gázt felszabadító szereket
- ne használjon klórtartalmú fehérítőszert
- Ritkán használjon színezőanyagot, mivel a fixálósó kikezdheti a nemesacélt
- ne használjon színtelenítőszert a készülékben

# 13 A kezelés alapjai

## 13.1 A gép bekapcsolása

**Előfeltétel:** A készülék szakszerűen van felállítva és csatlakoztatva.
→ *Oldal 10*

▸ Állítsa a programválasztót egy programra.

## 13.2 Program beállítása

1. Állítsa be a kívánt programot a programválasztó elforgatásával.
   → *"Programok", Oldal 21*
2. Ha szükséges, módosítsa a programbeállításokat.
   → *"Gombok", Oldal 20*
   A rendszer nem menti tartósan a programnál a programbeállításokat.

## 13.3 Az ajtó kinyitása

1. Nyúljon az ajtófogantyú alá és húzza meg az ajtót.

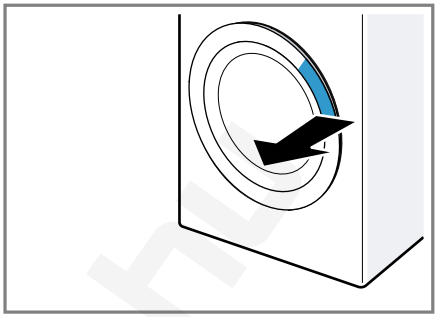

2. Nyissa ki az ajtót.

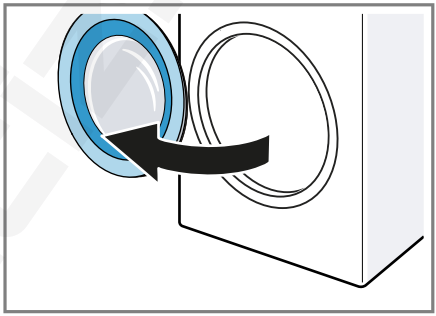

## 13.4 Ruhanemű behelyezése

**Megjegyzés:** A gyűrődések csökkentéséhez vegye figyelembe a programhoz tartozó maximális betöltési mennyiséget.
→ *"Programok", Oldal 21*

**Előfeltételek**

- Az ruhanemű elő van készítve és szét van válogatva.
  → *"Ruhanemű", Oldal 26*
- A dob üres.

1. Nyissa ki az ajtót. → *Oldal 27*
2. Tegye a ruhaneműt a dobba.
3. Csukja be az ajtót.
   Mindig ellenőrizze, hogy nem akadt-e be ruhanemű az ajtóba.

## 13.5 Adagolósegédlet behelyezése

1. Húzza ki a mosószertartó fiókot.
2. Nyomja le a betétet, és távolítsa el a mosószertartó fiókot.

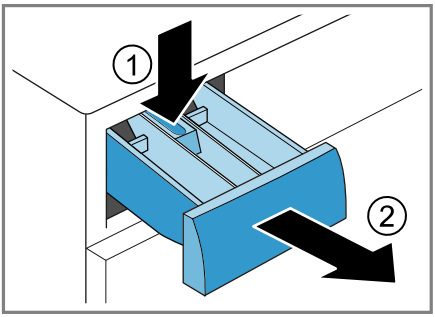


3. Helyezze be az adagolósegédletet.

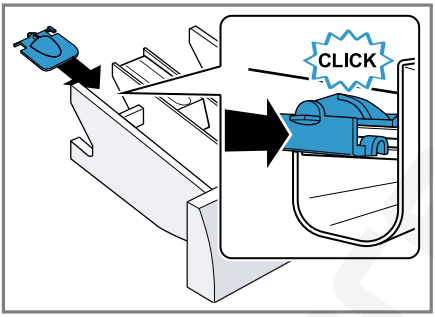


## 13.6 Adagolósegédlet használata

Folyékony mosószer egyszerű adagolásához használhatja az adagolósegédletet a mosószertartó fiókban.

**Megjegyzés:** Ne használjon adagolósegédletet sűrű mosószerekhez, mosóporhoz, bekapcsolt előmosás vagy programbefejezési idő esetén.

**Előfeltételek**

- A mosószertartó fiók →*Oldal 16* ki van húzva.
- Az adagolósegédlet be van helyezve. →*Oldal 28*

1. Húzza előre az adagolósegédletet.

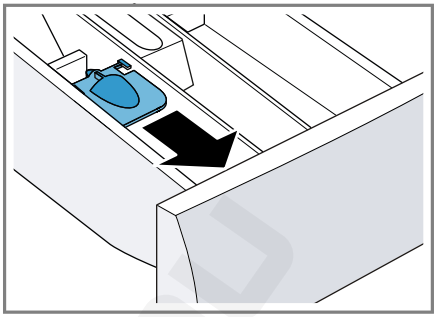

2. Hajtsa le az adagolósegédletet, és pattintsa be.

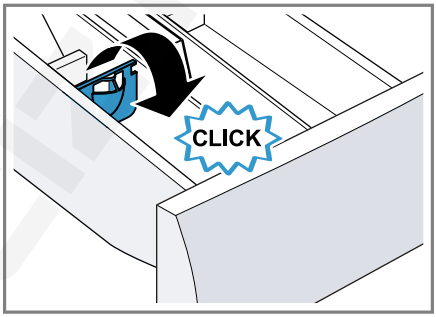


## 13.7 Mosó- és ápolószer betöltése

**Megjegyzés:** Vegye figyelembe a mosó- és ápolószerre →*Oldal 26* vonatkozó utasításokat.

1. Húzza ki a mosószertartó fiókot.
2. Szükség esetén használja az adagolósegédletet. →*Oldal 28*
3. Töltse be a mosószert. →*"Mosószertartó fiók", Oldal 16*
4. Ha szükséges, töltse be az öblítőszert.
5. Tolja be a mosószertartó fiókot.

## 13.8 Program indítása

**Előfeltételek**

- Beállított egy programot. →*Oldal 27*
- Az ajtó be van csukva.

- ▸ Nyomja meg a(z) ▷II **Start/Reload** elemet.
- ✔ A dob forog, és megtörténik a töltetfelismerés, amely akár 2 percig is tarthat, ezután kerül sor a víz bevezetésére.
- ✔ A kijelző a program időtartamát vagy a programbefejezési időt mutatja.
- ✔ A program befejezése után a kijelzőn megjelenik a következő: "End".

## 13.9 Ruhanemű áztatása

**Megjegyzés:** Az áztatáshoz nincs szükség további mosószerre. A készülék az adagolt mosószert használja az áztatáshoz és a mosáshoz.

**Előfeltételek**

- A ruhanemű be van helyezve. →*Oldal 27*
- A program elindult. →*Oldal 28*

1. Kb. 10 perccel a program indítása után nyomja meg a(z) ▷II **Start/Reload** elemet.
   A program szünetel és ruhanemű áztatható.
2. A kívánt áztatási idő elteltével nyomja meg a(z) ▷II **Start/Reload** elemet.

## 13.10 Ruhanemű hozzáadása

A program elindítása után am program állapotától függően hozzáadhatja vagy kiveheti a ruhaneműt.

1. Nyomja meg a(z) ▷II **Start/Reload** elemet.
   A készülék működése szünetel.
   **Megjegyzés:** Ha ruhaneműt szeretne hozzáadni, vegye figyelembe a kijelzőn lévő utasításokat.
   → *"Kijelző", Oldal 19*
2. Nyissa ki az ajtót. →*Oldal 27*
3. Adja hozzá vagy vegye ki a ruhaneműt.
4. Csukja be az ajtót.
5. Indítsa el a programot. →*Oldal 28*

## 13.11 Program megszakítása

1. Nyomja meg a(z) ▷II **Start/Reload** elemet.
2. Nyissa ki az ajtót. →*Oldal 27*
   Magas vízszint és magas hőmérséklet esetén a készülék ajtaja biztonsági okokból zárva marad.
   - Magas hőmérséklet esetén indítsa el a **Rinse (Öblítés)** programot.
   - Magas vízállás esetén indítsa el a **Spin (Centrifugálás)** programot, vagy állítson be egy megfelelő programot a szivattyúzáshoz.
     → *"Programok", Oldal 21*
3. Vegye ki a ruhaneműt. →*Oldal 29*

## 13.12 Program folytatása öblítés stop után

**Előfeltételek**

- Az öblítés stop bekapcsolva. → *"Gombok", Oldal 20*
- Befejeződött a beállított program utolsó öblítése és a ruhanemű az öblítővízben áll.

1. Állítsa be a(z) **Spin (Centrifugálás)** programot vagy egy szivattyúzáshoz való programot. →*Oldal 21*
2. Nyomja meg a(z) ▷II **Start/Reload** elemet.

## 13.13 Ruhanemű kivétele

1. Nyissa ki az ajtót. →*Oldal 27*
2. Vegye ki a dobból a ruhaneműt.

## 13.14 A készülék kikapcsolása

1. A programválasztót állítsa a **Off** elemre.
2. Zárja el a vízcsapot.
3. Tisztítsa meg a gumi tömítőgallért. →*Oldal 35*

**Megjegyzés:** Szárítás után hagyja nyitva a készülék ajtaját és a mosószertartó fiókot.

# 14 Gyerekzár

Biztosítsa a kezelőfelületet a kezelőelemek véletlen működtetése ellen.

## 14.1 A gyermekzár aktiválása

- ▸ Tartsa nyomva kb. 3 másodpercig mindkét **3 sec.** gombot.
- ✔ A kijelző ezt mutatja: .
- ✔ A kezelőelemek zárolva vannak.
- ✔ A gyerekzár a készülék kikapcsolása után és áramszünet esetén is aktív marad.

## 14.2 Gyerekzár kikapcsolása

**Előfeltétel:** A gyerekzár kikapcsolásához a készülék legyen bekapcsolva.

- ▸ Tartsa nyomva kb. 3 másodpercig mindkét **3 sec.** gombot.
  Ha nem akarja a futó programot megszakítani, a programválasztónak a kimeneti programon kell állnia.
- ✔ A kijelzőn kialszik a szimbólum.

# 15 Alapbeállítások

Készülékének alapbeállításait a saját igényei szerint adhatja meg.

## 15.1 Az alapbeállítások áttekintése

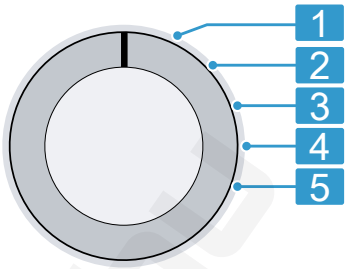


Programválasztó programpozíciókkal

| | |
|---|---|
| 1 | Nem alapbeállítás. |
| 2 | A program végét jelző hangjelzés hangerejének beállítása: 0 (ki) – 4 (nagyon hangos) |
| 3 | A gombok működtetésekor hallható hangjelzés hangerejének beállítása: 0 (ki) – 4 (nagyon hangos) |
| 4 | A dobtisztítási emlékeztető bekapcsolása (On) vagy kikapcsolása (OFF). |
| 5 | A befejezett programok számának kijelzése. |

## 15.2 Alapbeállítások módosítása

1. A programválasztót állítsa az 1. pozícióra. →*Oldal 30*
2. Nyomja meg a **Spin Speed Reduction** gombot, és egyidejűleg állítsa a programválasztót a 2. pozícióba.
- ✔ A kijelző az aktuális értéket mutatja.
3. Válassza ki a kívánt alapbeállítást a programválasztóval. →*Oldal 30*
4. Az érték módosításához nyomja meg az **Finished in** elemet.

5. A módosítás mentéséhez kapcsolja ki a készüléket.

# 16 Tisztítás és ápolás

Annak érdekében, hogy készüléke hosszú ideig működőképes maradjon, tisztítsa és ápolja gondosan.

## 16.1 Dobtisztítás

Tisztítsa meg a dobot húsz, 40 °C-on vagy annál alacsonyabb hőfokon történő mosás után, ha a villog, illetve ha hosszabb ideig nem használta a készüléket, de legalább évente egyszer.

**⚠ VIGYÁZAT**
**Sérülésveszély!**
A tartósan alacsony hőfokon végzett mosás és a gép szellőztetésének hiánya károsíthatja a dobot és annak sérülését okozhatja.

- Rendszeresen használjon dobtisztító programot vagy mosson legalább 60 °C-on.
- Minden használat után hagyja nyitva a készülék ajtaját, húzza ki a mosószeradagoló fiókot és hagyja megszáradni.

**Tipp:** A mosogatógépek számára tesztelt és engedélyezett gépápoló és géptisztító szereinket megvásárolhatja az interneten a *https://www.bosch-home.com/store* címen, ill. a vevőszolgálaton keresztül.

- Futtassa le a(z) **Drum Clean (Dobtisztítás)** programot ruhanemű nélkül, oxigénes fehérítőszert tartalmazó általános mosóporral vagy a készülék belsejének ápolására alkalmas tisztítószerrel.

## 16.2 A mosószertartó fiók tisztítása

**Megjegyzés:** A folyamatot bemutató animáció megtekintéséhez olvassa le a QR-kódot.

1. Húzza ki a mosószertartó fiókot.
2. Nyomja le a betétet, és távolítsa el a mosószertartó fiókot.

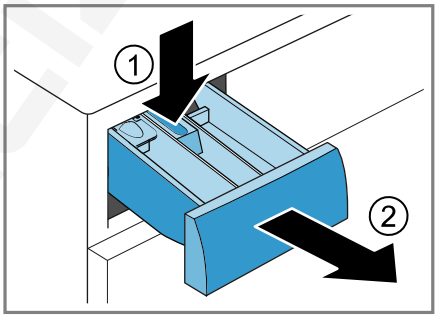


3. Lentről felfelé húzza ki a betétet.

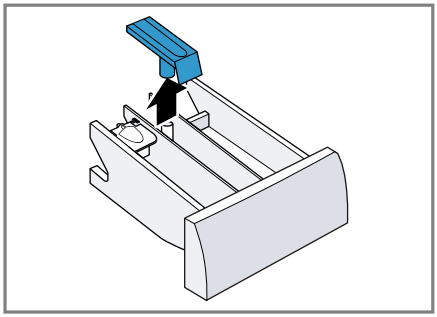

4. Vízzel és egy kefével tisztítsa meg a mosószertartó fiókot és a betétet, majd szárítsa meg azokat.

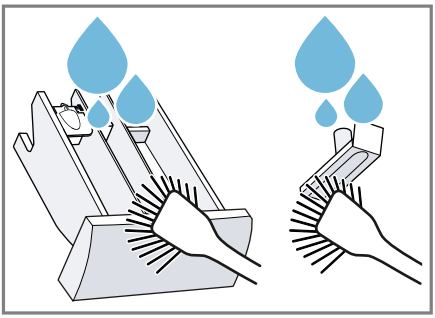

5. Helyezze be és pattintsa be a betétet.

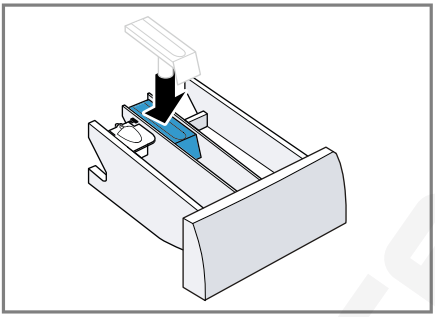

6. Tisztítsa meg a mosószertartó fiók nyílását.

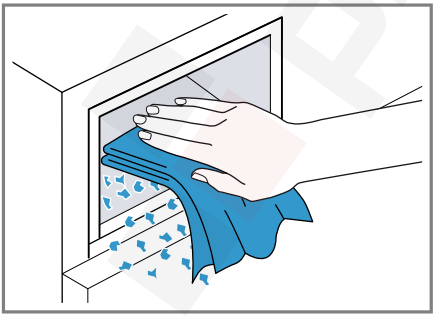

7. Tolja be a mosószertartó fiókot.

## 16.3 A mosóvízszivattyú tisztítása

Rendszeresen tisztítsa meg a mosóvízszivattyút, de legalább évente egyszer, valamint zavar, pl. dugulás vagy kattogó zaj esetén.

**Megjegyzés:** A folyamatot bemutató animáció megtekintéséhez olvassa le a QR-kódot.
Az animáció elindítása előtt tartsa be a következő biztonsági előírásokat.

### A mosóvízszivattyú ürítése

1. Zárja el a vízcsapot.
2. Kapcsolja ki a készüléket. → *Oldal 29*
3. A készülék csatlakozódugóját húzza ki az elektromos hálózatból.
4. Nyissa ki és vegye le a szervizfedelet.

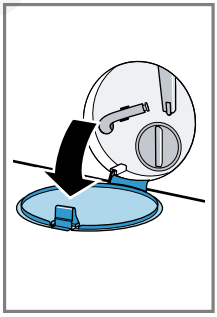

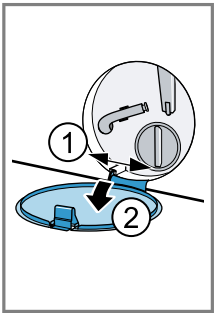


5. A mosóvíz leengedéséhez helyezzen egy megfelelő edényt a nyílás alá.

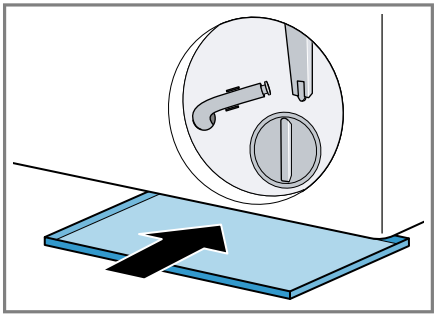

6. Vegye ki a vízleeresztő tömlőt a tartóból.

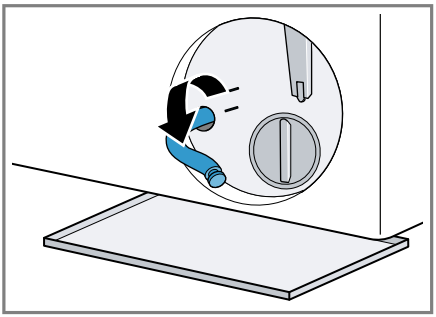

7. ⚠ **VIGYÁZAT – Forrázásveszély!**
Magas hőmérsékleten végzett mosáskor a mosóvíz felforrósodik.
▸ Ne nyúljon a forró mosóvízbe.

Vegye le a zárókupakot, hogy a mosóvíz az edénybe folyjon.

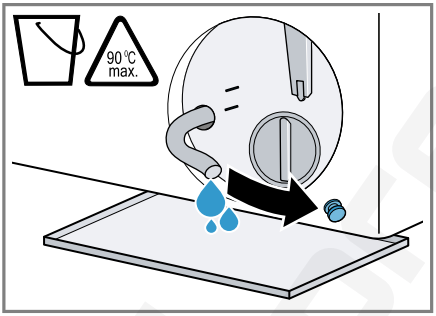


8. A leeresztést követően helyezze vissza a zárókupakot.

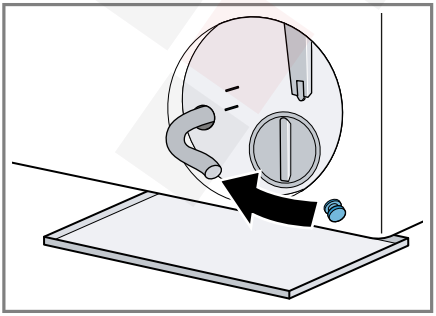

9. A vízleeresztő tömlőt akassza be a tartóba.

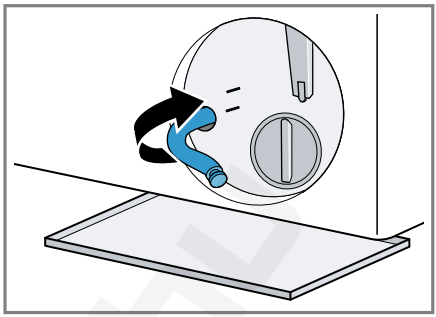

## A mosóvízszivattyú tisztítása

**Előfeltétel:** A mosóvízszivattyú üres.
→ *Oldal 32*

1. Mivel még lehet maradék víz a mosóvízszivattyúban, óvatosan csavarja ki a szivattyúfedelet.
▸ Durva szennyeződések következtében a szűrőbetét beszorulhat a szivattyúházba. Lazítsa fel a szennyeződéseket és vegye ki a szűrőbetétet.

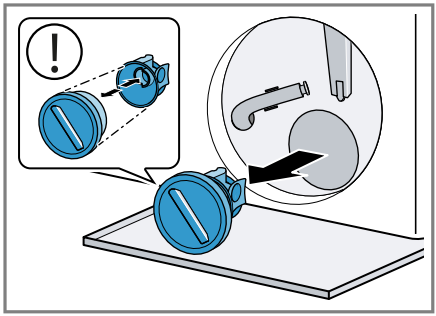

A szivattyúfedél két részből áll, amelyeket a tisztításhoz szét lehet szerelni.

2. Tisztítsa meg a belső teret, a szivattyúfedél menetét és a szivattyúházat.

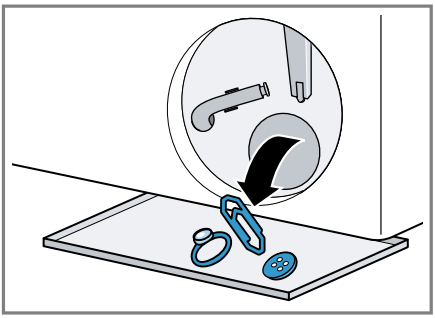

3. Ellenőrizze, hogy a mosóvízszivattyú lapátkereke forog-e.
4. Helyezze be a szivattyúfedelet.
   ▸ Ellenőrizze, hogy a szivattyúfedél alkatrészei megfelelően vannake felszerelve.

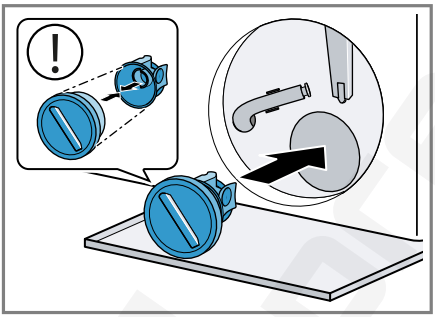


5. Helyezze be és csavarja be ütközésig a szivattyúfedelet.

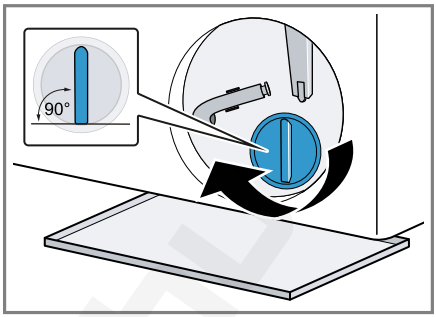


A szivattyúfedél fogantyújának függőlegesen kell állnia.

6. Helyezze be és csukja be a szervizfedelet.

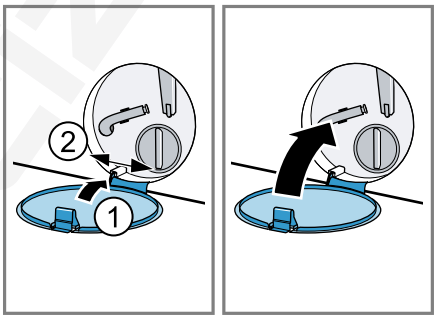


## A következő mosás előtt

A mosóvízszivattyú ürítése utáni mosásnál úgy akadályozhatja meg, hogy a mosószer használatlanul a lefolyóba áramoljon, ha elindít egy megfelelő programot a szivattyúzáshoz.

1. Nyissa ki a vízcsapot.
2. Dugja be a hálózati csatlakozódugót.
3. Kapcsolja be a készüléket.
4. Töltsön egy liter vizet a II-es kamrába.
5. Válasszon egy megfelelő programot a szivattyúzáshoz.
   → *"Programok", Oldal 21*

### 16.4 Gumi tömítőgallér tisztítása

Tisztítsa meg rendszeresen a gumi tömítőgallért.

1. Nyissa ki az ajtót. →*Oldal 27*
2. Távolítsa el a gumi tömítőgallérból az idegen testeket és pihéket.

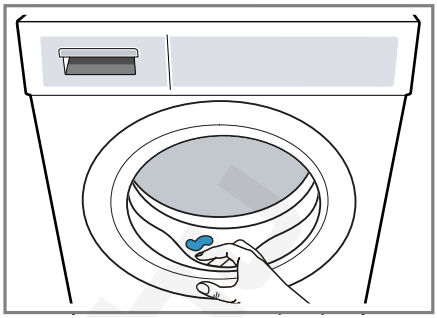

3. A gumi tömítőgallér külsejét és belsejét tisztítsa meg egy nedves kendővel és törölje szárazra.

## 17 Zavarok elhárítása

A készüléken fellépő kisebb zavarokat saját maga is elháríthatja. Tanulmányozza a zavarelhárításról szóló információkat, mielőtt a vevőszolgálathoz fordulna. Ily módon elkerüli a felesleges költségeket.

⚠ **FIGYELMEZTETÉS**
**Áramütés veszélye!**
A szakszerűtlen javítás veszélyes.
- Soha ne végezzen műszaki változtatásokat a készüléken vagy annak funkcióin.
- A készüléket csak szakképzett személyek javíthatják.
- A készülék javításához csak eredeti pótalkatrészeket szabad használni.
- Ha a készülék hálózati csatlakozóvezetéke megsérül, akkor azt a veszélyek elkerülése érdekében csak a gyártó, a gyártó vevőszolgálata vagy egy hasonlóan képzett személy cserélheti ki.

| Hiba | Ok és hibaelhárítás |
|---|---|
| A kijelző elsötétül és a(z) ▷II **Start**/**Reload** villog. | Az Energiatakarékos üzemmód aktív.<br>▸ Nyomja meg a ▷II **Start**/**Reload** gombot. |
| E:36 -10 / E:30 -80 / E:18<br>A készülék nem szivattyúzza le a mosóvizet. | A vízelvezető tömlő túl magasan van csatlakoztatva, meg van törve, becsípődött vagy nem megengedett módon van meghosszabbítva.<br>▸ Ellenőrizze a vízelvezető tömlő beszerelését. →*Oldal 12* |
| | A lefolyócső vagy a vízelvezető tömlő eldugult.<br>▸ Tisztítsa meg a lefolyócsövet és a vízelvezető tömlőt. |

| Hiba | Ok és hibaelhárítás |
|---|---|
| E:36 -10 / E:30 -80 / E:18<br>A készülék nem szivattyúzza le a mosóvizet. | A mosóvízszivattyú eltömődött vagy a szivattyúfedél nincs megfelelően felszerelve.<br>▸ Ellenőrizze, hogy a szivattyúfedél megfelelően van-e felszerelve. →*Oldal 32*<br>▸ Tisztítsa meg a szivattyút. →*Oldal 32* |
| | Túl sok mosószert adagolt.<br>▸ Az azonos mennyiségű ruhával végzett következő mosásnál csökkentse a mosószer mennyiségét. |
| | ⌓ be van kapcsolva.<br>▸ Indítsa el a ⊛ **Spin (Centrifugálás)** programot vagy egy megfelelő programot a szivattyúzáshoz. →*Oldal 21* |
| E:36 -25 -26 | A mosóvízszivattyú eldugult.<br>▸ Tisztítsa meg a szivattyút. →*Oldal 32* |
| E:60 -2B / E:32 / H:32 | A készülék az egyenlőtlen ruhaelosztás miatt leállította a centrifugálást.<br>▸ Ossza el újra a ruhaneműt a dobban. |
| E:30 -10 / 🚰 | Zárva van a vízcsap.<br>▸ Nyissa ki a vízcsapot. |
| | A vízbevezető tömlő megtört vagy beszorult.<br>▸ Ellenőrizze a vízbevezető tömlő beszerelését. →*Oldal 12* |
| | A vízbevezetésnél lévő szűrők eldugultak.<br>▸ Tisztítsa meg a vízbevezetésnél lévő szűrőket. A folyamatot bemutató animáció megtekintéséhez olvassa le a QR-kódot. |
| | A víznyomás alacsony.<br>▸ Ellenőrizze, hogy a vízcsap megfelelő víznyomással rendelkezik-e. |
| | Vízszintmérő rendszer hibás.<br>A hibaüzenettel egyidejűleg a gép elindítja a szivattyúzást.<br>**1.** Várjon kb. 5 percet, amíg a szivattyúzás befejeződik.<br>**2.** Indítsa újra a készüléket. Ha szükséges, indítsa el újra a szivattyúzást.<br>**3.** Ha a hiba továbbra is fennáll, hívja a vevőszolgálatot. →*Oldal 42* |

| Hiba | Ok és hibaelhárítás |
|---|---|
| E:30 -20 | Kritikus működési zavar.<br>▸ Zárja el a vízcsapot.<br>A hibaüzenettel egyidejűleg a gép elindítja a szivattyúzást.<br>**1.** Várjon kb. 5 percet, amíg a szivattyúzás befejeződik.<br>**2.** Indítsa újra a készüléket.<br>Ha szükséges, indítsa el újra a szivattyúzást.<br>**3.** Ha a hiba továbbra is fennáll, hívja a vevőszolgálatot. →*Oldal 42* |
| | Túl sok mosószert adagolt.<br>▸ Az azonos mennyiségű ruhával végzett következő mosásnál csökkentse a mosószer mennyiségét. |
| | Víz utántöltése megtörtént.<br>▸ Működés közben ne töltsön további vizet a készülékbe. |
| Minden más hibakód. | Működési zavar<br>**1.** Indítsa újra a készüléket.<br>**2.** Ha a hiba ismételten fellép, válassza le a készüléket legalább 30 másodpercre az elektromos hálózatról. Húzza ki a hálózati csatlakozót vagy kapcsolja ki a biztosítékot a biztosítékszekrényben.<br>**3.** Ha a hiba továbbra is fennáll, hívja a vevőszolgálatot. →*Oldal 42*<br>A telefonhívás során adja meg a pontos hibaüzenetet. Ha lehetséges, dokumentálja a hibát fotókkal és videókkal. |
| **:** villog és a program szünetel. | A készülék ingadozást észlelt a feszültségellátásban. Nincs tennivaló. Amint a feszültségellátás stabilizálódik, a program folytatódik. |
| Erős habképződés. | Túl sok mosószert adagolt.<br>▸ Egy evőkanál öblítőszert keverjen össze 0,5 l vízzel, és öntse az oldatot a II-es kamrába (outdoor, sportruházat és pehelytollas textíliák esetében ne!).<br>▸ Az azonos mennyiségű ruhával végzett következő mosásnál csökkentse a mosószer mennyiségét. |
| villog. | Az ajtó nincs teljesen becsukva.<br>**1.** Mindig ellenőrizze, hogy nem akadt-e be ruhanemű az ajtóba.<br>**2.** Csukja be az ajtót. |
| | Dobtisztítás szükséges.<br>▸ Tisztítsa meg a dobot. →*Oldal 31* |

| Hiba | Ok és hibaelhárítás |
|---|---|
| A program nem indul el. | A gyerekzár be van kapcsolva.<br>▸ Kapcsolja ki a gyerekzárat. →*Oldal 30* |
| | ◷ **Finished in** be van kapcsolva.<br>▸ Ellenőrizze, hogy a ◷ **Finished in** be van-e kapcsolva. →*Oldal 20* |
| A program szünetel vagy megszakadt, de az ajtó nem nyitható. | A hőmérséklet túl magas.<br>▸ Indítsa el a **Rinse (Öblítés)** programot vagy várja meg, amíg csökken a hőmérséklet. |
| | A vízszint túl magas.<br>▸ Indítsa el a **Spin (Centrifugálás)** programot vagy egy megfelelő programot a szivattyúzáshoz. →*Oldal 21* |
| Az ajtó áramszünet esetén nem nyitható. | Ajtó zárva.<br>▸ Nyissa ki az ajtót a vészkioldóval. →*Oldal 40* |
| A dob ránt a program indítása után. | Nem hiba. Belső motorteszt elindítva.<br>Nincs tennivaló. |
| A dob forog, nem folyik be víz. | Nem hiba. A töltetfelismerés akár 2 percig aktív.<br>Nincs tennivaló. |
| Nem látható víz a dobban. | Nem hiba. A víz a látható tartomány alatt van.<br>Nincs tennivaló. |
| Többszöri rövid centrifugálás. | Nem hiba. A készülék a kiegyensúlyozatlanságot egyenlít ki a ruhanemű többszöri elosztásával.<br>Nincs tennivaló. |
| A készülék rezeg, mozog és hangos zajokat ad ki centrifugálás közben. | A készülék nincs megfelelően beállítva.<br>▸ Igazítsa be a készüléket. →*Oldal 14* |
| | A készülék lábai nincsenek rögzítve.<br>▸ Rögzítse a készülék lábait. →*Oldal 14* |
| | Nem távolította el a szállítási biztosítókat.<br>▸ Távolítsa el a szállítási biztosítókat. |
| Magas centrifuga-fordulatszám elérése sikertelen. | **Less Ironing** be van kapcsolva.<br>▸ Válasszon az adott textilfajtához alkalmas mosóprogramot. →*Oldal 21* |
| | A készülék az egyensúlytalanságot a fordulatszám csökkentésével ellensúlyozza.<br>Nincs tennivaló. |
| A programidő megváltozik a mosási folyamat alatt. | Nem hiba. A készülék elektronikusan optimalizálja a program lefolyását, kiegészítő öblítési fázist iktat be az erős habképződés miatt vagy kiegyenlíti a kiegyensúlyozatlanságot.<br>Nincs tennivaló. |

| Hiba | Ok és hibaelhárítás |
|---|---|
| Zúgó, sziszegő vagy szívó hangok. | Nem hiba. Víz folyik a készülékbe vagy a készülék leszivattyúzza a mosóvizet.<br>Nincs tennivaló. |
| Zörgés, csörömpölés a mosóvízszivattyúban. | Idegen test van a mosóvízszivattyúban.<br>▸ Tisztítsa meg a szivattyút. →*Oldal 32* |
| Mosószer-maradványok a mosott ruhákon. | A mosószerek vízben nem oldódó anyagokat tartalmazhatnak, amelyek lerakódnak a ruhaneműn.<br>▸ Indítsa el a **Rinse (Öblítés)** programot vagy szárítás után kefélje ki a ruhaneműt. |
| A textílián a(z) **Iron Assist** program vége után nedves foltok keletkeztek. | A dobon vagy az ajtón lévő nedvességcseppek benedvesítették a textíliákat. A cseppek vagy lecsapódott gőzből vagy az előző mosási program után visszamaradó nedvességből származnak.<br>▸ Vasalja ki a textíliákat vagy akassza fel, hogy megszáradjanak. |
| Centrifugálás után a ruhaneműű túl nedves. | Túl alacsony centrifuga-fordulatszámot állított be.<br>▸ Indítsa el a **Spin (Centrifugálás)** programot.<br>▸ A következő mosásnál állítson be magasabb centrifuga-fordulatszámot. |
| | A készülék az egyensúlytalanságot a fordulatszám csökkentésével ellensúlyozza.<br>**1.** Ossza el újra a ruhaneműt a dobban.<br>**2.** Indítsa el a **Spin (Centrifugálás)** programot. |
| | **Less Ironing** be van kapcsolva.<br>▸ Állítson be egy megfelelő programot. →*Oldal 21* |
| Gyűrődések. | A választott program nem alkalmas a textiltípushoz.<br>▸ Állítson be egy megfelelő programot. →*Oldal 21* |
| | Magas centrifuga-fordulatszámot állított be.<br>▸ A következő mosásnál állítson be alacsonyabb centrifuga-fordulatszámot. |
| | A betöltés nem megfelelő.<br>▸ Vegye figyelembe a programok maximális betöltési mennyiségét. →*Oldal 21*<br>▸ Készítse elő a ruhaneműt. →*Oldal 26* |
| A vízbevezető tömlőnél kifolyik a víz. | A vízbevezető tömlő nincs megfelelően csatlakoztatva vagy sérült.<br>▸ Ellenőrizze a vízbevezető tömlő beszerelését. →*Oldal 10*<br>Sérülés esetén cserélje ki a vízbevezető tömlőt. |

| Hiba | Ok és hibaelhárítás |
|---|---|
| A vízelvezető tömlőnél kifolyik a víz. | A vízelvezető tömlő nincs megfelelően csatlakoztatva vagy sérült.<br>▸ Ellenőrizze a vízelvezető tömlő beszerelését. →*Oldal 10*<br>Sérülés esetén cserélje ki a vízelvezető tömlőt. |
| Víz távozik az ajtó alatt. | Az ajtó vagy a karima szennyeződése okoz tömítetlenséget.<br>▸ Tisztítsa meg az ajtót és a karimát. |
| A mosószer vagy öblítőszer lecsöpög a tömítőgallérról, és összegyűlik az ajtóban vagy a tömítőgallér redőjében. | Túl sok mosószer vagy öblítő van a mosószertartó fiókban.<br>▸ Adagoláskor vegye figyelembe a jelölést a mosószertartó fiókban. →*Oldal 28* |
| Vízmaradvány található az ❀ kamrában. | Az ❀ kamrában lévő betét eltömődött.<br>▸ Tisztítsa meg a mosószertartó fiókot. →*Oldal 31* |
| Öblítőszer van a mosószertartó fiókban. | A kívánt program nem támogatja az öblítőszerhasználatot.<br>▸ Ellenőrizze, hogy a kívánt program támogatja-e az öblítőszerhasználatot. →*Oldal 21* |
| A készülékben szagok képződnek. | A nedvesség és a mosószermaradványok kedveznek a baktériumok elszaporodásának.<br>▸ Tisztítsa meg a dobot. →*Oldal 31*<br>▸ Ha nem használja a készüléket, hagyja nyitva az ajtót és a mosószertartó fiókot, hogy a maradék víz kiszáradhasson. |

## 17.1 Vészkioldó

### Ajóreteszelés oldása

**Előfeltétel:** A mosóvízszivattyú üres. →*Oldal 32*

1. **FIGYELEM –** A kifolyó víz anyagi károkat okozhat.
   ▸ Ne nyissa ki az ajtót, amíg vizet lát az üvegen.

A vészkioldót egy szerszámmal húzza lefelé, és engedje el.

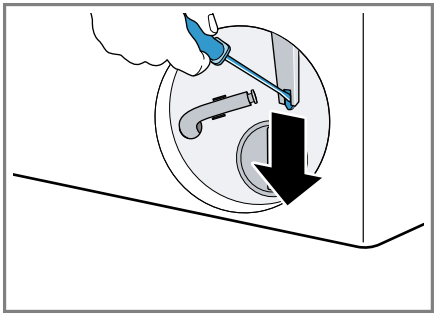

✔ Az ajtózár kioldott.

2. Helyezze be és pattintsa be a szervizfedelet.
3. Csukja be a szervizfedelet.

### 17.2 A készülék újraindítása.

1. Indítsa újra a készüléket.
2. Ha a hiba ismételten fellép, válassza le a készüléket legalább 30 másodpercre az elektromos hálózatról.
   Húzza ki a hálózati csatlakozót vagy kapcsolja ki a biztosítékot a biztosítékszekrényben.
3. Ha a hiba továbbra is fennáll, hívja a vevőszolgálatot. →*Oldal 42*
   A telefonhívás során adja meg a pontos hibaüzenetet. Ha lehetséges, dokumentálja a hibát fotókkal és videókkal.

## 18 Szállítás, tárolás és ártalmatlanítás

### 18.1 Készülék leszerelése

1. Zárja el a vízcsapot.
2. Ürítse ki a vízbevezető tömlőt.
3. Kapcsolja ki a készüléket. →*Oldal 29*
4. Húzza ki a készülék hálózati csatlakozódugóját.
5. Engedje le a mosóvizet. → *"A mosóvízszivattyú tisztítása", Oldal 32*
6. Szerelje le a tömlőket.

### 18.2 Szállítási biztosítók behelyezése

A szállítási károk elkerülése érdekében gondoskodjon a készülék biztonságos szállításáról a szállítási biztosítókkal.

1. Csavarhúzó segítségével távolítsa el a fedőkupakot [1].

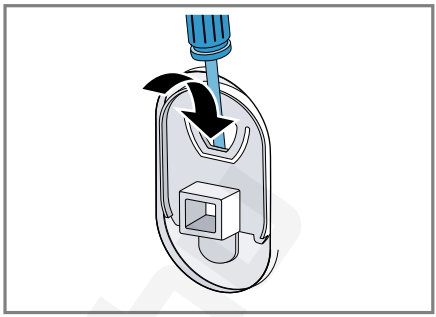

   Őrizze meg a fedőkupakot.
2. Helyezze be a 4 szállítási biztosítót.

### 18.3 A készülék ismételt üzembe helyezése

- További információkért lásd: Elhelyezés és csatlakoztatás →*Oldal 10* és Üres mosás indítása →*Oldal 14*.

### 18.4 A régi készülék ártalmatlanítása

A környezetkímélő ártalmatlanításnak köszönhetően az értékes nyersanyagok újra felhasználhatók.

⚠ **FIGYELMEZTETÉS**
**Egészségkárosodás veszélye!**
A gyermekek bezárhatják magukat a készülékbe és életveszélybe kerülhetnek.

- A készüléket ne állítsa ajtó mögé, mert az blokkolja vagy megakadályozza a készülék ajtajának kinyitását.
- A kiszolgált készülék hálózati csatlakozóvezetékének hálózati dugóját húzza ki, majd vágja át a hálózati csatlakozóvezetéket, és oly mértékben tegye tönkre a készülék

[1] A védőkupakok száma modelltől függően változik.

ajtajának zárját, hogy az ajtót többé ne lehessen becsukni.

1. Húzza ki a hálózati csatlakozóvezeték dugóját.
2. Vágja el a hálózati csatlakozóvezetéket.
3. Környezetkímélő módon ártalmatlaníttassa a készüléket.
   Az aktuális ártalmatlanítási lehetőségekről a szakkereskedőnél, ill. a települési közigazgatásnál vagy önkormányzatnál tájékozódhat.



Ez a készülék az elhasznált villamossági és elektronikai készülékekről szóló 2012/19/EU irányelvnek megfelelő jelölést kapott.
Ez az irányelv a már nem használt készülékek visszavételének és hasznosításának EU-szerte érvényes kereteit határozza meg.

# 19 Vevőszolgálat

A megfelelő környezetbarát tervezésről szóló rendelet szerint a működés szempontjából releváns eredeti pótalkatrészeket készülékének az Európai Gazdasági Térségben való forgalomba hozatalától számítva legalább 10 évig beszerezheti vevőszolgálatunknál.

**Megjegyzés:** A vevőszolgálat tevékenysége a gyártói garanciális feltételek keretében ingyenes.

Az Ön országában érvényes garancia időtartamáról és garanciális feltételekről a mellékelt, szervizelérhetőségeket és garanciális feltételeket tartalmazó dokumentumon lévő QR-kódon keresztül, vevőszolgálatunktól, kereskedőjénél vagy weboldalunkról szerezhet részletes információkat.
Ha a vevőszolgálathoz fordul, tartsa kéznél készüléke termékszámát (E-Nr.) és gyártási számát (FD).
A vevőszolgálat elérhetőségét a mellékelt, szervizelérhetőségeket és garanciális feltételeket tartalmazó dokumentumon lévő QR-kódon keresztül tekintheti meg.

## 19.1 Termékszám (E-Nr.) és gyártási szám (FD)

A termékszámot (E-Nr.) és a gyártási számot (FD) a készülék típustábláján találja.

A típustábla modelltől függően a következő helyen található:
- az ajtó belső oldalán.
- a szervizfedél belső oldalán.
- a készülék hátoldalán.

Készüléke adatait és a vevőszolgálat telefonszámát gyorsan megtalálja, ha feljegyzi magának az adatokat.

# 20 Fogyasztási értékek

A következő információk megadása az EU környezettudatos tervezést szabályozó rendelete alapján történik. Más programok, mint az **Eco 40-60** által megadott értékek csak referenciaértékek, meghatározásuk az érvényes EN60456 szabvány szerint történik.

| Program | Betölthető ruhamennyiség (kg) | Programidő (h:min) [1] | Energiafogyasztás (kWh/ciklus) [1] | Vízfogyasztás (l/ciklus) [1] | Maximális hőmérséklet (°C) 5 min [1] | Centrifugafordulatszám (ford./perc) [1] | Maradék nedvesség (%) [1] |
|---|---|---|---|---|---|---|---|
| Eco 40-60 [2] | 9,0 | 3:48 | 0,950 | 80,0 | 38 | 1351 | 51,00 |
| Eco 40-60 [2] | 4,5 | 2:54 | 0,360 | 40,0 | 27 | 1351 | 51,00 |
| Eco 40-60 [2] | 2,5 | 2:30 | 0,180 | 30 | 22 | 1351 | 52,00 |
| Cottons (Pamut) 20 °C | 9,0 | 3:44 | 0,400 | 98,0 | 23 | 1400 | 50,00 |
| Cottons (Pamut) 40 °C | 9,0 | 3:44 | 1,290 | 98,0 | 44 | 1400 | 50,00 |
| Cottons (Pamut) 60 °C | 9,0 | 3:44 | 1,750 | 98,0 | 60 | 1400 | 50,00 |
| Cottons (Pamut) 40 °C + Prewash | 9,0 | 4:14 | 1,330 | 110,0 | 44 | 1400 | 50,00 |
| Easy Care (Kímélő) 40 °C | 4,0 | 2:37 | 0,800 | 61,0 | 44 | 1200 | 30,00 |
| Mixed Load (Gyors/Mix) 40 °C | 4,0 | 1:05 | 0,640 | 44,0 | 42 | 1400 | 53,00 |
| Wool (Gyapjú/Kézi mosás) 30 °C | 2,0 | 0:41 | 0,300 | 48,0 | 29 | 800 | 26,00 |

[1] A tényleges értékek eltérhetnek a megadott értékektől a következők függvényében: víznyomás, vízkeménység, belépő víz hőmérséklete, környezeti hőmérséklet, ruha fajtája, mennyisége és szennyezettsége, használt tisztítószer, áramellátás ingadozása, valamint a választott kiegészítő funkciók.

[2] Vizsgálati program hideg vízzel (15 °C-on) az EU környezettudatos tervezésre vonatkozó rendelete és az EU termékcímkézésre vonatkozó rendelete szerint.

# 21 Műszaki adatok

| | |
|---|---|
| Készülék magassága | 84,5 cm |
| Készülék szélessége | 59,8 cm |
| Készülék mélysége | 59,0 cm |
| Készülékmélység zárt ajtóval | 63,6 cm |
| Készülékmélység nyitott ajtóval | 107,3 cm |
| Súly | 72,2 kg |
| Maximális betöltési mennyiség | 9,0 kg |
| Hálózati feszültség | 220-240 V, 50 Hz |
| ⎓ Minimális szerelési biztosíték | 10 A |
| Névleges teljesítmény | 2300 W |
| Teljesítményfelvétel | ▪ Kikapcsolt állapot: 0,15 W<br>▪ Bekapcsolt állapot: 0,50 W |
| Víznyomás | ▪ Legalább: 100 kPa (1 bar)<br>▪ Legfeljebb: 1000 kPa (10 bar) |
| Vízbevezető tömlő hossza | 150 cm |
| Vízelvezető tömlő hossza | 150 cm |
| Hálózati csatlakozóvezeték hossza | 160 cm |

A modellre vonatkozó további információk az interneten a *https://eprel.ec.europa.eu/qr/1749338*[1] címen találhatók. Ez az internetcím az Európai Unió hivatalos termékadatbankjára, az EPREL-re mutat.

[1] Csak az Európai Gazdasági Térség országai számára érvényes

# Thank you for buying a Bosch Home Appliance!

Register your new device on MyBosch now and profit directly from:

- **Expert tips & tricks for your appliance**
- **Warranty extension options**
- **Discounts for accessories & spare-parts**
- **Digital manual and all appliance data at hand**
- **Easy access to Bosch Home Appliances Service**

Free and easy registration – also on mobile phones:
**www.bosch-home.com/welcome**

# Looking for help? You'll find it here.

Expert advice for your Bosch home appliances, help with problems or a repair from Bosch experts.
Find out everything about the many ways Bosch can support you:
**www.bosch-home.com/service**
Contact data of all countries are listed in the attached service directory.

**BSH Hausgeräte GmbH**
Carl-Wery-Straße 34
81739 München, GERMANY
www.bosch-home.com

A Bosch Company

**9001897743** (050610)
hu