BOSCH

Register your new appliance now at MyBosch and enjoy benefits free of charge:
bosch-home.com/welcome

MyBosch

Fridge-freezer combination

KGN86..

[pl]	Instrukcja obsługi	Chłodziarko-zamrażarka	6
[cs]	Návod k obsluze	Kombinovaná chladnička a mraznička	34
[ro]	Manual de utilizare	Combină frigorifică	58
[hu]	Használati útmutató	Hűtő- és fagyasztókészülék	85

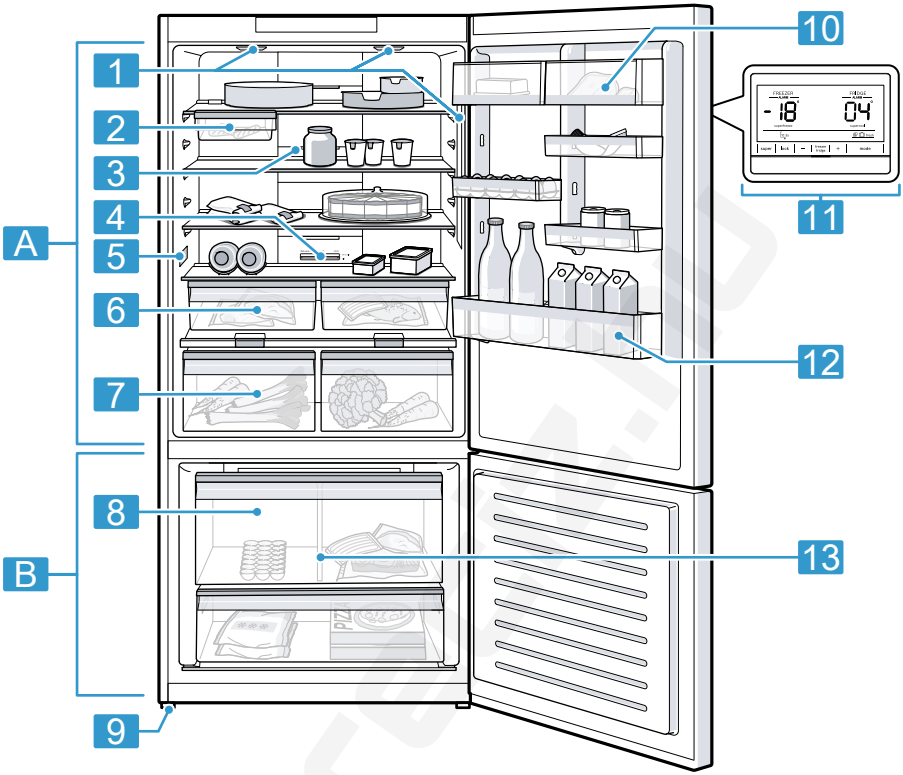
1
2
3
4
5
6
7
8
9
10
11
12
13
A
B

1

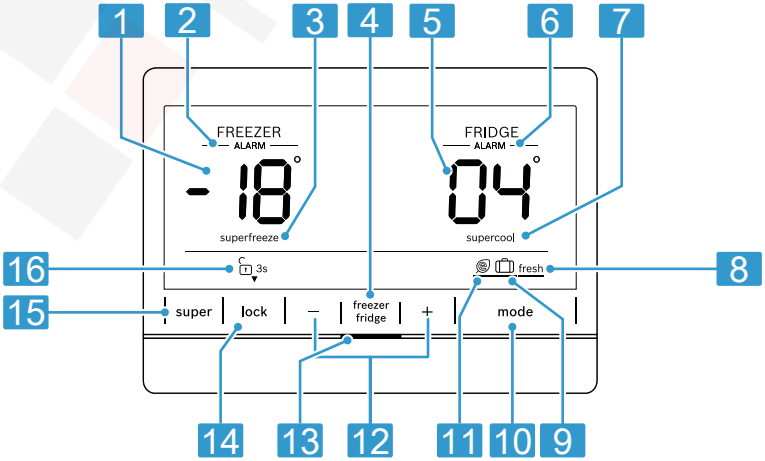
1
2
3
4
5
6
7
8
9
10
11
12
13
14
15
16
FREEZER
ALARM
- 18°
superfreeze
FRIDGE
ALARM
04°
supercool
3s
fresh
super
lock
–
freezer
fridge
+
mode

2

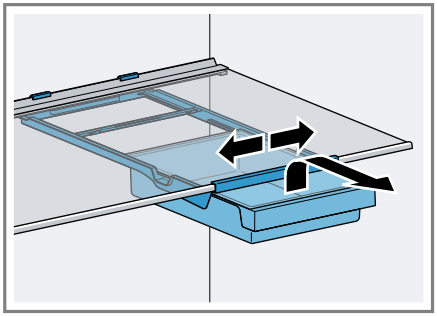

3

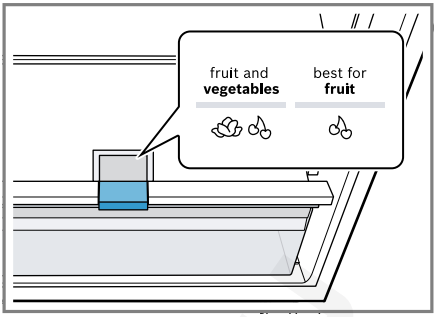
fruit and
vegetables
best for
fruit

4

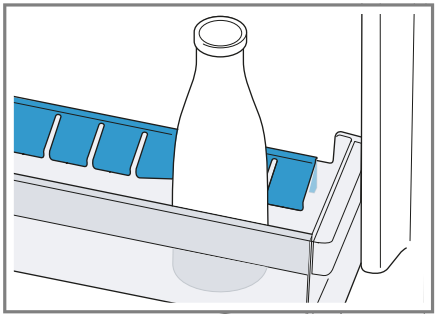

5

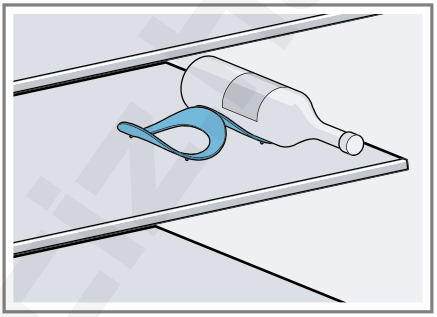

6

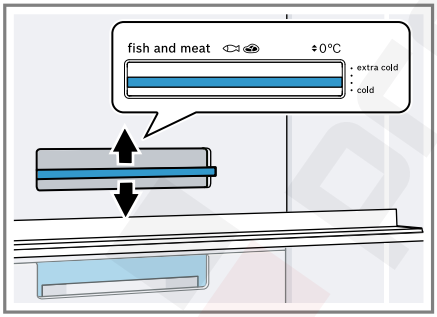
fish and meat
0°C
extra cold
cold

7

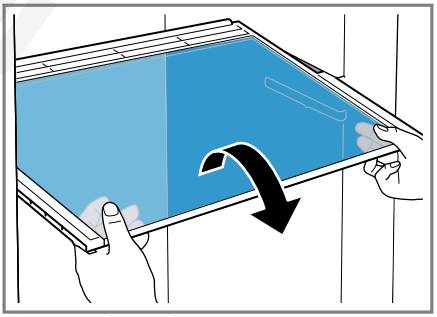

8

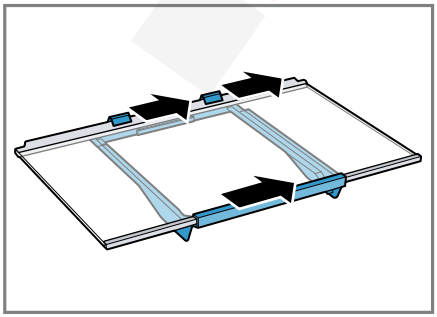

9

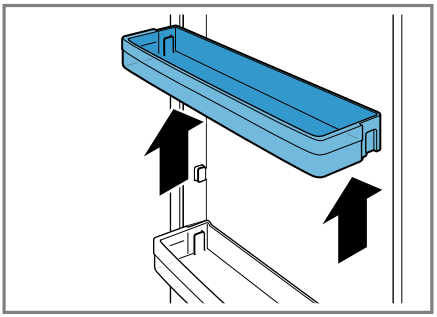

10

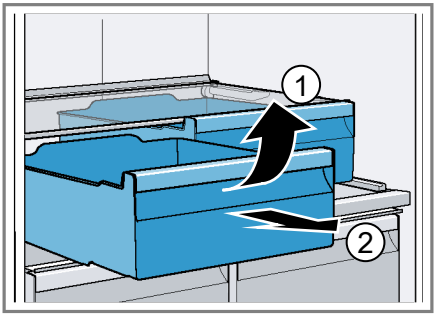

11

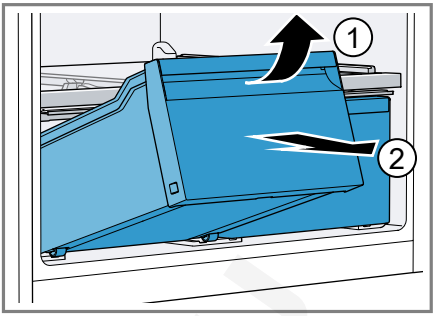

12

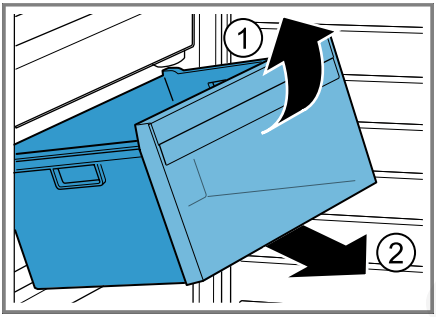

13

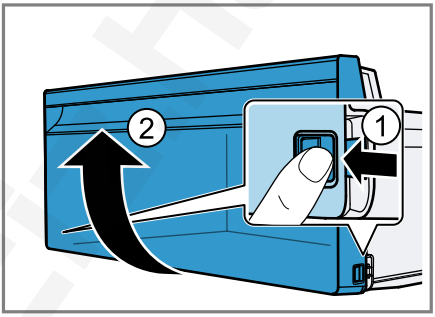

14

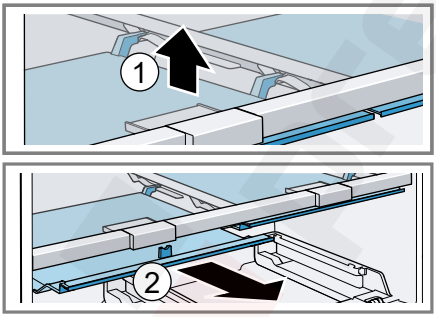

15

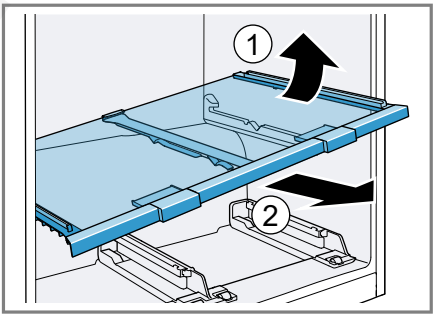

16

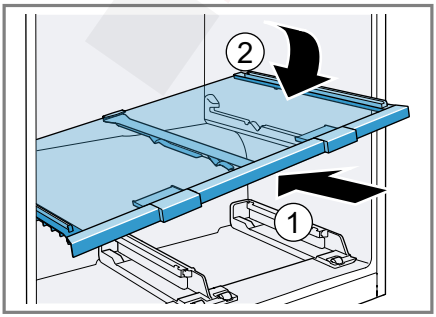

17

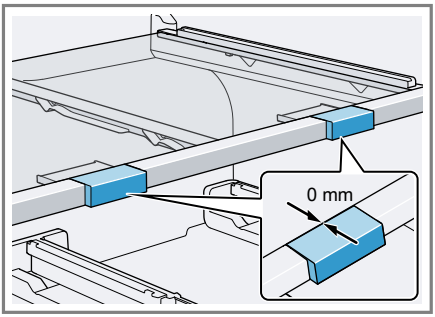

18

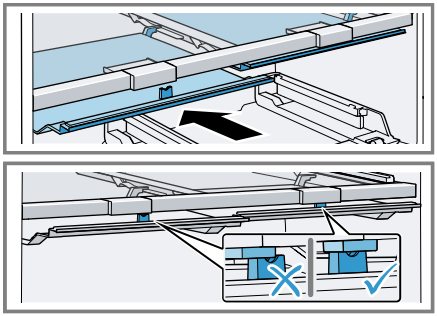

19

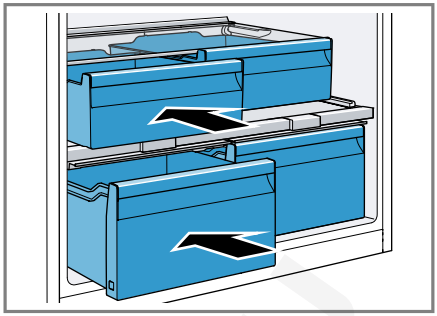

20

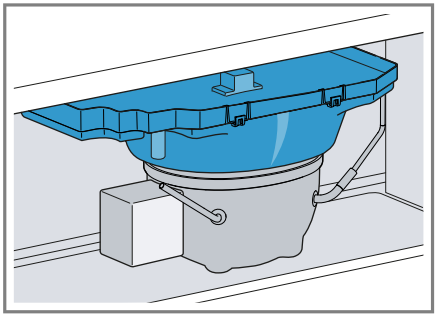

21

preciz.hu

Dodatkowe informacje i objaśnienia są dostępne online. Zeskanuj kod QR na stronie tytułowej.



Spis treści

1 Bezpieczeństwo 7
1.1 Wskazówki ogólne 7
1.2 Użytkowanie zgodne z przeznaczeniem 7
1.3 Ograniczenie grupy użytkowników 8
1.4 Bezpieczny transport 8
1.5 Bezpieczna instalacja 8
1.6 Bezpieczne użytkowanie 9
1.7 Uszkodzone urządzenie 12

2 Zapobieganie szkodom materialnym 13

3 Ochrona środowiska i oszczędność 13
3.1 Usuwanie opakowania 13
3.2 Oszczędzanie energii 13

4 Ustawianie i podłączanie 14
4.1 Zakres dostawy 14
4.2 Kryteria dotyczące miejsca ustawienia 14
4.3 Montaż urządzenia 15
4.4 Przygotowanie urządzenia do pierwszego użycia 15
4.5 Podłączanie urządzenia do sieci elektrycznej 15

5 Poznawanie urządzenia 15
5.1 Urządzenie 15
5.2 Pulpit obsługi 16

6 Wyposażenie 16
6.1 Półka 16
6.2 Pojemnik na przekąski 16
6.3 Pojemnik do przechowywania 16
6.4 Pojemnik na owoce i warzywa z regulatorem wilgotności 17
6.5 Separator do pojemnika 17
6.6 Pojemnik na masło i ser 17
6.7 Półki drzwiowe 17
6.8 Akcesoria 17

7 Podstawowy sposób obsługi ... 18
7.1 Włączanie urządzenia 18
7.2 Wskazówki dotyczące eksploatacji 18
7.3 Wyłączanie urządzenia 19
7.4 Ustawianie temperatury 19
7.5 Funkcja blokady przycisków ... 19

8 Funkcje dodatkowe 19
8.1 Superchłodzenie 19
8.2 Superzamrażanie 20
8.3 Tryb urlopowy 20
8.4 Tryb oszczędzania energii 20
8.5 Tryb świeżości 21

9 Alarm 21
9.1 Alarm otwartych drzwi 21
9.2 Alarm temperatury 21

10 Komora chłodzenia 22
10.1 Wskazówki dotyczące przechowywania produktów spożywczych w komorze chłodzenia 22
10.2 Strefy zimna w komorze chłodzenia 22

11 Komora zamrażania 22
11.1 Wydajność zamrażania 22
11.2 Pełne wykorzystanie pojemności komory zamrażania 23
11.3 Wskazówki dotyczące przechowywania produktów spożywczych w komorze zamrażania 23
11.4 Porady dotyczące zamrażania świeżych produktów spożywczych 23

11.5 Okres przydatności do spożycia mrożonych produktów w temperaturze –18°C 24
11.6 Metody rozmrażania produktów mrożonych 24
12 Rozmrażanie 24
12.1 Rozmrażanie komory chłodzenia 24
12.2 Odmrażanie komory zamrażania 24
13 Czyszczenie i pielęgnacja 24
13.1 Przygotowanie urządzenia do czyszczenia 24
13.2 Czyszczenie urządzenia 25
13.3 Wyjmowanie elementów wyposażenia 25
13.4 Demontaż elementów urządzenia 26
14 Usuwanie usterek 26
14.1 Przerwa w dopływie prądu 30
14.2 Wykonanie autotestu urządzenia 30
15 Przechowywanie i utylizacja .. 30
15.1 Wyłączanie urządzenia na dłuższy czas 30
15.2 Utylizacja zużytego urządzenia 31
16 Serwis 31
16.1 Numer produktu (E-Nr) i numer fabryczny (FD) 32
17 Dane techniczne 32

⚠ 1 Bezpieczeństwo

Przestrzegać poniższych wskazówek bezpieczeństwa.

1.1 Wskazówki ogólne

- Należy dokładnie przeczytać niniejszą instrukcję.
- Instrukcję należy zachować i starannie przechowywać jako źródło informacji, a także z myślą o innych użytkownikach.
- Jeżeli w trakcie transportu urządzenie zostało uszkodzone, nie wolno go podłączać.

1.2 Użytkowanie zgodne z przeznaczeniem

Urządzenie to nie jest przewidziane do użytkowania w zabudowie.

Urządzenia należy używać wyłącznie:

- do chłodzenia i zamrażania artykułów spożywczych oraz do przygotowywania kostek lodu.
- w prywatnym gospodarstwie domowym i zamkniętych pomieszczeniach domowych.
- do wysokości 2000 m nad poziomem morza.

1.3 Ograniczenie grupy użytkowników

To urządzenie może być obsługiwane przez dzieci powyżej lat 8 oraz przez osoby o ograniczonych zdolnościach fizycznych, sensorycznych lub umysłowych albo osoby nieposiadające wymaganego doświadczenia i/lub wiedzy tylko pod warunkiem, że znajdują się one pod nadzorem lub zostały dokładnie poinformowane o sposobie bezpiecznej obsługi urządzenia oraz zrozumiały wynikające stąd zagrożenia.
Dzieciom nie wolno bawić się urządzeniem.
Dzieciom nie wolno wykonywać bez nadzoru żadnych przewidzianych dla użytkownika czynności z zakresu czyszczenia i konserwacji urządzenia.
Dzieci w wieku od 3 lat i poniżej 8 lat mogą ładować i rozładowywać lodówkę/zamrażarkę.

1.4 Bezpieczny transport

⚠ OSTRZEŻENIE – Ryzyko odniesienia obrażeń ciała!
Duży ciężar urządzenia może spowodować zranienie.
- ▸ Nie podnosić urządzenia w pojedynkę.

1.5 Bezpieczna instalacja

⚠ OSTRZEŻENIE – Ryzyko porażenia prądem!
Nieprawidłowo wykonane instalacje stanowią poważne zagrożenie.
- ▸ Urządzenie należy podłączyć i użytkować zgodnie z informacjami podanymi na tabliczce znamionowej.
- ▸ Urządzenie musi być podłączone do sieci elektrycznej prądu przemiennego przez prawidłowo zainstalowane gniazdo z elementem uziemiającym.
- ▸ Układ przewodów ochronnych domowej instalacji elektrycznej musi być wykonany zgodnie z przepisami.
- ▸ Nigdy nie zasilać urządzenia poprzez zewnętrzne urządzenie przełączające, np. wyłącznik czasowy lub pilot zdalnego sterowania.
- ▸ Jeśli urządzenie jest zabudowane, wtyczka przewodu zasilającego musi być łatwo dostępna, a jeśli łatwy dostęp nie jest możli-

wy, w obrębie stałej instalacji elektrycznej należy zainstalować odłącznik zgodny z przepisami instalacyjnymi.
- ▸ Przy ustawianiu urządzenia należy uważać, by nie doszło do zaciśnięcia lub uszkodzenia przewodu sieciowego.

Uszkodzona izolacja lub uszkodzony przewód sieciowy stanowią poważne zagrożenie.
- ▸ Nigdy nie dopuszczać do kontaktu przewodu przyłączeniowego ze źródłami ciepła.

⚠ OSTRZEŻENIE – Ryzyko wybuchu!

Gdy otwory wentylacyjne urządzenia są zamknięte, może dojść do powstawania palnej mieszanki gazu z powietrzem w przypadku nieszczelności w obiegu chłodzącym.
- ▸ Nie zamykać otworów wentylacyjnych w obudowie urządzenia lub obudowie montażowej.

⚠ OSTRZEŻENIE – Ryzyko pożaru!

Używanie przedłużonego przewodu zasilającego i niezaaprobowanych adapterów stanowi zagrożenie.
- ▸ Nie używać przedłużaczy ani rozgałęźników wielogniazdowych.
- ▸ Używać tylko zaaprobowanych przez producenta adapterów i przewodów sieciowych.
- ▸ Jeżeli przewód sieciowy jest za krótki i nie jest dostępny dłuższy przewód sieciowy, należy się skontaktować ze specjalistyczną firmą elektryczną, która dokona odpowiedniej adaptacji domowej instalacji elektrycznej.

Przenośne rozgałęźniki wielogniazdowe lub zasilacze mogą się przegrzać i spowodować pożar.
- ▸ Nie umieszczać przenośnych rozgałęźników wielogniazdowych ani zasilaczy za urządzeniem.

1.6 Bezpieczne użytkowanie

⚠ OSTRZEŻENIE – Ryzyko porażenia prądem!

Wnikająca wilgoć może prowadzić do porażenia prądem.
- ▸ Używać urządzenia wyłącznie w zamkniętych pomieszczeniach.
- ▸ Nigdy nie narażać urządzenia na działanie wysokiej temperatury i wilgoci.
- ▸ Nie używać do czyszczenia urządzenia myjek parowych ani ciśnieniowych.

⚠ OSTRZEŻENIE – Ryzyko uduszenia się!

Dzieci mogą sobie naciągnąć materiały opakowania na głowę lub zawinąć się w nie i udusić się.

- ▸ Materiały z opakowania należy trzymać poza zasięgiem dzieci.
- ▸ Nie pozwalać dzieciom na zabawę opakowaniem, a szczególnie folią.

Dzieci mogą połknąć drobne części lub zadławić się nimi, co może doprowadzić do uduszenia.

- ▸ Drobne części należy trzymać poza zasięgiem dzieci.
- ▸ Nie należy pozwalać dzieciom na zabawę drobnymi częściami.

⚠ OSTRZEŻENIE – Ryzyko wybuchu!

Uszkodzenie obiegu chłodniczego może spowodować wyciek i eksplozję łatwopalnego czynnika chłodniczego.

- ▸ W celu przyśpieszenia procesu odmrażania nie używać żadnych urządzeń mechanicznych ani innych środków, które nie są zalecane przez producenta.
- ▸ Głęboko zamrożoną żywność należy rozbić za pomocą tępego przedmiotu, np. trzonka drewnianej łyżki.

Produkty, które zawierają palne gazy rozpraszające oraz materiały wybuchowe, mogą eksplodować, np. pojemniki z aerozolem.

- ▸ W urządzeniu nie wolno przechowywać produktów, które zawierają palne gazy rozpraszające (np. pojemniki z aerozolem) lub materiały wybuchowe.

⚠ OSTRZEŻENIE – Ryzyko pożaru!

Inne urządzenia elektryczne wewnątrz urządzenia mogą spowodować wybuch pożaru, np. grzejniki lub elektryczne maszynki do lodów.

- ▸ Nie używać wewnątrz urządzenia innych urządzeń elektrycznych.

⚠ OSTRZEŻENIE – Ryzyko odniesienia obrażeń ciała!

Pojemniki z napojami gazowanymi mogą pęknąć.

- ▸ Nie przechowywać w komorze zamrażania pojemników z napojami zawierającymi dwutlenek węgla.

Obrażenia oczu w wyniku wydostania się łatwopalnego czynnika chłodniczego i szkodliwych gazów.

- ▸ Zabezpieczyć przewody cyrkulacyjne środka chłodniczego i izolację przed uszkodzeniem.

Urządzenie może się przewrócić.
- Nie wchodzić ani nie opierać się na cokole, wysuwanych półkach lub drzwiach.

⚠ OSTRZEŻENIE – Ryzyko oparzeń!
Pojedyncze elementy z tyłu urządzenia rozgrzewają się podczas pracy.
- Nie dotykać gorących elementów.

⚠ OSTRZEŻENIE – Ryzyko odmrożeń!
Kontakt z zamrożonymi produktami i zimnymi powierzchniami może prowadzić do oparzeń spowodowanych zimnem.
- Mrożonek nigdy nie wkładać do ust bezpośrednio po wyjęciu z komory zamrażania.
- Unikać długiego kontaktu skóry z zamrożonymi artykułami, lodem i powierzchniami w komorze zamrażania.

⚠ WAŻNE – Ryzyko uszczerbku na zdrowiu!
W celu uniknięcia skażenia żywności należy przestrzegać poniższych instrukcji.
- Jeżeli drzwi są otwarte przez dłuższy czas, może dojść do znacznego wzrostu temperatury w komorach urządzenia.
- Regularnie czyścić powierzchnie, które mogą mieć kontakt z żywnością i dostępnymi systemami odpływowymi.
- Surowe mięso i ryby należy przechowywać w odpowiednich pojemnikach w chłodziarce w taki sposób, aby nie dotykały innych produktów spożywczych i aby nie kapało z nich na te produkty.
- Jeśli lodówka/zamrażarka pozostaje pusta przez dłuższy czas, należy ją wyłączyć, rozmrozić i wyczyścić, jak również pozostawić otwarte drzwi, aby zapobiec powstawaniu pleśni.

Części urządzenia wykonane z metalu lub o wyglądzie metalu mogą zawierać aluminium. Jeśli kwaśne produkty spożywcze będą miały kontakt z aluminium, jony aluminium mogą przedostać się do potraw.
- Nie należy spożywać skażonych produktów spożywczych.

1.7 Uszkodzone urządzenie

⚠ OSTRZEŻENIE – Ryzyko porażenia prądem!

Uszkodzone urządzenie lub uszkodzony przewód przyłączeniowy stanowią zagrożenie.

- ▸ Nigdy nie włączać uszkodzonego urządzenia.
- ▸ Nigdy nie ciągnąć za przewód przyłączeniowy, aby odłączyć urządzenie od sieci. Zawsze ciągnąć za wtyczkę przewodu przyłączeniowego.
- ▸ W przypadku uszkodzenia urządzenia lub przewodu przyłączeniowego należy natychmiast wyciągnąć wtyczkę przewodu przyłączeniowego lub wyłączyć bezpiecznik w skrzynce bezpiecznikowej.
- ▸ Skontaktować się z serwisem. →*Strona 31*

Nieprawidłowo przeprowadzone naprawy stanowią poważne zagrożenie.

- ▸ Naprawy urządzenia mogą być wykonywane wyłącznie przez wykwalifikowany personel.
- ▸ Do naprawy urządzenia należy używać wyłącznie oryginalnych części zamiennych.
- ▸ W przypadku uszkodzenia przewodu sieciowego tego urządzenia należy zlecić jego wymianę przez producenta, jego serwis lub przez odpowiednio wykwalifikowaną osobę, co jest koniecznym warunkiem wykluczenia zagrożeń.

⚠ OSTRZEŻENIE – Ryzyko pożaru!



Jeśli przewody rurowe są uszkodzone, palny czynnik chłodniczy i szkodliwe gazy mogą wydostać się i zapalić.

- ▸ Nie zbliżać otwartego ognia i źródeł zapłonu do urządzenia.
- ▸ Przewietrzyć pomieszczenie.
- ▸ Wyłączyć urządzenie. →*Strona 19*
- ▸ Wyciągnąć wtyczkę przewodu zasilającego z gniazda lub wyłączyć bezpiecznik w skrzynce bezpiecznikowej.
- ▸ Wezwać serwis. →*Strona 31*

2 Zapobieganie szkodom materialnym

UWAGA
Przechylenie kółek urządzenia może spowodować podczas przesuwania uszkodzenie podłogi.
- ▸ Transportować urządzenie na wózku transportowym.
- ▸ Podczas przesuwania urządzenia zabezpieczyć podłogę i nie przesuwać urządzenia zygzakiem.

Wykorzystywanie urządzenia, cokołu, wysuwanych półek i szuflad lub drzwi jako powierzchni do siedzenia lub wspinania się może spowodować uszkodzenie urządzenia.
- ▸ Nie wchodzić ani nie opierać się na urządzeniu, cokole, wysuwanych półkach i szufladach lub drzwiach.

Zanieczyszczenie olejem lub tłuszczem może spowodować, że elementy z tworzywa sztucznego i uszczelki drzwi staną się porowate.
- ▸ Elementy z tworzywa sztucznego i uszczelki drzwi chronić przed olejami i tłuszczami.

Części urządzenia wykonane z metalu lub o wyglądzie metalu mogą zawierać aluminium. W przypadku kontaktu żywności zawierającej kwas z aluminium, dochodzi do korozji aluminium i odbarwień.
- ▸ W urządzeniu przechowywać żywość w opakowaniu.

Czyszczenie elementów wyposażenia i akcesoriów w zmywarce do naczyń może spowodować ich deformację lub odbarwienie.
- ▸ W żadnym wypadku nie czyścić elementów wyposażenia ani akcesoriów w zmywarce do naczyń.

3 Ochrona środowiska i oszczędność

3.1 Usuwanie opakowania

Materiały opakowaniowe są przyjazne dla środowiska i nadają się do recyklingu.
- ▸ Poszczególne elementy utylizować zgodnie z rodzajem materiału.

3.2 Oszczędzanie energii

Urządzenie użytkowane zgodnie z tymi wskazówkami zużywa mniej prądu.

Wybór miejsca ustawienia

- Chronić urządzenie przed bezpośrednim nasłonecznieniem.
- Urządzenie ustawić jak najdalej od grzejników, kuchenki i innych źródeł ciepła:
  - w odległości 30 mm od kuchenek elektrycznych i gazowych.
  - w odległości 300 mm od pieców olejowych lub węglowych.
- Zachować z boku niewielki odstęp od ściany.
- Nigdy nie zakrywać ani nie zastawiać otworów wentylacyjnych.

Oszczędzanie energii podczas użytkowania

Uwaga: Rozmieszczenie elementów wyposażenia nie ma wpływu na zużycie energii przez urządzenie.

- Urządzenie otwierać tylko na krótko i ostrożnie je zamykać.
- Nigdy nie zakrywać ani nie zastawiać wewnętrznych otworów wentylacyjnych ani zewnętrznych otworów wentylacyjnych.
- Zakupione produkty spożywcze należy transportować w torbie termoizolacyjnej i szybko przełożyć do urządzenia.

- Przed włożeniem do urządzenia pozostawić ciepłe potrawy i napoje do schłodzenia.
- Mrożonki przeznaczone do rozmrożenia umieścić w komorze chłodzenia, aby wykorzystać je do chłodzenia innych produktów.
- Zawsze pozostawić trochę miejsca pomiędzy artykułami spożywczymi oraz zachować niewielki odstęp od tylnej ścianki.

Tryb oszczędzania energii pulpitu obsługi

Gdy urządzenie nie jest używane, pulpit obsługi automatycznie przełącza się w tryb oszczędzania energii.
W trybie oszczędzania energii pulpitu obsługi jasność pulpitu obsługi zostaje zmniejszona, a wskaźnik stanu świeci na biało.

4 Ustawianie i podłączanie

4.1 Zakres dostawy

Po rozpakowaniu należy sprawdzić wszystkie części pod kątem ewentualnych uszkodzeń podczas transportu i kompletność zamówienia.
W przypadku reklamacji należy się zwrócić do sprzedawcy urządzenia lub naszego serwisu →*Strona 31*.

W zakres dostawy wchodzą:
- Urządzenie wolnostojące
- Wyposażenie i akcesoria [1]
- Instrukcja montażu
- Instrukcja obsługi
- Spis punktów obsługi klienta
- Gwarancja [2]
- Etykieta energetyczna
- Informacje dotyczące zużycia energii elektrycznej i odgłosów podczas pracy urządzenia

4.2 Kryteria dotyczące miejsca ustawienia

⚠ OSTRZEŻENIE – Ryzyko wybuchu!
Jeśli urządzenie stoi w zbyt małym pomieszczeniu, w przypadku nieszczelności obwodu chłodniczego może powstać łatwopalna mieszanka gazowo-powietrzna.
- ▸ Urządzenie może być ustawione wyłącznie w pomieszczeniu o objętości co najmniej 1 m^3 na każde 8 g czynnika chłodniczego. Ilość czynnika chłodniczego podana jest na tabliczce znamionowej.
  → *"Urządzenie", Rys.* **1**/5 *Strona 15*

Fabryczna masa urządzenia może wynosić w zależności od modelu 115 kg.
Aby utrzymać ciężar urządzenia, podłoże musi być wystarczająco stabilne. Podłoże musi być równe.
Ta chłodziarka jest przeznaczona do użytku w temperaturach otoczenia od 10°C do 43°C.
Urządzenie jest w pełni sprawne w zakresie dopuszczalnej temperatury pomieszczenia.
Jeśli urządzenie jest użytkowane w niższej temperaturze pomieszczenia, uszkodzenia urządzenia można wykluczyć tylko do temperatury pomieszczenia wynoszącej 5°C.

[1] Zależnie od wyposażenia urządzenia
[2] Nie we wszystkich krajach

Ustawianie over-and-under oraz side-by-side

W przypadku ustawiania 2 urządzeń chłodniczych jedno na drugim lub obok siebie należy zachować odstęp co najmniej 150 mm między urządzeniami. W przypadku wybranych urządzeń możliwy jest montaż bez zachowania minimalnej odległości. Zapytaj o to swojego sprzedawcę lub projektanta kuchni.

4.3 Montaż urządzenia

- Urządzenie należy zamontować zgodnie z dołączoną instrukcją montażu.

4.4 Przygotowanie urządzenia do pierwszego użycia

1. Wyjąć materiały informacyjne.
2. Zdjąć folie ochronne i zabezpieczenia transportowe, np. taśmy klejące i karton.
3. Wykonać pierwsze czyszczenie urządzenia. →*Strona 25*

4.5 Podłączanie urządzenia do sieci elektrycznej

1. Podłączyć wtyczkę przewodu sieciowego urządzenia do gniazda sieciowego w pobliżu urządzenia. Wymagane parametry sieci elektrycznej są podane na tabliczce znamionowej.
   → *"Urządzenie", Rys.* **1** / 5 *Strona 15*
2. Sprawdzić, czy wtyczka jest stabilnie połączona z gniazdem sieciowym.

✔ Urządzenie jest teraz gotowe do pracy.

5 Poznawanie urządzenia

5.1 Urządzenie

W tym miejscu można znaleźć przegląd części urządzenia.
→*Rys.* **1**

A	Komora chłodzenia →*Strona 22*
B	Komora zamrażania →*Strona 22*
1	Oświetlenie
2	Pojemnik na przekąski →*Strona 16*[1]
3	Wewnętrzne otwory wentylacyjne
4	Regulator temperatury (pojemnik do przechowywania) →*Strona 19*
5	Tabliczka znamionowa →*Strona 32*
6	Pojemnik do przechowywania →*Strona 16*
7	Pojemnik na owoce i warzywa z regulatorem wilgotności →*Strona 17*
8	Pojemnik na mrożonki →*Strona 25*
9	Wkręcana nóżka
10	Pojemnik na masło i ser →*Strona 17*[1]
11	Pulpit obsługi →*Strona 16*
12	Półka drzwiowa na duże butelki →*Strona 17*
13	Separator do pojemnika →*Strona 17*

[1] Zależnie od wyposażenia urządzenia

5.2 Pulpit obsługi

Panel obsługi służy do sterowania funkcjami urządzenia i zapewnia informacje o jego stanie.
→ *Rys.* **2**

1	Wskazuje ustawioną temperaturę komory zamrażania w °C.
2	ALARM świeci się, gdy włączony jest alarm temperatury.
3	superfreeze świeci się, gdy włączony jest Superzamrażanie.
4	freezer fridge umożliwia wybór komory w celu zmiany temperatury lub włączenia niektórych funkcji dodatkowych.
5	Wskazuje ustawioną temperaturę komory chłodzenia w °C.
6	ALARM świeci się, gdy włączony jest alarm drzwi.
7	supercool świeci się, gdy włączony jest Superchłodzenie.
8	fresh jest podświetlony, gdy jest włączony tryb świeżości.
9	jest podświetlony, gdy włączony jest tryb urlopowy.
10	mode służy do wyboru trybu.
11	jest podświetlony, gdy włączony jest tryb oszczędzania energii.
12	+/– umożliwia ustawienie temperatury wybranej komory.
13	Wskaźnik stanu pokazuje stan pracy urządzenia.
14	super włącza lub wyłącza blokadę przycisków na panelu obsługi.
15	super włącza lub wyłącza supercool i superfreeze w wybranej komorze.
16	3s/ 3s świeci się, gdy blokada przycisków jest włączona lub wyłączona.

6 Wyposażenie

Wyposażenie urządzenia zależy od modelu.

6.1 Półka

Aby zmienić położenie półki w zależności od potrzeb, można wyjąć półkę i przełożyć ją w inne miejsce.
→ *"Wyjmowanie półki", Strona 25*

6.2 Pojemnik na przekąski

Pojemnik na przekąski służy do przechowywania zapakowanych produktów spożywczych lub małych przekąsek.
Pojemnik na przekąski można wyjąć. W tym celu unieść pojemnik na przekąski i wyciągnąć. Mocowanie pojemnika na przekąski można przesuwać.
→ *Rys.* **3**

6.3 Pojemnik do przechowywania

W pojemniku do przechowywania panują niższe temperatury niż w komorze chłodzenia. Przejściowo mogą tu występować temperatury poniżej 0°C.
Aby osiągnąć temperaturę zbliżoną do 0°C w pojemniku do przechowywania, ustawić temperaturę komory chłodzenia na 2°C. → *Strona 19*
Niższe temperatury występujące w tym pojemniku umożliwiają przechowywanie nietrwałych produktów spożywczych, takich jak ryby, mięso i wędliny.

6.4 Pojemnik na owoce i warzywa z regulatorem wilgotności

Świeże owoce i warzywa przechowywać bez opakowania w pojemniku na owoce i warzywa.
Pokrojone owoce i warzywa należy przechowywać pod przykryciem lub w hermetycznym opakowaniu.
Dzięki regulatorowi wilgotności oraz specjalnemu uszczelnieniu można dopasować wilgotność powietrza w pojemniku na owoce i warzywa. Można w nim dzięki temu przechowywać świeże owoce i warzywa nawet dwa razy dłużej niż w sposób konwencjonalny.
→ *Rys.* **4**

Wilgotność powietrza w pojemniku na owoce i warzywa można ustawić według rodzaju i ilości przechowywanych produktów, naciskając regulator wilgotności:

- Zablokować w celu uzyskania niskiej wilgotności powietrza w przypadku przewagi owoców, załadunku mieszanego lub przy dużym załadunku.
- Odblokować w celu uzyskania wysokiej wilgotności powietrza w przypadku przewagi warzyw oraz przy mniejszym załadunku.

W pojemniku na owoce i warzywa może się skraplać woda – w zależności od ilości i rodzaju przechowywanych produktów.
Wytrzeć skondensowaną wodę suchą ściereczką i ustawić niską wilgotność powietrza za pomocą regulatora wilgotności.
Aby zachować jakość i zapach produktów, owoce i warzywa wrażliwe na niską temperaturę, jak np. ananasy, banany, cytrusy, ogórki, cukinia, papryka, pomidory i ziemniaki, należy przechowywać poza urządzeniem w temperaturze od ok. 8°C do 12°C.

6.5 Separator do pojemnika

⚠ OSTRZEŻENIE –
Ryzyko uduszenia się!
Dzieci mogą wejść do urządzenia i udusić się.

- Nigdy nie wyjmować separatora z pojemnika na mrożonki.

UWAGA
Podczas wyjmowania z pojemnika na mrożonki separator ulegnie uszkodzeniu.

- Nigdy nie wyjmować separatora z pojemnika na mrożonki.

Separator do pojemnika dzieli pojemnik na mrożonki, dzięki czemu można lepiej rozmieścić produkty spożywcze.

6.6 Pojemnik na masło i ser

Masło i twardy ser przechowywać w pojemniku na masło i ser.

6.7 Półki drzwiowe

Aby zmienić rozmieszczenie półek drzwiowych w zależności od potrzeb, można wyjąć półkę drzwiową i przełożyć ją w inne miejsce.
→ *"Wyjmowanie półki drzwiowej", Strona 25*

6.8 Akcesoria

Używać oryginalnych elementów wyposażenia. Są one dokładnie dostosowane do urządzenia.
Akcesoria posiadanego urządzenia są zależne od modelu.

Półka z wkładką na jajka

Jajka należy przechowywać bezpiecznie na półce z wkładką na jajka.

Uchwyt na butelki

Uchwyt na butelki zabezpiecza butelki przed przewróceniem się podczas otwierania i zamykania drzwi urządzenia.
→ *Rys.* **5**

Regulowany stelaż na butelki

Do bezpiecznego przechowywania butelek służy regulowany stelaż na butelki.
→ *Rys.* **6**

Foremka do kostek lodu

Foremka do kostek lodu służy do wytwarzania kostek lodu.

Przygotowanie kostek lodu

Do przygotowania lodu w kostkach proszę używać wyłącznie wodę pitną.

1. Tacę na kostki lodu napełnić do ¾ wodą pitną i postawić w zamrażalniku.
   Głęboko zamrożoną tacę na kostki lodu należy rozbić za pomocą tępego przedmiotu, np. trzonka drewnianej łyżki.
2. W celu wyjęcia kostek lodu przytrzymać foremkę do kostek lodu krótko pod bieżącą wodą lub lekko wygiąć.

7 Podstawowy sposób obsługi

7.1 Włączanie urządzenia

1. Podłączyć urządzenie do sieci elektrycznej. →*Strona 15*
   Uwaga: Jeżeli urządzenie zostało wcześniej wyłączone za pomocą panelu obsługi, nacisnąć + i przytrzymać 10 sekund.
   ✔ Urządzenie jest teraz gotowe do pracy.
   ✔ Urządzenie zaczyna chłodzić.
   ✔ Rozlega się sygnał ostrzegawczy, miga wskaźnik temperatury (zamrażalnik), "ALARM" świeci się, a wskaźnik stanu świeci się na czerwono, ponieważ temperatura w zamrażalniku jest nadal zbyt wysoka.
2. Wyłączyć sygnał ostrzegawczy przy pomocy **freezer fridge**.
   ✔ "ALARM" zgaśnie, gdy osiągnięta zostanie ustawiona temperatura.
3. Nastawić żądaną temperaturę.
   →*Strona 19*

7.2 Wskazówki dotyczące eksploatacji

- Od włączenia urządzenia do momentu osiągnięcia ustawionej temperatury minie kilka godzin.
  Nie wkładać potraw, dopóki nie zostanie osiągnięta ustawiona temperatura.
- Panele czołowe obudowy momentami ulegają lekkiemu nagrzaniu. Zapobiega to powstawaniu kondensatu w obszarze uszczelki drzwi.
- Podczas zamykania drzwi należy upewnić się, że nie są one blokowane przez przechowywane przedmioty.
- Po zamknięciu drzwi może wytworzyć się podciśnienie. Drzwi ciężko się otwierają. Odczekać, aż podciśnienie zostanie zniwelowane.
- Temperatura w urządzeniu zmienia się z powodu następujących warunków:
  – częstotliwość otwierania urządzenia
  – wielkość załadunku

– temperatura świeżo włożonych produktów spożywczych
– Temperatura otoczenia
– bezpośrednie działanie promieni słonecznych

7.3 Wyłączanie urządzenia

▸ Nacisnąć + i przytrzymać przez 10 sekundy.

7.4 Ustawianie temperatury

Ustawianie temperatury komory chłodzenia

1. Za pomocą **freezer fridge** wybrać komorę chłodzenia.
2. Naciskać +/−, aż na wskaźniku temperatury (komora chłodzenia) wyświetli się żądane ustawienie temperatury.
   Aby osiągnąć ustawioną temperaturę, przesunąć regulator temperatury pojemnika do przechowywania w pozycję ⅓ od dołu.
   →*Strona 19*
   Zalecana temperatura w komorze chłodzenia wynosi 4°C.

Ustawianie temperatury pojemnika do przechowywania

▸ Należy wybrać jedną z opcji:
  ▸ W celu zmniejszenia temperatury przesunąć regulator temperatury w kierunku "extra cold".
  ▸ W celu zwiększenia temperatury przesunąć regulator temperatury w kierunku "cold".

  →*Rys.* **7**

Ustawianie temperatury komory zamrażania

1. Wybrać komorę zamrażania z **freezer fridge**.
2. Naciskać +/−, aż na wskaźniku temperatury (komora zamrażania) wyświetli się żądane ustawienie temperatury.
   Zalecana temperatura w komorze zamrażania wynosi −18°C.

7.5 Funkcja blokady przycisków

Blokada przycisków uniemożliwia niezamierzoną lub niewłaściwą obsługę urządzenia.

Włączanie blokady przycisków

▸ Naciskać **super** przez 3 sekundy.
✔ Świeci "3s".

Wyłączanie blokady przycisków

▸ Naciskać **super** przez 3 sekundy.
✔ Świeci "3s".

8 Funkcje dodatkowe

Opis funkcji dodatkowych, które można ustawić w urządzeniu.

8.1 Superchłodzenie

W przypadku funkcji Superchłodzenie następuje obniżenie temperatury w komorze chłodzenia do minimalnej możliwej wartości.
Włączyć Superchłodzenie przed włożeniem większej ilości produktów spożywczych do komory chłodzenia.

Uwaga: Po włączeniu funkcji Superchłodzenie odgłosy wydawane przez pracujące urządzenie mogą być głośniejsze.

Włączanie Superchłodzenie

▸ Tyle razy nacisnąć **super**, aż zaświeci się "supercool".

Uwaga: Po upływie ok. 6 godzin urządzenie przełącza się na normalny tryb pracy.

Wyłączanie Superchłodzenie

- ▸ Nacisnąć **super**.
- ✔ Na wskaźniku widoczna jest ustawiona wcześniej temperatura.

8.2 Superzamrażanie

Superzamrażanie zapewnia maksymalne obniżenie temperatury w komorze zamrażania.
Funkcję Superzamrażanie włączyć 4 do 6 godzin przed włożeniem produktów spożywczych ważących powyżej 2 kg do komory zamrażania.
W celu optymalnego wykorzystania zdolności zamrażania zastosować Superzamrażanie.
→ *"Warunki uzyskania wymaganej wydajności zamrażania", Strona 23*

Uwaga: Po włączeniu funkcji Superzamrażanie odgłosy wydawane przez pracujące urządzenie mogą być głośniejsze.

Włączyć Superzamrażanie

- ▸ Tyle razy nacisnąć **super**, aż zaświeci się "superfreeze".

Uwaga: Po upływie ok. 54 godzin urządzenie przełącza się na normalny tryb pracy.

Wyłączyć Superzamrażanie

- ▸ Tyle razy nacisnąć **super**, aż zgaśnie "superfreeze".

8.3 Tryb urlopowy

Jeżeli urządzenie nie będzie użytkowane przez dłuższy okres czasu, można włączyć energooszczędny tryb urlopowy.

⚠ WAŻNE –
Ryzyko uszczerbku na zdrowiu!
Gdy tryb urlopowy jest włączony, komora chłodzenia nagrzewa się. Podwyższona temperatura może spowodować rozwój bakterii i zepsucie żywności.

- ▸ Przy włączonym trybie urlopowym nie należy przechowywać produktów spożywczych w komorze chłodzenia.

Urządzenie automatycznie dostosowuje temperaturę.

Komora chłodzenia	14°C
Komora zamrażania	Temperatura niezmieniona

Włączanie trybu urlopowego

- ▸ Naciskać **mode**, aż 🧳 zostanie podświetlony.

Wyłączanie trybu urlopowego

- ▸ Naciskać **mode**, aż żaden tryb nie będzie podświetlony.

8.4 Tryb oszczędzania energii

Tryb oszczędzania energii zapewnia energooszczędną pracę urządzenia. Urządzenie automatycznie dostosowuje temperaturę.

Komora chłodzenia	8°C
Komora zamrażania	–16°C

Włączanie trybu oszczędzania energii

- ▸ Naciskać **mode**, aż 🍃 zostanie podświetlony.

Wyłączanie trybu oszczędzania energii

- ▸ Naciskać **mode**, aż żaden tryb nie będzie podświetlony.

8.5 Tryb świeżości

Aby produkty spożywcze dłużej zachowywały świeżość, można na urządzeniu włączyć tryb świeżości. Urządzenie automatycznie dostosowuje temperaturę.

Komora chłodzenia	2°C
Komora zamrażania	Temperatura niezmieniona

Włączanie trybu świeżości

- Naciskać **mode**, aż "fresh" zostanie podświetlony.

Wyłączanie trybu świeżości

- Naciskać **mode**, aż żaden tryb nie będzie podświetlony.

9 Alarm

9.1 Alarm otwartych drzwi

Alarm otwartych drzwi uaktywnia się, jeżeli drzwi urządzenia były przez dłuższy czas otwarte.
Emitowany jest sygnał ostrzegawczy, pasek stanu świeci się na czerwono, a przy danej komorze pojawia się "ALARM".

Wyłączanie alarmu otwartych drzwi

- Zamknąć drzwi urządzenia lub nacisnąć **freezer fridge**.
- ✔ Sygnał ostrzegawczy jest wyłączony.

9.2 Alarm temperatury

Jeżeli w komorze zamrażania jest zbyt ciepło, uaktywnia się alarm temperatury.
Emitowany jest sygnał ostrzegawczy, miga wskaźnik temperatury (zamrażalnik), pojawia się "ALARM", a pasek stanu świeci się na czerwono.

⚠ **WAŻNE –**
Ryzyko uszczerbku na zdrowiu!
Podczas rozmrażania mogą namnażać się bakterie i zepsuć mrożonki.

- Lekko lub całkowicie rozmrożonych mrożonek nie wolno ponownie zamrażać.
- Można je ponownie zamrozić dopiero po ugotowaniu lub usmażeniu.
- Nie wykorzystywać całkowicie maksymalnego dopuszczalnego okresu przechowywania.

Alarm temperatury może się włączyć w następujących przypadkach:

- Uruchomienie urządzenia.
  Wkładać artykuły spożywcze dopiero po osiągnięciu przez urządzenie ustawionej temperatury.
- Włożenie dużych ilości świeżych produktów spożywczych.
  Przed włożeniem dużej ilości produktów spożywczych włączyć Superzamrażanie.
- Drzwi komory zamrażania są zbyt długo otwarte.
  Sprawdź, czy produkty mrożone zostały częściowo lub całkowicie rozmrożone.

Wyłączanie alarmu temperatury

- Nacisnąć **freezer fridge**.
- ✔ Sygnał ostrzegawczy jest wyłączony.
- ✔ Wskaźnik temperatury (komora zamrażania) pokazuje krótko najwyższą temperaturę, jaka panowała w komorze zamrażania. Następnie wskaźnik temperatury (komora zamrażania) ponownie wskazuje ustawioną temperaturę.
- ✔ Od tego momentu najwyższa temperatura będzie mierzona i rejestrowana na nowo.

10 Komora chłodzenia

W komorze chłodzenia można przechowywać mięso, wędlinę, ryby, produkty mleczne, jajka, gotowe potrawy oraz wypieki.
Temperaturę można ustawiać w zakresie od 2°C do 8°C.
W chłodziarce można przez krótki lub średni okres przechowywać także łatwo psujące się produkty spożywcze. Im niższa jest wybrana temperatura, tym dłużej produkty spożywcze pozostają świeże.

10.1 Wskazówki dotyczące przechowywania produktów spożywczych w komorze chłodzenia

- Przechowywać wyłącznie świeże i nieuszkodzone produkty spożywcze.
- Przechowywać artykuły spożywcze w hermetycznym opakowaniu lub pod przykryciem.
- Aby nie zakłócać cyrkulacji powietrza i nie dopuścić do zamrożenia żywności, nie należy umieszczać produktów spożywczych przed wewnętrznymi otworami wentylacyjnymi ani bezpośrednio przy tylnej ściance.
- Ciepłe potrawy i napoje schłodzić należy przed włożeniem do urządzenia.
- W przypadku gotowych oraz porcjowanych produktów należy przestrzegać daty ważności lub podanego przez producenta terminu przydatności do spożycia.

10.2 Strefy zimna w komorze chłodzenia

Cyrkulacja powietrza w komorze chłodzenia tworzy różne strefy zimna.

Najzimniejsza strefa

Najzimniejsza jest strefa w pojemniku.

Wskazówka: W najzimniejszej strefie należy przechowywać nietrwałe produkty spożywcze, np. ryby, wędliny, mięso.

Najcieplejsza strefa

Najcieplejsza strefa znajduje się na samej górze przy drzwiach.

Wskazówka: Przechowywać niewrażliwe produkty spożywcze w najcieplejszej strefie, np. twardy ser i masło. Ser zachowuje wówczas swój aromat, a masło daje się łatwo rozsmarować.

11 Komora zamrażania

W komorze zamrażania można przechowywać zamrożone produkty, zamrażać żywność i przygotowywać kostki lodu.
Temperaturę można ustawiać w zakresie od −16°C do −24°C.
Przechowywanie produktów spożywczych przez długi czas powinno odbywać się w temperaturze −18°C lub niższej.
Po zamrożeniu możliwe jest długotrwałe przechowywanie łatwo psujących się produktów spożywczych. Niskie temperatury spowalniają lub zatrzymują proces rozkładu.

11.1 Wydajność zamrażania

Wydajność zamrażania określa, jaką ilość produktów spożywczych można całkowicie zamrozić w ciągu zdefiniowanej liczby godzin.
Dane dotyczące wydajności zamrażania są podane na tabliczce znamionowej.
→ *"Urządzenie", Rys.* **1** / 5 *Strona 15*

Warunki uzyskania wymaganej wydajności zamrażania

1. Na ok. 24 godziny przed włożeniem świeżych produktów spożywczych włączyć Superzamrażanie. → *"Włączyć Superzamrażanie", Strona 20*
2. Przechowywać produkty spożywcze najpierw w dolnym pojemniku na mrożonki.

11.2 Pełne wykorzystanie pojemności komory zamrażania

Informacje na temat rozmieszczania w komorze zamrażania maksymalnej ilości mrożonek.

1. Wyjąć wszystkie elementy wyposażenia z zamrażalnika. →*Strona 25*
2. Układać produkty spożywcze bezpośrednio na półkach i dnie zamrażalnika.

11.3 Wskazówki dotyczące przechowywania produktów spożywczych w komorze zamrażania

- Przechowywać żywność w hermetycznym opakowaniu.
- Produkty spożywcze przeznaczone do zamrożenia nie powinny się stykać z już zamrożonymi produktami.
- Produkty spożywcze układać płasko w pojemnikach na mrożonki.
- Pojemnik na mrożonki wsunąć aż do oporu, aby zapewnić niezakłóconą cyrkulację powietrza w urządzeniu.

11.4 Porady dotyczące zamrażania świeżych produktów spożywczych

- Zamrażać wyłącznie świeże produkty dobrej jakości.
- Produkty spożywcze zamrażać porcjami.
- Gotowe artykuły spożywcze są bardziej odpowiednie niż artykuły spożywcze do spożycia na surowo.
- Warzywa należy przed zamrożeniem umyć, rozdrobnić i zblanszować.
- Owoce należy przed zamrożeniem umyć, pozbawić pestek i ewentualnie obrać, dodać cukier lub roztwór kwasu askorbinowego.
- Produktami nadającymi się do zamrażania są np. wypieki, ryby i owoce morza, mięso, dziczyzna i drób, jaja bez skorupki, ser, masło, twaróg, dania gotowe i pozostałości potraw.
- Do produktów, które nie nadają się do zamrażania, należą między innymi sałaty, rzodkiewki, jajka w skorupkach, winogrona, surowe jabłka i gruszki, jogurt, śmietana, crème fraîche i majonez.

Pakowanie mrożonek

Odpowiedni materiał opakowaniowy i właściwy rodzaj opakowania pozwala zachować jakość produktu i uniknąć oparzeliny mrozowej.

1. Włożyć produkt do opakowania.
2. Wycisnąć powietrze.
3. Szczelnie zamknąć opakowanie, aby produkty spożywcze nie straciły smaku ani nie uległy wysuszeniu.
4. Zapisać na opakowaniu zawartość i datę zamrożenia.

11.5 Okres przydatności do spożycia mrożonych produktów w temperaturze –18°C

Produkt spożywczy	Okres przechowywania
Ryby, wędliny, gotowe potrawy, pieczywo i ciasto	do 6 miesięcy
Mięso, drób	do 8 miesięcy
Warzywa, owoce	do 12 miesięcy

Umieszczony w formie nadruku kalendarz mrożonek podaje w miesiącach maksymalny okres przechowywania przy nieprzerwanym występowaniu temperatury –18°C.

11.6 Metody rozmrażania produktów mrożonych

⚠ **WAŻNE –**
Ryzyko uszczerbku na zdrowiu!
Podczas rozmrażania mogą namnażać się bakterie i zepsuć mrożonki.

- ▸ Lekko lub całkowicie rozmrożonych mrożonek nie wolno ponownie zamrażać.
- ▸ Można je ponownie zamrozić dopiero po ugotowaniu lub usmażeniu.
- ▸ Nie wykorzystywać całkowicie maksymalnego dopuszczalnego okresu przechowywania.

- Produkty spożywcze pochodzenia zwierzęcego, np. ryby, mięso, sery, twaróg, rozmrażać w komorze chłodzenia.
- Chleb rozmrażać w temperaturze pokojowej.
- Potrawy przeznaczone do natychmiastowego spożycia przyrządzać w kuchence mikrofalowej, w piekarniku lub na kuchence.

12 Rozmrażanie

12.1 Rozmrażanie komory chłodzenia

Komora chłodzenia urządzenia jest odszraniana automatycznie.

12.2 Odmrażanie komory zamrażania

Zamrażalnik nie pokrywa się lodem dzięki całkowicie automatycznemu systemowi “NoFrost”. Rozmrażanie nie jest konieczne.

13 Czyszczenie i pielęgnacja

Czyszczenie niedostępnych miejsc musi przeprowadzać serwis. Przeprowadzanie czyszczenia przez serwis może być odpłatne.

13.1 Przygotowanie urządzenia do czyszczenia

1. Wyłączyć urządzenie. →*Strona 19*
2. Odłączyć urządzenie od sieci elektrycznej.
   Wyciągnąć wtyczkę przewodu zasilającego z gniazda lub wyłączyć bezpiecznik w skrzynce bezpiecznikowej.
3. Wyjąć wszystkie produkty spożywcze z urządzenia i położyć w chłodnym miejscu.
   Jeżeli są dostępne, położyć na produktach spożywczych akumulatory zimna.
4. Wyjąć z urządzenia wszystkie elementy wyposażenia oraz akcesoria. →*Strona 25*
5. Zdemontować półkę nad pojemnikiem na owoce i warzywa.
   →*Strona 26*

13.2 Czyszczenie urządzenia

⚠ OSTRZEŻENIE –
Ryzyko porażenia prądem!
Wnikająca wilgoć może prowadzić do porażenia prądem.
- ▸ Nie używać do czyszczenia urządzenia myjek parowych ani ciśnieniowych.

Płyn w elementach oświetlenia i elementach obsługi lub wewnętrznych otworach wentylacyjnych może być niebezpieczny.
- ▸ Zwracać uwagę na to, aby woda z detergentem nie dostała się do oświetlenia, elementów obsługi, ani do otworów wentylacyjnych.

UWAGA
Nieodpowiednie środki czyszczące mogą uszkodzić powierzchnie urządzenia.
- ▸ Nie używać poduszeczek ciernych ani szorstkich gąbek.
- ▸ Nie należy stosować ostrych ani ciernych środków czyszczących.
- ▸ Nie używać środków czyszczących o dużej zawartości alkoholu.

Czyszczenie elementów wyposażenia i akcesoriów w zmywarce do naczyń może spowodować ich deformację lub odbarwienie.
- ▸ W żadnym wypadku nie czyścić elementów wyposażenia ani akcesoriów w zmywarce do naczyń.

1. Przygotować urządzenie do czyszczenia. →*Strona 24*
2. Urządzenie, elementy wyposażenia, akcesoria i uszczelki drzwi czyścić zmywakiem, letnią wodą i niewielką ilością płynu do mycia naczyń o neutralnym pH.
3. Dokładnie wytrzeć do sucha miękką, suchą ściereczką.
4. Włożyć elementy wyposażenia i zamontować demontowane części urządzenia.
5. Podłączyć urządzenie do sieci elektrycznej. →*Strona 15*
6. Włożyć produkty spożywcze.

13.3 Wyjmowanie elementów wyposażenia

W celu dokładnego wyczyszczenia elementów wyposażenia należy wyjąć je z urządzenia.

Wyjmowanie półki

- ▸ Wysunąć i wyjąć półkę. →*Rys.* **8**

Zdejmowanie pojemnika na przekąski z mocowaniem

1. Zdjąć pojemnik na przekąski.
2. Zdjąć półkę z mocowaniem.
3. Wsunąć mocowanie z boku półki. →*Rys.* **9**

Wyjmowanie półki drzwiowej

- ▸ Unieść półkę drzwiową i wyjąć. →*Rys.* **10**

Wyjmowanie pojemnika do przechowywania

1. Wysunąć pojemnik do oporu.
2. Unieść z przodu pojemnik do przechowywania ① i wyjąć ②. →*Rys.* **11**

Wyjmowanie pojemnika na owoce i warzywa

1. Wysunąć do oporu pojemnik na owoce i warzywa.
2. Pojemnik na owoce i warzywa unieść z przodu ① i wyjąć ②. →*Rys.* **12**

Wyjmowanie pojemnika na mrożonki

1. Wysunąć pojemnik na mrożonki do oporu.
2. Pojemnik na mrożonki podnieść z przodu ① i wyjąć ②. →*Rys.* **13**

Zdjemowanie frontu pojemnika

W celu przeprowadzenia dokładniejszego czyszczenia można zdjąć front pojemnika na owoce i warzywa.

- Wcisnąć boczne haczyki pojemnika ① i zdjąć front pojemnika zruchem obrotowym ②.
  → *Rys.* **14**

13.4 Demontaż elementów urządzenia

W celu dokładnego wyczyszczenia urządzenia można zdemontować niektóre z jego elementów.

Półka znajdująca się nad pojemnikiem na owoce i warzywa

W celu dokładnego wyczyszczenia osłony pojemnika na owoce i warzywa można ją zdemontować.

Demontaż półki znajdującej się nad pojemnikiem na owoce i warzywa

1. Wyjmowanie pojemnika na owoce i warzywa. →*Strona 25*
2. Wyjąć pojemnik do przechowywania. →*Strona 25*
3. Unieść pokrywy pojemnika na owoce i warzywa ① i wyjąć ②.
   → *Rys.* **15**
4. Półkę znajdującą się nad pojemnikiem na owoce i warzywa przechylić na bok ① i wyjąć ②.
   → *Rys.* **16**

Montaż półki znajdującej się nad pojemnikiem na owoce i warzywa

1. Szklaną półkę znajdującą się nad pojemnikiem na owoce i warzywa włożyć w pozycji przechylonej na bok ① i opuścić ②.
   → *Rys.* **17**
2. Ustawić regulatory wilgotności w pozycji do przodu.
   → *Rys.* **18**
3. Zamontować pokrywy pojemników na owoce i warzywa.
   → *Rys.* **19**
   Upewnić się, że pokrywy pojemnika na owoce i warzywa jest osadzona w otworach pod regulatorami wilgotności.
4. Włożyć pojemniki do przechowywania oraz pojemniki na owoce i warzywa.
   → *Rys.* **20**

14 Usuwanie usterek

Mniejsze usterki urządzenia można usuwać samodzielnie. Przed skontaktowaniem się z serwisem należy się zapoznać się z informacjami na temat samodzielnego usuwania usterek. Pozwoli to uniknąć niepotrzebnych kosztów.

⚠ OSTRZEŻENIE –
Ryzyko porażenia prądem!
Nieprawidłowo przeprowadzone naprawy stanowią poważne zagrożenie.

- Naprawy urządzenia mogą być wykonywane wyłącznie przez wykwalifikowany personel.
- Do naprawy urządzenia należy używać wyłącznie oryginalnych części zamiennych.
- W przypadku uszkodzenia przewodu sieciowego tego urządzenia należy zlecić jego wymianę przez producenta, jego serwis lub przez odpowiednio wykwalifikowaną osobę, co jest koniecznym warunkiem wykluczenia zagrożeń.

Usterka	Przyczyna i rozwiązanie problemu
Oświetlenie LED nie działa.	Możliwe są różne przyczyny. ▸ Wezwać serwis. Numer serwisu znajduje się w dołączonym wykazie punktów serwisowych.
Agregat chłodniczy włącza się coraz częściej i pracuje coraz dłużej.	Urządzenie było często otwierane. ▸ Nie otwierać drzwi urządzenia niepotrzebnie.
	Zewnętrzne otwory wentylacyjne są zakryte. ▸ Usunąć przeszkody sprzed zewnętrznych otworów wentylacyjnych.
	To nie usterka. Nowoczesne agregaty chłodnicze włączają się częściej i mają różne stopnie mocy, aby chłodzić bardziej efektywnie.  ▸ Usunąć przeszkody sprzed zewnętrznych otworów wentylacyjnych. ▸ Urządzenie ustawić jak najdalej od grzejników, kuchenki i innych źródeł ciepła. Unikać długotrwałego wystawiania urządzenia na bezpośrednie działanie promieni słonecznych. ▸ Otwierać drzwiczki urządzenia tylko na tak krótko, jak to konieczne. ▸ Należy zaczekać, aż ciepłe potrawy i napoje ostygną zanim zostaną włożone do urządzenia.
Na tylnej ścianie komory chłodziarki tworzy się warstwa szronu.	To nie usterka. Nowoczesne urządzenia chłodnicze zapewniają bardziej równomierną temperaturę w komorze chłodziarki. Tylna ściana komory chłodziarki jest rozmrażana automatycznie w regularnych odstępach czasu.  ▸ Otwierać drzwiczki urządzenia tylko na tak krótko, jak to konieczne. ▸ Szczelnie pakować lub przykrywaC żywność. ▸ Należy zaczekać, aż ciepłe potrawy i napoje ostygną zanim zostaną włożone do urządzenia. ▸ Zawsze zostawiać trochę miejsca między żywnością a ściankami wewnętrznymi urządzenia.

Usterka	Przyczyna i rozwiązanie problemu
Boczne panele urządzenia są ciepłe.	To nie usterka. W bocznych ścianach biegną rurki, które podczas procesu chłodzenia nagrzewają się. Wydzielane ciepło nie uszkodzi mebli stykających się z urządzeniem. Nie jest konieczne żadne działanie.
Na wskaźniku temperatury pojawia się "E" lub "d".	Układ elektroniczny rozpoznał usterkę. **1.** Wyłączyć urządzenie. →*Strona 19* **2.** Odłączyć urządzenie od zasilania. Wyciągnąć wtyczkę przewodu zasilającego lub wyłączyć bezpiecznik w skrzynce bezpiecznikowej. **3.** Po upływie 5 minut ponownie włączyć urządzenie. **4.** Włączyć urządzenie. →*Strona 18* **5.** Jeśli komunikat nadal się pojawia, wezwać serwis. Numer serwisu znajduje się w dołączonym wykazie punktów serwisowych.
Emitowany jest sygnał ostrzegawczy, miga wskaźnik temperatury (zamrażalnik), pojawia się "ALARM", a pasek stanu świeci się na czerwono.	Możliwe są różne przyczyny. ▸ Nacisnąć **freezer fridge**. ✔ Wskaźnik temperatury (komora zamrażania) pokazuje krótko najwyższą temperaturę, jaka panowała w komorze zamrażania. Następnie wskaźnik temperatury (komora zamrażania) ponownie wskazuje ustawioną temperaturę. ✔ Alarm zostaje wyłączony. ✔ "ALARM" świeci się, dopóki nie zostanie osiągnięta ustawiona temperatura.
	Drzwi urządzenia są otwarte. ▸ Zamknąć drzwi urządzenia.
	Włożono większe ilości świeżych produktów spożywczych. ▸ Nie przekraczać maksymalnej wydajności zamrażania. → *"Wydajność zamrażania", Strona 22*
Ustawiona temperatura nie zostaje osiągnięta. Automatyczne rozmrażanie przestało działać.	Drzwi komory zamrażania były długo otwarte. Parownik (wytwornica zimna) w systemie NoFrost jest silnie oblodzony. **Wymaganie:** Mrożonki są przechowywane w chłodnym miejscu w dobrze izolowanym pojemniku. **1.** Wyłączyć urządzenie. →*Strona 19* **2.** Odłączyć urządzenie od zasilania. Wyciągnąć wtyczkę przewodu zasilającego lub wyłączyć bezpiecznik w skrzynce bezpiecznikowej. **3.** Odsunąć urządzenie od ściany.

Usterka	Przyczyna i rozwiązanie problemu
Ustawiona temperatura nie zostaje osiągnięta. ✔ Automatyczne rozmrażanie przestało działać.	**4.** Drzwi urządzenia pozostawić otwarte. Po upływie ok. 20 minut, skroplona woda zaczyna spływać do zbiornika na tylnej ściance urządzenia. →*Rys.* **21** **5.** Aby zapobiec przelaniu się wody ze zbiornika, należy zebrać wodę gąbką. Gdy woda przestanie spływać do zbiornika, parownik jest odmrożony. **6.** Wyczyścić wnętrze urządzenia. →*Strona 25* **7.** Ponownie włączyć urządzenie. →*Strona 18*
Rzeczywista temperatura różni się znacznie od ustawienia.	Możliwe są różne przyczyny. **1.** Wyłączyć urządzenie. →*Strona 19* **2.** Po upływie ok. 5 minut ponownie włączyć urządzenie. →*Strona 18* ▸ Jeżeli temperatura jest za wysoka, po upływie kilku godzin ponownie sprawdzić temperaturę. ▸ Jeżeli temperatura jest za niska, następnego dnia ponownie sprawdzić temperaturę.
Na powierzchni urządzenia i na półkach we wnętrzu urządzenia skrapla się woda.	Woda zawarta w ciepłym i wilgotnym powietrzu skrapla się na zimnych powierzchniach urządzenia. **1.** Zetrzeć wodę miękką, suchą ściereczką. **2.** Otwierać drzwiczki urządzenia na tak krótko, jak to możliwie. **3.** Zwracać uwagę, by drzwiczki urządzenia były zawsze prawidłowo zamknięte.
Urządzenie buczy, szumi lub wydaje odgłosy musowania/bulgotania, klikania lub trzaskania.	To nie usterka. Silnik pracuje, np. agregat chłodniczy, wentylator. Medium chłodnicze przepływa w przewodach. Silnik, przełączniki lub zawory magnetyczne włączają się lub wyłączają. Następuje automatyczne odmrażanie. Nie jest konieczne żadne działanie.
Urządzenie generuje różne odgłosy.	Urządzenie stoi nierówno. ▸ Urządzenie wypoziomować za pomocą poziomnicy i przykręcanych nóżek.
	Urządzenie nie jest wolnostojące. ▸ Należy przestrzegać minimalnych odległości urządzenia.
	Elementy wyposażenia są niestabilne lub zacinają się. ▸ Sprawdzić wyjmowane elementy wyposażenia; ewentualnie włożyć je ponownie.
	Butelki lub pojemniki dotykają się. ▸ Rozsunąć butelki, pojemniki i naczynia.

Usterka	Przyczyna i rozwiązanie problemu
Urządzenie generuje różne odgłosy.	Superzamrażanie jest włączone. Nie jest konieczne żadne działanie.

14.1 Przerwa w dopływie prądu

Podczas przerwy w dopływie prądu temperatura wewnątrz urządzenia wzrasta, co skraca czas przechowywania i obniża jakość mrożonych produktów.
Na naszej stronie internetowej dotyczącej urządzenia, w danych technicznych można znaleźć czas przechowywania zamrożonej żywności w przypadku awarii.

Uwagi

- Podczas przerwy w dopływie prądu należy jak najrzadziej otwierać urządzenie i nie dokładać kolejnych produktów spożywczych.
- Sprawdzić jakość produktów spożywczych natychmiast po awarii zasilania.
  - Produkty mrożone, które uległy rozmrożeniu, co spowodowało, że ich temperatura przekracza 5°C, należy zutylizować.
  - Lekko rozmrożone produkty ugotować lub usmażyć, a następnie spożyć lub zamrozić.

14.2 Wykonanie autotestu urządzenia

Urządzenie wyposażone jest w funkcję autotestu urządzenia, która wskazuje usterki, które mogą być usunięte przez Obsługę klienta.

1. Wyłączyć urządzenie. →*Strona 19*
2. Odłączyć urządzenie od sieci elektrycznej.
   Wyciągnąć wtyczkę przewodu zasilającego z gniazda lub wyłączyć bezpiecznik w skrzynce bezpiecznikowej.
3. Po upływie 5 minut ponownie podłączyć urządzenie do sieci elektrycznej. →*Strona 15*
4. Włączyć urządzenie. →*Strona 18*
5. W ciągu 2 minut po włączeniu nacisnąć **freezer fridge** i przytrzymać przez 3 sekund, aż rozlegnie się sygnał akustyczny.

✔ Włącza się autotest urządzenia.
✔ Jeśli po zakończeniu autotestu rozlegną się 2 sygnały dźwiękowe, a na wskaźniku temperatury pojawi się ustawiona temperatura, czujniki temperatury urządzenia są sprawne. Urządzenie przełącza się na normalny tryb pracy.
✔ Jeżeli po zakończeniu autotestu urządzenia słychać 5 sygnałów dźwiękowych, powiadomić serwis.

15 Przechowywanie i utylizacja

15.1 Wyłączanie urządzenia na dłuższy czas

1. Wyłączyć urządzenie. →*Strona 19*
2. Odłączyć urządzenie od sieci elektrycznej.
   Wyciągnąć wtyczkę przewodu zasilającego z gniazda lub wyłączyć

bezpiecznik w skrzynce bezpiecznikowej.
3. Wyjąć wszystkie produkty spożywcze.
4. Wyczyścić urządzenie. →*Strona 25*
5. Aby zapewnić wentylację wnętrza, należy pozostawić urządzenie otwarte.

15.2 Utylizacja zużytego urządzenia

Przyjazna dla środowiska utylizacja urządzenia pozwala odzyskać wartościowe surowce.

⚠ OSTRZEŻENIE –
Ryzyko uszczerbku na zdrowiu!
Dzieci mogą się zamknąć w urządzeniu i narazić się na śmiertelne niebezpieczeństwo.
- Pozostawić półki i pojemniki w urządzeniu, aby utrudnić dzieciom wejście do urządzenia.
- Nie dopuszczać dzieci do zużytego urządzenia.

⚠ OSTRZEŻENIE –
Ryzyko pożaru!
Jeśli przewody rurowe są uszkodzone, może dojść do ulatniania, a nawet zapłonu palnego czynnika chłodniczego i szkodliwych gazów.
- Zabezpieczyć przewody cyrkulacyjne środka chłodniczego i izolację przed uszkodzeniem.

1. Odłączyć wtyczkę przewodu sieciowego od gniazda sieciowego.
2. Przeciąć przewód sieciowy.
3. Urządzenie utylizować zgodnie z przepisami o ochronie środowiska naturalnego.
   Informacje o aktualnych możliwościach utylizacji można uzyskać od sprzedawcy lub w urzędzie miasta lub gminy.



To urządzenie jest oznaczone zgodnie z Dyrektywą Europejską 2012/09/UE oraz polską Ustawą z dnia 29 lipca 2005r. „O zużytym sprzęcie elektrycznym i elektronicznym” (Dz.U. z 2005 r. Nr 180, poz. 1495) symbolem przekreślonego kontenera na odpady. Takie oznakowanie informuje, że sprzęt ten, po okresie jego użytkowania nie może być umieszczany łącznie z innymi odpadami pochodzącymi z gospodarstwa domowego. Użytkownik jest zobowiązany do oddania go prowadzącym zbieranie zużytego sprzętu elektrycznego i elektronicznego. Prowadzący zbieranie, w tym lokalne punkty zbiórki, sklepy oraz gminne jednostka, tworzą odpowiedni system umożliwiający oddanie tego sprzętu. Właściwe postępowanie ze zużytym sprzętem elektrycznym i elektronicznym przyczynia się do uniknięcia szkodliwych dla zdrowia ludzi i środowiska naturalnego konsekwencji, wynikających z obecności składników niebezpiecznych oraz niewłaściwego składowania i przetwarzania takiego sprzętu.

16 Serwis

Istotne z punktu widzenia funkcjonalności oryginalne części zamienne

zgodne z odpowiednim zarządzeniem w sprawie ekoprojektu dostępne są w naszym serwisie przez okres co najmniej 10 lat od daty wprowadzenia urządzenia na rynek na terenie Europejskiego Obszaru Gospodarczego.

Uwaga: W ramach obowiązujących lokalnie warunków gwarancji producenckiej usługi serwisu są nieodpłatne. Minimalny okres gwarancji (gwarancji producenckiej dla konsumentów prywatnych) na terenie Europejskiego Obszaru Gospodarczego wynosi 2 lata zgodnie z obowiązującymi lokalnie warunkami gwarancji. Warunki gwarancji nie mają wpływu na inne prawa lub roszczenia przysługujące klientowi zgodnie z lokalnymi przepisami prawa.

Dokładne informacje na temat okresu i warunków gwarancji w danym kraju można uzyskać, korzystając z kodu QR na załączonym dokumencie dotyczącym kontaktów serwisowych i warunków gwarancji, od pracowników naszego serwisu, od sprzedawcy lub znaleźć na naszej stronie internetowej.
Dane kontaktowe obsługi klienta można znaleźć za pomocą kodu QR w załączonym dokumencie dotyczącym kontaktów serwisowych i warunków gwarancji lub na naszej stronie internetowej.

16.1 Numer produktu (E-Nr) i numer fabryczny (FD)

Kontaktując się z serwisem należy podać numer produktu (E-Nr.) i numer fabryczny (FD) urządzenia; numery te znajdują się na tabliczce znamionowej urządzenia.
→ *"Urządzenie", Rys.* **1** / 5 *Strona 15*
Dane urządzenia i numer telefonu serwisu można zanotować oddzielnie, aby zapewnić sobie do nich szybki dostęp.

17 Dane techniczne

Środek chłodniczy, pojemność użytkowa i inne dane techniczne znajdują się na tabliczce znamionowej.
→ *"Urządzenie", Rys.* **1** / 5 *Strona 15*
Ten produkt zawiera źródło światła klasy energetycznej F. Źródło światła jest dostępne jako część zamienna i może być wymieniane tylko przez przeszkolony i wykwalifikowany personel.
Ten produkt zawiera drugie źródło światła klasy energetycznej F. Źródło światła jest dostępne jako część zamienna i może być wymieniane tylko przez przeszkolony i wykwalifikowany personel.
Ten produkt zawiera trzecie źródło światła klasy energetycznej F. Źródło światła jest dostępne jako część zamienna i może być wymieniane tylko przez przeszkolony i wykwalifikowany personel.
Więcej informacji na temat posiadanego modelu można znaleźć w Internecie na *https://eprel.ec.europa.eu/*[1].
Ten adres internetowy zawiera link do oficjalnej unijnej bazy danych produktów EPREL. Należy się zastosować do wskazówek dotyczących wyszukiwania modeli. Identyfikator modelu wynika ze znaków poprzedzających ukośnik w numerze produktu (E-Nr.) na tabliczce znamionowej. Alternatyw-

[1] Dotyczy tyko krajów Europejskiego Obszaru Gospodarczego

nie identyfikator modelu można znaleźć w pierwszym wierszu etykiety energetycznej UE.

precíz.hu

Další informace a vysvětlení najdete on-line. Naskenujte QR kód na titulní straně.



Obsah

1 Bezpečnost 35
1.1 Všeobecné pokyny 35
1.2 Použití k určenému účelu 35
1.3 Omezení okruhu uživatelů 35
1.4 Bezpečná přeprava 36
1.5 Bezpečná instalace 36
1.6 Bezpečné použití 37
1.7 Poškozený spotřebič 39

2 Zabránění věcným škodám 40

3 Ochrana životního prostředí a úspora 40
3.1 Likvidace obalu 40
3.2 Úspora energie 40

4 Instalace a připojení 41
4.1 Rozsah dodávky 41
4.2 Kritéria pro místo instalace 41
4.3 Montáž spotřebiče 41
4.4 Příprava spotřebiče pro první použití 41
4.5 Připojení spotřebiče k elektrickému proudu 42

5 Seznámení 42
5.1 Spotřebič 42
5.2 Ovládací panel 42

6 Vybavení 43
6.1 Odkládací plocha 43
6.2 Zásobník na drobné občerstvení 43
6.3 Skladovací zásobník 43
6.4 Zásobník na ovoce a zeleninu s regulátorem vlhkosti 43
6.5 Dělicí příčka 44
6.6 Přihrádka na máslo a sýry 44
6.7 Přihrádka ve dvířkách 44
6.8 Příslušenství 44

7 Základní ovládání 44
7.1 Zapnutí spotřebiče 44
7.2 Pokyny k provozu 45
7.3 Vypnutí spotřebiče 45
7.4 Nastavení teploty 45
7.5 Blokada tipki 45

8 Přídavné funkce 46
8.1 Superchlazení 46
8.2 Supermrazení 46
8.3 Režim dovolená 46
8.4 Režim šetření energie 47
8.5 Režim čerstvých potravin 47

9 Alarm 47
9.1 Alarm dvířek 47
9.2 Teplotní alarm 47

10 Chladicí prostor 48
10.1 Tipy ke skladování potravin v chladicím prostoru 48
10.2 Chladicí zóny v chladicím prostoru 48

11 Mrazicí prostor 48
11.1 Mrazicí kapacita 48
11.2 Úplné využití objemu mrazicího prostoru 49
11.3 Tipy ke skladování potravin v mrazicím prostoru 49
11.4 Tipy ke zmrazování čerstvých potravin 49
11.5 Trvanlivost zmrazeného pokrmu při –18 °C 49
11.6 Metody rozmrazování zmrazených pokrmů 50

12 Odmrazování 50
12.1 Odmrazení chladicího prostoru 50
12.2 Odmrazování mrazicího prostoru 50

13 Čistění a ošetřování 50

13.1 Příprava spotřebiče před čištěním 50
13.2 Čistění spotřebiče 50
13.3 Vyjmutí vybavení 51
13.4 Demontáž částí spotřebiče ... 51
14 Odstranění poruch 52
14.1 Výpadek elektrického proudu 55
14.2 Provedení interního testu spotřebiče 55
15 Uskladnění a likvidace 56
15.1 Odstavení spotřebiče z provozu 56
15.2 Likvidace starého spotřebiče 56
16 Zákaznický servis 56
16.1 Označení produktu (E-č.) a výrobní číslo (FD) 57
17 Technické údaje 57

1 Bezpečnost

Dodržujte následující bezpečnostní pokyny.

1.1 Všeobecné pokyny

- Pečlivě si přečtěte tento návod.
- Uschovejte návod a také informace o výrobku pro pozdější použití nebo pro následujícího majitele.
- V případě poškození při přepravě spotřebič nepřipojujte.

1.2 Použití k určenému účelu

Tento spotřebič není určen pro použití jako vestavný spotřebič.

Spotřebič používejte pouze:

- pro chlazení a mrazení potravin a pro přípravu kostek ledu.
- pro soukromé použití v domácnosti a v uzavřených místnostech domova.
- do maximální nadmořské výšky 2000 m nad mořem.

1.3 Omezení okruhu uživatelů

Tento spotřebič mohou používat děti starší 8 let a osoby s omezenými fyzickými, senzorickými nebo duševními schopnostmi nebo s nedostatečnými zkušenostmi a/nebo znalostmi, pokud jsou pod dohledem nebo byly instruovány o bezpečném použití spotřebiče a pochopily z toho vyplývající nebezpečí.
Děti si nesmí se spotřebičem hrát.
Čištění a údržbu spotřebiče nesmí provádět děti bez dozoru.
Děti od 3 do 8 let smí do lednice/mrazáku dávat potraviny a vyndávat je.

1.4 Bezpečná přeprava

⚠ VÝSTRAHA – Nebezpečí zranění!

Velká hmotnost spotřebiče může při zvedání způsobit poranění.

- ▸ Spotřebič sami nezvedejte.

1.5 Bezpečná instalace

⚠ VÝSTRAHA – Nebezpečí úrazu elektrickým proudem!

Neodborné instalace jsou nebezpečné.

- ▸ Spotřebič zapojujte a používejte pouze v souladu s údaji na typovém štítku.
- ▸ Spotřebič zapojujte do sítě střídavého proudu jen pomocí předpisově instalované zásuvky s uzemněním.
- ▸ Systém ochranných vodičů elektrické domovní instalace musí být instalován podle předpisů.
- ▸ Spotřebič nikdy nenapájejte prostřednictvím externího spínacího zařízení, např. časového spínače nebo dálkového ovládání.
- ▸ Pokud je spotřebič vestavěný, musí být síťová zástrčka síťového kabelu volně přístupná, nebo pokud není volný přístup možný, musí být do stávající elektrické instalace nainstalován jistič podle předpisů pro instalaci.
- ▸ Při instalaci spotřebiče dbejte na to, aby nedošlo k sevření nebo poškození síťového kabelu.

Poškozená izolace síťového kabelu je nebezpečná.

- ▸ Zajistěte, aby se síťový kabel nikdy nedostal do kontaktu se zdroji tepla.

⚠ VÝSTRAHA – Nebezpečí výbuchu!

Pokud jsou větrací otvory spotřebiče uzavřené, může při netěsnosti chladicího okruhu vzniknout hořlavá směs plynu a vzduchu.

- ▸ Neuzavírejte větrací otvory v krytu spotřebiče nebo ve vestavné skříňce.

⚠ VÝSTRAHA – Nebezpečí požáru!

Použití prodlužovacího síťového kabelu a neschválených adaptérů je nebezpečné.

- ▸ Nepoužívejte prodlužovací kabely ani rozbočky.
- ▸ Používejte pouze adaptéry a síťové kabely schválené výrobcem.

- Pokud je síťový kabel příliš krátký a k dispozici není žádný delší síťový kabel, kontaktujte odbornou společnost, aby přizpůsobila el. instalace domácnosti.

Přenosné rozbočky nebo síťové díly se mohou přehřívat a způsobit požár.

- Přenosné vícenásobné zásuvky nebo síťové adaptéry neumisťujte na zadní straně spotřebičů.

1.6 Bezpečné použití

⚠ VÝSTRAHA – Nebezpečí úrazu elektrickým proudem!

Pronikající vlhkost může způsobit úraz elektrickým proudem.

- Spotřebič používejte pouze v uzavřených místnostech.
- Spotřebič nikdy nevystavujte velkému teplu a vlhkosti.
- Při čištění spotřebiče nepoužívejte parní nebo vysokotlaké čističe.

⚠ VÝSTRAHA – Nebezpečí udušení!

Děti si mohou obalový materiál přetáhnout přes hlavu nebo se do něj zamotat a udusit se.

- Obalový materiál uchovávejte mimo dosah dětí.
- Nedovolte dětem, aby si hrály s obalovým materiálem.

Děti mohou vdechnout nebo spolknout malé části a udusit se.

- Malé části uchovávejte mimo dosah dětí.
- Nedovolte dětem, aby si hrály s malými částmi.

⚠ VÝSTRAHA – Nebezpečí výbuchu!

Při poškození chladicího okruhu může unikat hořlavé chladivo a může vybouchnout.

- Pro urychlení odmrazovacího procesu nepoužívejte mechanická zařízení nebo jiné prostředky než doporučené výrobcem.
- Přimrzlé potraviny uvolněte tupým předmětem, např. dřevěnou lžící.

Výrobky s hořlavými hnacími plyny a výbušnými látkami mohou vybuchnout, např. spreje.

- Ve spotřebiči neuchovávejte výrobky s hořlavými hnacími plyny a výbušnými látkami.

⚠ VÝSTRAHA – Nebezpečí požáru!

Elektrické spotřebiče uvnitř tohoto spotřebiče mohou způsobit požár, např. ohřívače nebo elektrické výrobníky ledu.

- ▸ Nepoužívejte uvnitř tohoto spotřebiče žádné elektrické spotřebiče.

⚠ VÝSTRAHA – Nebezpečí zranění!

Nádoby s nápoji obsahujícími kyselinu uhličitou mohou prasknout.

- ▸ V mrazicím prostoru neskladujte nádoby s nápoji obsahujícími kyselinu uhličitou.

Nebezpečí poranění očí při úniku hořlavého chladiva a škodlivých plynů.

- ▸ Nepoškozujte trubky okruhu chladiva a izolaci.

Spotřebič se může převrhnout.

- ▸ Nestoupejte na podstavec, zásuvky nebo dvířka a neopírejte se o ně.

⚠ VÝSTRAHA – Nebezpečí popálení!

Jednotlivé díly zadní strany spotřebiče se za provozu zahřívají.

- ▸ Nikdy se nedotýkejte horkých dílů.

⚠ VÝSTRAHA – Nebezpečí studených popálenin!

Kontakt se zmrazenými potravinami a chladným povrchem může způsobit popálení mrazem.

- ▸ Nikdy nedávejte zmrazené potraviny do úst ihned po vyndání z mrazicího prostoru.
- ▸ Zabraňte delšímu kontaktu pokožky s mraženým zbožím, ledem a povrchy v mrazicí přihrádce.

⚠ POZOR – Nebezpečí poškození zdraví!

Abyste zabránili znečištění potravin, dodržujte následující pokyny.

- ▸ Když jsou dvířka otevřená delší dobu, může dojít k výraznému nárůstu teploty v přihrádkách spotřebiče.
- ▸ Pravidelně čistěte plochy, kterých se mohou dotýkat potraviny a které jsou v kontaktu s přístupnými odtokovými systémy.
- ▸ Syrové maso a ryby skladujte v lednici ve vhodných nádobách v lednici tak, aby se nedotýkaly jiných potravin nebo na ně nekapaly.

- Když je lednice s mrazákem delší dobu prázdná, vypněte spotřebič, odmrazte ho, vyčistěte a nechte otevřená dvířka, aby se netvořila plíseň.

Součásti ve spotřebiči, které jsou z kovu nebo mají kovový vzhled, mohou obsahovat hliník. Pokud se kyselé potraviny dostanou do kontaktu s hliníkem, mohou se do potravin přenést ionty hliníku.

- Znečištěné potraviny nekonzumujte.

1.7 Poškozený spotřebič

⚠ VÝSTRAHA – Nebezpečí úrazu elektrickým proudem!

Poškozený spotřebič nebo poškozený síťový kabel je nebezpečný.

- V žádném případě nepoužívejte poškozený spotřebič.
- Při odpojování spotřebiče z elektrické sítě nikdy netahejte za síťový kabel. Vždy tahejte za síťovou zástrčku síťového kabelu.
- Pokud je spotřebič nebo síťový kabel poškozený, ihned odpojte síťovou zástrčku ze zásuvky nebo vypněte pojistku v pojistkové skříňce.
- Kontaktujte zákaznický servis. →*Strana 56*

Neodborné opravy jsou nebezpečné.

- Opravy spotřebiče smí provádět pouze odborný personál, který je k tomu vyškolený.
- K opravě spotřebiče se smí používat pouze originální náhradní díly.
- Pokud je síťový kabel tohoto spotřebiče poškozený, musí ho vyměnit výrobce, jeho zákaznický servis nebo podobně kvalifikovaná osoba, aby se zabránilo ohrožení.

⚠ VÝSTRAHA – Nebezpečí požáru!



Při poškození trubek může dojít k úniku a vznícení hořlavého chladiva a škodlivých plynů.

- Oheň a zápalné zdroje udržujte mimo dosah spotřebiče.
- V místnosti větrejte.
- Vypněte spotřebič. →*Strana 45*
- Vytáhněte síťovou zástrčku síťového kabelu ze zásuvky nebo vypněte pojistku v pojistkové skříňce.
- Kontaktujte zákaznický servis. →*Strana 56*

2 Zabránění věcným škodám

POZOR
Vzpříčením koleček spotřebiče může dojít při přesunování spotřebiče k poškození podlahy.
- ▸ Spotřebič přepravujte na rudlu.
- ▸ Při přesouvání spotřebiče použijte ochranu podlahy a nedělejte pohyby šikmo sem a tam.

Sezením nebo stáním na spotřebiči, podstavci, zásuvkách nebo dvířkách může dojít k poškození spotřebiče.
- ▸ Nestoupejte na spotřebič, podstavec, zásuvky nebo dvířka a neopírejte se o ně.

Znečištění olejem nebo tukem může způsobit, že budou plastové části a těsnění dvířek porézní.
- ▸ Dbejte na to, aby byly plastové části a těsnění dvířek bez oleje a tuku.

Součásti ve spotřebiči, které jsou z hliníku nebo mají hliníkový design, mohou obsahovat hliník. Při kontaktu s potravinami obsahujícími kyseliny hliník koroduje a mění barvu.
- ▸ Potraviny skladujte ve spotřebiči pouze zabalené.

Pokud byste součásti vybavení a příslušenství myli v myčce nádobí, mohou se zdeformovat nebo změnit barvu.
- ▸ Součásti vybavení a příslušenství nemyjte v myčce nádobí.

3 Ochrana životního prostředí a úspora

3.1 Likvidace obalu

Obalový materiál je ekologický a lze ho recyklovat.

- ▸ Jednotlivé složky likvidujte rozdělené podle druhů.

3.2 Úspora energie

Při dodržování těchto upozornění spotřebuje Váš spotřebič méně proudu.

Zvolení místa instalace

- Spotřebič chraňte před přímým slunečním zářením.
- Spotřebič umístěte pokud možno ve velké vzdálenosti od topných těles, sporáků a ostatních zdrojů tepla:
  - – Dodržujte vzdálenost 30 mm od elektrických a plynových sporáků.
  - – Dodržujte vzdálenost 300 mm od sporáků na olej nebo na uhlí.
- Dodržujte malou boční vzdálenost od stěny.
- Nikdy nezakrývejte nebo nezastavujte vnější větrací otvory.

Úspora energie při používání

Poznámka: Uspořádání vybavení nemá vliv na spotřebu energie spotřebiče.

- Spotřebič otevírejte jen krátce a pečlivě ho zavřete.
- Nikdy nezakrývejte nebo nezastavujte vnitřní větrací otvory nebo vnější větrací otvory.
- Zakoupené potraviny přepravujte v chladicí tašce a rychle je umístěte do spotřebiče.
- Teplé potraviny a nápoje nechejte před uložením vychladnout.
- Zmrazené potraviny určené pro rozmrazení umístěte do chladicího prostoru, aby se využilo chladu zmrazených potravin.
- Mezi potravinami a zadní stěnou ponechte vždy trochu místa.

Ovládací panel v režimu šetření energie

Když spotřebič nepoužíváte, přepne se ovládací panel automaticky do režimu šetření energie.
V režimu šetření energie u ovládacího panelu se sníží jas ovládacího panelu a svítí bíle ukazatel stavu.

4 Instalace a připojení

4.1 Rozsah dodávky

Po vybalení zkontrolujte všechny díly, zda nedošlo k poškození při přepravě a zda je dodávka kompletní.
Při reklamacích se obraťte na svého prodejce nebo na náš zákaznický servis →*Strana 56*.

Dodávka obsahuje:
- Volně stojící spotřebič
- vybavení a příslušenství [1]
- Návod k montáži
- návod k použití
- neznam zákaznických servisů
- přílohu Záruka [2]
- energetický štítek
- informaci k spotřebě energie a hlučnosti

4.2 Kritéria pro místo instalace

⚠ **VÝSTRAHA –**
Nebezpečí výbuchu!
Pokud je spotřebič umístěný v příliš malé místnosti, může při netěsnosti chladicího okruhu vzniknout hořlavá směs plynu a vzduchu.
- ▸ Spotřebič instalujte pouze v místnosti, která má objem 1 m³ na každých 8 g chladiva. Množství chladiva je uvedené na typovém štítku.
  → *"Spotřebič", Obr.* **1**/5 *Strana 42*

Hmotnost spotřebiče může v závislosti na modelu činit z výroby až 115 kg.
Podklad musí být dostatečně stabilní, aby unesl hmotnost spotřebiče.
Podklad musí být rovný.
Tato lednice je určená pro použití při teplotě prostředí od 10 °C do 43 °C.
V rozmezí přípustné teploty prostředí je spotřebič zcela funkční.
Pokud spotřebič používáte při nižší teplotě prostředí, lze vyloučit poškození spotřebiče až do teploty prostředí 5 °C.

Instalace nad sebe a instalace vedle sebe

Pokud chcete nainstalovat 2 chladicí nebo mrazicí spotřebiče nad sebe nebo vedle sebe, musíte mezi spotřebiči zachovat vzdálenost minimálně 150 mm. U vybraných spotřebičů je možná instalace bez minimální vzdálenosti. Informujte se u specializovaného prodejce nebo návrháře kuchyní.

4.3 Montáž spotřebiče

- ▸ Spotřebič namontujte podle přiloženého návodu k montáži.

4.4 Příprava spotřebiče pro první použití

1. Vyjměte informační materiál.

[1] V závislosti na vybavení spotřebiče
[2] Není k dispozici ve všech státech

2. Odstraňte ochranné fólie a přepravní pojistky, např. lepicí pásky a karton.
3. Spotřebič poprvé vyčistěte.
→ *Strana 50*

4.5 Připojení spotřebiče k elektrickému proudu

1. Síťovou zástrčku síťového kabelu spotřebiče zastrčte do zásuvky v blízkosti spotřebiče.
Údaje k připojení spotřebiče jsou uvedené na typovém štítku.
→ *"Spotřebič", Obr.* **1**/5 *Strana 42*
2. Zkontrolujte pevné umístění síťové zástrčky.

✔ Spotřebič je nyní připraven k provozu.

5 Seznámení

5.1 Spotřebič

Zde naleznete přehled součástí vašeho spotřebiče.
→ *Obr.* **1**

A	Chladicí prostor → *Strana 48*
B	Mrazicí prostor → *Strana 48*
1	Osvětlení
2	Zásobník na drobné občerstvení → *Strana 43*[1]
3	Vnitřní větrací otvory
4	Regulátor teploty (skladovací zásobník) → *Strana 45*
5	Typový štítek → *Strana 57*
6	Skladovací zásobník → *Strana 43*
7	Zásobník na ovoce a zeleninu s regulátorem vlhkosti → *Strana 43*
8	Zásobník zmrazených potravin → *Strana 51*
9	Šroubovací nožička
10	Přihrádka na máslo a sýry → *Strana 44*[1]
11	Ovládací panel → *Strana 42*
12	Přihrádka ve dvířkách na velké láhve → *Strana 44*
13	Dělicí příčka → *Strana 44*

5.2 Ovládací panel

Pomocí ovládacího pole nastavíte všechny funkce vašeho spotřebiče a dostanete informace o provozním stavu.
→ *Obr.* **2**

1	Zobrazuje nastavenou teplotu mrazicího prostoru ve °C.
2	ALARM svítí, když je zapnutý teplotní alarm.
3	superfreeze se zobrazí, když je zapnuté Supermrazení.
4	freezer fridge slouží ke zvolení přihrádky, pro změnu teploty nebo zapnutí určitých přídavných funkcí.
5	Zobrazuje nastavenou teplotu chladicího prostoru ve °C.
6	ALARM se zobrazí, když je zapnutý alarm dvířek.
7	supercool se zobrazí, když je zapnuté Superchlazení.
8	fresh je zvýrazněné, když je zapnutý režim čerstvých potravin.

[1] V závislosti na vybavení spotřebiče

9	je zvýrazněné, když je zapnutý režim dovolená.
10	mode slouží pro výběr režimu.
11	je zvýrazněné, když je zapnutý režim úspory energie.
12	+/– slouží pro nastavení teploty zvolené přihrádky.
13	Ukazatel stavu signalizuje provozní stav spotřebiče.
14	super slouží pro zapnutí nebo vypnutí zablokování tlačítek ovládacího panelu.
15	super slouží pro zapnutí nebo vypnutí supercool a superfreeze ve zvolené přihrádce.
16	3s/3s svítí, když je zapnuté nebo vypnuté blokování tlačítek.

6 Vybavení

Vybavení spotřebiče závisí na modelu.

6.1 Odkládací plocha

Pro variabilní nastavení odkládací plochy podle potřeby můžete odkládací plochu vyndat a nasadit ji na jiné místo.
→ *"Vyjmutí odkládací plochy", Strana 51*

6.2 Zásobník na drobné občerstvení

V zásobníku na drobné občerstvení skladujte zabalené potraviny nebo malé svačiny.
Zásobník na drobné občerstvení můžete vyjmout. Zásobník na drobné občerstvení nazdvihněte a vytáhněte. Uchycení zásobníku na drobné občerstvení můžete posunout.
→ *Obr.* **3**

6.3 Skladovací zásobník

Ve skladovacím zásobníku jsou nižší teploty než v chladicím prostoru. Občas tam mohou být teploty nižší než 0 °C.
Pro dosažení teplot kolem 0 °C ve skladovacím zásobníku nastavte teplotu chladicího prostoru na 2 °C.
→ *Strana 45*
Nižší teploty ve skladovacím zásobníku používejte pro skladování potravin, které se snadno kazí, např. ryb, masa a uzenin.

6.4 Zásobník na ovoce a zeleninu s regulátorem vlhkosti

Čerstvé ovoce a zeleninu uchovávejte nezabalené v zásobníku na ovoce a zeleninu.
Rozříznuté ovoce a rozříznutou zeleninu skladujte zakryté nebo vzduchotěsně zabalené.
Pomocí regulátoru vlhkosti a speciálního těsnění můžete v zásobníku na ovoce a zeleninu přizpůsobit vlhkost vzduchu. Tak lze čerstvé ovoce a zeleninu skladovat až dvakrát déle než při běžném skladování.
→ *Obr.* **4**

Vlhkost vzduchu v zásobníku na ovoce a zeleninu nastavte podle druhu a množství uložených potravin stisknutím regulátoru vlhkosti:

- Pro malou vlhkost vzduchu nechte zaskočit při uložení převážně ovoce, různých potravin nebo velkého množství.
- Pro velkou vlhkost vzduchu nechte zaskočit při uložení převážně zeleniny nebo malého množství.

V závislosti na množství a druhu skladovaných potravin se může v zá-

sobníku na ovoce a zeleninu tvořit kondenzovaná voda.
Odstraňte kondenzovanou vodu suchým hadříkem a nastavte nízkou vlhkost vzduchu pomocí regulátoru vlhkosti.
Kvůli zachování kvality a aromatu uchovávejte ovoce a zeleninu, které jsou choulostivé na chlad, mimo spotřebič při teplotě od 8 °C do 12 °C, např. ananas, banány, citrusové plody, okurky, cukety, papriky, rajčata a brambory.

6.5 Dělicí příčka

⚠ VÝSTRAHA –
Nebezpečí udušení!
Děti mohou do spotřebiče vlézt a udusit se v něm.
- Nikdy nevyndávejte dělicí příčku zásobníku zmrazených potravin.

POZOR
Dělicí příčka zásobníku zmrazených potravin by se při vyndávání poškodila.
- Nikdy nevyndávejte dělicí příčku zásobníku zmrazených potravin.

Dělicí příčka rozděluje zásobník zmrazených potravin, abyste je mohli lépe zorganizovat.

6.6 Přihrádka na máslo a sýry

Máslo a tvrdý sýr uchovávejte v přihrádce na máslo a sýry.

6.7 Přihrádka ve dvířkách

Pro variabilní nastavení přihrádky ve dvířkách podle potřeby můžete přihrádku ve dvířkách vyndat a nasadit ji na jiné místo.
→ *"Vyjmutí přihrádky ve dvířkách", Strana 51*

6.8 Příslušenství

Používejte originální příslušenství. Je přizpůsobené pro váš spotřebič. Příslušenství vašeho spotřebiče závisí na modelu.

Přihrádka na vejce

Vejce ukládejte bezpečně do přihrádky na vejce.

Držák láhví

Držák láhví zabraňuje převrhnutí láhví při otevírání a zavírání dvířek spotřebiče.
→ *Obr.* **5**

Variabilní držák na láhve

Láhve ukládejte bezpečně do variabilního držáku na láhve.
→ *Obr.* **6**

Miska na kostky ledu

Misku na kostky ledu používejte pro výrobu kostek ledu.

Výroba kostek ledu

K výrobě kostek ledu používejte výhradně pitnou vodu.

1. Misku na kostky ledu naplňte ze ¾ pitnou vodou a postavte ji do mrazicího prostoru.
   Přimrzlou misku na kostky ledu uvolněte tupým předmětem, např. rukojetí dřevěné vařečky.
2. Pro uvolnění kostek ledu misku na kostky ledu krátce podržte pod tekoucí vodou nebo ji lehce ohněte.

7 Základní ovládání

7.1 Zapnutí spotřebiče

1. Připojte spotřebič k elektrickému proudu → *Strana 42*
   Poznámka: Pokud jste spotřebič předtím vypnuli pomocí ovládacího

panelu, podržte 10 sekundy stisknuté +.
- ✔ Spotřebič je nyní připraven k provozu.
- ✔ Spotřebič začne chladit.
- ✔ Zní výstražný akustický signál, ukazatel teploty (mrazicího prostoru) bliká, "ALARM" svítí a ukazatel stavu svítí červeně, protože je mrazicí prostor ještě příliš teplý.

2. Vypněte výstražný akustický signál pomocí **freezer fridge**.
- ✔ "ALARM" zhasne, jakmile je dosažena nastavená teplota.

3. Nastavte požadovanou teplotu. →*Strana 45*

7.2 Pokyny k provozu

- Po zapnutí spotřebiče trvá až několik hodin, než je dosažena nastavená teplota.
  Před dosažením nastavené teploty nevkládejte žádné potraviny.
- Čelní strany krytu se někdy mírně zahřívají. Zabraňuje to vzniku kondenzované vody v oblasti těsnění dvířek.
- Při zavírání dvířek dbejte na to, aby dvířka nebyla zablokovaná uloženými potravinami.
- Když zavřete dvířka, může vzniknout podtlak. Dvířka se dají jen obtížně otevřít. Počkejte okamžik, dokud se podtlak nevyrovná.
- Teplota ve spotřebiči se liší podle následujících podmínek:
  – frekvence otevírání spotřebiče
  – množství potravin
  – teplota čerstvě vložených potravin
  – Teplota prostředí
  – přímé sluneční záření

7.3 Vypnutí spotřebiče

▸ Podržte 10 sekund stisknuté +.

7.4 Nastavení teploty

Nastavení teploty chladicího prostoru

1. Pomocí **freezer fridge** zvolte chladicí prostor.

2. Stiskněte +/— tolikrát, dokud se na ukazateli teploty (chladicího prostoru) nezobrazí požadované nastavení teploty.
Pro dosažení nastavené teploty posuňte regulátor teploty skladovacího zásobníku zezdola do polohy ⅓. →*Strana 45*
Doporučená teplota v chladicím prostoru činí 4 °C.

Nastavení teploty skladovacího zásobníku

▸ Zvolte jednu z následujících možností:
  ▸ Pro snížení teploty posuňte regulátor teploty nahoru ve směru "extra cold".
  ▸ Pro zvýšení teploty posuňte regulátor teploty dolů ve směru "cold".

→*Obr.* **7**

Nastavení teploty v mrazicím prostoru

1. Pomocí **freezer fridge** zvolte mrazicí prostor.

2. Stiskněte +/— tolikrát, dokud se na ukazateli teploty (mrazicího prostoru) nezobrazí požadované nastavení teploty.
Doporučená teplota v mrazicím prostoru činí –18 °C.

7.5 Blokada tipki

Zablokování tlačítek brání nechtěnému nebo neodbornému ovládání spotřebiče během provozu.

Zapnutí zablokování tlačítek

- ▸ Držte 3 sekundy stisknuté **super**.
- ✔ Svítí "3s" .

Vypnutí zablokování tlačítek

- ▸ Držte 3 sekundy stisknuté **super**.
- ✔ Svítí "3s".

8 Přídavné funkce

Dozvíte se, jaké nastavitelné přídavné funkce má váš spotřebič.

8.1 Superchlazení

Při Superchlazení chladicí prostor chladí na nejnižší možnou teplotu. Superchlazení zapněte před uložením většího množství potravin do chladicího prostoru.

Poznámka: Když je zapnutá funkce Superchlazení, může docházet k zvýšenému hluku.

Zapnutí Superchlazení

- ▸ Stiskněte **super** tolikrát, dokud se nerozsvítí "supercool".

Poznámka: Po cca 6 hodinách se spotřebič přepne do standardního provozu.

Vypnutí Superchlazení

- ▸ Stiskněte **super**.
- ✔ Zobrazí se dříve nastavená teplota.

8.2 Supermrazení

Při Supermrazení chladí mrazicí prostor na nejnižší možnou teplotu. Zapněte Supermrazení 4 až 6 hodin před vložením většího množství potravin nad 2 kg do mrazicího prostoru.
Pro využití mrazicí kapacity používejte Supermrazení.
→ *"Předpoklady pro mrazicí kapacitu", Strana 49*

Poznámka: Když je zapnutá funkce Supermrazení, může docházet ke zvýšenému hluku.

Zapnutí Supermrazení

- ▸ Stiskněte **super** tolikrát, dokud se nerozsvítí "superfreeze".

Poznámka: Po cca 54 hodinách se spotřebič přepne do standardního provozu.

Vypnutí Supermrazení

- ▸ Stiskněte **super** tolikrát, dokud nezhasne "superfreeze".

8.3 Režim dovolená

Při delší nepřítomnosti můžete u spotřebiče zapnout energeticky úsporný režim dovolené.

⚠ POZOR –
Nebezpečí poškození zdraví!
Když je zapnutý režim dovolená, chladicí prostor se zahřívá. V důsledku vyšší teploty se mohou množit bakterie a zničit potraviny.

- ▸ Při zapnutém režimu dovolená neskladujte v chladicím prostoru žádné potraviny.

Spotřebič automaticky nastaví teploty.

Chladicí prostor	14 °C
Mrazicí prostor	Nezměněná teplota

Zapnutí režimu dovolená

- ▸ Stiskněte **mode** tolikrát, dokud není zvýrazněné .

Vypnutí režimu dovolená

- ▸ Stiskněte **mode** tolikrát, dokud už není zvýrazněný žádný režim.

8.4 Režim šetření energie

Pomocí režimu šetření energie přepnete spotřebič do energeticky úsporného provozu.
Spotřebič automaticky nastaví teploty.

Chladicí prostor	8 °C
Mrazicí prostor	–16 °C

Zapnutí režimu šetření energie

- Stiskněte **mode** tolikrát, dokud není zvýrazněné .

Vypnutí režimu šetření energie

- Stiskněte **mode** tolikrát, dokud už není zvýrazněný žádný režim.

8.5 Režim čerstvých potravin

Aby potraviny vydržely déle čerstvé, můžete u spotřebiče zapnout režim čerstvých potravin.
Spotřebič automaticky nastaví teploty.

Chladicí prostor	2 °C
Mrazicí prostor	Nezměněná teplota

Zapnutí režimu čerstvých potravin

- Stiskněte **mode** tolikrát, dokud není zvýrazněné "fresh".

Vypnutí režimu čerstvých potravin

- Stiskněte **mode** tolikrát, dokud už není zvýrazněný žádný režim.

9 Alarm

9.1 Alarm dvířek

Pokud jsou dvířka spotřebiče otevřená po delší dobu, zapne se alarm dvířek.
Zazní výstražný akustický signál, ukazatel stavu svítí červeně a u příslušného prostoru se zobrazí "ALARM".

Vypnutí alarmu dveří

- Zavřete dvířka spotřebiče nebo stiskněte **freezer fridge**.

✔ Výstražný akustický signál je vypnutý.

9.2 Teplotní alarm

Pokud se mrazicí prostor příliš zahřeje, zapne se teplotní alarm.
Zazní výstražný akustický signál, ukazatel teploty (mrazicího prostoru) bliká, zobrazí se "ALARM" a ukazatel stavu svítí červeně.

⚠ POZOR –
Nebezpečí poškození zdraví!
Při rozmrazování se mohou množit bakterie a může dojít ke zkažení zmrazených potravin.

- Částečně nebo úplně rozmrazené potraviny znovu nezmrazujte.
- Znovu je zmrazte až po uvaření nebo upečení.
- Nevyužívejte již maximální dobu uskladnění.

Teplotní alarm může zapnout v těchto případech:

- Při uvádění spotřebiče do provozu. Potraviny ukládejte až poté, co spotřebič dosáhl nastavené teploty.
- Při vložení velkého množství čerstvých potravin.
  Před vložením většího množství potravin zapněte Supermrazení.
- Když jsou příliš dlouho otevřená dvířka mrazicího prostoru.
  Zkontrolujte, zda jsou potraviny částečně nebo úplně rozmrazené.

Vypnutí teplotního alarmu

- ▸ Stiskněte **freezer fridge**.
- ✔ Výstražný akustický signál je vypnutý.
- ✔ Na ukazateli teploty (mrazicího prostoru) se krátce zobrazí nejvyšší teplota, která byla v mrazicím prostoru. Poté se na ukazateli teploty (mrazicího prostoru) znovu zobrazí nastavená teplota.
- ✔ Od tohoto okamžiku se znovu změří a uloží nejvyšší teplota.

10 Chladicí prostor

V chladicím prostoru lze uchovávat maso, uzeniny, ryby, mléčné výrobky, vejce, uvařené pokrmy a pečivo.
Teplotu lze nastavit v rozmezí od 2 °C do 8 °C.
Díky uložení v chladu můžete po krátkou až středně dlouhou dobu skladovat i potraviny, které se snadno kazí. Čím nižší je zvolená teplota, tím déle zůstanou potraviny čerstvé.

10.1 Tipy ke skladování potravin v chladicím prostoru

- Ukládejte jen čerstvé a bezvadné potraviny.
- Potraviny skladujte vzduchotěsně zabalené nebo zakryté.
- Nedávejte potraviny před vnitřní větrací otvory a dbejte na to, aby se nedotýkaly zadní stěny, aby nebránily cirkulaci vzduchu a abyste zabránili zmrznutí potravin.
- Teplé pokrmy a nápoje nechte nejdříve vychladnout.
- Dbejte na datum minimální trvanlivosti nebo datum spotřeby uvedené výrobcem.

10.2 Chladicí zóny v chladicím prostoru

Díky cirkulaci vzduchu v chladicím prostoru vznikají různé chladicí zóny.

Nejchladnější zóna

Nejchladnější zóna je ve skladovacím zásobníku.

Tip: V nejchladnější zóně skladujte potraviny, které se snadno kazí, např. ryby, uzeniny a maso.

Nejteplejší zóna

Nejteplejší zóna je úplně nahoře na dvířkách.

Tip: V nejteplejší zóně uchovávejte nechoulostivé potraviny, např. tvrdý sýr a máslo. Sýr tak může nadále vyvíjet své aroma a máslo zůstane roztíratelné.

11 Mrazicí prostor

V mrazicím prostoru můžete skladovat hluboce zmrazené pokrmy, zmrazovat potraviny a vyrábět kostky ledu.
Teplotu lze nastavit v rozmezí od −16 °C do −24 °C.
Dlouhodobé skladování potravin by se mělo provádět při teplotě −18 °C nebo nižší.
Skladování ve zmrazeném stavu vám umožňuje dlouhodobé uchovávání potravin podléhajících zkáze. Nízké teploty zkažení zpomalují nebo zastaví.

11.1 Mrazicí kapacita

Maximální mrazicí kapacita udává, jaké množství potravin lze za kolik hodin úplně zmrazit až do středu.
Údaje týkající se mrazicí kapacity najdete na typovém štítku.
→ *"Spotřebič", Obr. 1 / 5 Strana 42*

Předpoklady pro mrazicí kapacitu

1. Cca 24 hodin před uložením čerstvých potravin zapněte Supermrazení.
   → *"Zapnutí Supermrazení", Strana 46*
2. Potraviny ukládejte nejprve do nejdolnějšího zásobníku zmrazených potravin.

11.2 Úplné využití objemu mrazicího prostoru

Zjistěte, jaké maximální množství zmrazených potravin můžete skladovat v mrazicím prostoru.

1. Vyjměte veškeré součásti vybavení v mrazicím prostoru. →*Strana 51*
2. Potraviny umístěte na sebe přímo na odkládací plochy a dno mrazicího prostoru.

11.3 Tipy ke skladování potravin v mrazicím prostoru

- Potraviny skladujte vzduchotěsně zabalené.
- Zmrazované potraviny se nesmí dotýkat již zmrazených potravin.
- Potraviny rozprostřete po celé ploše zásobníků zmrazených potravin.
- Aby mohl ve spotřebiči bez omezení cirkulovat vzduch, zasuňte zásobník zmrazených potravin až na doraz.

11.4 Tipy ke zmrazování čerstvých potravin

- Zmrazujte pouze čerstvé a bezvadné potraviny.
- Potraviny zmrazujte po porcích.
- Upravené potraviny jsou vhodnější než potraviny, které se konzumují syrové.
- Zeleninu před zmrazením omyjte, nakrájejte a spařte.
- Ovoce před zmrazením omyjte, vypeckujte a eventuálně oloupejte, případně přidejte cukr nebo roztok kyseliny askorbové.
- Potraviny vhodné pro zmrazení jsou např. pečivo, ryby a plody moře, maso, zvěřina a drůbež, vejce bez skořápky, sýr, máslo, tvaroh, hotové pokrmy a zbytky pokrmů.
- Potraviny nevhodné pro zmrazení jsou např. listové saláty, ředkvičky, vejce se skořápkou, hroznové víno, syrová jablka a syrové hrušky, jogurt, zakysaná smetana, crème fraîche a majonéza.

Zabalení zmrazených potravin

Vhodný materiál obalu a správný způsob zabalení výrazně umožňuje zachovat kvalitu produktu a zabránit spálení mrazem.

1. Potraviny vložte do obalu.
2. Vytlačte vzduch.
3. Obal vzduchotěsně uzavřete, aby potraviny neztratily chuť nebo neoschly.
4. Napište na obal obsah a datum zmrazení.

11.5 Trvanlivost zmrazeného pokrmu při –18 °C

Potraviny	Doba skladování
Ryby, uzeniny, uvařené pokrmy, pečivo	Až 6 měsíců
Drůbež, maso	Až 8 měsíců
Zelenina, ovoce	Až 12 měsíců

Natištěný kalendář zmrazených potravin uvádí maximální dobu skladování v měsících při trvalé teplotě –18 °C.

11.6 Metody rozmrazování zmrazených pokrmů

⚠ **POZOR –**
Nebezpečí poškození zdraví!
Při rozmrazování se mohou množit bakterie a může dojít ke zkažení zmrazených potravin.
- ▸ Částečně nebo úplně rozmrazené potraviny znovu nezmrazujte.
- ▸ Znovu je zmrazte až po uvaření nebo upečení.
- ▸ Nevyužívejte již maximální dobu uskladnění.

- Živočišné potraviny rozmrazujte v chladicím prostoru, např. ryby, maso, sýr a tvaroh.
- Chléb rozmrazujte při pokojové teplotě.
- Potraviny určené k okamžité konzumaci připravujte v mikrovlnné troubě, v pečicí troubě nebo na varné desce.

12 Odmrazování

12.1 Odmrazení chladicího prostoru

Chladicí zásuvka spotřebiče se odmrazuje automaticky.

12.2 Odmrazování mrazicího prostoru

Díky plně automatickému systému NoFrost zůstává mrazicí prostor bez námrazy. Odmrazování není nutné.

13 Čistění a ošetřování

Čištění nepřístupných míst musí provést zákaznický servis. Čištění zákaznickým servisem může být placené.

13.1 Příprava spotřebiče před čištěním

1. Vypněte spotřebič. →*Strana 45*
2. Odpojte spotřebič od elektrické sítě.
   Vytáhněte síťovou zástrčku síťového kabelu ze zásuvky nebo vypněte pojistku v pojistkové skříňce.
3. Vyndejte všechny potraviny a uložte je na chladném místě.
   Pokud máte chladicí vložky, položte je na potraviny.
4. Vyndejte ze spotřebiče veškeré součásti vybavení a příslušenství. →*Strana 51*
5. Demontujte odkládací plochu nad zásobníkem na ovoce a zeleninu. →*Strana 52*

13.2 Čistění spotřebiče

⚠ **VÝSTRAHA –**
Nebezpečí úrazu elektrickým proudem!
Pronikající vlhkost může způsobit úraz elektrickým proudem.
- ▸ Při čištění spotřebiče nepoužívejte parní nebo vysokotlaké čističe.

Kapalina v osvětlení, v ovládacích prvcích nebo ve vnitřních větracích otvorech může být nebezpečná.
- ▸ Mycí voda se nesmí dostat do osvětlení, do ovládacích prvků nebo do vnitřních větracích otvorů.

POZOR
Nevhodné čisticí prostředky mohou poškodit povrchy spotřebiče.
- ▸ Nepoužívejte tvrdé drátěnky nebo houbičky.
- ▸ Nepoužívejte agresivní nebo abrazivní čisticí prostředky.
- ▸ Nepoužívejte čisticí prostředky s vysokým obsahem alkoholu.

Pokud byste součásti vybavení a příslušenství myli v myčce nádobí,

mohou se zdeformovat nebo změnit barvu.

- Součásti vybavení a příslušenství nemyjte v myčce nádobí.

1. Spotřebič před čištěním připravte. →*Strana 50*
2. Spotřebič, součásti vybavení, příslušenství a těsnění dvířek vyčistěte hadrem, vlažnou vodou a trochou mycího prostředku s neutrálním pH.
3. Důkladně osušte suchým měkkým hadrem.
4. Nasaďte součásti vybavení a namontujte demontovatelné části spotřebiče.
5. Připojte spotřebič k elektrickému proudu →*Strana 15*
6. Vložte potraviny.

13.3 Vyjmutí vybavení

Když chcete vybavení důkladně vyčistit, vyndejte ho ze spotřebiče.

Vyjmutí odkládací plochy

- Odkládací plochu vytáhněte a vyndejte.
  →*Obr.* **8**

Vyjmutí zásobníku na drobné občerstvení s držákem

1. Vyjměte zásobník na drobné občerstvení.
2. Vyjměte odkládací plochu s držákem.
3. Vytáhněte držák na straně z odkládací plochy.
   →*Obr.* **9**

Vyjmutí přihrádky ve dvířkách

- Přihrádku ve dvířkách nazdvihněte a vyndejte.
  →*Obr.* **10**

Vyjmutí skladovacího zásobníku

1. Skladovací zásobník vytáhněte až nadoraz.
2. Skladovací zásobník vpředu nazdvihněte ① a vyndejte ho ②.
   →*Obr.* **11**

Vyjmutí zásobníku na ovoce a zeleninu

1. Zásobníky na ovoce a zeleninu vytáhněte až nadoraz.
2. Zásobníky na ovoce a zeleninu vpředu nazdvihněte ① a vyndejte je ②.
   →*Obr.* **12**

Vyjmutí zásobníku zmrazených potravin

1. Vytáhněte zásobník zmrazených potravin až nadoraz.
2. Zásobník zmrazených potravin vpředu nazdvihněte ① a vyndejte ②.
   →*Obr.* **13**

Sejmutí čelní strany zásobníku

Čelní stranu zásobníku na ovoce a zeleninu můžete kvůli snadnějšímu čištění sejmout.

- Stiskněte postranní zajišťovací háčky zásobníku ① a otáčivým pohybem sejměte čelní stranu ze zásobníku ②.
  →*Obr.* **14**

13.4 Demontáž částí spotřebiče

Když chcete spotřebič důkladně vyčistit, můžete z něj demontovat určité spotřebiče.

Odkládací plocha nad zásobníkem na ovoce a zeleninu

Pro důkladné vyčištění můžete kryt zásobníku na ovoce a zeleninu demontovat.

Demontáž odkládací plochy nad zásobníkem na ovoce a zeleninu

1. Vyndejte zásobníky na ovoce a zeleninu. →*Strana 51*
2. Vyndejte skladovací zásobníky. →*Strana 51*
3. Kryty zásobníků na ovoce a zeleninu nazdvihněte ① a vyndejte je ②. →*Obr.* **15**
4. Odkládací plochu nad zásobníkem na ovoce a zeleninu odklopte na stranu ① a vyndejte ②. →*Obr.* **16**

Montáž odkládací plochy nad zásobníkem na ovoce a zeleninu

1. Odkládací plochu nad zásobníkem na ovoce a zeleninu nasaďte nakloněnou na stranu ① a spusťte dolů ②. →*Obr.* **17**
2. Regulátory vlhkosti dejte do přední polohy. →*Obr.* **18**
3. Zahákněte kryty zásobníků na ovoce a zeleninu. →*Obr.* **19** Dbejte na to, aby byly kryty zásobníků na ovoce a zeleninu usazené v otvorech pod regulátory vlhkosti.
4. Nasaďte skladovací zásobníky a zásobníky na ovoce a zeleninu. →*Obr.* **20**

14 Odstranění poruch

Menší poruchy vašeho přístroje můžete odstranit vlastními silami. Před kontaktováním zákaznické služby využijte informací o odstraňování poruch. Vyvarujete se tak zbytečných nákladů.

⚠ VÝSTRAHA –
Nebezpečí úrazu elektrickým proudem!
Neodborné opravy jsou nebezpečné.
- ▸ Opravy spotřebiče smí provádět pouze odborný personál, který je k tomu vyškolený.
- ▸ K opravě spotřebiče se smí používat pouze originální náhradní díly.
- ▸ Pokud je síťový kabel tohoto spotřebiče poškozený, musí ho vyměnit výrobce, jeho zákaznický servis nebo podobně kvalifikovaná osoba, aby se zabránilo ohrožení.

Závada	Příčina a řešení závady
Nefunguje osvětlení LED.	Možné jsou různé příčiny. ▸ Kontaktujte zákaznický servis. Číslo zákaznického servisu je uvedeno v přiloženém seznamu zákaznických servisů.
Lednice se zapíná častěji a na delší dobu.	Spotřebič byl často otevírán. ▸ Neotevírejte zbytečně dvířka spotřebiče.
	Vnější větrací otvory jsou zakryté. ▸ Odstraňte překážky před vnějšími větracími otvory.

Závada	Příčina a řešení závady
Lednice se zapíná častěji a na delší dobu.	Nejedná se o závadu. Moderní chladicí jednotky se zapínají častěji a mají různé úrovně výkonu, aby chladily efektivněji.  ▸ Odstraňte překážky před vnějšími větracími otvory. ▸ Spotřebič umístěte pokud možno ve velké vzdálenosti od topných těles, sporáků a ostatních zdrojů tepla. Vyhněte se dlouhodobému vystavení spotřebiče přímému slunečnímu záření. ▸ Dvířka spotřebiče otvírejte jen krátce. ▸ Teplé pokrmy a nápoje nechte před uložením nejdříve vychladnout.
Na zadní stěně chladicího prostoru se tvoří vrstva námrazy.	Nejedná se o závadu. Moderní chladicí zařízení zajišťují rovnoměrnější teplotu v chladicím prostoru. Zadní stěna chladicího prostoru se odmrazuje automaticky v pravidelných intervalech.  ▸ Dvířka spotřebiče otvírejte jen krátce. ▸ Potraviny vzduchotěsně zabalte nebo přikryjte. ▸ Teplé pokrmy a nápoje nechte před uložením nejdříve vychladnout. ▸ Mezi potravinami a zadní stěnou ponechte vždy trochu místa.
Postranní stěny spotřebiče jsou teplé.	Nejedná se o závadu. Postranními stěnami jsou vedeny trubky, které se během chlazení ohřívají. Nábytek, který se spotřebiče dotýká, nebude teplem poškozen. Není potřebné žádné jednání.
Na ukazateli teploty se zobrazí "E" nebo "d".	Elektronika rozpoznala chybu. **1.** Vypněte spotřebič. →*Strana 45* **2.** Odpojte spotřebič od elektrické sítě. Vytáhněte síťovou zástrčku síťového kabelu ze zásuvky nebo vypněte pojistku v pojistkové skříňce. **3.** Po 5 minutách spotřebič opět připojte. **4.** Zapněte spotřebič. →*Strana 44* **5.** Pokud se stále objevuje hlášení, kontaktujte zákaznický servis. Číslo zákaznického servisu je uvedeno v přiloženém seznamu zákaznických servisů.

Závada	Příčina a řešení závady
Zní výstražný akustický signál, ukazatel teploty (mrazicího prostoru) bliká, zobrazí se "ALARM" a ukazatel stavu svítí červeně.	Možné jsou různé příčiny. ▸ Stiskněte **freezer fridge**. ✔ Na ukazateli teploty (mrazicího prostoru) se krátce zobrazí nejvyšší teplota, která byla v mrazicím prostoru. Poté se na ukazateli teploty (mrazicího prostoru) znovu zobrazí nastavená teplota. ✔ Alarm se vypne. ✔ "ALARM" svítí, dokud není dosažena nastavená teplota.
	Dvířka spotřebiče jsou otevřená. ▸ Zavřete dvířka spotřebiče.
	Vložili jste větší množství čerstvých potravin. ▸ Nepřekračujte maximální mrazicí kapacitu. → *"Mrazicí kapacita", Strana 48*
Není dosažena nastavená teplota. Nefunguje plně automatické odmrazování.	Dvířka mrazicího prostoru byla příliš dlouho otevřená. Odpařovač (zdroj chladu) v systému NoFrost je velmi silně zledovatělý. **Požadavek:** Zmrazené potraviny jsou dobře zaizolované uložené na chladném místě. **1.** Vypněte spotřebič. →*Strana 45* **2.** Odpojte spotřebič od elektrické sítě. Vytáhněte síťovou zástrčku síťového kabelu ze zásuvky nebo vypněte pojistku v pojistkové skříňce. **3.** Odtáhněte spotřebič od stěny. **4.** Dvířka spotřebiče nechte otevřená. ✔ Po cca 20 minutách začne do odpařovací misky na zadní straně spotřebiče přitékat kondenzovaná voda. →*Obr.* **21** **5.** Abyste zabránili přetečení odpařovací misky, odsajte kondenzovanou vodu houbou. Nepřitéká-li už do odpařovací misky žádná zkondenzovaná voda, je odpařovač odmražený. **6.** Vyčistěte vnitřní prostor spotřebiče. →*Strana 50* **7.** Spotřebič opět zapněte. →*Strana 44*
Teplota se velmi liší od nastavení.	Možné jsou různé příčiny. **1.** Vypněte spotřebič. →*Strana 45* **2.** Po cca 5 minutách spotřebič znovu zapněte. →*Strana 44* ▸ Pokud je teplota příliš vysoká, po několika hodinách ji opět zkontrolujte. ▸ Pokud je teplota příliš nízká, příští den ji opět zkontrolujte.

Závada	Příčina a řešení závady
Na povrchu spotřebiče a na odkládacích plochách ve spotřebiči se tvoří zkondenzovaná voda.	Voda obsažená v teplém a vlhkém vzduchu se sráží na chladnějších stěnách spotřebiče. **1.** Kondenzovanou vodu otřete měkkým a suchým hadříkem. **2.** Otevírejte spotřebič pokud možno co nejkratší dobu. **3.** Dbejte na to, aby byl spotřebič vždy správně zavřený.
Ze spotřebiče jsou slyšet zvuky bručení, proudění, syčení, bublání nebo klepání.	Nejedná se o závadu. Běží motor, např. chladicí agregát, ventilátor. Chladivo protéká trubkami. Zapínání nebo vypínání motoru, spínačů nebo magnetických ventilů. Provádí se automatické odmrazování. Není potřebné žádné jednání.
Spotřebič vydává zvuky.	Spotřebič nestojí rovně. ▸ Vyrovnejte spotřebič pomocí vodováhy a šroubovacích nožiček.
	Spotřebič nestojí volně. ▸ Dodržujte minimální odstupy spotřebiče.
	Vybavení se kýve nebo je vzpříčené. ▸ Zkontrolujte vyjímatelné vybavení a případně ho znovu nasaďte.
	Láhve nebo nádoby se dotýkají. ▸ Odsuňte láhve nebo nádoby od sebe.
	Je zapnuté Supermrazení. Není potřebné žádné jednání.

14.1 Výpadek elektrického proudu

Během výpadku proudu stoupne ve spotřebiči teplota, tím se zkrátí doba skladování a sníží se kvalita zmrazených potravin.
Na naší webové strance k vašemu spotřebiči najdete v technických údajích dobu skladování zmrazených potravin při poruše.

Poznámky

- Spotřebič během výpadku proudu otevírejte pokud možno minimálně a nevkládejte do něj žádné další potraviny.
- Bezprostředně po výpadku proudu zkontrolujte kvalitu potravin.
  - Zmrazené potraviny, které rozmrzly a mají teplotu vyšší než 5 °C, zlikvidujte.
  - Mírně rozmrazené potraviny uvařte nebo upečte a buď zkonzumujte, nebo znovu zmrazte.

14.2 Provedení interního testu spotřebiče

Spotřebič je vybaven interním testem, který zobrazuje poruchy, které může odstranit zákaznický servis.

1. Vypněte spotřebič. →*Strana 45*

2. Odpojte spotřebič od elektrické sítě.
   Vytáhněte síťovou zástrčku síťového kabelu ze zásuvky nebo vypněte pojistku v pojistkové skříňce.
3. Za 5 minut spotřebič znovu připojte k elektrickému proudu.
   →*Strana 15*
4. Zapněte spotřebič. →*Strana 44*
5. Během 2 minut po zapnutí podržte 3 sekundy stisknuté **freezer fridge**, dokud nezazní akustický signál.

✔ Interní test spotřebiče se spustí.
✔ Když po skončení interního testu spotřebiče zazní 2 akustické signály a na ukazateli teploty se zobrazí nastavená teplota, jsou teplotní senzory spotřebiče v pořádku. Spotřebič přejde do standardního provozu.
✔ Když po skončení interního testu spotřebiče zazní 5 akustických signálů, kontaktujte zákaznický servis.

15 Uskladnění a likvidace

15.1 Odstavení spotřebiče z provozu

1. Vypněte spotřebič. →*Strana 45*
2. Odpojte spotřebič od elektrické sítě.
   Vytáhněte síťovou zástrčku síťového kabelu ze zásuvky nebo vypněte pojistku v pojistkové skříňce.
3. Vyjměte všechny potraviny.
4. Spotřebič vyčistěte. →*Strana 50*
5. Pro zajištění větrání vnitřního prostoru nechte spotřebič otevřený.

15.2 Likvidace starého spotřebiče

Díky ekologické likvidaci je možné opětovné použití cenných surovin.

⚠ **VÝSTRAHA –**
Nebezpečí poškození zdraví!
Ve spotřebiči se mohou zavřít děti a dostat se tak do ohrožení života.

- Nevytahujte odkládací plochy a zásuvky, můžete tím dětem usnadnit přístup do spotřebiče.
- Děti držte mimo dosah starého spotřebiče.

⚠ **VÝSTRAHA –**
Nebezpečí požáru!
Při poškození trubek může dojít k úniku a vznícení hořlavého chladiva a škodlivých plynů.

- Nepoškozujte trubky okruhu chladiva a izolaci.

1. Vytáhněte síťovou zástrčku síťového kabelu ze zásuvky.
2. Odpojte síťový kabel.
3. Spotřebič ekologicky zlikvidujte. Informace o aktuálních možnostech likvidace obdržíte u specializovaného prodejce nebo na obecním nebo městském úřadu.



Tento spotřebič je označen v souladu s evropskou směrnicí 2012/19/EU o nakládání s použitými elektrickými a elektronickými zařízeními (waste electrical and electronic equipment - WEEE). Tato směrnice stanoví jednotný evropský (EU) rámec pro zpětný odběr a recyklování použitých zařízení.

16 Zákaznický servis

Originální náhradní díly relevantní pro funkčnost podle příslušného nařízení ekodesign obdržíte u našeho zákaz-

nického servisu po dobu min. 10 let od uvedení vašeho spotřebiče na trh v Evropském hospodářském prostoru.

Poznámka: Využití zákaznického servisu je v rámci příslušných platných místních záručních podmínek výrobce bezplatné. Min. doba trvání záruky (záruka výrobce pro soukromé uživatele) je v Evropském hospodářském prostoru 2 roky podle platných místních záručních podmínek. Záruční podmínky nemají žádný vliv na jiná práva nebo nároky, na která máte právo podle místního práva.

Podrobné informace o záruční době a záručních podmínkách ve vaší zemi získáte prostřednictvím QR kódu na přiloženém dokumentu k servisním kontaktům a záručním podmínkám, u našeho zákaznického servisu, u svého prodejce nebo na našich webových stránkách.
Kontaktní údaje zákaznického servisu získáte prostřednictvím QR kódu na přiloženém dokumentu k servisním kontaktům a záručním podmínkám na našich webových stránkách.

16.1 Označení produktu (E-č.) a výrobní číslo (FD)

Při kontaktování zákaznického servisu potřebujete označení produktu (E-Nr.) a výrobní číslo (FD), které najdete na typovém štítku spotřebiče.
→ *"Spotřebič", Obr.* **1**/5 *Strana 42*
Pro rychlé nalezení údajů vašeho spotřebiče a telefonního čísla zákaznického servisu si můžete údaje poznačit.

17 Technické údaje

Chladivo, užitný objem a další technické údaje viz typový štítek.
→ *"Spotřebič", Obr.* **1**/5 *Strana 42*
Tento výrobek obsahuje zdroj světla třídy energetické účinnosti F. Zdroj světla se dodává jako náhradní díl a měnit ho smí pouze vyškolený odborný personál.
Tento výrobek obsahuje druhý zdroj světla třídy energetické účinnosti F. Zdroj světla se dodává jako náhradní díl a měnit ho smí pouze vyškolený odborný personál.
Tento výrobek obsahuje třetí zdroj světla třídy energetické účinnosti F. Zdroj světla se dodává jako náhradní díl a měnit ho smí pouze vyškolený odborný personál.
Další informace k vašemu modelu najdete na internetu na *https://eprel.ec.europa.eu/*[1]. Tato webová adresa je propojena odkazem s oficiální produktovou databází EU EPREL. Postupujte pak podle pokynů pro vyhledávání modelu. Označení modelu je dané znaky před lomítkem čísla výrobku (E-Nr.) na typovém štítku. Alternativně najdete označení modelu také na prvním řádku EU energetického štítku.

[1] Platí jen pro země v Evropském hospodářském prostoru

Informații şi explicații suplimentare pot fi găsite online. Scanați codul QR de pe pagina de pornire.



Cuprins

1 Siguranța 59
1.1 Instrucțiuni generale 59
1.2 Utilizarea conform destinației 59
1.3 Limitare a cercului de utilizatori 60
1.4 Transportul în siguranță 60
1.5 Instalarea în siguranță 60
1.6 Utilizarea în siguranță 61
1.7 Aparat deteriorat 63

2 Prevenirea prejudiciilor materiale 64

3 Protecția mediului şi economisirea 65
3.1 Predarea la deşeuri a ambalajului 65
3.2 Economisirea de energie 65

4 Instalarea şi conectarea 65
4.1 Pachetul de livrare 65
4.2 Criteriile privind locul de instalare 66
4.3 Montarea aparatului 66
4.4 Pregătirea aparatului pentru prima punere în funcțiune 66
4.5 Racordarea electrică a aparatului 66

5 Cunoaşterea 67
5.1 Aparatul 67
5.2 Panoul de comandă 67

6 Dotarea 68
6.1 Suport 68
6.2 Sertarul pentru aperitive 68
6.3 Sertarul de depozitare 68
6.4 Sertarul cu regulator de umiditate pentru fructe şi legume 68
6.5 Separator pentru sertare 69
6.6 Compartimentul pentru unt şi brânzeturi 69
6.7 Suportul de pe uşă 69
6.8 Accesorii 69

7 Utilizarea de bază 70
7.1 Pornirea aparatului 70
7.2 Instrucțiuni de utilizare 70
7.3 Deconectarea aparatului 70
7.4 Setarea temperaturii 70
7.5 Blocarea tastelor 71

8 Funcțiile suplimentare 71
8.1 Super-răcirea 71
8.2 Super-congelare 71
8.3 Modul de concediu 72
8.4 Modul de economisire a energiei 72
8.5 Modul de păstrare a prospețimii 72

9 Alarma 73
9.1 Alarma de uşă deschisă 73
9.2 Alarma de temperatură înaltă 73

10 Compartiment frigider 73
10.1 Recomandări privind depozitarea alimentelor în compartimentul frigider 74
10.2 Zonele de răcire din compartimentul frigider 74

11 Compartimentul congelator ... 74
11.1 Capacitatea de congelare 74
11.2 Utilizarea completă a spațiului de congelare 74
11.3 Recomandări privind depozitarea alimentelor în compartimentul congelator 75
11.4 Recomandări privind congelarea alimentelor proaspete .. 75

11.5 Valabilitatea alimentelor congelate la –18 °C 75
11.6 Metode de decongelare a alimentelor congelate 76
12 Dezghețarea 76
12.1 Dezghețarea compartimentului frigider 76
12.2 Decongelarea în interiorul compartimentului congelator 76
13 Curățare şi îngrijire 76
13.1 Pregătirea aparatului în vederea curățării 76
13.2 Curățarea aparatului 76
13.3 Scoaterea pieselor din dotare 77
13.4 Demontarea componentelor aparatului 78
14 Remediați defecțiunile 78
14.1 Pană de curent 82
14.2 Efectuarea autotestării aparatului 82
15 Depozitarea şi eliminarea 83
15.1 Scoaterea din funcțiune a aparatului 83
15.2 Predarea aparatului vechi 83
16 Serviciul clienți 83
16.1 Numărul de produs (Nr. E) şi numărul de fabricație (FD) 84
17 Date tehnice 84

1 Siguranța

Respectați următoarele instrucțiuni de siguranță.

1.1 Instrucțiuni generale

- Citiți cu atenție acest manual.
- Păstrați instrucțiunile, precum şi informațiile producătorului în vederea utilizării ulterioare sau înmânării acestora următorului proprietar.
- Nu este permisă punerea în funcțiune a aparatului dacă acesta a fost deteriorat în timpul transportului.

1.2 Utilizarea conform destinației

Acest aparat nu este destinat utilizării ca aparat încorporabil.

Utilizați acest aparat numai:

- pentru răcirea şi congelarea alimentelor şi pentru prepararea cuburilor de gheață.
- în locuința proprie şi în încăperi închise din mediul casnic.
- până la o înălțime de până la 2000 m deasupra nivelului mării.

1.3 Limitare a cercului de utilizatori

Acest aparat poate fi folosit de copii cu vârsta de peste 8 ani şi de persoane cu capacități fizice, senzoriale sau mintale reduse sau fără experiență şi/sau cunoştințe numai dacă sunt supravegheați sau au fost instruiți referitor la utilizarea în siguranță a aparatului şi au înțeles pericolele care rezultă din aceasta.
Copiii nu trebuie lăsați să se joace cu aparatul.
Curățarea şi întreținerea curentă efectuată de utilizator nu sunt permise copiilor dacă nu sunt supravegheați.
Copii cu vârsta cuprinsă între 3 şi 8 ani pot încărca şi descărca combina frigorifică.

1.4 Transportul în siguranță

⚠ AVERTISMENT – Pericol de rănire!
Greutatea mare a aparatului poate conduce la vătămări în momentul ridicării acestuia.
- ▸ Nu ridicați singur aparatul.

1.5 Instalarea în siguranță

⚠ AVERTISMENT – Pericol de electrocutare!
Instalările executate incorect sunt periculoase.
- ▸ Aparatul se va conecta şi utiliza numai conform datelor de pe plăcuța cu date tehnice.
- ▸ Aparatul se va racorda doar la o priză de curent alternativ cu împământare, instalată regulamentar.
- ▸ Sistemul de protecție a instalației de alimentare cu energie electrică a clădirii trebuie să fie instalat corect.
- ▸ Nu racordați aparatul la o altă sursă de comutare, de exemplu, la un comutator temporizat sau la un sistem de comandă de la distanță.
- ▸ După montarea aparatului, ştecherul cablului de alimentare electrică trebuie să fie accesibil; dacă accesul liber nu este posibil, în instalația electrică permanentă trebuie să fie montat un separator de faze pentru toții polii conform condițiilor din dispozițiile de instalare.
- ▸ La amplasarea aparatului acordați atenție cablului de alimentare de la rețea să nu fie înțepenit într-un loc sau deteriorat.

O izolație deteriorată a cablului de alimentare electrică este periculoasă.

- Cablul de alimentare electrică nu trebuie să intre niciodată în contact cu surse de căldură.

⚠ AVERTISMENT – Pericol de explozie!

Dacă orificiile de ventilare ale aparatului sunt obstrucționate, se pot produce scurgeri de agent frigorific, ceea ce poate duce la producerea unui amestec inflamabil de gaz şi aer.

- Nu obstrucționați orificiile de ventilare din carcasa aparatului sau pe cele din carcasa de montare.

⚠ AVERTISMENT – Pericol de incendiu!

Utilizarea unui cablu prelungitor de alimentare electrică sau a unui adaptor neadecvat este periculoasă.

- Nu utilizați prelungitoare sau blocuri de prize multiple.
- Utilizați numai adaptoare şi cabluri de alimentare de la rețea care au fost avizate de producător.
- În cazul în care cablul de alimentare de la rețea este prea scurt şi nu aveți la dispoziție un cablu de alimentare de la rețea mai lung contactați un atelier specializat în domeniul electric pentru a adapta instalația electrică din casă.

Şinele de prize multiple portabile sau adaptoarele portabile se pot supraîncălzi şi pot duce la producerea unui incendiu.

- Nu amplasați şinele de prize multiple portabile sau adaptoarele portabile pe partea posterioară a aparatului.

1.6 Utilizarea în siguranță

⚠ AVERTISMENT – Pericol de electrocutare!

Pătrunderea umidității în interiorul aparatului poate provoca electrocutarea.

- Utilizați aparatul numai în spații închise.
- Nu expuneți niciodată aparatul la căldură şi umiditate excesive.
- Nu utilizați pentru curățarea aparatului aparate de curățat cu jet sub presiune sau cu jet de abur.

⚠ AVERTISMENT – Pericol de asfixiere!

Copiii se pot înfăşura în ambalaj sau şi-l pot trage pe cap, asfixiindu-se.

- Nu lăsați copii în apropierea ambalajului.

▸ Nu lăsați copii să se joace cu materialul de ambalaj.
Copii pot aspira sau înghiți piesele mici şi se pot asfixia.
▸ Nu lăsați copii în apropierea pieselor mici.
▸ Nu lăsați copii să se joace cu piesele mici.

⚠ AVERTISMENT – Pericol de explozie!

În cazul deteriorării circuitului de agent frigorific, agenții frigorifici inflamabili se pot scurge sau pot exploda.
▸ Pentru a accelera procesul de dezghețare, nu utilizați alte dispozitive mecanice sau alte produse decât cele recomandate de producător.
▸ Desprindeți alimentele înțepenite utilizând un obiect cu vârf bont, de exemplu, coada unei linguri din lemn.
Produsele cu gaze propulsoare inflamabile şi substanțele explozive pot exploda, de exemplu, spray-urile.
▸ Nu depozitați în aparat produse care conțin gaze propulsoare inflamabile sau materiale explozive.

⚠ AVERTISMENT – Pericol de incendiu!

Aparatele electrice din interiorul aparatului, precum aparatele de încălzire sau aparatele electrice de produs gheață, pot duce la producerea unui incendiu.
▸ Nu introduceți aparate electrice în interiorul aparatului.

⚠ AVERTISMENT – Pericol de rănire!

Recipientele cu băuturi care conțin dioxid de carbon pot plesni.
▸ Nu depozitați în compartimentul congelator recipiente cu băuturi care conțin dioxid de carbon.
În cazul scurgerii agentului frigorific inflamabil şi gazelor nocive, există pericolul de vătămare a ochilor.
▸ Nu deteriorați tubulatura circuitului de agent frigorific şi izolația.
Aparatul se poate răsturna.
▸ Nu vă urcați pe soclu, pe etajerele extractibile sau pe uşi şi nu vă sprijiniți pe acestea.

⚠ AVERTISMENT – Pericol de arsuri!

Anumite piese din pareta din spate a aparatului se înfierbântă în timpul funcționării.
▸ Nu atingeți niciodată suprafețele fierbinți.

⚠ AVERTISMENT – Pericol de degerături!
Contactul cu alimentele congelate şi suprafețele reci se poate solda cu degerături.
- ▸ Nu introduceți niciodată în gură alimentele congelate imediat după ce le-ați scos din congelator.
- ▸ Evitați contactul îndelungat al alimentelor congelate, gheții şi suprafețelor din compartimentul congelator cu pielea.

⚠ PRECAUȚIE – Pericol de afectare a sănătății!
Pentru a preveni contaminarea alimentelor, țineți cont de următoarele recomandări.
- ▸ Dacă uşa este lăsată deschisă pentru mai mult timp, temperatura din interiorul compartimentelor aparatului ar putea creşte.
- ▸ Curățați cu regularitate suprafețele care ar putea în contact cu alimentele şi sistemele de evacuare accesibile.
- ▸ Depozitați carnea crudă și peștele în recipientele adecvate din aparatul frigorific astfel încât celelalte alimente să nu intre în contact cu sau să se scurgă peste acestea.
- ▸ Dacă combina frigorifică este menținută goală pentru mai mult timp, deconectați-o, dezghețați-o, curățați-o şi lăsați uşa deschisă pentru a preveni formarea mucegaiului.

Piesele metalice sau cu aspect metalic ale aparatului pot conține aluminiu. Dacă alimentele acide intră în contact cu componentele din aluminiu, ionii de aluminiu pot pătrunde în alimente.
- ▸ Nu consumați alimentele contaminate.

1.7 Aparat deteriorat

⚠ AVERTISMENT – Pericol de electrocutare!
Un aparat deteriorat sau un cablu de alimentare de la rețea deteriorat este periculos.
- ▸ Nu utilizați niciodată un aparat deteriorat.
- ▸ Nu trageți niciodată de cablul de alimentare electrică pentru a deconecta aparatul de la rețeaua de alimentare electrică. Scoateți întotdeauna din priză ştecherul cablului de alimentare electrică.
- ▸ Dacă aparatul sau cablul de alimentare electrică este deteriorat, scoateți imediat ştecherul din priză sau decuplați siguranța din cutia cu siguranțe.
- ▸ Contactați unitatea de service abilitată. →*Pagina 83*

Reparațiile executate incorect sunt periculoase.
- ▸ Numai personalul de specialitate are permisiunea de a efectua lucrări de reparații la nivelul aparatului.
- ▸ La reparația aparatului trebuie utilizate numai piese de schimb originale.
- ▸ Dacă se deteriorează cablul de racordare la rețea al acestui aparat, acesta trebuie înlocuit de către producător, de către serviciul său pentru clienți sau de către o persoană calificată în mod similar, pentru a evita pericolele.

⚠ AVERTISMENT – Pericol de incendiu!



În cazul deteriorării țevilor, se pot produce scurgeri de agent frigorific inflamabil şi de gaze toxice care se pot aprinde.
- ▸ Mențineți aparatul la distanță de sursele de foc şi de aprindere.
- ▸ Aerisiți încăperea.
- ▸ Deconectați aparatul. →*Pagina 70*
- ▸ Scoateți din priză fişa cablului de alimentare electrică sau deconectați siguranța de la tabloul de siguranțe.
- ▸ Contactați unitatea de service abilitată. →*Pagina 83*

2 Prevenirea prejudiciilor materiale

ATENȚIE
Înclinarea rolelor aparatului poate provoca deteriorarea pardoselii în cazul deplasării aparatului.
- ▸ Transportați aparatul cu ajutorul unui cărucior.
- ▸ În cazul modificării poziției aparatului, utilizați o protecție pentru pardoseală şi nu deplasați aparatul în zigzag.

Aparatul poate suferi deteriorări dacă soclul, glisierele sau uşile acestuia sunt utilizate ca suprafețe de aşezare sau de urcare.
- ▸ Nu vă urcați pe aparat, pe soclu, pe rafturile extractibile sau pe uşi şi nu vă sprijiniți pe acestea.

În cazul contaminării cu ulei sau unsoare, piesele din plastic şi garniturile de etanşare ale uşii pot deveni poroase.
- ▸ Componentele din material plastic şi garniturile de etanşare ale uşii trebuie păstrate curate, fără urme de ulei şi unsoare.

Piesele metalice sau cu aspect metalic ale aparatului pot conține aluminiu. La contactul cu alimentele acide, aliminiul se corodează şi se decolorează.
- ▸ Depozitați în aparat numai alimente ambalate.

Nu curățați piesele din dotare şi accesoriile în maşina de spălat vase, în caz contrar, acestea se pot deforma sau decolora.

- ▸ Nu curățați niciodată piesele din dotare şi accesoriile în maşina de spălat vase.

3 Protecția mediului şi economisirea

3.1 Predarea la deşeuri a ambalajului

Ambalajele sunt ecologice şi reciclabile.

- ▸ Eliminați componentele separat, în funcție de tipul acestora.

3.2 Economisirea de energie

Dacă respectați aceste instrucțiuni, aparatul dvs. va consuma mai puțină energie electrică.

Alegerea locului de instalare

- Protejați aparatul împotriva radiațiilor solare directe.
- Amplasați aparatul la o distanță cât mare posibil față de calorifere, aragazuri şi de alte surse de căldură:
  - la o distanță de 30 mm față de aparatele electrice şi pe gaz.
  - Păstrați o distanță de 300 mm față de aparatele de gătit pe petrol sau cărbuni.
- Păstrați o distanță mică față de pereții laterali.
- Nu acoperiți şi nu obturați orificiile de ventilare exterioare.

Economisirea de energie în timpul funcționării

Observație: Ordinea în care sunt amplasate piesele din dotare nu are nicio influență asupra consumului de energie al aparatului.

- Deschideți numai pentru scurt timp uşa aparatului şi închideți-o repede.
- Nu acoperiți şi nu obturați niciodată orificiile de ventilare interioare sau pe cele exterioare.
- Transportați alimentele cumpărate într-o sacoşă izotermă şi depozitați-le rapid în aparat.
- Alimentele şi băuturile calde trebuie lăsate să se răcească înainte de a le depozita.
- Pentru a putea utiliza temperatura scăzută a alimentelor congelate, aşezați-le în vederea decongelării în compartimentul frigider.
- Lăsați întotdeauna puțin spațiu între alimente şi peretele posterior al aparatului.

Modul de economisire a energiei de la panoul de comandă

Dacă aparatul nu este utilizat, panoul de comandă comută automat în modul de economisire a energiei.
În modul de economisire a energiei de la panoul de comandă, luminozitatea panoului de comandă este redusă, iar indicatorul de stare se aprinde în alb.

4 Instalarea şi conectarea

4.1 Pachetul de livrare

După dezambalare, verificați dacă pachetul de livrare este complet şi asigurați-vă că niciuna dintre piese nu prezintă deteriorări rezultate în timpul transportului.
În caz de reclamații, adresați-vă distribuitorului de la care ați cumpărat aparatul sau Serviciului nostru de

Asistență pentru Clienți
→*Pagina 83*.

Pachetul de livrare conține:
- Aparat independent
- Dotări şi accesorii [1]
- Instrucțiuni de montare
- Instrucțiuni de utilizare
- Lista cu unitățile de service abilitate
- Anexa garanției [2]
- Eticheta energetică
- Informații referitoare la consumul de energie şi nivelul de zgomot

4.2 Criteriile privind locul de instalare

⚠ AVERTISMENT – Pericol de explozie!

Dacă aparatul este instalat într-o încăpere prea mică, se poate scurge agent frigorific şi se poate produce un amestec inflamabil de gaz şi aer.

- Instalați apartul numai într-o încăpere care are un volum de minimum 1 m^3 per 8 g de agent frigorific. Cantitatea de agent frigorific este specificată pe plăcuța cu date tehnice.
  → *"Aparatul", Fig.* **1**/5 *Pagina 67*

Greutatea aparatului poate fi de până la 115 kg, în funcție de model.
Pentru a stabili greutatea aparatului, suportul acestuia trebuie să fie suficient de stabil.
Suprafața trebuie să fie plană.
Acest aparat frigorific este destinat utilizării la temperaturi ambiante cuprinse între 10 °C şi 43 °C.
Aparatul este complet funcțional la temperatura admisă a încăperii.

Dacă aparatul funcționează la temperaturi mai joase ale încăperii, pot fi excluse defecțiuni ale aparatului la o temperatură de până la 5 °C a încăperii.

Montarea suprapusă şi montarea alăturată

Dacă doriți să montați suprapus sau alăturat 2 aparate frigorifice, trebuie să asigurați între acestea o distanță de minimum150 mm. Pentru anumite aparate este posibilă montarea fără necesitatea asigurării unei distanțe minime între acestea. Consultați-vă cu comerciantul de specialitate sau cu proiectantul bucătăriei.

4.3 Montarea aparatului

- Montați aparatul conform instrucțiunilor de montare atașate.

4.4 Pregătirea aparatului pentru prima punere în funcțiune

1. Scoateți materialele cu informații.
2. Îndepărtați foliile de protecție şi siguranțele de transport, de exemplu, banda adezivă şi cartonul.
3. Curățați aparatul. →*Pagina 76*

4.5 Racordarea electrică a aparatului

1. Introduceți ştecherul cablului de alimentare de la rețea al aparatului în priză.
   Datele privind racordarea aparatului sunt disponibile pe plăcuța cu date tehnice.
   → *"Aparatul", Fig.* **1**/5 *Pagina 67*

[1] În funcție de dotările aparatului
[2] Nu este disponibil în toate țările

2. Verificaţi ca ştecherul de la reţea să fie fixat bine.
✔ Aparatul este acum pregătit de funcţionare.

5 Cunoaşterea

5.1 Aparatul

Aici găsiţi o privire de ansamblu asupra componentelor aparatului dvs. →*Fig.* **1**

A	Compartimentul de răcire →*Pagina 73*
B	Compartimentul congelator →*Pagina 74*
1	Sistemul de iluminare
2	Sertarul pentru aperitive →*Pagina 68*[1]
3	Orificii interioare de ventilare
4	Regulator de temperatură (sertar de depozitare) →*Pagina 70*
5	Plăcuţa de identificare →*Pagina 84*
6	Sertarul de depozitare →*Pagina 68*
7	Sertarul cu regulator de umiditate pentru fructe şi legume →*Pagina 68*
8	Recipient pentru alimente congelate →*Pagina 77*
9	Picior cu filet
10	Compartimentul pentru unt şi brânzeturi →*Pagina 69*[1]
11	Panou de comandă →*Pagina 67*
12	Suport de pe uşă pentru suprafeţe mari →*Pagina 69*
13	Separatorul pentru sertare →*Pagina 69*

5.2 Panoul de comandă

Prin intermediul elementului de operare setaţi toate funcţiile aparatului dvs şi primiţi informaţii cu privire la stadiul de operare. →*Fig.* **2**

1	Afişează temperatura setată în °C din compartimentul congelator.
2	ALARM se aprinde atunci când este activată alarma de temperatură.
3	superfreeze apare atunci când Super-congelare este activat.
4	freezer fridge permite selectarea unui compartiment, modificarea temperaturii sau coenctarea funcţiilor suplimentare.
5	Afişează temperatura setată în °C din compartimentul frigider.
6	ALARM apare atunci când este activată alarma uşii.
7	supercool apare atunci când Super-răcirea este activat.
8	fresh este evidenţiat atunci când este activat modul de prospeţime.
9	🧳 este evidenţiat atunci când este activat modul de concediu.
10	mode permite selectarea unui mod.

[1] În funcţie de dotările aparatului

11	este evidențiat atunci când este activat modul de economisire a energiei.
12	+/− reglează temperatura din compartimenzul selectat.
13	Afişajul de stare indică starea de funcționare a aparatului.
14	super activează sau dezactivează blocarea butoanelor de la panoul de comandă.
15	super activează sau dezactivează supercool şi superfreeze din compartimentul selectat.
16	3s/ 3s se aprinde atunci când sistemul de blocare a tastelor este activat sau dezactivat.

6 Dotarea

Dotarea aparatului dumneavoastră depinde de modelul acestuia.

6.1 Suport

Pentru a modifica poziționarea rafturilor, scoateți-le şi repoziționați-le după cum este necesar.
→ *"Scoaterea suportului", Pagina 77*

6.2 Sertarul pentru aperitive

Depozitați în sertarul pentru aperitive alimente ambalate sau gustări mici. Sertarul pentru aperitive poate fi extras. Pentru aceasta, ridicați sertarul pentru aperitive şi trageți-l afară. Suportul sertarului pentru aperitive poate fi deplasat.
→ *Fig.* **3**

6.3 Sertarul de depozitare

În sertarul de depozitare se ating temperaturi mai scăzute decât cele din compartimentul frigider. Uneori, aici se pot atinge şi temperaturi sub 0 °C.

Pentru ca în interiorul sertarului de depozitare să se atingă temperaturi de aproximativ 0 °C, setați temperatura din compartimentul frigider la 2 °C. → *Pagina 70*
Utilizați temperaturile mai joase din sertarul de depozitare pentru a depozita alimente uşor perisabile, de exemplu, peşte, carne şi cârnați.

6.4 Sertarul cu regulator de umiditate pentru fructe şi legume

Depozitați fructele şi legumele proaspete neambalate în sertarul pentru fructe şi legume.
Depozitați fructele şi legumele tăiate în recipiente acoperite sau în ambalaje închise etanş.
Cu ajutorul unui regulator de umiditate şi a unei etanşări speciale puteți adapta umiditatea aerului din sertarul pentru fructe şi legume. Astfel puteți păstra fructele şi legumele proaspete pe o durată de până la două ori mai mare decât la depozitarea convențională.
→ *Fig.* **4**

Umiditatea aerului din sertarul pentru fructe şi legume poate fi reglată în funcție de tipul şi cantitatea alimentelor, prin apăsarea regulatorului de umiditate:

- Blocați-l pentru o umiditate scăzută a aerului în cazul unei încărcări predominante cu fructe, mixte sau în cazul unei încărcări mari.
- Deblocați-l pentru p omiditate mai mare a aerului în cazul unei încărcări predominante cu legume sau al unei încărcături mai mici.

În funcție de cantitatea şi de alimentele depozitate, în sertarul pentru fructe şi legume se poate forma apă de condens.

Îndepărtați apa de condens cu ajutorul unei lavete uscate şi reglați umiditatea aerului la o valoare scăzută cu ajutorul regulatorului de umiditate.
În vederea păstrării calității şi aromei, depozitați fructele şi legumele sensibile la temperaturi scăzute în afara aparatului, la temperaturi cuprinse între aproximativ 8 °C şi 12 °C, de exemplu, ananas, banane, citrice, castraveți, zucchini, ardei, roşii şi cartofi.

6.5 Separator pentru sertare

⚠ AVERTISMENT –
Pericol de asfixiere!
Copiii se pot cățăra în interiorul aparatului, unde se pot asfixia.
- Nu scoateți niciodată separatorul sertarului pentru produse congelate.

ATENȚIE
În cazul extragerii, separatorul sertarului pentru produse congelate va suferi deteriorări.
- Nu scoateți niciodată separatorul sertarului pentru produse congelate.

Separatorul sertarului divizează sertarul pentru alimente congelate, permițând o depozitare mai organizată a alimentelor.

6.6 Compartimentul pentru unt şi brânzeturi

Depozitați untul şi brânzeturile tari în compartimentul dedicat acestora.

6.7 Suportul de pe uşă

Pentru a modifica poziționarea suportului de pe uşă, puteți să-l scoateți şi să-l repoziționați.
→ *"Scoaterea suportului de pe uşă", Pagina 77*

6.8 Accesorii

Utilizați accesorii originale. Acestea sunt adaptate pentru aparatul dumneavoastră.
Accesoriile se găsesc în funcție de modelul aparatului dvs.

Suportul pentru ouă

Depozitați ouăle în siguranță în suportul pentru ouă.

Suportul pentru sticle

Suportul pentru sticle previne căderea sticlelor în momentul deschiderii şi închiderii uşii aparatului.
→ *Fig.* **5**

Suportul variabil pentru sticle

Depozitați în siguranță sticlele în suportul pentru sticle.
→ *Fig.* **6**

Tava pentru cuburi de gheață

Utilizați tăvița pentru cuburi de gheață pentru a produce cuburi de gheață.

Producerea de cuburi de gheață

Pentru prepararea cuburilor de gheață utilizați exclusiv apă potabilă.

1. Umpleți tăvița pentru cuburi de gheață în proporție de ¾ cu apă potabilă şi introduceți-o în compartimentul congelator.
   Desprindeți tăvița pentru cuburi de gheață înțepenită cu ajutorul unui obiect bont, de exemplu, cu coada unei linguri din lemn.
2. Pentru desprinderea cuburilor de gheață, țineți puțin tăvița sub jet de apă sau răsuciți-o uşor.

7 Utilizarea de bază

7.1 Pornirea aparatului

1. Racordați aparatul la rețeaua de alimentare cu energie electrică. →*Pagina 66*
   Observație: Dacă aparatul a fost deconectat anterior prin intermediul panoului de comandă, mențineți apăsată tasta + timp de 10 secunde.

✔ Aparatul este acum pregătit de funcționare.
✔ Aparatul începe să răcească.
✔ Este emis un semnal sonor de avertizare, indicatorul temperaturii (al compartimentului congelator) se aprinde intermitent, "ALARM" se aprinde şi afişajul de stare se aprinde în roşu atunci când temperatura din compartimentul congelator este prea mare.

2. Dezactivați semnalul sonor de avertizare cu **freezer fridge**.

✔ "ALARM" se stinde imediat ce s-a atins din nou temperatura setată.

3. Reglați temperatura dorită. →*Pagina 70*

7.2 Instrucțiuni de utilizare

- După conectarea aparatului, atingerea temperaturii setate poate dura până la câteva ore.
  Nu introduceți alimente în aparat înainte de atingerea temperaturii setate.
- Periodic, părțile frontale ale carcasei se încălzesc uşor. Astfel se previne formarea condensului în zona garniturii de etanşare a uşii.
- La închiderea uşii, aveți grijă ca uşa să fie blocată din cauza alimentelor depozitate.
- Atunci când închideți uşa, se poate crea subpresiune. Uşa se poate deschide din nou numai cu dificultate. Aşteptați un moment până când subpresiunea se egalizează.
- Temperatura din interiorul aparatului variază în funcție de următoarele condiții:
  – Frecvența de deschidere a uşii aparatului
  – Cantitatea de încărcare
  – Temperatura alimentelor proaspăt introduse în aparat
  – Temperatura ambiantă
  – Radiațiile solare directe

7.3 Deconectarea aparatului

▸ Mențineți apăsat + timp de 10 secunde.

7.4 Setarea temperaturii

Setarea temperaturii din compartimentul frigider

1. Selectați compartimenul frigider cu **freezer fridge**.
2. Apăsați în mod repetat pe +/—, până când indicatorul de temperatură (al compartimentului frigider) prezintă setarea dorită a temperaturii.
   Pentru atingerea temperaturii setate, împingeți de jos, în proporție de ⅓, regulatorul de temperatură al sertarului. →*Pagina 70*
   Temperatura recomandată din compartimentul frigider este de 4 °C.

Setarea temperaturii sertarului de depozitare

▸ Selectați una dintre următoarele opțiuni:
  ▸ Pentru a reduce temperatura, împingeți regulatorul de temperatură în direcția "extra cold".

- ▸ Pentru a creşte temperatura, împingeţi regulatorul de temperatură în direcţia "cold".

→ *Fig.* **7**

Reglarea temperaturii de congelare

1. Selectaţi compartimentul congelator cu **freezer fridge**.
2. Apăsaţi în mod repetat pe +/−, până când indicatorul de temperatură (al compartimentului congelator) prezintă setarea dorită a temperaturii.
   Temperatura recomandată din compartimentul congelator atinge valoarea de −18 °C.

7.5 Blocarea tastelor

Blocarea tastelor previne acţionarea accidentală sau necorespunzătoare a aparatului în timpul funcţionării acestuia.

Activarea blocării tastelor

- ▸ Apăsaţi şi menţineţi apăsat **super** timp de 3 secunde.
- ✔ "3s" se aprinde.

Dezactivarea blocării tastelor

- ▸ Apăsaţi şi menţineţi apăsat **super** timp de 3 secunde.
- ✔ "3s" se aprinde.

8 Funcţiile suplimentare

Aflaţi care sunt funcţiile suplimentare cu care este dotat aparatul dumneavoastră.

8.1 Super-răcirea

Când este activată funcţia Super-răcirea, compartimentul frigider răceşte la capacitate maximă.

Activaţi funcţia Super-răcirea înainte de a depozita cantităţi mari de alimente în compartimentul frigider.

Observaţie: Când este activată funcţia Super-răcirea, se pot produce zgomote de funcţionare mai intense.

Activarea Super-răcirea

- ▸ Apăsaţi în mod repetat pe **super** până când "supercool" se aprinde.

Observaţie: După aproximativ 6 ore, aparatul comută la regimul normal de funcţionare.

Dezactivarea Super-răcirea

- ▸ Apăsaţi pe **super**.
- ✔ Este afişată temperatura reglată anterior.

8.2 Super-congelare

În cazul funcţiei, Super-congelare compartimentul congelator răceşte la capacitate maximă.
Activaţi Super-congelare cu 4 până la 6 ore înainte de a depozita o cantitate de până la 2 kg de alimente în compartimentul congelator.
Pentru a utiliza capacitatea de congelare, utilizaţi Super-congelare.
→ *"Premise pentru capacitatea de congelare", Pagina 74*

Observaţie: Când este activată funcţia Super-congelare, se pot produce zgomote de funcţionare mai intense.

Conectarea Super-congelare

- ▸ Apăsaţi în mod repetat pe **super** până când "superfreeze" se aprinde.

Observaţie: După aproximativ 54 ore, aparatul comută la regimul normal de funcţionare.

Deconectarea Super-congelare

- ▸ Apăsaţi în mod repetat pe **super** până când "superfreeze" se stinge.

8.3 Modul de concediu

Dacă urmează să lipsiți pentru o perioadă mai îndelungată de timp, puteți regla la aparat modul de concediu care funcționează cu economie de energie.

⚠ PRECAUȚIE –
Pericol de afectare a sănătății!
Cât timp este activat modul de concediu, compartimentul frigider se încălzeşte. În cazul unor temperaturi mai înalte, în interiorul aparatului se pot dezvolta bacterii care duc la alterarea alimentelor.

- Nu depozitați alimente în compartimentul frigider atunci când activați modul de concediu.

Aparatul setează automat temperaturile.

Compartiment frigider	14 °C
Compartimentul congelator	Temperatură nemodificată

Activarea modului de concediu

- Apăsați în mod repetat pe **mode** până când 🧳 este evidențiat.

Dezactivarea modului de concediu

- Apăsați în mod repetat pe **mode** până când nu este evidențiat niciun mod.

8.4 Modul de economisire a energiei

Cu modul de economisire a energiei puteți comuta aparatul la regimul de funcționare cu economie de energie. Aparatul setează automat temperaturile.

Compartimentul frigider	8 °C
Compartimentul congelator	–16 °C

Activarea modului de economisire a energiei

- Apăsați în mod repetat pe **mode** până când 🍃 este evidențiat.

Dezactivarea modului de economisire a energiei:

- Apăsați în mod repetat pe **mode** până când nu este evidențiat niciun mod.

8.5 Modul de păstrare a prospețimii

Pentru a menține prospețimea alimentelor pentru mai mult timp, puteți activa modul de păstrare a prospețimii al aparatului.
Aparatul setează automat temperaturile.

Compartimentul frigider	2 °C
Compartimentul congelator	Temperatură nemodificată

Activarea modului de păstrare a prospețimii:

- Apăsați în mod repetat pe **mode** până când "fresh" este evidențiat.

Dezactivarea modului de păstrare a prospețimii:

- Apăsați în mod repetat pe **mode** până când nu este evidențiat niciun mod.

9 Alarma

9.1 Alarma de uşă deschisă

Dacă uşa aparatului este lăsată deschisă mai mult timp, se declanşează alarma de uşă deschisă.
Este emis un semnal sonor de avertizare, afişajul se stare se aprinde în roşu şi apare "ALARM" la compartimentul respectiv.

Dezactivarea alarmei de uşă deschisă

- ▸ Închideți uşa aparatului şi apăsați pe **freezer fridge**.
- ✔ Semnalul acustic de avertizare este dezactivat.

9.2 Alarma de temperatură înaltă

Dacă temperatura din compartimentul congelator este prea înaltă, se declanşează alarma de temperatură înaltă.
Este emis un semnal sonor de avertizare, indicatorul de temperatură (al compartimentului congelator) se aprinde intermitent, apare "ALARM" şi afişajul de stare se aprinde în roşu.

⚠ **PRECAUȚIE –**
Pericol de afectare a sănătății!
În cazul decongelării se pot dezvolta bacterii, iar alimentul congelat se poate altera.

- ▸ Alimentele decongelate parțial sau total nu trebuie să fie recongelate.
- ▸ Alimentele pot fi recongelate numai după după ce au fost fierte sau prăjite.
- ▸ Durata maximă de depozitare nu va mai fi valabilă.

Alarma de temperatură înaltă se poate activa în următoarele cazuri:

- Aparatul intră în funcțiune.
  Depozitați alimentele numai dacă s-a atins temperatura setată.
- Sunt depozitate cantități mari de alimente proaspete.
  Înainte de a depozita cantități mari de alimente, activați Super-congelare.
- Uşa congelatorului este lăsată deschisă pentru un interval prea mare de timp.
  Verificați dacă alimentele congelate sunt decongelate parțial sau complet.

Dezactivarea alarmei de temperatură înaltă

- ▸ Apăsați pe **freezer fridge**.
- ✔ Semnalul acustic de avertizare este dezactivat.
- ✔ Indicatorul temperaturii (al compartimentului congelator) afişează pentru scurt timp cea mai ridicată temperatură care a existat în compartimentul congelator. Apoi indicatorul temperaturii (al compartimentului congelator) prezintă din nou temperatura reglată.
- ✔ Din acest moment temperatura cea mai înaltă va fi determinată din nou şi va fi memorată.

10 Compartiment frigider

În compartimentul frigider puteți depozita carne, mezeluri, peşte, produse lactate, ouă, alimente gătite, produse de brutărie şi patiserie.
Temperatura poate fi reglată la valori cuprinse între 2 °C şi 8 °C.
Alimentele uşor perisabile se pretează pentru depozitarea la temperaturi scăzute pe termen scurt până la mediu. Cu cât temperatura este mai scăzută, cu atât mai îndelungată va fi perioada de păstrare a prospețimii alimentelor.

10.1 Recomandări privind depozitarea alimentelor în compartimentul frigider

- Depozitați numai alimente proaspete şi nedeteriorate.
- Depozitați alimentele bine ambalate etanş sau acoperite.
- Pentru a nu afecta circulația aerului şi pentru a evita congelarea alimentelor, nu aşezați alimentele în fața orificiilor de ventilare interioare sau în contact direct cu peretele posterior.
- Lăsați mai întâi preparatele şi băuturile calde să se răcească.
- Acordați atenție datei de valabilitate sau datei limită de consum specificate de producător.

10.2 Zonele de răcire din compartimentul frigider

Circulația aerului din compartimentul frigider determină crearea mai multor zone reci.

Zona cea mai rece

Zona cea mai rece este cea din sertarul de depozitare.

Recomandare: Depozitați în zona cea mai rece alimentele uşor perisabile, de exemplu, peştele, mezelurile şi carnea.

Zona cea mai caldă

Zona cea mai caldă este zona cea mai de sus de pe uşă.

Recomandare: Depozitați alimentele greu perisabile în zona cea mai caldă, de exemplu, brânzeturile tari şi untul. Caşcavalul îşi păstrează aroma, iar untul poate fi întins pe pâine.

11 Compartimentul congelator

În compartimentul congelator puteți depozita alimente congelate, congela alimente şi produce cuburi de gheață.
Temperatura este reglabilă de la −16 °C până la −24 °C.
Depozitarea alimentelor pe termen lung trebuie să aibă loc la temperaturi de −18 °C sau mai scăzute.
În compartimentul congelator puteți depozita pe termen lung alimente perisabile. Temperaturile scăzute încetinesc sau opresc procesul de alterare a alimentelor.

11.1 Capacitatea de congelare

Capacitatea maximă de congelare înseamnă cantitatea de alimente care poate fi congelată complet în decursul mai multor ore.
Datele privind capacitatea de congelare se găsesc pe plăcuța cu date tehnice.
→ *"Aparatul", Fig.* **1** / 5 *Pagina 67*

Premise pentru capacitatea de congelare

1. Cu aproximativ 24 de ore înainte de depozitarea alimentelor proaspete, activați Super-congelare.
   → *"Conectarea Super-congelare", Pagina 71*
2. Depozitați alimentele mai întâi în recipientul cel mai de jos pentru alimente congelate.

11.2 Utilizarea completă a spațiului de congelare

Aflați cum puteți utiliza la maximum capacitatea compartimentului congelator.

1. Scoateți toate piesele din dotare din compartimentul congelator. →*Pagina 77*
2. Stivuiți alimentele direct pe suporturi și pe baza compartimentului congelator.

11.3 Recomandări privind depozitarea alimentelor în compartimentul congelator

- Depozitați alimentele ambalate etanș.
- Alimentele care trebuie congelate nu trebuie să atingă alte alimente congelate.
- Alimentele vor fi așezate aplatizate în sertarele pentru alimente congelate.
- Pentru a permite circularea neristricționată a aerului în interiorul aparatului, împingeți opână la opritor sertarul pentru alimente congelate.

11.4 Recomandări privind congelarea alimentelor proaspete

- Congelați numai alimente proaspete și care sunt în stare optimă.
- Congelați alimentele porționate.
- Alimentele gătite sunt mai adecvate decât alimentele consumabile în stare crudă.
- Înainte de congelare, spălați, mărunțiți și opăriți legumele.
- Înainte de congelare, spălați fructele, scoateți-le sâmburii și eventual decojiți-le, adăugați zahăr sau soluție de acid ascorbic.
- Alimentele adecvate pentru congelare sunt, de exemplu, produsele de brutărie și patiserie, peștele și fructele de mare, carnea, vânatul și carnea de pasăre, ouăle fără coajă, brânzeturile, untul, brânza de vaci, semipreparatele și resturile de alimente.
- Alimentele neadecvate pentru congelare sunt, de exemplu, frunzele de salată, ridichile, ouăle cu coajă, strugurii, merele și perele crude, iaurtul, smântâna, frișca și maioneza.

Ambalarea alimentelor congelate

Materialul de ambalare adecvat și tipul corect de ambalare sporesc semnificativ calitatea produselor și previn degerarea acestora.

1. Introduceți alimentele în ambalaj.
2. Eliminați prin presare aerul.
3. Închideți ermetic ambalajul astfel încât alimentele să nu își piardă gustul și să nu se usuce.
4. Notați pe ambalaj conținutul acestuia și data congelării.

11.5 Valabilitatea alimentelor congelate la –18 °C

Alimente	Durată de depozitare
pește, mezeluri, alimente gătite, produse de brutărie și patiserie	până la 6 luni
păsări, carne	până la 8 luni
legume, fructe	până la 12 luni

Calendarul de congelare tipărit indică perioada maximă de depozitare în luni la o temperatură constantă de –18 °C.

11.6 Metode de decongelare a alimentelor congelate

⚠ **PRECAUŢIE –**
Pericol de afectare a sănătăţii!
În cazul decongelării se pot dezvolta bacterii, iar alimentul congelat se poate altera.
- ▸ Alimentele decongelate parţial sau total nu trebuie să fie recongelate.
- ▸ Alimentele pot fi recongelate numai după după ce au fost fierte sau prăjite.
- ▸ Durata maximă de depozitare nu va mai fi valabilă.

- În compartimentul frigider puteţi decongela alimentele de origine animală, de exemplu, peşte, carne, brânzeturi şi brânză de vaci.
- Decongelaţi pâine la temperatura camerei.
- În cuptorul cu microunde, în cuptor sau pe plită, preparaţi alimentele destinate consumului imediat.

12 Dezgheţarea

12.1 Dezgheţarea compartimentului frigider

Compartimentul frigider se dezgheaţă automat.

12.2 Decongelarea în interiorul compartimentului congelator

Datorită sistemului complet automat NoFrost, în compartimentul congelatoe nu se formează depuneri de gheaţă. Nu este necesară dezgheţarea.

13 Curăţare şi îngrijire

Curăţarea locurilor inaccesibile trebuie efectuată de către unitatea de service. Pentru curăţarea de către unitatea de service se pot percepe costuri.

13.1 Pregătirea aparatului în vederea curăţării

1. Deconectaţi aparatul. →*Pagina 70*
2. Deconectaţi aparatul de la reţeaua de alimentare cu energie electrică. Scoateţi din priză fişa cablului de alimentare cu energie electrică sau deconectaţi siguranţa de la tabloul de siguranţe.
3. Scoateţi toate alimentele şi depozitaţi-le într-un loc răcoros. Aşezaţi acumulatoarele frigorifice, dacă acestea există, pe alimente.
4. Scoateţi din aparat toate piesele din dotare şi accesoriile. →*Pagina 77*
5. Demontaţi raftul de deasupra sertarului pentru fructe şi legume. →*Pagina 78*

13.2 Curăţarea aparatului

⚠ **AVERTISMENT –**
Pericol de electrocutare!
Pătrunderea umidităţii în interiorul aparatului poate provoca electrocutarea.
- ▸ Nu utilizaţi pentru curăţarea aparatului aparate de curăţat cu jet sub presiune sau cu jet de abur.

Pătrunderea lichidelor în interiorul sistemului de iluminare, al elementelor de comandă sau al orificiilor de ventilare interioare poate fi periculoasă.
- ▸ Apa de spălare nu trebuie să pătrundă în interiorul sistemului de iluminare, al elementelor de comandă sau al orificiilor de ventilare interioare.

ATENȚIE
Agenții de curățare neadecvați pot deteriora suprafața aparatului.
- ▸ Nu folosiți niciodată bureți din sârmă sau bureți de vase duri.
- ▸ Nu folosiți mijloace de curățare ascuțite sau abrazive.
- ▸ Nu folosiți agenți de curățare cu conținut mare de alcool.

Nu curățați piesele din dotare şi accesoriile în maşina de spălat vase, în caz contrar, acestea se pot deforma sau decolora.
- ▸ Nu curățați niciodată piesele din dotare şi accesoriile în maşina de spălat vase.

1. Pregătiți aparatul în vederea curățării. →*Pagina 76*
2. Curățați aparatul, piesele, accesoriile şi garniturile uşii utilizând o lavetă, apă călduță şi un detergent cu pH neutru.
3. Apoi ştergeți temeinic cu o lavetă moale şi uscată.
4. Introduceți piesele şi componentele demontabile ale aparatului.
5. Racordați aparatul la rețeaua de alimentare cu energie electrică. →*Pagina 15*
6. Depozitați alimentele.

13.3 Scoaterea pieselor din dotare

Dacă doriți să curățați temeninic piesele din dotarea aparatului, scoateți-le mai întâi din aparat.

Scoaterea suportului

- ▸ Trageți suportul şi scoateți-l. →*Fig.* **8**

Scoaterea sertarului pentru aperitive împreună cu suportul

1. Scoateți sertarul pentru aperitive.
2. Scoateți raftul împreună cu suportul.
3. Împingeți în lateral suportul de pe raft. →*Fig.* **9**

Scoaterea suportului de pe uşă

- ▸ Ridicați suportul de pe uşă şi scoateți-l. →*Fig.* **10**

Scoaterea sertarului de depozitare

1. Trageți până la opritor sertarul de depozitare.
2. Ridicați spre înainte sertarul de depozitare ① şi scoateți-l ②. →*Fig.* **11**

Scoaterea sertarului pentru fructe şi legume

1. Trageți până la opritor sertarul pentru fructe şi legume.
2. Ridicați spre înainte sertarul pentru fructe şi legume ① şi scoateți-l ②. →*Fig.* **12**

Scoaterea sertarului pentru alimente congelate

1. Trageți afară până la opritor sertarul pentru alimente congelate.
2. Ridicați din față sertarul pentru alimente congelate ① şi scoateți-l ②. →*Fig.* **13**

Demontarea părții frontale a sertarului

Pentru o curățare optimă, puteți demonta partea frontală a sertarului pentru fructe şi legume.

- ▸ Apăsați cârligele de fixare ale sertarului ① şi demontați partea frontală a sertarului printr-o mişcare de rotație a acestuia ②. →*Fig.* **14**

13.4 Demontarea componentelor aparatului

Dacă doriți să curățați temeinic aparatul, puteți demonta anumite componente ale acestuia.

Raftul de deasupra sertarului pentru fructe şi legume

Capacul sertarului pentru fructe şi legume poate fi demontat în vederea curățării temeinice a acestuia.

Demontarea raftului de deasupra sertarului pentru fructe şi legume

1. Extrageți sertarul pentru fructe şi legume. →*Pagina 77*
2. Scoateți sertarele de depozitare. →*Pagina 77*
3. Ridicați capacele sertarelor pentru fructe şi legume ① şi scoateți-le ②. →*Fig.* **15**
4. Rabatați în lateral suportul de deasupra sertarului pentru fructe şi legume ① şi scoateți-l ②. →*Fig.* **16**

Montarea raftului de deasupra sertarului pentru fructe şi legume

1. Introduceți în poziție înclinată în lateral suportul de deasupra sertarului pentru fructe şi legume ① şi coborâți-l ②. →*Fig.* **17**
2. Aduceți regulatoarele de umiditate în poziția frontală. →*Fig.* **18**
3. Acroşați capacele sertarelor pentru fructe şi legume. →*Fig.* **19**
   Asigurați-vă că capacele sertarelor pentru fructe şi legume se fixează în fantele de sub regulatoarele de umiditate.
4. Introduceți sertarele de depozitare şi sertarele pentru fructe şi legume. →*Fig.* **20**

14 Remediați defecțiunile

Defecțiunile minore pot fi remediate chiar de dumneavoastră. Înainte de a contacta unitatea de service, consultați informațiile privind remedierea defecțiunilor. Astfel evitați cheltuielile inutile.

⚠ AVERTISMENT –
Pericol de electrocutare!

Reparațiile executate incorect sunt periculoase.

- Numai personalul de specialitate are permisiunea de a efectua lucrări de reparații la nivelul aparatului.
- La reparația aparatului trebuie utilizate numai piese de schimb originale.
- Dacă se deteriorează cablul de racordare la rețea al acestui aparat, acesta trebuie înlocuit de către producător, de către serviciul său pentru clienți sau de către o persoană calificată în mod similar, pentru a evita pericolele.

Defecțiune	**Cauzele şi remedierea defectelor**
Sistemul de iluminare cu LED-uri nu funcționează.	Sunt posibile diverse cauze. ▸ Contactați unitatea de service abilitată. Numărul de telefon al unității de service abilitate este specificat în lista cu unitățile de service abilitate anexată.
Sistemul de răcire porneşte prea des şi pornirea durează mai mult.	Aparatul a fost deschis frecvent. ▸ Nu deschideți inutil uşa aparatului.
	Orificiile de ventilare exterioare sunt acoperite. ▸ Îndepărtați blocajele de la orificiile de ventilare exterioare.
	Nu este o defecțiune. Răcitoarele moderne se deconectează mai frecvent şi sunt dotate cu diverse trepte de putere, pentru a asigura o răcire eficientă.  ▸ Îndepărtați blocajele de la orificiile de ventilare exterioare. ▸ Amplasați aparatul la o distanță cât mare posibil față de calorifere, aragazuri şi de alte surse de căldură. Evitați expunerea îndelungată a aparatului la radiațiile solare directe. ▸ Deschideți uşa aparatului doar cât este strict necesar. ▸ Lăsați preparatele şi băuturile calde să se răcească mai întâi, înainte de a le introduce în aparat.
Pe panoul posterior al compartimentului de răcire se formează un strat de gheață.	Nu este o defecțiune. Aparatele de răcire moderne au o temperatură uniformă în compartimentul de răcire. Panoul posterior al compartimentului de răcire este deongelat automat cu regularitate.  ▸ Deschideți uşa aparatului doar cât este strict necesar. ▸ Împachetați ermetic alimentele sau acoperiți-le. ▸ Lăsați preparatele şi băuturile calde să se răcească mai întâi, înainte de a le introduce în aparat. ▸ Lăsați întotdeauna puțin spațiu între alimente şi panourile interioare ale aparatului.

Defecțiune	Cauzele şi remedierea defectelor
Pereții laterali ai aparatului sunt calzi.	Nu este o defecțiune. Pereții laterali sunt parcurşi de conducte care se încălzesc în timpul procesului de răcire. Mobilierul aflat în contact cu aparatul nu suferă deteriorări din cauza căldurii. Nu sunt necesare intervenții.
Pe indicatorul de temperatură apare "E" sau "d".	Sistemul electronic a identificat o eroare. **1.** Deconectați aparatul. →*Pagina 70* **2.** Decuplați aparatul de la rețeaua de alimentare cu energie electrică. Scoateție din priză ştecherul cablului de alimentare cu energie electrică sau decuplați siguranța de la tabloul de siguranțe. **3.** Reconectați aparatul după 5 minute. **4.** Conectați aparatul. →*Pagina 70* **5.** Dacă mesajul apare din nou, contactați unitatea de service abilitată. Numărul de telefon al unității de service abilitate este specificat în lista cu unitățile de service abilitate anexată.
Este emis un semnal sonor de avertizare, indicatorul de temperatură (al compartimentului congelator) se aprinde intermitent, apare "ALARM" şi afişajul de stare se aprinde în roşu.	Sunt posibile diverse cauze. ▸ Apăsați pe **freezer fridge**. ✔ Indicatorul temperaturii (al compartimentului congelator) afişează pentru scurt timp cea mai ridicată temperatură care a existat în compartimentul congelator. Apoi indicatorul temperaturii (al compartimentului congelator) prezintă din nou temperatura reglată. ✔ Alarma se deconectează. ✔ "ALARM" se aprinde până când este atinsă temperatura setată.
	Uşa aparatului este deschisă. ▸ Închideți uşa aparatului.
	Au fost depozitate cantități mai mari de alimente proaspete. ▸ Nu depăşiți capacitatea maximă de congelare. → *"Capacitatea de congelare", Pagina 74*
Temperatura setată nu este atinsă. Funcția de dezghețare complet automată nu mai funcționează.	Uşa congelatorului a fost lăsată deschisă pentru un interval mare de timp. Vaporizatorul (generatorul de frig) din sistemul NoFrost prezintă depuneri foarte mari de gheață. **Cerință:** Alimentele congelate trebuie izolate temeinic şi depozitate într-un loc răcoros. **1.** Deconectați aparatul. →*Pagina 70*

Defecțiune	Cauzele şi remedierea defectelor
Temperatura setată nu este atinsă. Funcția de dezghețare complet automată nu mai funcționează.	**2.** Decuplați aparatul de la rețeaua de alimentare cu energie electrică. Scoateție din priză ştecherul cablului de alimentare cu energie electrică sau decuplați siguranța de la tabloul de siguranțe. **3.** Îndepărtați aparatul de perete. **4.** Lăsați uşa aparatului deschisă. ✔ După aproximativ 20 de minute, apa dezghețată începe să se scurgă în tava de evaporare din partea posterioară a aparatului. → *Fig.* **21** **5.** Pentru a evita revărsarea tăvii de evaporare, colectați cu un burete apa dezghețată. Vaporizatorul este dezghețat atunci când în tava de evaporare nu se mai scurge apă dezghețată. **6.** Curățați interiorul aparatului. → *Pagina 76* **7.** Reporniți aparatul. → *Pagina 70*
Temperatura se abate considerabil de la valoarea setată.	Sunt posibile diverse cauze. **1.** Deconectați aparatul. → *Pagina 70* **2.** Reconectați aparatul după aproximativ 5 minute. → *Pagina 70* ▸ Dacă temperatura este prea ridicată, verificați-o din nou după câteva ore. ▸ Dacă temperatura este prea scăzută, verificați-o din nou în ziua următoare.
Pe suprafața aparatului şi pe rafturile din aparat se formează apă de condens.	Apa conținută de aerul cald şi umed se condensează pe suprafețele mai reci ale aparatului. **1.** Ştergeți apa de dezghețare cu o lavetă moale, uscată. **2.** Deschideți aparatul pentru un timp cât mai scurt posibil. **3.** Asigurați-vă că aparatul este închis tot timpul corect.
Aparatul emite un zumzet, un zgomot de bolboroseală, zbârnâit, gâlgâit, de clic sau pocnituri.	Nu este o defecțiune. Unul dintre motoare este în funcțiune, de exemplu, sistemul de răcire, ventilatorul. Agentul frigorific curge prin țevi. Motorul, comutatorul sau ventilele magnetice pornesc sau se opresc. Are loc dezghețarea automată. Nu sunt necesare intervenții.

Defecțiune	Cauzele şi remedierea defectelor
Aparatul generează zgomote.	Aparatul nu este poziționat drept. ▸ Îndreptați aparatul cu ajutorul unei nivele cu bulă cu aer şi al picioarelor filetate.
	Aparatul nu este montat liber. ▸ Respectați distanțele minime ale aparatului.
	Piesele din dotare se clatină sau se înțepenesc. ▸ Verificați dacă piesele din dotare pot fi demontate şi montați-le la loc dacă este cazul.
	Sticlele sau vasele se ating. ▸ Poziționați sticlele sau vasele la distanță unele față de celelalte.
	Super-congelare este activată. Nu sunt necesare intervenții.

14.1 Pană de curent

În timpul unei pene de curent, temperatura din aparat creşte, astfel încât durata de depozitare se scurtează, iar calitatea alimentelor congelate scade.

Pe site-ul nostru web pentru aparatul dumneavoastră găsiți, în datele tehnice, durata de depozitare a alimentelor congelate în cazul unei defecțiuni.

Observații

- În timpul unei pene de curent deschideți cât mai puțin aparatul şi nu depozitați alte alimente.
- Verificați calitatea alimentelor imediat după încetarea penei de curent.
  - Eliminați ca deşeu alimentele care s-au decongelat parțial şi au o temperatură mai mare de 5 °C.
  - Fierbeți sau prăjiți alimentele decongelate parțial şi consumați-le sau recongelați-le.

14.2 Efectuarea autotestării aparatului

Aparatul este dotat cu un sistem de autotestare care indică defecțiunile care pot fi remediate de unitatea service.

1. Deconectați aparatul. →*Pagina 70*
2. Deconectați aparatul de la rețeaua de alimentare cu energie electrică. Scoateți din priză fişa cablului de alimentare cu energie electrică sau deconectați siguranța de la tabloul de siguranțe.
3. După 5 minute, racordați din nou aparatul la rețeaua de alimentare cu energie electrică. →*Pagina 15*
4. Conectați aparatul. →*Pagina 70*
5. În decurs de 2 minute de la pornire, mențineți apăsat **freezer fridge** timp de 3°secunde până când este emis un semnal sonor.

✔ Începe programul de autotestare a aparatului.

✔ Dacă, după finalizarea programului de autotestare a aparatului, sunt emise 2 semnale acustice, iar indicatorul temperaturii prezintă temperatura setată, înseamnă că senzorii de temperatură ai aparatului sunt în regulă. Aparatul comută la regimul normal de funcționare.

✔ Contactați unitatea de service dacă, după finalizarea programului

de autotestare a aparatului, sunt emise 5 semnale sonore.

15 Depozitarea şi eliminarea

15.1 Scoaterea din funcțiune a aparatului

1. Deconectați aparatul. →*Pagina 70*
2. Deconectați aparatul de la rețeaua de alimentare cu energie electrică. Scoateți din priză fişa cablului de alimentare cu energie electrică sau deconectați siguranța de la tabloul de siguranțe.
3. Scoateți toate alimentele.
4. Curățați aparatul. →*Pagina 76*
5. Pentru a asigura ventilarea spațiului interior al aparatului, lăsați uşa acestuia deschisă.

15.2 Predarea aparatului vechi

Datorită reciclării ecologice se pot refolosi materii prime valoroase.

⚠ **AVERTISMENT –**
Pericol de afectare a sănătății!
Copii se pot închide în maşină şi astfel îşi pot pune viața în pericol.

- Pentru a îngreuna intrarea copiilor nu se scot etajerele şi recipientele din aparat.
- Nu lăsați aparatul scos din uz la îndemâna copiilor.

⚠ **AVERTISMENT –**
Pericol de incendiu!
În cazul deteriorării țevilor, se pot produce scurgeri de agent frigorific inflamabil şi gaze toxice, care se pot aprinde.

- Nu deteriorați tubulatura circuitului de agent frigorific şi izolația.

1. Scoateți ştecherul cablului de racordare la rețea din priză.
2. Separați cablul de alimentare.
3. Eliminați în mod ecologic aparatul. Informații despre modalitățile curente de eliminare ecologică a aparatelor pot fi obținute de la distribuitorii comerciali de specialitate, dar şi de la primăria sau administrația locală.



Acest aparat este marcat corespunzător directivei europene 2012/19/UE în privința aparatelor electrice şi electronice vechi (waste electrical and electronic equipment – WEEE).
Directiva prescrie cadrul pentru o preluare înapoi, valabilă în întreaga UE, şi valorificarea aparatelor vechi.

16 Serviciul clienți

Piesele de schimb originale, relevante pentru siguranță, conform Regulamentului corespunzător referitor la designul ecologic se procură de la unitatea noastră de service abilitată, pentru o durată de minim 10 ani de la punerea în circulație în interiorul Spațiului Economic European.

Observație: Reparațiile efectuate de personalul din cadrul unității de service abilitate, în condițiile de garanție impuse de producător la locul utilizării, sunt gratuite. Durata minimă a garanției (garanția producătorului pentru consumatorii privați) în Spațiul Economic European este de 2 ani, în conformitate cu condițiile de garanție valabile local. Condițiile de garanție nu au efect asupra altor drepturi sau pretenții care vi se cuvin în virtutea legislației locale.

Informații detaliate despre perioada și condițiile de garanție din țara dumneavoastră pot fi găsite, prin intermediul codului QR, pe documentul anexat referitor la contactele pentru service și condițiile de garanție, la distribuitorul local sau la unitatea noastră de service abilitată sau pe site-ul nostru web.
Datele de contact ale unității de service abilitate pot fi găsite, prin scanarea codului QR, pe documentul anexat referitor la contactele pentru service și condițiile de garanție, precum și pe site-ul nostru web.

16.1 Numărul de produs (Nr. E) şi numărul de fabricație (FD)

Dacă apelați la serviciul pentru clienți, trebuie să menționați numărul de identificare a produsului (E-Nr.) și numărul de fabricație (FD), pe care le găsiți pe plăcuța de identificare a aparatului.
→ *"Aparatul", Fig.* **1** / 5 *Pagina 67*
Pentru găsi rapid şi uşor datele aparatului dvs. şi numărul de telefon al serviciului pentru clienți le puteți nota undeva să le aveți la îndemână.

17 Date tehnice

Pe plăcuța cu date tehnice se găsesc date referitoare la agentul frigorific, la capacitatea utilă şi alte date tehnice.
→ *"Aparatul", Fig.* **1** / 5 *Pagina 67*
Acest produs are o sursă de iluminare din clasa de eficiență energetică F. Sursa de iluminare este disponibilă ca piesă de schimb şi trebuie înlocuită numai de personal de specialitate calificat.
Acest produs are o a doua sursă de iluminare din clasa de eficiență energetică F. Sursa de iluminare este disponibilă ca piesă de schimb şi trebuie înlocuită numai de personal de specialitate calificat.
Acest produs are o a treia sursă de iluminare din clasa de eficiență energetică F. Sursa de iluminare este disponibilă ca piesă de schimb şi trebuie înlocuită numai de personal de specialitate calificat.
Pentru mai multe informații privind modelul dvs. accesați site-ul web *https://eprel.ec.europa.eu/*[1]. Acest site web are o legătură la baza de date EPREL oficială a UE, pentru înregistrarea produselor. Urmați instrucțiunile din secțiunea de căutare a modelului. Identificatorul de model constă din caracterele din partea stângă a barei înclinate din numărul de produs (E-Nr.) de pe plăcuța cu date tehnice. Alternativ, identificatorul de model se găseşte şi în prima linie a etichetei energetice UE.

[1] Este valabil numai pentru țările din Spațiul Economic European

További információ és tájékoztatás az interneten található. Olvassa be a borító belső oldalán lévő QR kódot.



Tartalomjegyzék

1 Biztonság 86
1.1 Általános útmutatások 86
1.2 Rendeltetésszerű használat 86
1.3 A használók körének korlátozása 86
1.4 Biztonságos szállítás 87
1.5 Biztonságos telepítés 87
1.6 Biztonságos használat 88
1.7 Sérült készülék 90

2 Anyagi károk elkerülése 91

3 Környezetvédelem és takarékosság 91
3.1 A csomagolási hulladék ártalmatlanítása 91
3.2 Energiamegtakarítás 91

4 Elhelyezés és csatlakoztatás ... 92
4.1 A csomagolás tartalma 92
4.2 A felállítási helyre vonatkozó kritériumok 92
4.3 A készülék felszerelése 93
4.4 A készülék előkészítése az első használatra 93
4.5 A készülék elektromos csatlakoztatása 93

5 Ismerkedés 93
5.1 Készülék 93
5.2 Kezelőegység 94

6 Felszereltség 94
6.1 Polc 94
6.2 Snacktartó 94
6.3 Tárolórekesz 95
6.4 Gyümölcs- és zöldségtároló rekesz nedvességszabályozóval 95
6.5 Tartályelválasztó 95
6.6 Vaj- és sajtrekesz 95
6.7 Ajtópolc 96
6.8 Tartozékok 96

7 A kezelés alapjai 96
7.1 A készülék bekapcsolása 96
7.2 Üzemeltetési útmutató 96
7.3 A készülék kikapcsolása 97
7.4 Hőmérséklet beállítása 97
7.5 Billentyűzár 97

8 Kiegészítő funkciók 97
8.1 Szupererős hűtés 97
8.2 Szupererős fagyasztás 98
8.3 Szabadság üzemmód 98
8.4 Energiatakarékos üzemmód ... 98
8.5 Frissesség üzemmód 99

9 Riasztás 99
9.1 Ajtóriasztás 99
9.2 Hőmérséklet-riasztás 99

10 Hűtőtér 100
10.1 Tippek az élelmiszerek tárolására a hűtőtérben 100
10.2 Hűtési zónák a hűtőtérben . 100

11 Fagyasztótér 100
11.1 Fagyasztási teljesítmény 100
11.2 Fagyasztótér kapacitásának teljes kihasználása 101
11.3 Tippek az élelmiszerek tárolásához a fagyasztótérben 101
11.4 Tippek friss élelmiszerek lefagyasztásához 101
11.5 Mélyhűtött áru eltarthatósága –18 °C-on 101
11.6 Mélyhűtött áru felolvasztási módszerei 102

12 Leolvasztás 102
12.1 Hűtőtér leolvasztása 102
12.2 Fagyasztótér leolvasztása .. 102

13 Tisztítás és ápolás 102

13.1 A készülék előkészítése a tisztításhoz 102
13.2 A gép tisztítása 102
13.3 A felszerelés elemeinek eltávolítása 103
13.4 A készülék alkatrészeinek kiszerelése 103
14 Zavarok elhárítása 104
14.1 Áramkimaradás 107
14.2 Készülék öntesztjének elvégzése 108
15 Tárolás és ártalmatlanítás 108
15.1 A készülék üzemen kívül helyezése 108
15.2 A régi készülék ártalmatlanítása 108
16 Vevőszolgálat 109
16.1 Termékszám (E-Nr.) és gyártási szám (FD) 109
17 Műszaki adatok 109

1 Biztonság

Tartsa be a következő biztonsági előírásokat.

1.1 Általános útmutatások

- Gondosan olvassa el ezt az útmutatót.
- Őrizze meg az útmutatót és a termékinformációkat a későbbi használat céljára, vagy az újabb tulajdonos számára.
- Ha szállítás közben megsérült a készülék, ne csatlakoztassa.

1.2 Rendeltetésszerű használat

A készüléket nem beépítésre tervezték.

A készüléket csak a következőkre használja:

- élelmiszerek hűtésére, fagyasztására, illetve jégkocka készítésére.
- a háztartásban és az otthoni környezet zárt helyiségeiben.
- legfeljebb 2000 méter tengerszint feletti magasságig.

1.3 A használók körének korlátozása

Ezt a készüléket 8 év feletti gyermekek és csökkent testi, érzékszervi vagy mentális képességekkel, illetve kevés tapasztalattal és/vagy ismerettel rendelkező személyek is használhatják felügyelet mellett, vagy ha megtanították nekik a készülék biztonságos használatát és megértették a lehetséges veszélyeket.
Gyermekek nem játszhatnak a készülékkel.
A készülék tisztítását és a felhasználói karbantartást nem végezhetik gyermekek felügyelet nélkül.

3 évesnél idősebb és 8 évesnél fiatalabb gyermekek feltölthetik és kipakolhatják a hűtőgépet/fagyasztót.

1.4 Biztonságos szállítás

⚠ FIGYELMEZTETÉS – Sérülésveszély!

A készülék nehéz, megemelése sérülést okozhat.

- ▸ Ne emelje meg egyedül a készüléket.

1.5 Biztonságos telepítés

⚠ FIGYELMEZTETÉS – Áramütés veszélye!

A szakszerűtlen beszerelés veszélyes.

- ▸ A készüléket csak az adattáblán megadottak szerint csatlakoztassa és üzemeltesse.
- ▸ A készüléket csak szabályszerűen felszerelt, földelt csatlakozóaljzaton át csatlakoztassa a váltakozó áramú hálózatra.
- ▸ A házi villamos hálózat védővezető-rendszere legyen szabályszerűen beszerelve.
- ▸ A készülék ellátásához soha ne használjon külső kapcsolóberendezést, pl. időkapcsolós órát vagy távvezérlést.
- ▸ Ha a készülék be van építve, akkor a hálózati csatlakozóvezeték csatlakozódugója legyen szabadon hozzáférhető, vagy, ha szabad hozzáférés nem lehetséges, akkor a fix csatlakoztatásban beszerelt leválasztó berendezésnek kell lennie a kialakítási előírásoknak megfelelően.
- ▸ A készülék felállításakor ügyelni kell arra, hogy a hálózati csatlakozóvezeték ne szoruljon be, ne sérüljön meg.

A hálózati csatlakozóvezeték sérült szigetelése veszélyes.

- ▸ A hálózati csatlakozóvezeték soha ne érintkezzen hőforrásokkal.

⚠ FIGYELMEZTETÉS – Robbanásveszély!

Ha a készülék szellőzőnyílásai le vannak zárva, akkor a hűtőközegkör szivárgása esetén gyúlékony gáz-levegő elegy szabadulhat fel.

- ▸ A készülék burkolatán és a beépítési burkolaton lévő szellőzőnyílásokat ne zárja le.

⚠ FIGYELMEZTETÉS – Tűzveszély!

Meghosszabbított hálózati csatlakozóvezeték és nem engedélyezett adapterek használata veszélyes.

- ▸ Ne használjon hosszabbító kábelt vagy többszörös csatlakozóaljzatot.
- ▸ Csak a gyártó által engedélyezett adaptereket és hálózati csatlakozóvezetékeket használjon.
- ▸ Ha a hálózati csatlakozóvezeték túl rövid, és nem áll rendelkezésre hosszabb hálózati csatlakozóvezeték, forduljon villanyszerelőhöz az épületvillamosság módosításáért.

Áthelyezhető többszörös csatlakozóaljzatok és hálózati tápegységek túlhevülhetnek, és tüzet okozhatnak.

- ▸ Áthelyezhető többszörös csatlakozóaljzatokat és hálózati tápegységeket ne helyezzen a készülékek hátoldalára.

1.6 Biztonságos használat

⚠ FIGYELMEZTETÉS – Áramütés veszélye!

A behatoló nedvesség áramütést okozhat.

- ▸ A készüléket csak zárt helyiségben használja.
- ▸ A készüléket ne tegye ki nagy hőnek és nedvességnek.
- ▸ A készülék tisztításához ne használjon magasnyomású vagy gőzsugaras tisztítógépet.

⚠ FIGYELMEZTETÉS – Fulladásveszély!

A gyermekek a csomagolóanyagokat a fejükre húzhatják vagy magukra tekerhetik, és megfulladhatnak.

- ▸ Gyermekektől tartsa távol a csomagolóanyagot.
- ▸ Ne engedje, hogy gyermekek játsszanak a csomagolóanyaggal.

A gyermekek az apró alkatrészeket belélegezhetik vagy lenyelhetik, és megfulladhatnak tőlük.

- ▸ Gyermekektől tartsa távol az apró alkatrészeket.
- ▸ Ne engedje, hogy gyermekek játsszanak az apró alkatrészekkel.

⚠ FIGYELMEZTETÉS – Robbanásveszély!

A hűtőkör sérülése miatt gyúlékony hűtőközeg távozhat és robbanhat fel.

- ▸ A leolvasztási folyamat felgyorsítására ne használjon más műszaki berendezéseket vagy hasonló eszközöket, mint a gyártó által ajánlottakat.

- A keményre fagyott élelmiszert tompa tárggyal, pl. fakanál nyelével válassza szét.

A gyúlékony hajtógázt tartalmazó termékek, pl. spray-k, illetve a robbanékony anyagok felrobbanhatnak.

- Ne tároljon gyúlékony hajtógázt tartalmazó termékeket és robbanékony anyagokat a készülékben.

⚠ FIGYELMEZTETÉS – Tűzveszély!

Az elektromos készülékek, pl. fűtőeszközök vagy elektromos jégkockakészítők kigyulladhatnak a készülék belsejében.

- Ne üzemeltessen elektromos készülékeket a készülék belsejében.

⚠ FIGYELMEZTETÉS – Sérülésveszély!

A szénsavas italokat tartalmazó tároló eszközök szétrobbanhatnak.

- Ne tároljon szénsavas italokat tartalmazó tároló eszközöket a fagyasztótérben.

Szemsérülés a gyúlékony hűtőközeg és a káros gázok következtében.

- Ne rongálja meg a hűtőközegkör csöveit és a szigetelést.

A készülék felbillenhet.

- Ne lépjen vagy támaszkodjon a lábazatra, a fiókokra, az ajtókra.

⚠ FIGYELMEZTETÉS – Égési sérülés veszélye!

A készülék hátoldalának egyes részei működés közben felforrósodnak.

- Soha ne érintse meg a forró részeket.

⚠ FIGYELMEZTETÉS – Fagysérülés veszélye!

A mélyhűtött élelmiszerekkel és a hideg felületekkel való érintkezés hideg által okozott sérülésekhez vezethet.

- A fagyasztott terméket soha ne vegye a szájába rögtön azután, hogy kivette a fagyasztótérből.
- Kerülje a bőr hosszabb érintkezését a fagyasztott áruval, jéggel és a fagyasztótér felületeivel.

⚠ VIGYÁZAT – Egészségkárosodás veszélye!

Az élelmiszerek okozta szennyeződések elkerüléséhez vegye figyelembe a következő útmutatásokat.

- ▸ Ha az ajtót hosszabb ideig nyitva hagyja, a készülék rekeszeiben jelentősen megemelkedhet a hőmérséklet.
- ▸ Rendszeresen tisztítsa meg azokat a felületeket, amelyek érintkeznek az élelmiszerekkel, illetve a hozzáférhető lefolyórendszerekkel.
- ▸ A nyers húst és halat megfelelő edényekben tárolja a hűtőben úgy, hogy ne érintkezzen más élelmiszerrel, és ne is csepegjen ezekre.
- ▸ Ha a hűtő-/fagyasztógép hosszabb ideig üresen áll, a kapcsolja ki, olvassza le és tisztítsa meg a készüléket, az ajtót pedig hagyja nyitva a penészképződés elkerülésére.

A készülék fémalkatrészei vagy fémes megjelenésű alkatrészei alumíniumot tartalmazhatnak. Ha a savas élelmiszerek alumíniummal lépnek érintkezésbe, akkor az alumíniumionok átkerülhetnek az élelmiszerekbe.

- ▸ Ne fogyasszon szennyezett élelmiszereket.

1.7 Sérült készülék

⚠ FIGYELMEZTETÉS – Áramütés veszélye!

A sérült készülék és a sérült hálózati csatlakozóvezeték veszélyes.

- ▸ Soha ne használjon sérült készüléket.
- ▸ Miközben a készüléket leválasztja az elektromos hálózatról, soha ne a hálózati csatlakozóvezetékét húzza. Mindig a hálózati csatlakozóvezeték dugóját húzza.
- ▸ Ha a készülék vagy a hálózati csatlakozóvezeték megsérült, azonnal húzza ki a hálózati csatlakozóvezeték csatlakozódugóját, vagy kapcsolja le a biztosítékszekrényben lévő biztosítékot.
- ▸ Forduljon a vevőszolgálathoz. →*Oldal 109*

A szakszerűtlen javítás veszélyes.

- ▸ A készüléket csak szakképzett személyek javíthatják.
- ▸ A készülék javításához csak eredeti pótalkatrészeket szabad használni.
- ▸ Ha a készülék hálózati csatlakozóvezetéke megsérül, akkor azt a veszélyek elkerülése érdekében csak a gyártó, a gyártó vevőszolgálata vagy egy hasonlóan képzett személy cserélheti ki.

⚠ FIGYELMEZTETÉS – Tűzveszély!



A csövek sérülése esetén gyúlékony hűtőközeg és egészségre káros gázok léphetnek ki, illetve gyulladhatnak meg.

- ▸ A nyílt lángot, és a gyújtóforrásokat távol kell tartani a készüléktől.
- ▸ Szellőztesse ki a helyiséget.
- ▸ Kapcsolja ki a készüléket. →*Oldal 97*
- ▸ Húzza ki a hálózati csatlakozót vagy kapcsolja le a biztosítékot a biztosítékszekrényben.
- ▸ Forduljon a vevőszolgálathoz. →*Oldal 109*

2 Anyagi károk elkerülése

FIGYELEM

Ha tolva mozgatja a készüléket, a görgők károsíthatják a padlót.

- ▸ A készüléket ezért molnárkocsin szállítsa.
- ▸ A készülék mozgatásánál használjon padlóvédő alátétet, és ne mozogjon cikcakkban.

Ha ülőfelületként vagy fellépőként használja a készüléket, a lábazatot, a fiókokat vagy az ajtókat, az a készülék sérüléséhez vezethet.

- ▸ Ne lépjen vagy támaszkodjon a készülékre, a lábazatra, a fiókokra, az ajtókra.

Az olaj és zsír okozta szennyeződésektől a műanyag alkatrészek és az ajtótömítések porózussá válhatnak.

- ▸ A műanyag alkatrészeket és az ajtótömítéseket tartsa olaj- és zsírmentesen.

A készülék fémalkatrészei vagy fémes megjelenésű alkatrészei alumíniumot tartalmazhatnak. Savas élelmiszerekkel érintkezve az alumínium korrodálódik és elszíneződik.

- ▸ Csak csomagolt élelmiszert tároljon a készülékben.

Ha a felszerelés részeit és a tartozékokat mosogatógépben tisztítja, akkor ezek elszíneződhetnek vagy deformálódhatnak.

- ▸ Tilos a felszerelés részeit és a tartozékokat mosogatógépben tisztítani.

3 Környezetvédelem és takarékosság

3.1 A csomagolási hulladék ártalmatlanítása

A felhasznált csomagolóanyagok környezetkímélők és újrahasznosíthatók.

- ▸ Az egyes összetevőket fajtánként szétválogatva ártalmatlanítsa.

3.2 Energiamegtakarítás

Ha megfogadja ezeket a tanácsokat, készüléke kevesebb áramot fogyaszt.

A felállítási hely kiválasztása

- A készüléket óvja a közvetlen napsugárzástól.
- A készüléket fűtőtestektől, tűzhelytől és más hőforrástól minél távolabb helyezze el:
  – 30 mm távolságra az elektromos vagy gáztűzhelyektől.
  – 300 mm távolságra az olaj- vagy széntüzelésű tűzhelyektől.
- Tartson kisebb távolságot a falaktól oldalirányban.
- A külső szellőzőnyílásokat ne takarja le és ne torlaszolja el.

Energiamegtakarítás a használat során

Megjegyzés: A felszerelés elemeinek elrendezése nem befolyásolja a készülék energiafogyasztását.

- A készüléket csak rövid időre nyissa ki, és gondosan csukja be.
- A belső szellőzőnyílásokat és a külső szellőzőnyílásokat soha ne takarja le vagy zárja el.
- A megvásárolt élelmiszereket hűtőtáskában szállítsa, és gyorsan tegye be a készülékbe.
- A meleg élelmiszereket és italokat hagyja lehűlni, mielőtt behelyezné őket.
- A mélyhűtött áru hidegét kihasználhatja, ha felengedéshez a mélyhűtött árut a hűtőtérbe rakja.
- Az élelmiszerek között és a hátfal felé mindig hagyjon egy kis helyet.

Kezelőfelület-energiatakarékos üzemmód

Ha a készüléket nem használják, akkor a kezelőfelület automatikusan kezelőfelület-energiatakarékos üzemmódra vált.

Kezelőfelület-energiatakarékos üzemmódban a kezelőfelület fényereje csökken és az állapotjelző fehéren világít.

4 Elhelyezés és csatlakoztatás

4.1 A csomagolás tartalma

Kicsomagolás után ellenőrizze az összes alkatrészt, hogy nem károsodott-e szállítás közben, valamint hogy hiánytalan-e a csomag.
Kifogások esetén forduljon a kereskedőjéhez vagy a vevőszolgálatunkhoz →*Oldal 109*.

A csomag részei:

- Álló készülék
- Felszereltség és tartozékok [1]
- Szerelési útmutató
- Használati útmutató
- Vevőszolgálatok jegyzéke
- A garanciára vonatkozó dokumentumok [2]
- Energiacímke
- Energiafogyasztásra és zajokra vonatkozó információk

4.2 A felállítási helyre vonatkozó kritériumok

⚠ **FIGYELMEZTETÉS – Robbanásveszély!**
Ha a készülék túl kicsi helyiségben áll, akkor a hűtőközegkör szivárgása esetén gyúlékony gáz-levegő elegy jön létre.

- ▸ A készüléket csak olyan helyiségben állítsa fel, amelynek térfogata legalább 1 m^3/8 g hűtőközegre

[1] A készülék kivitelétől függően
[2] Nem minden országban

számítva. A hűtőközeg mennyisége az adattáblán látható.
→ *"Készülék", Ábra* **1**/5 *Oldal 93*

A készülék súlya a modelltől függően gyárilag akár 115 kg is lehet.
Kellően stabil aljzat szükséges, hogy elbírja a készülék súlyát.
A padló legyen sima.
Ezt a hűtőkészüléket 10 °C és 43 °C közötti környezeti hőmérsékleten történő használatra tervezték.
A készülék a megengedett helyiséghőmérsékleten belül teljesen működőképes.
Ha a készüléket alacsonyabb helyiséghőmérsékleten működtetik, 5 °C hőmérsékletig kizárható a készülék meghibásodása.

Egymás fölötti és egymás melletti elhelyezés

Ha két hűtő-/fagyasztókészüléket kíván egymás fölé vagy egymás mellé állítani, akkor a készülékek között legalább 150 mm-es távolságot kell hagyni. A kiválasztott készülékek felállítása minimális távolság nélkül is lehetséges. Erről kérdezze márkakereskedőjét vagy konyhatervezőjét.

4.3 A készülék felszerelése

- A készüléket a mellékelt szerelési útmutató alapján szerelje fel.

4.4 A készülék előkészítése az első használatra

1. Távolítsa el az információs anyagokat.
2. Távolítsa el a védőfóliákat és a szállítási biztosítókat, pl. a ragasztócsíkokat és a kartont.
3. Tisztítsa meg első alkalommal a készüléket. →*Oldal 102*

4.5 A készülék elektromos csatlakoztatása

1. A készülék hálózati csatlakozóvezetékének a dugóját dugja a készülék közelében lévő csatlakozóaljzatba.
   A készülék csatlakoztatási adatait az adattábla tartalmazza.
   → *"Készülék", Ábra* **1**/5 *Oldal 93*
2. Ellenőrizze, hogy a hálózati csatlakozódugó teljesen be van-e nyomva.

✔ A készülék most üzemkész.

5 Ismerkedés

5.1 Készülék

Itt áttekintést talál készülékének részeiről.
→*Ábra* **1**

A	Hűtőtér →*Oldal 100*
B	Fagyasztótér →*Oldal 100*
1	Világítás
2	Snacktartó →*Oldal 94*[1]
3	Belső szellőzőnyílások
4	Hőfokszabályozó (tárolórekesz) →*Oldal 97*
5	Típustábla →*Oldal 109*
6	Tárolórekesz →*Oldal 95*

[1] A készülék kivitelétől függően

7	Gyümölcs- és zöldségtároló rekesz nedvességszabályozóval →*Oldal 95*
8	Fagyasztótartály →*Oldal 103*
9	Becsavarható láb
10	Vaj- és sajtrekesz →*Oldal 95*[1]
11	Kezelőmező →*Oldal 94*
12	Ajtópolc nagy palackokhoz →*Oldal 96*
13	Tartályelválasztó →*Oldal 95*

5.2 Kezelőegység

A kezelőpanelen beállíthatja készülékének összes funkcióját, és információkat kaphat az üzemállapotról.
→*Ábra* **2**

1	A fagyasztótér beállított hőmérsékletét mutatja °C-ban.
2	ALARM - világít, ha a hőmérsékleti riasztás be van kapcsolva.
3	Megjelenik a superfreeze, ha a Szupererős fagyasztás be van kapcsolva.
4	freezer fridge - egy tér kiválasztására, a hőmérséklet módosítására vagy bizonyos kiegészítő funkciók bekapcsolására szolgál.
5	A hűtőtér beállított hőmérsékletét mutatja °C-ban.
6	Megjelenik a ALARM, ha az ajtóriasztás be van kapcsolva.
7	Megjelenik a supercool, ha a Szupererős hűtés be van kapcsolva.
8	fresh van kiemelve, ha a „frissesség” üzemmód be van kapcsolva.
9	🧳 - kiemelten jelenik meg, ha a Szabadság üzemmód be van kapcsolva.
10	mode egy üzemmód kiválasztására szolgál.
11	🍃 van kiemelve, ha be van kapcsolva az Energiatakarékos üzemmód.
12	+/− beállítja a kiválasztott tér hőmérsékletét.
13	Az állapotkijelző a készülék üzemállapotát mutatja.
14	super be- vagy kikapcsolja a billentyűzárat a kezelőfelületen.
15	super - be- vagy kikapcsolja a következőt: supercool és superfreeze a kiválasztott térben.
16	A 🔒 3s/🔓 3s szimbólum világítani kezd, ha a billentyűzár be vagy ki van kapcsolva.

6 Felszereltség

A készülék felszereltsége modellfüggő.

6.1 Polc

A polc igény szerinti elrendezéséhez vegye ki a polcot, és helyezze vissza más szintre.
→ *"A polc eltávolítása", Oldal 103*

6.2 Snacktartó

A snacktartóban csomagolt élelmiszereket vagy kis falatokat tároljon.

[1] A készülék kivitelétől függően

A snacktartó kivehető. Ehhez emelje meg és húzza ki a snacktartót. A snacktartó rögzítését el lehet tolni.
→ *Ábra* **3**

6.3 Tárolórekesz

A tárolórekeszben alacsonyabb a hőmérséklet, mint a hűtőtérben. Időnként előfordulhatnak 0 °C alatti hőmérsékletek.
Ahhoz, hogy 0 °C közeli hőmérséklet legyen a tárolórekeszben, állítsa a hűtőtér hőmérsékletét 2 °C-ra.
→ *Oldal 97*
A tárolórekesz alacsonyabb hőmérsékletén tárolja a romlandó élelmiszereket, pl. a halat, húst és kolbászt.

6.4 Gyümölcs- és zöldségtároló rekesz nedvességszabályozóval

A gyümölcs- és zöldségtároló rekeszben tároljon csomagolás nélküli friss gyümölcsöt és zöldséget.
A felvágott gyümölcsöt, zöldséget letakarva vagy légmentesen becsomagolva tárolja.
A nedvességszabályozó és a speciális szigetelés segítségével szabályozni lehet a levegő páratartalmát a gyümölcs- és zöldségtároló rekeszben. Így a friss gyümölcsöt és zöldséget a hagyományos tárolásoz képest akár kétszer hosszabb ideig is lehet tárolni.
→ *Ábra* **4**

A gyümölcs- és zöldségtároló rekesz páratartalmát a nedvességszabályozó megnyomásával a benne tárolt élelmiszerek fajtája és mennyisége szerint állítsa be:

- Reteszelje be alacsony páratartalomért, ha túlnyomórészt gyümölcsöt, vegyes élelmiszereket vagy nagy mennyiségű élelmiszert tárol.
- Reteszelje ki magas páratartalomért, ha túlnyomórészt zöldséget vagy kis mennyiségű élelmiszert tárol.

A tárolt mennyiségtől és a tárolt terméktől függően kondenzvíz képződhet a gyümölcs- és zöldségtároló rekeszben.
A kondenzvizet törölje le száraz törlőkendővel, és a nedvességszabályozó segítségével állítson be alacsony páratartalmat.
A hidegre érzékeny gyümölcsöket és zöldségeket, pl. ananászt, banánt, citrusféléket, uborkát, cukkinit, paprikát, paradicsomot és burgonyát a készüléken kívül tárolja 8 °C és 12 °C közötti hőmérsékleten a minőség és aroma megőrzése érdekében.

6.5 Tartályelválasztó

⚠ FIGYELMEZTETÉS – Fulladásveszély!
A készülékbe bemászhatnak gyerekek, ami fulladásukat okozhatja.
▸ Soha ne vegye ki a fagyasztótartály osztóelemét.

FIGYELEM
A fagyasztótartály osztóeleme kivételkor sérülhet.
▸ Soha ne vegye ki a fagyasztótartály osztóelemét.

A tartályelválasztó részekre osztja a fagyasztótartályt az élelmiszerek jobb elrendezése érdekében.

6.6 Vaj- és sajtrekesz

A vajat és a kemény sajtokat a vaj- és sajtrekeszben tárolja.

6.7 Ajtópolc

Az ajtópolc igény szerinti elrendezéséhez vegye ki az ajtópolcot, és helyezze vissza más szintekre.
→ *"Az ajtópolc eltávolítása", Oldal 103*

6.8 Tartozékok

Eredeti tartozékokat használjon. Azok a készülékhez készültek.
Készülékének tartozékai a modelltől függnek.

Tojástartó polc

Tárolja biztonságosan a tojásokat a tojástartó polcon.

Palacktartó

A palacktartó megakadályozza a palackok eldőlését az ajtó nyitásakor és zárásakor.
→ *Ábra* **5**

Variálható palacktartó

Tárolja biztonságosan a palackokat a variálható palacktartón.
→ *Ábra* **6**

Jégkockatartó

A jégkockatartó jégkocka készítésére alkalmas.

Jégkocka készítése

A jégkockák készítéséhez kizárólag ivóvizet használjon.

1. Töltse meg a jégkockatartót ¾ részig csapvízzel, majd helyezze a fagyasztótérbe.
   Az odafagyott jégkockatartót tompa tárggyal, pl. fakanál nyelével válassza le.
2. A jégkockák oldásához tartsa a jégkockatartót rövid ideig folyó víz alá, vagy kissé csavarja meg.

7 A kezelés alapjai

7.1 A készülék bekapcsolása

1. Csatlakoztassa a készüléket az elektromos hálózatra. → *Oldal 93*
   Megjegyzés: Ha a készülék előzőleg a kezelőfelületen lett kikapcsolva, akkor tartsa 10 másodpercig lenyomva a + gombot.
   - ✔ A készülék most üzemkész.
   - ✔ A készülék hűteni kezd.
   - ✔ Figyelmeztető hangjelzés hallatszik, a (fagyasztótérhez tartozó) hőmérséklet-kijelző villog, világít az "ALARM" gomb, az állapotkijelző pedig pirosan világít, mert a fagyasztótér még túlságosan meleg.
2. Az **freezer fridge** elemmel kapcsolja ki a figyelmeztető hangjelzést.
   - ✔ A "ALARM" gomb világítása kialszik, amint a készülék eléri a beállított hőmérsékletet.
3. Állítsa be a kívánt hőmérsékletet. → *Oldal 97*

7.2 Üzemeltetési útmutató

- Ha bekapcsolta a készüléket, akkor több óra is eltelhet, amíg eléri a beállított hőmérsékletet.
  Ne helyezzen be élelmiszert addig, amíg a készülék nem éri el a beállított hőmérsékletet.
- A készülék időnként enyhén felmelegíti a ház homlokoldalait. Ez meggátolja, hogy az ajtótömítés körül kondenzvíz keletkezzen.
- Az ajtó becsukásakor ügyeljen arra, hogy az ajtót ne torlaszolják el a tárolt termékek.
- Az ajtó bezárásával vákuum alakulhat ki. Az ajtót csak nehezen lehet újra kinyitni. Várjon egy kicsit, amíg a vákuum megszűnik.

- A készülék hőmérséklete a következő körülmények függvényében változik:
  – a készülék kinyitásának gyakorisága
  – betöltési mennyiség
  – a frissen berakott élelmiszerek hőmérséklete
  – Környezeti hőmérséklet
  – közvetlen napfény

7.3 A készülék kikapcsolása

▸ Tartsa lenyomva a + gombot 10 másodpercig.

7.4 Hőmérséklet beállítása

A hűtőtér hőmérsékletének beállítása

1. Válassza ki a hűtőrekeszt a(z) **freezer fridge** ikonnal.
2. Nyomja meg annyiszor a +/— gombot, amíg a (hűtőtérhez tartozó) hőmérséklet-kijelzőn meg nem jelenik a kívánt hőmérséklet-beállítás.
   A beállított hőmérséklet eléréséhez tolja a tárolórekesz hőmérséklet-szabályozóját alulról az ⅓-os állásba. →*Oldal 97*
   A hűtőtér ajánlott hőmérséklete 4 °C.

Tárolórekesz-hőmérséklet beállítása

▸ Válasszon egy opciót:
  ▸ A hőmérséklet csökkentéséhez tolja a hőmérséklet-szabályozót felfelé "extra cold" irányba.
  ▸ A hőmérséklet növeléséhez tolja a hőmérséklet-szabályozót lefelé "cold" irányba.

→*Ábra* **7**

Fagyasztótér hőmérsékletének beállítása

1. Válassza ki a fagyasztóteret az **freezer fridge** elemmel.
2. Nyomja meg annyiszor a +/— gombot, amíg a (fagyasztótérhez tartozó) hőmérséklet-kijelzőn meg nem jelenik a kívánt hőmérséklet-beállítás.
   A fagyasztótér ajánlott hőmérséklete –18 °C.

7.5 Billentyűzár

A billentyűzár meggátolja, hogy a készüléket nemkívánatos módon vagy helytelenül kezeljék.

Billentyűzár bekapcsolása

▸ 3 másodpercig tartsa nyomva a **super** gombot.
✔ "3s" világít.

Billentyűzár kikapcsolása

▸ 3 másodpercig tartsa nyomva a **super** gombot.
✔ "3s" világít.

8 Kiegészítő funkciók

Ismerje meg, milyen kiegészítő funkciókkal rendelkezik a készüléke.

8.1 Szupererős hűtés

A Szupererős hűtés esetén a hűtőtér a lehető leghidegebbre hűt. Kapcsolja be a Szupererős hűtés funkciót, mielőtt nagy mennyiségű élelmiszert helyez be a hűtőtérbe.

Megjegyzés: Ha be van kapcsolva a Szupererős hűtés funkció, megnövekedhet a zajszint.

Szupererős hűtés bekapcsolása

▸ Annyiszor nyomja meg a **super** gombot, míg a "supercool" világítani kezd.

Megjegyzés: Mintegy 6 óra elteltével a készülék átkapcsol normál üzemre.

Szupererős hűtés kikapcsolása

- ▸ Nyomja meg a **super** gombot.
- ✔ Megjelenik a korábban beállított hőmérséklet.

8.2 Szupererős fagyasztás

A Szupererős fagyasztás funkció esetén a fagyasztótér a lehető leghidegebbre hűt.
Kapcsolja be a Szupererős fagyasztás funkciót 4-6 órával azelőtt, hogy 2 kg-nál nagyobb mennyiségű élelmiszert helyezne be a fagyasztótérbe.
A fagyasztási teljesítmény kihasználásához használja a Szupererős fagyasztás funkciót.
→ *"Fagyasztási teljesítmény előfeltételei", Oldal 101*

Megjegyzés: Ha be van kapcsolva a Szupererős fagyasztás funkció, megnövekedhet a zajszint.

Szupererős fagyasztás bekapcsolása

- ▸ Annyiszor nyomja meg a **super** gombot, míg a "superfreeze" világítani kezd.

Megjegyzés: Mintegy 54 óra elteltével a készülék átkapcsol normál üzemre.

Szupererős fagyasztás kikapcsolása

- ▸ Nyomja meg annyiszor a **super** gombot, amíg a következő ki nem alszik: "superfreeze".

8.3 Szabadság üzemmód

Amennyiben hosszabb ideig távol van, készülékén energiatakarékos távolléti üzemmódot állíthat be.

⚠ VIGYÁZAT –
Egészségkárosodás veszélye!
Amikor a szabadság üzemmód be van kapcsolva, felmelegszik a hűtőtér. A megnövekedett hőmérséklet hatására baktériumok keletkezhetnek, és az élelmiszerek megromolhatnak.

- ▸ Bekapcsolt szabadság üzemmód esetén ne tároljon élelmiszereket a hűtőtérben.

A készülék automatikusan módosítja a hőmérsékletet.

Hűtőtér	14 °C
Fagyasztótér	Nem módosított hőmérséklet

Szabadság üzemmód bekapcsolása

- ▸ Nyomja meg a **mode** gombot többször, amíg a 🧳 nem lesz kiemelve.

Szabadság üzemmód kikapcsolása

- ▸ Nyomja meg a **mode** gombot többször, amíg egyetlen üzemmód sem lesz kiemelve.

8.4 Energiatakarékos üzemmód

Az energiatakarékos üzemmóddal átkapcsolja a készüléket energiatakarékos üzembe.
A készülék automatikusan módosítja a hőmérsékletet.

Hűtőtér	8 °C
Fagyasztótér	–16 °C

Az energiatakarékos üzemmód bekapcsolása

- ▸ Nyomja meg a **mode** gombot többször, amíg a 🍃 nem lesz kiemelve.

Az energiatakarékos üzemmód kikapcsolása:

- Nyomja meg a **mode** gombot többször, amíg egyetlen üzemmód sem lesz kiemelve.

8.5 Frissesség üzemmód

Annak érdekében, hogy élelmiszerei minél tovább frissek maradjanak, készülékén frissesség üzemmódot állíthat be.
A készülék automatikusan módosítja a hőmérsékletet.

Hűtőtér	2 °C
Fagyasztótér	Nem módosított hőmérséklet

A frissesség üzemmód beállítása

- Nyomja meg a **mode** gombot többször, amíg a "fresh" nem lesz kiemelve.

A frissesség üzemmód kikapcsolása

- Nyomja meg a **mode** gombot többször, amíg egyetlen üzemmód sem lesz kiemelve.

9 Riasztás

9.1 Ajtóriasztás

Ha a készülék ajtaja hosszabb ideig nyitva van, bekapcsol az ajtóriasztás. Figyelmeztető hangjelzés hallatszik, az állapotjelző pirosan világít, és megjelenik az érintett rekeszhez tartozó "ALARM" szimbólum.

Az ajtóriasztás kikapcsolása

- Csukja be a készülék ajtaját, vagy nyomja meg az **freezer fridge** gombot.

✔ A figyelmeztető hangjelzés ezzel ki van kapcsolva.

9.2 Hőmérséklet-riasztás

Ha a fagyasztótérben túl meleg van, bekapcsol a hőmérséklet-riasztás. A (fagyasztótérhez tartozó) hőmérséklet-kijelző villog, figyelmeztető hangjelzés hallatszik, megjelenik a "ALARM" szimbólum és az állapotjelző pirosan világít.

⚠ VIGYÁZAT – Egészségkárosodás veszélye!
Felolvasztás közben baktériumok szaporodhatnak fel, és a mélyhűtött áru megromolhat.

- A kiolvadt vagy felolvasztott mélyhűtött árut ne fagyassza vissza.
- Csak főzve vagy sütve fagyassza le újra.
- A maximális tárolási időt ezután már ne használja ki teljes egészében.

A hőmérséklet-riasztás a következő esetekben kapcsolhat be:

- Amikor a készüléket üzembe helyezik.
  Csak akkor rakjon be élelmiszert, ha a készülék elérte a beállított hőmérsékletet.
- Amikor nagy mennyiségű friss élelmiszert helyeznek be.
  Nagy mennyiségű élelmiszer behelyezése előtt kapcsolja be a Szupererős fagyasztás funkciót.
- Amikor a fagyasztótér ajtaja túl hosszú ideig van nyitva.
  Ellenőrizze, hogy a mélyhűtött áru meg- vagy felolvadt-e.

Hőmérséklet-riasztás kikapcsolása

- Nyomja meg a **freezer fridge** gombot.

✔ A figyelmeztető hangjelzés ezzel ki van kapcsolva.
✔ A (fagyasztótérhez tartozó) hőmérséklet-kijelző rövid ideig a fagyasz-

tótérben mért legmagasabb hőmérsékletet mutatja. A (fagyasztótérhez tartozó) hőmérséklet-kijelzőn ezután újra a beállított hőmérséklet jelenik meg.

✔ Ettől az időponttól kezdve újból meghatározásra és eltárolásra kerül a legmagasabb hőmérséklet.

10 Hűtőtér

A hűtőtérben húst, kolbászt, halat, tejterméket, tojást, készételeket és pékárut tárolhat.
A hőmérséklet 2 °C és 8 °C közötti értékre állítható be.
Hűtve tárolva lehetséges a gyorsan romló élelmiszerek rövid és középtávú tárolása. Minél alacsonyabb a kiválasztott hőmérséklet, annál tovább maradnak frissek az élelmiszerek.

10.1 Tippek az élelmiszerek tárolására a hűtőtérben

- Csak friss, sértetlen élelmiszert tároljon.
- Az élelmiszereket lehetőleg becsomagolva vagy lefedve tárolja.
- Úgy helyezze az élelmiszert, hogy az ne a belső szellőzőnyílások előtt legyen és ne érintkezzen közvetlenül a hátfallal, mivel az akadályozza a levegő keringését és az élelmiszerek befagyhatnak.
- A meleg ételeket és italokat először hűtse le, azután tegye be a hűtőbe.
- Vegye figyelembe a gyártó által megjelölt eltarthatósági időt vagy fogyaszthatósági időt.

10.2 Hűtési zónák a hűtőtérben

A levegő cirkulációja folytán a hűtőtérben különböző hűtési zónák alakulnak ki.

Leghidegebb zóna

A leghidegebb zóna a tárolórekeszben található.

Tipp: A romlandó élelmiszereket tárolja a leghidegebb helyen, például a halat, kolbászt és húst.

Legmelegebb zóna

A legmelegebb hely az ajtó felső részénél van.

Tipp: A legmelegebb helyen tárolja a legkevésbé érzékeny élelmiszereket, pl. a kemény sajtot és a vajat. A sajt íze így jobban kibontakozhat, a vaj kenhető marad.

11 Fagyasztótér

A fagyasztótérben mélyhűtött ételeket tárolhat, élelmiszereket fagyaszthat le, és jégkockát készíthet.
A hőmérséklet –16 °C és –24 °C közötti értékre állítható be.
Az élelmiszereket hosszú távon –18 °C-on vagy még alacsonyabb hőmérsékleten kell tárolni.
A fagyasztva tárolás lehetővé teszi a romlandó élelmiszerek hosszú távú tárolását. Az alacsony hőmérséklet lassítja vagy megakadályozza a romlást.

11.1 Fagyasztási teljesítmény

A fagyasztási teljesítmény azt adja meg, hogy mekkora mennyiségű élelmiszert hány óra alatt lehet teljesen átfagyasztani.
A fagyasztási teljesítmény adatai a típustáblán találhatók.
→ *"Készülék", Ábra* 1 / 5 *Oldal 93*

Fagyasztási teljesítmény előfeltételei

1. Kb. 24 órával a friss élelmiszer behelyezése előtt kapcsolja be a Szupererős fagyasztás funkciót.
→ *"Szupererős fagyasztás bekapcsolása", Oldal 98*
2. Az élelmiszert tárolja először a legalsó fagyasztótartályban.

11.2 Fagyasztótér kapacitásának teljes kihasználása

Ismerje meg, hogyan helyezhet el maximális mennyiségű mélyhűtött árut a fagyasztótérben.

1. Vegye ki a fagyasztóból a felszerelés összes elemét. →*Oldal 103*
2. Az élelmiszert közvetlenül a polcokon és a fagyasztótér alján halmozza fel.

11.3 Tippek az élelmiszerek tárolásához a fagyasztótérben

- Az élelmiszereket légmentesen becsomagolva tárolja.
- A lefagyasztandó élelmiszer ne érjen hozzá a már lefagyasztotthoz.
- Az élelmiszereket szétterítve tegye a fagyasztótartályokba.
- Tolja be a fagyasztótartályt ütközésig, hogy a levegő akadálytalanul tudjon keringeni a készülékben.

11.4 Tippek friss élelmiszerek lefagyasztásához

- Kizárólag friss és kifogástalan élelmiszert fagyasszon le.
- Élelmiszerek lefagyasztása adagonként.
- Az elkészített ételek a nyersen fogyasztható élelmiszereknél alkalmasabbak a fagyasztásra.
- A zöldségeket fagyasztás előtt mossa meg, aprítsa fel és blansírozza.
- A gyümölcsöket fagyasztás előtt mossa meg, magozza ki és esetleg hámozza meg, adott esetben adjon hozzá cukrot vagy aszkorbinsavoldatot.
- Fagyasztható élelmiszerek pl. a tésztafélék, halak és a tenger gyümölcsei, hús, vad és szárnyas, tojás (héja nélkül), sajt, vaj, túró, készételek és ételmaradékok.
- Nem fagyasztható élelmiszerek pl. a levélsaláták, retek, tojás (héjával), szőlő, nyers alma és körte, joghurt, tejföl, Crème Fraîche és majonéz.

Fagyasztandó termék csomagolása

A csomagolóanyag és a csomagolási mód megfelelő megválasztásával túlnyomórészt megőrizhető a termék minősége, valamint elkerülhető a fagyasztott termék kiszáradása, elszíneződése.

1. Tegye bele az élelmiszert a csomagolásba.
2. Nyomkodja ki a levegőt.
3. A csomagolást légmentesen zárja le, hogy az élelmiszerek ne veszítsék el ízüket, és ne száradjanak ki.
4. A csomagoláson tüntesse fel a tartalmat és a lefagyasztás dátumát.

11.5 Mélyhűtött áru eltarthatósága –18 °C-on

Élelmiszer	Tárolási idő
Hal, kolbász, kész ételek, péksütemények	max. 6 hónap
Szárnyasok, hús	max. 8 hónap
Zöldségek, gyümölcsök	max. 12 hónap

A nyomtatott fagyasztási naptár megadja a maximális tárolási időtartamot hónapokban, folyamatos –18 °C-os hőmérséklet betartása esetén.

11.6 Mélyhűtött áru felolvasztási módszerei

⚠ VIGYÁZAT –
Egészségkárosodás veszélye!
Felolvasztás közben baktériumok szaporodhatnak fel, és a mélyhűtött áru megromolhat.

- ▸ A kiolvadt vagy felolvasztott mélyhűtött árut ne fagyassza vissza.
- ▸ Csak főzve vagy sütve fagyassza le újra.
- ▸ A maximális tárolási időt ezután már ne használja ki teljes egészében.

- A hűtőtérben állati eredetű élelmiszereket olvaszthat fel, például halat, húst, sajtot, túrót.
- A kenyeret szobahőmérsékleten olvassza ki.
- A mikrohullámú sütőben, a sütőben vagy a főzőfelületen készítse el az azonnal fogyasztandó ételeket.

12 Leolvasztás

12.1 Hűtőtér leolvasztása

A készülék hűtőtere automatikusan leolvasztja magát.

12.2 Fagyasztótér leolvasztása

A teljesen automatikus „NoFrost” rendszernek köszönhetően a fagyasztórekesz fagymentes marad. Leolvasztás nem szükséges.

13 Tisztítás és ápolás

A hozzáférhetetlen helyek tisztítását az ügyfélszolgálatnak kell végeznie. Az ügyfélszolgálat által történő tisztítás költségekkel járhat.

13.1 A készülék előkészítése a tisztításhoz

1. Kapcsolja ki a készüléket. →*Oldal 97*
2. Válassza le a készüléket a hálózatról.
   Húzza ki a hálózati csatlakozót vagy kapcsolja ki a biztosítékot a biztosítékszekrényben.
3. Minden élelmiszert vegyen ki a készülékből, és tárolja őket hűvös helyen.
   Ha van, helyezzen hűtőakkukat az élelmiszerre.
4. Vegye ki a felszerelés összes elemét és az összes tartozékot a készülékből. →*Oldal 103*
5. A gyümölcs- és zöldségtároló rekesz feletti polc kiszerelése →*Oldal 104*

13.2 A gép tisztítása

⚠ FIGYELMEZTETÉS –
Áramütés veszélye!
A behatoló nedvesség áramütést okozhat.

- ▸ A készülék tisztításához ne használjon magasnyomású vagy gőzsugaras tisztítógépet.

A lámpába, a kezelőelemekbe vagy a belső szellőzőnyílásokba kerülő folyadék veszélyes lehet.

- ▸ A mosóvíz nem kerülhet a kezelőelemekbe, a világításba vagy a belső szellőzőnyílásokba.

FIGYELEM
A nem megfelelő tisztítószerek károsíthatják a készülék felületét.
- ▸ Ne használjon kemény súrolópárnát vagy tisztítószivacsot.
- ▸ Ne használjon karcoló vagy súroló tisztítószereket.
- ▸ Ne használjon magas alkoholtartalmú tisztítószert.

Ha a felszerelés részeit és a tartozékokat mosogatógépben tisztítja, akkor ezek elszíneződhetnek vagy deformálódhatnak.
- ▸ Tilos a felszerelés részeit és a tartozékokat mosogatógépben tisztítani.

1. Készítse elő a készüléket a tisztításhoz. →*Oldal 102*
2. A készüléket, a felszerelés elemeit, a tartozékokat és az ajtótömítéseket mosogatókendővel, langyos vízzel és egy kevés pH-semleges mosogatószerrel tisztítsa.
3. Puha, száraz törlőruhával alaposan törölje át.
4. Helyezze be a felszerelés elemeit és szerelje be a készülék kiszerelhető alkatrészeit.
5. Csatlakoztassa a készüléket az elektromos hálózatra. →*Oldal 15*
6. Helyezze be az élelmiszereket.

13.3 A felszerelés elemeinek eltávolítása

Ha alaposan meg szeretné tisztítani a felszerelés elemeit, akkor vegye ki ezeket a készülékből.

A polc eltávolítása

- ▸ Húzza ki a polcot, majd vegye ki. →*Ábra* **8**

Tartós falatkatároló kivétele

1. Vegye ki a snacktartót.
2. Vegye ki a polcot a tartóval együtt.
3. A tartót tolja le oldalirányba polcról. →*Ábra* **9**

Az ajtópolc eltávolítása

- ▸ Az ajtópolcot emelje meg, majd távolítsa el. →*Ábra* **10**

Tárolórekesz kivétele

1. A tárolórekeszt ütközésig húzza ki.
2. Emelje meg elöl ① a tárolórekeszt, majd vegye ki ②. →*Ábra* **11**

Gyümölcs- és zöldségtároló rekesz kivétele

1. Húzza ki ütközésig a gyümölcs- és zöldségtároló rekeszt.
2. Emelje meg elöl a gyümölcs- és zöldségtároló rekeszt ①, és vegye ki ②. →*Ábra* **12**

Fagyasztótartály kivétele

1. Húzza ki a fagyasztótartályt ütközésig.
2. Emelje meg a fagyasztótartály elejét ①, majd vegye ki ②. →*Ábra* **13**

Vegye le a rekesz előoldalát

A hatékonyabb tisztítás érdekében leveheti a zöldség- és gyümölcstároló rekesz előoldalát.

- ▸ Nyomja be a rekesz oldalsó kampóit ①, és a rekesz előoldalát elforgatva vegye le a rekeszről ②. →*Ábra* **14**

13.4 A készülék alkatrészeinek kiszerelése

Ha alaposan meg szeretné tisztítani a készüléket, egyes alkatrészeit kiszerelheti.

A gyümölcs- és zöldségtároló tartály feletti polc

A gyümölcs- és zöldségtároló rekesz fedelének alapos tisztításához kiszerelheti ezeket.

A gyümölcs- és zöldségtároló rekesz feletti polc kiszerelése

1. Vegye ki a gyümölcs- és zöldségtároló rekeszeket. →*Oldal 103*
2. Vegye ki a tárolórekeszt. →*Oldal 103*
3. Emelje meg ① és vegye ki ② a gyümölcs- és zöldségtároló rekeszek fedeleit. →*Ábra* **15**
4. A gyümölcs- és zöldségtároló rekesz feletti polcot döntse oldalra ① és vegye ki ②. →*Ábra* **16**

A gyümölcs- és zöldségtároló tartály feletti polc beszerelése

1. A gyümölcs- és zöldségtároló tartály feletti polcot helyezze be oldalra megdöntve ① és engedje le ②. →*Ábra* **17**
2. A nedvességszabályozókat állítsa az elülső pozícióba. →*Ábra* **18**
3. Akassza be a gyümölcs- és zöldségtároló rekeszek fedeleit. →*Ábra* **19** Ügyeljen arra, hogy a gyümölcs- és zöldségtároló rekeszek fedelei a nedvességszabályozó alatti nyílásokban helyezkedjenek el.
4. Helyezze be a tárolórekeszeket és a gyümölcs- és zöldségtároló rekeszeket. →*Ábra* **20**

14 Zavarok elhárítása

A készüléken fellépő kisebb zavarokat saját maga is elháríthatja. Tanulmányozza a zavarelhárításról szóló információkat, mielőtt a vevőszolgálathoz fordulna. lly módon elkerüli a felesleges költségeket.

⚠ FIGYELMEZTETÉS –
Áramütés veszélye!
A szakszerűtlen javítás veszélyes.
- ▸ A készüléket csak szakképzett személyek javíthatják.
- ▸ A készülék javításához csak eredeti pótalkatrészeket szabad használni.
- ▸ Ha a készülék hálózati csatlakozóvezetéke megsérül, akkor azt a veszélyek elkerülése érdekében csak a gyártó, a gyártó vevőszolgálata vagy egy hasonlóan képzett személy cserélheti ki.

Hiba	Ok és hibaelhárítás
A LED-világítás nem működik.	Különböző okok lehetségesek. ▸ Hívja a vevőszolgálatot. A vevőszolgálat számát a mellékelt vevőszolgálati jegyzékben találja.
A hűtőgép egyre gyakrabban és hosszabb időre kapcsol be.	A készüléket gyakran kinyitották. ▸ A készülékajtót ne nyissa ki feleslegesen.

Hiba	Ok és hibaelhárítás
A hűtőgép egyre gyakrabban és hosszabb időre kapcsol be.	A külső szellőzőnyílások le vannak takarva. ▸ Távoítsa el az akadályokat a külső szellőzőnyílásokról.
	Nem hiba. A modern hűtőgépek gyakrabban kapcsolnak be és különböző teljesítményfokozatokkal rendelkeznek a hatékonyabb hűtés érdekében.  ▸ Távoítsa el az akadályokat a külső szellőzőnyílásokról. ▸ A készüléket fűtőtestektől, tűzhelytől és más hőforrástól a lehető legtávolabb helyezze el. A készüléket ne érje hosszabb ideig közvetlen napfény. ▸ A készülék ajtaját csak a lehető legrövidebb időre nyissa ki. ▸ A meleg ételeket és italokat tárolás előtt először hűtse le.
A hűtőtér hátoldalán fagyréteg képződik.	Nem hiba. A modern hűtőgépek gondoskodnak a hűtőtér egyenletesebb hőmérsékletéről. A hűtőtár hátfala rendszeresen automatikusan leolvasztásra kerül.  ▸ A készülék ajtaját csak a lehető legrövidebb időre nyissa ki. ▸ Az élelmiszereket légmentesen csomagolja be vagy fedje le. ▸ A meleg ételeket és italokat tárolás előtt először hűtse le. ▸ Az élelmiszerek között és a belső falak felé mindig hagyjon egy kis helyet.
A készülék oldalfalai melegek.	Nem hiba. Az oldalfalakban csövek futnak, amelyek a hűtés folyamán felmelegednek. A készülékhez hozzáérő bútort a hő nem károsítja. Nincs tennivaló.
A hőmérséklet-kijelzőn megjelenik az "E" vagy a "d".	Az elektronika hibát észlelt. **1.** Kapcsolja ki a készüléket. →*Oldal 97* **2.** A készüléket válassza le a hálózatról. Húzza ki a hálózati csatlakozót vagy kapcsolja ki a biztosítékot a biztosítékszekrényben.

Hiba	Ok és hibaelhárítás
A hőmérséklet-kijelzőn megjelenik az "E" vagy a "d".	**3.** Csatlakoztassa újra a készüléket 5 perc elteltével. **4.** Kapcsolja be a készüléket. →*Oldal 96* **5.** Ha az üzenet még mindig megjelenik, hívja fel a vevőszolgálatot. A vevőszolgálat számát a mellékelt vevőszolgálati jegyzékben találja.
A (fagyasztótérhez tartozó) hőmérséklet-kijelző villog, figyelmeztető hangjelzés hallatszik, megjelenik a "ALARM" szimbólum és az állapotjelző pirosan világít.	Különböző okok lehetségesek. ▸ Nyomja meg az **freezer fridge** gombot. ✔ A (fagyasztótérhez tartozó) hőmérséklet-kijelző rövid ideig a fagyasztótérben mért legmagasabb hőmérsékletet mutatja. A (fagyasztótérhez tartozó) hőmérséklet-kijelzőn ezután újra a beállított hőmérséklet jelenik meg. ✔ A riasztás kikapcsol. ✔ A "ALARM" gomb addig világít, amíg a készülék el nem éri a beállított hőmérsékletet.
	A készülék ajtaja nyitva van. ▸ Csukja be a készülék ajtaját.
	Nagyobb mennyiségű friss élelmiszert helyeztek be. ▸ Ne lépje túl a fagyasztási kapacitást. → *"Fagyasztási teljesítmény", Oldal 100*
A készülék nem éri el a beállított hőmérsékletet. A teljesen automatikus leolvasztás nem működik.	A fagyasztótér ajtaja túl hosszú ideig volt nyitva. A párologtató (hűtőberendezés) a NoFrost rendszerben nagyon erősen eljegesedett. **Előfeltétel:** A mélyhűtött árut tárolja jól szigetelő csomagolásban egy hűvös helyen. **1.** Kapcsolja ki a készüléket. →*Oldal 97* **2.** A készüléket válassza le a hálózatról. Húzza ki a hálózati csatlakozót vagy kapcsolja ki a biztosítékot a biztosítékszekrényben. **3.** Húzza el a készüléket a faltól. **4.** Hagyja nyitva a készülék ajtaját. ✔ Mintegy 20 perc elteltével az olvadékvíz elkezd kifolyni a párologtató edénybe a készülék hátoldalán. →*Ábra* **21** **5.** A párologtató edény túlfolyását elkerülendő, egy szivaccsal itassa fel az olvadékvizet. Ha már nem folyik olvadékvíz a párologtató edénybe, a párologtató leolvadt. **6.** Tisztítsa meg a készülék belsejét. →*Oldal 102* **7.** Kapcsolja be újra a készüléket. →*Oldal 96*
A hőmérséklet nagyon eltér a beállítástól.	Különböző okok lehetségesek. **1.** Kapcsolja ki a készüléket. →*Oldal 97*

Hiba	Ok és hibaelhárítás
A hőmérséklet nagyon eltér a beállítástól.	**2.** Kapcsolja be újra a készüléket kb. 5 perc elteltével. →*Oldal 96* ▸ Ha a hőmérséklet túl magas, akkor néhány óra múlva ellenőrizze újra a hőmérsékletet. ▸ Ha a hőmérséklet túl alacsony, akkor másnap ellenőrizze újra a hőmérsékletet.
A készülék felületén és a készülékben lévő polcokon kondenzvíz képződik.	A meleg, nedves levegőben lévő vízmennyiség lecsapódik a készülék hidegebb felületein. **1.** Puha, száraz kendővel törölje le az olvadékvizet. **2.** A készüléket a lehető legrövidebb időre nyissa ki. **3.** Ügyeljen arra, hogy a készülék mindig megfelelően be legyen csukva.
A készülék morog, bugyborékol, zúg, gurgulázik, kattog vagy recseg.	Nem hiba. Egy motor jár, pl. hűtőaggregát, ventilátor. Hűtőközeg folyik át a csöveken. A motor, a kapcsolók vagy a mágnesszelepek be- vagy kikapcsolnak. Automatikus leolvasztás történik. Nincs tennivaló.
A készülék zajokat bocsát ki.	A készülék nem áll vízszintesen. ▸ Vízmértékkel és a becsavarható lábakkal állítsa be a készüléket.
	A készülék nem áll szabadon. ▸ Tartsa be a minimális távolságokat a készülék mellett.
	A felszerelés elemei billegnek vagy megszorulnak. ▸ Ellenőrizze a felszerelés kivehető elemeit, és esetleg tegye be őket újra.
	A palackok vagy az edények összeérnek. ▸ A palackokat vagy edényeket kissé tolja el egymástól.
	A Szupererős fagyasztás be van kapcsolva. Nincs tennivaló.

14.1 Áramkimaradás

Áramkimaradás esetén csökken a hőmérséklet a készülékben, így a fagyasztott élelmiszerek eltarthatósági ideje és minősége is romlik. Készülékéhez tartozó weboldalunkon megtalálja a fagyasztott áruk tárolási idejét üzemzavar esetén.

Megjegyzések

- A készüléket áramkimaradás esetén lehetőleg ritkán nyissa ki, és ne helyezzen bele további élelmiszereket.
- Az áramkimaradás elmúltával azonnal ellenőrizze az élelmiszerek minőségét.
  – Az 5 °C-nál magasabb hőmérsékletű élelmiszereket dobja ki.

– A kissé kiolvadt fagyasztott élelmiszereket főzze vagy süsse meg, és vagy fogyassza el, vagy fagyassza le készen újra.

14.2 Készülék öntesztjének elvégzése

Készüléke készülékönteszt-funkcióval rendelkezik, amely megjeleníti a hibákat, hogy a vevőszolgálat elháríthassa azokat.

1. Kapcsolja ki a készüléket. →*Oldal 97*
2. Válassza le a készüléket a hálózatról.
   Húzza ki a hálózati csatlakozót vagy kapcsolja ki a biztosítékot a biztosítékszekrényben.
3. 5 perc elteltével csatlakoztassa a készüléket az elektromos hálózatra. →*Oldal 15*
4. Kapcsolja be a készüléket. →*Oldal 96*
5. A készülék bekapcsolását követő 2 percen belül tartsa 3 másodpercig lenyomva a **freezer fridge** gombot, amíg egy akusztikus jelzés nem hallatszik.

✔ Elkezdődik a készülék öntesztje.
✔ Ha a készülék öntesztje után 2 hangjelzés hallható és a hőmérséklet-kijelző a beállított hőmérsékletet mutatja, készüléke hőmérséklet-érzékelői rendben vannak. A készülék visszaáll normál üzemre.
✔ Ha a készülék öntesztjének befejeződése után 5 akusztikus jelzés hallatszik, értesítse a vevőszolgálatot.

15 Tárolás és ártalmatlanítás

15.1 A készülék üzemen kívül helyezése

1. Kapcsolja ki a készüléket. →*Oldal 97*
2. Válassza le a készüléket a hálózatról.
   Húzza ki a hálózati csatlakozót vagy kapcsolja ki a biztosítékot a biztosítékszekrényben.
3. Vegye ki az összes élelmiszert.
4. Tisztítsa meg a készüléket. →*Oldal 102*
5. A belső tér szellőzésének biztosítására hagyja nyitva a készüléket.

15.2 A régi készülék ártalmatlanítása

A környezetkímélő ártalmatlanításnak köszönhetően az értékes nyersanyagok újra felhasználhatók.

⚠ FIGYELMEZTETÉS – Egészségkárosodás veszélye!
A gyermekek bezárhatják magukat a készülékbe és életveszélybe kerülhetnek.

- A polcokat, tartókat ne vegye ki a készülékből, hogy a gyermekeknek megnehezítse a bemászást.
- Gyermekeket ne engedjen az elhasználódott készülék közelébe.

⚠ FIGYELMEZTETÉS – Tűzveszély!
A csövek sérülése esetén gyúlékony hűtőközeg és egészségre káros gázok léphetnek ki, illetve gyulladhatnak meg.

- Ne rongálja meg a hűtőközegkör csöveit és a szigetelést.

1. Húzza ki a hálózati csatlakozóvezeték dugóját.

2. Vágja el a hálózati csatlakozóvezetéket.
3. Környezetkímélő módon ártalmatlaníttassa a készüléket.
   Az aktuális ártalmatlanítási lehetőségekről a szakkereskedőnél, ill. a települési közigazgatásnál vagy önkormányzatnál tájékozódhat.



Ez a készülék az elhasznált villamossági és elektronikai készülékekről szóló 2012/19/EU irányelvnek megfelelő jelölést kapott.
Ez az irányelv a már nem használt készülékek visszavételének és hasznosításának EU-szerte érvényes kereteit határozza meg.

16 Vevőszolgálat

A megfelelő környezetbarát tervezésről szóló rendelet szerint a működés szempontjából releváns eredeti pótalkatrészeket készülékének az Európai Gazdasági Térségben való forgalomba hozatalától számítva legalább 10 évig beszerezheti vevőszolgálatunknál.

Megjegyzés: A vevőszolgálat tevékenysége a gyártó helyben érvényes garanciális feltételeinek keretében ingyenes. A garancia minimális időtartama (a gyártó által magánfogyasztóknak nyújtott garancia) az Európai Gazdasági Térségben 2 év az érvényes helyi garanciális feltételeknek megfelelően. A garanciális feltételek nem érintik az Önt a helyi törvények szerint megillető egyéb jogokat vagy igényeket.

Az Ön országában érvényes garancia időtartamáról és garanciális feltételekről a mellékelt, szervizelérhetőségeket és garanciális feltételeket tartalmazó dokumentumon lévő QR-kódon keresztül, vevőszolgálatunktól, kereskedőjénél vagy weboldalunkról szerezhet részletes információkat.
A vevőszolgálat elérhetőségét a mellékelt, szervizelérhetőségeket és garanciális feltételeket tartalmazó dokumentumon lévő QR-kódon keresztül tekintheti meg.

16.1 Termékszám (E-Nr.) és gyártási szám (FD)

Ha a vevőszolgálathoz fordul, tartsa kéznél készüléke termékszámát (E-Nr.) és gyártási számát (FD), amelyeket a készülék típustábláján talál.
→ *"Készülék", Ábra* **1** / **5** *Oldal 93*
Készüléke adatait és a vevőszolgálat telefonszámát gyorsan megtalálja, ha feljegyzi magának az adatokat.

17 Műszaki adatok

A hűtőközeg, a hasznos térfogat és további műszaki adatok az adattáblán találhatók.
→ *"Készülék", Ábra* **1** / **5** *Oldal 93*
Ez a termék F energiahatékonysági osztályú fényforrást tartalmaz. A fényforrás pótalkatrészként rendelkezésre áll, és csak megfelelően képzett szakszemélyzet cserélheti ki.
Ez a termék tartalmaz egy második, F energiahatékonysági osztályú fényforrást. A fényforrás pótalkatrészként rendelkezésre áll, és csak megfelelően képzett szakszemélyzet cserélheti ki.
Ez a termék tartalmaz egy harmadik, F energiahatékonysági osztályú fényforrást. A fényforrás pótalkatrészként rendelkezésre áll, és csak megfelelő-

en képzett szakszemélyzet cserélheti ki.
A modellre vonatkozó további információk az interneten a *https://eprel.ec.europa.eu/*[1] címen találhatók. Ez az internetcím az Európai Unió hivatalos termékadatbankjára, az EPREL-re mutat. Kérjük, ott kövesse a modellkereséshez megjelenő utasításokat. A modell azonosítója az adattáblán található termékszám (E-Nr.) perjel előtti része. Másik megoldásként a modellazonosítót megtalálja az EU-energiacímke első sorában is.

[1] Csak az Európai Gazdasági Térség országai számára érvényes

Many thanks for choosing a Bosch home appliance!

Register your new appliance now on MyBosch and benefit directly from:

- **Expert advice and tips to make the most of your appliance**
- **Options for warranty extension**
- **Discounts on spare parts and accessories**
- **Digital information for use and all appliance data to hand**
- **Easy access to Bosch Home Appliance Service**

Simple to register, free of charge – including on mobile devices:
www.bosch-home.com/welcome

Need some help? You can find it here.

Expert advice on your Bosch home appliances, help with problems or repairs by professionals from Bosch.

Discover all the different ways Bosch can assist you:
www.bosch-home.com/service

The contact details of all countries are listed in the attached service directory.

BSH Hausgeräte GmbH
Carl-Wery-Straße 34
81739 München, GERMANY
www.bosch-home.com

A Bosch Company

8001253419 (050919)
pl, cs, ro, hu