BOSCH

Regisztrálja készülékét most a MyBosch online felületen, és szerezzen ingyenes előnyöket: **bosch-home.com/welcome**

MyBosch

Hűtő- és fagyasztókészülék

KGN..

[hu] Használati útmutató

Tartalomjegyzék

1 Biztonság 3
1.1 A figyelmeztetések definíciója 3
1.2 Általános útmutatások 3
1.3 Rendeltetésszerű használat 3
1.4 A használók körének korlátozása 4
1.5 Biztonságos szállítás 4
1.6 Biztonságos telepítés 4
1.7 Biztonságos használat 5
1.8 Sérült készülék 7

2 Anyagi károk elkerülése 8

3 Környezetvédelem és takarékosság 9
3.1 A csomagolási hulladék ártalmatlanítása 9
3.2 Energiamegtakarítás 9

4 Elhelyezés és csatlakoztatás 9
4.1 A csomagolás tartalma 9
4.2 A felállítási helyre vonatkozó kritériumok 10
4.3 A készülék felszerelése 10
4.4 A készülék előkészítése az első használatra 10
4.5 A készülék elektromos csatlakoztatása 10

5 Ismerkedés 11
5.1 Készülék 11
5.2 Kezelőfelület 12

6 Felszereltség 12
6.1 Polc 13
6.2 Variálható polc 13
6.3 Palacktartó 13
6.4 Tárolórekesz 13
6.5 Gyümölcs- és zöldségtároló rekesz 13
6.6 Vaj- és sajtrekesz 13
6.7 Változtatható ajtópolc 14
6.8 Tartozékok 14

7 A kezelés alapjai 14
7.1 A készülék bekapcsolása 14
7.2 Üzemeltetési útmutató 14
7.3 A készülék kikapcsolása 15
7.4 Hőmérséklet beállítása 15

8 Kiegészítő funkciók 15
8.1 Szupererős hűtés 15
8.2 Automatikus Szupererős fagyasztás 15
8.3 Kézi Szupererős fagyasztás 16
8.4 Pihenő mód 16

9 Riasztás 16
9.1 Ajtóriasztás 16
9.2 Hőmérséklet-riasztás 17

10 Hűtőtér 17
10.1 Tippek az élelmiszerek tárolására a hűtőtérben 17
10.2 Hűtési zónák a hűtőtérben 17

11 Hűtő-tároló rekesz 18
11.1 Tárolási idők a hűtő-tároló rekeszben 0 °C esetén 18

12 Fagyasztótér 18
12.1 Fagyasztási teljesítmény 18
12.2 Fagyasztótér kapacitásának teljes kihasználása 19
12.3 Tippek az élelmiszerek tárolásához a fagyasztótérben 19
12.4 Tippek friss élelmiszerek lefagyasztásához 19
12.5 Mélyhűtött áru eltarthatósága –18 °C-on 19
12.6 Mélyhűtött áru felolvasztási módszerei 20

13 Leolvasztás 20
13.1 Fagyasztótér leolvasztása 20

14 Tisztítás és ápolás 20
14.1 A készülék előkészítése a tisztításhoz 20
14.2 A gép tisztítása 20
14.3 A felszerelés elemeinek eltávolítása 21

14.4 A készülék alkatrészeinek kiszerelése 22
15 Zavarok elhárítása 22
15.1 Áramkimaradás 26
15.2 Készülék öntesztjének elvégzése 26
16 Tárolás és ártalmatlanítás 27
16.1 A készülék üzemen kívül helyezése 27
16.2 A régi készülék ártalmatlanítása 27
17 Vevőszolgálat 28
17.1 Termékszám (E-Nr.), gyártási szám (FD) és sorszám (Z-Nr.) 28
18 Műszaki adatok 28
18.1 Információk a szabad és a nyílt forráskódú szoftverekről 29
19 Megfelelőségi nyilatkozat 30

⚠ 1 Biztonság

Tartsa be a következő biztonsági előírásokat.

1.1 A figyelmeztetések definíciója

Itt találja a jelen útmutatóban szereplő figyelmeztetések jelentését.

⚠ FIGYELMEZTETÉS
Vegye figyelembe ezeket a figyelmeztetéseket az esetleges súlyos vagy halálos sérülések elkerülése érdekében.

⚠ VIGYÁZAT
Vegye figyelembe ezeket a figyelmeztetéseket az enyhe vagy középsúlyos sérülések elkerülése érdekében.

FIGYELEM
Vegye figyelembe ezeket a figyelmeztetéseket a készülék sérülése vagy más anyagi károk elkerülése érdekében.

Megjegyzés: Ez fontos információkra hívja fel az Ön figyelmét.

1.2 Általános útmutatások

- Gondosan olvassa el ezt az útmutatót.
- Őrizze meg az útmutatót és a termékinformációkat a későbbi használat céljára, vagy az újabb tulajdonos számára.
- Ha szállítás közben megsérült a készülék, ne csatlakoztassa.

1.3 Rendeltetésszerű használat

A készüléket nem beépítésre tervezték.

A készüléket csak a következőkre használja:
- élelmiszerek hűtésére, fagyasztására, illetve jégkocka készítésére.
- a háztartásban és az otthoni környezet zárt helyiségeiben.
- legfeljebb 2000 méter tengerszint feletti magasságig.

1.4 A használók körének korlátozása

Ezt a készüléket 8 év feletti gyermekek és csökkent testi, érzékszervi vagy mentális képességekkel, illetve kevés tapasztalattal és/vagy ismerettel rendelkező személyek is használhatják felügyelet mellett, vagy ha megtanították nekik a készülék biztonságos használatát és megértették a lehetséges veszélyeket.
Gyermekek nem játszhatnak a készülékkel.
A készülék tisztítását és a felhasználói karbantartást nem végezhetik gyermekek felügyelet nélkül.
3 évesnél idősebb és 8 évesnél fiatalabb gyermekek feltölthetik és kipakolhatják a hűtőgépet/fagyasztót.

1.5 Biztonságos szállítás

⚠ FIGYELMEZTETÉS – Sérülésveszély!
A készülék nehéz, megemelése sérülést okozhat.
- ▸ Ne emelje meg egyedül a készüléket.

1.6 Biztonságos telepítés

⚠ FIGYELMEZTETÉS – Áramütés veszélye!
A szakszerűtlen beszerelés veszélyes.
- ▸ A készüléket csak az adattáblán megadottak szerint csatlakoztassa és üzemeltesse.
- ▸ A készüléket csak szabályszerűen felszerelt, földelt csatlakozóaljzaton át csatlakoztassa a váltakozó áramú hálózatra.
- ▸ A házi villamos hálózat védővezető-rendszere legyen szabályszerűen beszerelve.
- ▸ A készülék ellátásához soha ne használjon külső kapcsolóberendezést, pl. időkapcsolós órát vagy távvezérlést.
- ▸ Ha a készülék be van építve, akkor a hálózati csatlakozóvezeték csatlakozódugója legyen szabadon hozzáférhető, vagy, ha szabad hozzáférés nem lehetséges, akkor a fix csatlakoztatásban

beszerelt leválasztó berendezésnek kell lennie a kialakítási előírásoknak megfelelően.
- A készülék felállításakor ügyelni kell arra, hogy a hálózati csatlakozóvezeték ne szoruljon be, ne sérüljön meg.

A hálózati csatlakozóvezeték sérült szigetelése veszélyes.
- A hálózati csatlakozóvezeték soha ne érintkezzen hőforrásokkal.

⚠ FIGYELMEZTETÉS – Robbanásveszély!
Ha a készülék szellőzőnyílásai le vannak zárva, akkor a hűtőközegkör szivárgása esetén gyúlékony gáz-levegő elegy szabadulhat fel.
- A készülék burkolatán és a beépítési burkolaton lévő szellőzőnyílásokat ne zárja le.

⚠ FIGYELMEZTETÉS – Tűzveszély!
Meghosszabbított hálózati csatlakozóvezeték és nem engedélyezett adapterek használata veszélyes.
- Ne használjon hosszabbító kábelt vagy többszörös csatlakozóaljzatot.
- Csak a gyártó által engedélyezett adaptereket és hálózati csatlakozóvezetékeket használjon.
- Ha a hálózati csatlakozóvezeték túl rövid, és nem áll rendelkezésre hosszabb hálózati csatlakozóvezeték, forduljon villanyszerelőhöz az épületvillamosság módosításáért.

Áthelyezhető többszörös csatlakozóaljzatok és hálózati tápegységek túlhevülhetnek, és tüzet okozhatnak.
- Áthelyezhető többszörös csatlakozóaljzatokat és hálózati tápegységeket ne helyezzen a készülékek hátoldalára.

1.7 Biztonságos használat

⚠ FIGYELMEZTETÉS – Áramütés veszélye!
A behatoló nedvesség áramütést okozhat.
- A készüléket csak zárt helyiségben használja.
- A készüléket ne tegye ki nagy hőnek és nedvességnek.
- A készülék tisztításához ne használjon magasnyomású vagy gőzsugaras tisztítógépet.

⚠ FIGYELMEZTETÉS – Fulladásveszély!

A gyermekek a csomagolóanyagokat a fejükre húzhatják vagy magukra tekerhetik, és megfulladhatnak.

- ▸ Gyermekektől tartsa távol a csomagolóanyagot.
- ▸ Ne engedje, hogy gyermekek játsszanak a csomagolóanyaggal.

A gyermekek az apró alkatrészeket belélegezhetik vagy lenyelhetik, és megfulladhatnak tőlük.

- ▸ Gyermekektől tartsa távol az apró alkatrészeket.
- ▸ Ne engedje, hogy gyermekek játsszanak az apró alkatrészekkel.

⚠ FIGYELMEZTETÉS – Robbanásveszély!

A hűtőkör sérülése miatt gyúlékony hűtőközeg távozhat és robbanhat fel.

- ▸ A leolvasztási folyamat felgyorsítására ne használjon más műszaki berendezéseket vagy hasonló eszközöket, mint a gyártó által ajánlottakat.
- ▸ A keményre fagyott élelmiszert tompa tárggyal, pl. fakanál nyelével válassza szét.

A gyúlékony hajtógázt tartalmazó termékek, pl. spray-k, illetve a robbanékony anyagok felrobbanhatnak.

- ▸ Ne tároljon gyúlékony hajtógázt tartalmazó termékeket és robbanékony anyagokat a készülékben.

⚠ FIGYELMEZTETÉS – Tűzveszély!

Az elektromos készülékek, pl. fűtőeszközök vagy elektromos jégkockakészítők kigyulladhatnak a készülék belsejében.

- ▸ Ne üzemeltessen elektromos készülékeket a készülék belsejében.

⚠ FIGYELMEZTETÉS – Sérülésveszély!

A szénsavas italokat tartalmazó tároló eszközök szétrobbanhatnak.

- ▸ Ne tároljon szénsavas italokat tartalmazó tárolóeszközöket a hűtő-tároló rekeszben.
- ▸ Ne tároljon szénsavas italokat tartalmazó tároló eszközöket a fagyasztótérben.

Szemsérülés a gyúlékony hűtőközeg és a káros gázok következtében.

- ▸ Ne rongálja meg a hűtőközegkör csöveit és a szigetelést.

A készülék felbillenhet.
- Ne lépjen vagy támaszkodjon a lábazatra, a fiókokra, az ajtókra.

⚠ FIGYELMEZTETÉS – Égési sérülés veszélye!
A készülék hátoldalának egyes részei működés közben felforrósodnak.
- Soha ne érintse meg a forró részeket.

⚠ FIGYELMEZTETÉS – Fagysérülés veszélye!
A mélyhűtött élelmiszerekkel és a hideg felületekkel való érintkezés hideg által okozott sérülésekhez vezethet.
- A fagyasztott terméket soha ne vegye a szájába rögtön azután, hogy kivette a fagyasztótérből.
- Kerülje a bőr hosszabb érintkezését a fagyasztott áruval, jéggel és a fagyasztótér felületeivel.

⚠ VIGYÁZAT – Egészségkárosodás veszélye!
Az élelmiszerek okozta szennyeződések elkerüléséhez vegye figyelembe a következő útmutatásokat.
- Ha az ajtót hosszabb ideig nyitva hagyja, a készülék rekeszeiben jelentősen megemelkedhet a hőmérséklet.
- Rendszeresen tisztítsa meg azokat a felületeket, amelyek érintkeznek az élelmiszerekkel, illetve a hozzáférhető lefolyórendszerekkel.
- A nyers húst és halat megfelelő edényekben tárolja a hűtőben úgy, hogy ne érintkezzen más élelmiszerrel, és ne is csepegjen ezekre.
- Ha a hűtő-/fagyasztógép hosszabb ideig üresen áll, a kapcsolja ki, olvassza le és tisztítsa meg a készüléket, az ajtót pedig hagyja nyitva a penészképződés elkerülésére.

A készülék fémalkatrészei vagy fémes megjelenésű alkatrészei alumíniumot tartalmazhatnak. Ha a savas élelmiszerek alumíniummal lépnek érintkezésbe, akkor az alumíniumionok átkerülhetnek az élelmiszerekbe.
- Ne fogyasszon szennyezett élelmiszereket.

1.8 Sérült készülék

⚠ FIGYELMEZTETÉS – Áramütés veszélye!
A sérült készülék és a sérült hálózati csatlakozóvezeték veszélyes.
- Soha ne használjon sérült készüléket.

- ▸ Miközben a készüléket leválasztja az elektromos hálózatról, soha ne a hálózati csatlakozóvezetéket húzza. Mindig a hálózati csatlakozóvezeték dugóját húzza.
- ▸ Ha a készülék vagy a hálózati csatlakozóvezeték megsérült, azonnal húzza ki a hálózati csatlakozóvezeték csatlakozódugóját, vagy kapcsolja le a biztosítékszekrényben lévő biztosítékot.
- ▸ Forduljon a vevőszolgálathoz. →*Oldal 28*

A szakszerűtlen javítás veszélyes.

- ▸ A készüléket csak szakképzett személyek javíthatják.
- ▸ A készülék javításához csak eredeti pótalkatrészeket szabad használni.
- ▸ Ha a készülék hálózati csatlakozóvezetéke megsérül, akkor azt a veszélyek elkerülése érdekében csak a gyártó, a gyártó vevőszolgálata vagy egy hasonlóan képzett személy cserélheti ki.

⚠ FIGYELMEZTETÉS – Tűzveszély!



A csövek sérülése esetén gyúlékony hűtőközeg és egészségre káros gázok léphetnek ki, illetve gyulladhatnak meg.

- ▸ A nyílt lángot, és a gyújtóforrásokat távol kell tartani a készüléktől.
- ▸ Szellőztesse ki a helyiséget.
- ▸ Kapcsolja ki a készüléket. →*Oldal 15*
- ▸ Húzza ki a hálózati csatlakozót vagy kapcsolja le a biztosítékot a biztosítékszekrényben.
- ▸ Forduljon a vevőszolgálathoz. →*Oldal 28*

2 Anyagi károk elkerülése

FIGYELEM

Ha tolva mozgatja a készüléket, a görgők károsíthatják a padlót.

- ▸ A készüléket ezért molnárkocsin szállítsa.
- ▸ A készülék mozgatásánál használjon padlóvédő alátétet, és ne mozogjon cikcakkban.

Ha ülőfelületként vagy fellépőként használja a készüléket, a lábazatot, a fiókokat vagy az ajtókat, az a készülék sérüléséhez vezethet.

- ▸ Ne lépjen vagy támaszkodjon a készülékre, a lábazatra, a fiókokra, az ajtókra.

Az olaj és zsír okozta szennyeződésektől a műanyag alkatrészek és az ajtótömítések porózussá válhatnak.

- ▸ A műanyag alkatrészeket és az ajtótömítéseket tartsa olaj- és zsírmentesen.

A készülék fémalkatrészei vagy fémes megjelenésű alkatrészei alumíniumot tartalmazhatnak. Savas élelmiszerekkel érintkezve az alumínium korrodálódik és elszíneződik.

- ▸ Csak csomagolt élelmiszert tároljon a készülékben.

Ha a felszerelés részeit és a tartozékokat mosogatógépben tisztítja, akkor ezek elszíneződhetnek vagy deformálódhatnak.

- ▸ Tilos a felszerelés részeit és a tartozékokat mosogatógépben tisztítani.

3 Környezetvédelem és takarékosság

3.1 A csomagolási hulladék ártalmatlanítása

A felhasznált csomagolóanyagok környezetkímélők és újrahasznosíthatók.

- ▸ Az egyes összetevőket fajtánként szétválogatva ártalmatlanítsa.

3.2 Energiamegtakarítás

Ha megfogadja ezeket a tanácsokat, készüléke kevesebb áramot fogyaszt.

A felállítási hely kiválasztása

- A készüléket óvja a közvetlen napsugárzástól.
- A készüléket fűtőtestektől, tűzhelytől és más hőforrástól minél távolabb helyezze el:
  - 30 mm távolságra az elektromos vagy gáztűzhelyektől.
  - 300 mm távolságra az olaj- vagy széntüzelésű tűzhelyektől.
- Tartson kisebb távolságot a falaktól oldalirányban.
- A külső szellőzőnyílásokat ne takarja le és ne torlaszolja el.

Energiamegtakarítás a használat során

Megjegyzés: A felszerelés elemeinek elrendezése nem befolyásolja a készülék energiafogyasztását.

- A készüléket csak rövid időre nyissa ki, és gondosan csukja be.
- A belső szellőzőnyílásokat és a külső szellőzőnyílásokat soha ne takarja le vagy zárja el.
- A megvásárolt élelmiszereket hűtőtáskában szállítsa, és gyorsan tegye be a készülékbe.
- A meleg élelmiszereket és italokat hagyja lehűlni, mielőtt behelyezné őket.
- A mélyhűtött áru hidegét kihasználhatja, ha felengedéshez a mélyhűtött árut a hűtőtérbe rakja.
- Az élelmiszerek között és a hátfal felé mindig hagyjon egy kis helyet.

4 Elhelyezés és csatlakoztatás

4.1 A csomagolás tartalma

Kicsomagolás után ellenőrizze az összes alkatrészt, hogy nem károsodott-e szállítás közben, valamint hogy hiánytalan-e a csomag.
Kifogások esetén forduljon a kereskedőjéhez vagy a vevőszolgálatunkhoz →*Oldal 28*.

A csomag részei:
- Álló készülék
- Felszereltség és tartozékok [1]
- Szerelési útmutató
- Használati útmutató
- Vevőszolgálatok jegyzéke
- A garanciára vonatkozó dokumentumok [2]
- Energiacímke
- Energiafogyasztásra és zajokra vonatkozó információk

4.2 A felállítási helyre vonatkozó kritériumok

⚠ FIGYELMEZTETÉS
Robbanásveszély!
Ha a készülék túl kicsi helyiségben áll, akkor a hűtőközegkör szivárgása esetén gyúlékony gáz-levegő elegy jön létre.
- ▸ A készüléket csak olyan helyiségben állítsa fel, amelynek térfogata legalább 1 m^3/8 g hűtőközegre számítva. A hűtőközeg mennyisége az adattáblán látható.
  → *"Készülék", Ábra* **1**/6 *Oldal 12*

A készülék súlya a modelltől függően gyárilag akár 120 kg is lehet.
Kellően stabil aljzat szükséges, hogy elbírja a készülék súlyát.
A padló legyen sima.
Ezt a hűtőkészüléket 10 °C és 43 °C közötti környezeti hőmérsékleten történő használatra tervezték.
A készülék a megengedett helyiséghőmérsékleten belül teljesen működőképes.
Ha a készüléket alacsonyabb helyiséghőmérsékleten működtetik, 5 °C hőmérsékletig kizárható a készülék meghibásodása.

Egymás fölötti és egymás melletti elhelyezés

Ha két hűtő-/fagyasztókészüléket kíván egymás fölé vagy egymás mellé állítani, akkor a készülékek között legalább 150 mm-es távolságot kell hagyni. A kiválasztott készülékek felállítása minimális távolság nélkül is lehetséges. Erről kérdezze márkakereskedőjét vagy konyhatervezőjét.

4.3 A készülék felszerelése

- ▸ A készüléket a mellékelt szerelési útmutató alapján szerelje fel.

4.4 A készülék előkészítése az első használatra

1. Távolítsa el az információs anyagokat.
2. Távolítsa el a védőfóliákat és a szállítási biztosítókat, pl. a ragasztócsíkokat és a kartont.
3. Tisztítsa meg első alkalommal a készüléket. → *Oldal 20*

4.5 A készülék elektromos csatlakoztatása

Előfeltétel: A készülék fekvő helyzetben történő szállítása, majd felállítása után legalább egy órát várjon, mielőtt a készüléket az elektromos hálózathoz csatlakoztatja.
1. A készülék hálózati csatlakozóvezetékének a dugóját dugja a készülék közelében lévő csatlakozóaljzatba.
   A készülék csatlakoztatási adatait az adattábla tartalmazza.
   → *"Készülék", Ábra* **1**/6 *Oldal 12*

[1] A készülék kivitelétől függően
[2] Nem minden országban

2. Ellenőrizze, hogy a hálózati csatlakozódugó teljesen be van-e nyomva.

✔ A készülék most üzemkész.

5 Ismerkedés

5.1 Készülék

Itt áttekintést talál készülékének részeiről.

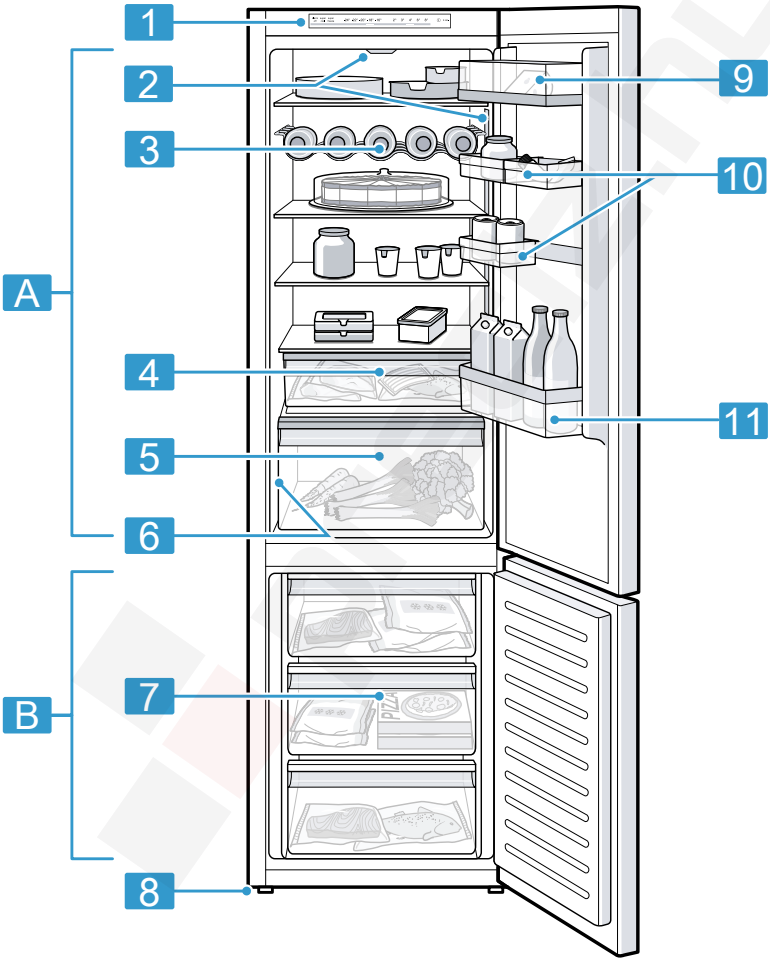

1

A készülék és az ábrák a felszereltségtől és a mérettől függően eltérhetnek egymástól.

A Hűtőtér →*Oldal 17*	B Fagyasztótér →*Oldal 18*

1	Kezelőmező →*Oldal 12*
2	Világítás
3	Palacktartó →*Oldal 13*[1]
4	Tárolórekesz →*Oldal 13*
5	Gyümölcs- és zöldségtároló rekesz →*Oldal 13*
6	Típustábla →*Oldal 28*
7	Fagyasztótartály →*Oldal 22*
8	Becsavarható láb
9	Vaj- és sajtrekesz →*Oldal 13*
10	Változtatható ajtópolc →*Oldal 14*
11	Ajtópolc nagy palackokhoz

5.2 Kezelőfelület

A kezelőpanelen beállíthatja készülékének összes funkcióját, és információkat kaphat az üzemállapotról.

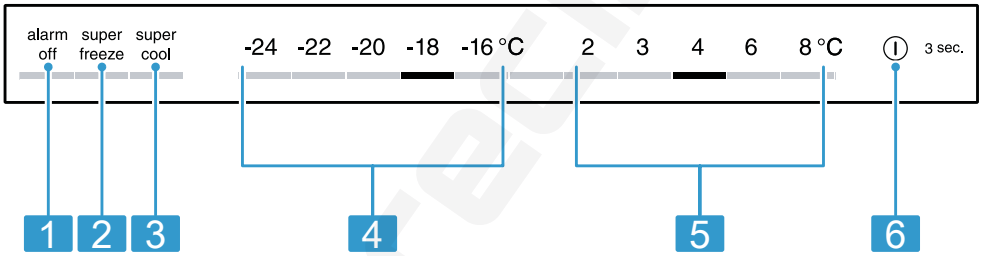

2

1	alarm off - kikapcsolja a figyelmeztető hangjelzést.
2	super freeze - be- vagy kikapcsolja a következőt: Szupererős fagyasztás.
3	super cool - be- vagy kikapcsolja a következőt: Szupererős hűtés.
4	A fagyasztótér beállított hőmérsékletét mutatja °C-ban.
5	A hűtőtér beállított hőmérsékletét mutatja °C-ban.
6	⏻ 3 sec. - be- vagy kikapcsolja a készüléket.

6 Felszereltség

A készülék felszereltsége modellfüggő.

[1] A készülék kivitelétől függően

6.1 Polc

A polc igény szerinti elrendezéséhez vegye ki a polcot, és helyezze vissza más szintre.
→ *"A polc eltávolítása", Oldal 21*

6.2 Variálható polc

A variálható polc olyankor hasznos megoldás, ha az alatta elhelyezkedő polcon magas terméket kíván tárolni, például kancsót vagy palackot.
A variálható polc elülső részét ki lehet húzni, és a variálható polc hátsó része alá lehet tolni.

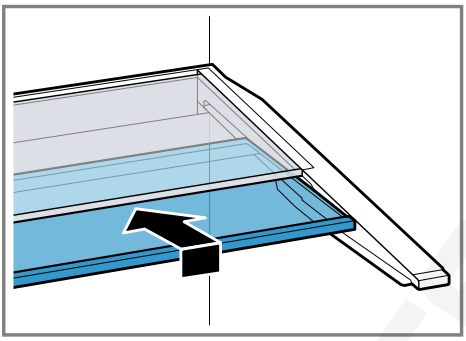

Amennyiben több helyre van szüksége, a variálható polc elülső és hátsó részét felhajthatja.

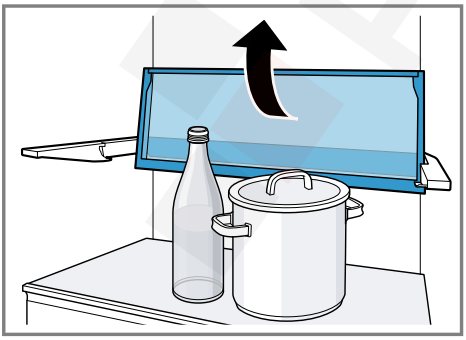

6.3 Palacktartó

Tárolja biztonságosan a palackokat a palacktartón.

A palacktartó igény szerinti módosításához a palacktartót kiveheti, és visszahelyezheti más helyre.
→ *"A polc eltávolítása", Oldal 21*

6.4 Tárolórekesz

A tárolórekeszben alacsonyabb a hőmérséklet, mint a hűtőtérben. Időnként előfordulhatnak 0 °C alatti hőmérsékletek.
Ahhoz, hogy 0 °C közeli hőmérséklet legyen a tárolórekeszben, állítsa a hűtőtér hőmérsékletét 2 °C-ra.
→*Oldal 15*
A tárolórekesz alacsonyabb hőmérsékletén tárolja a romlandó élelmiszereket, pl. a halat, húst és kolbászt.

6.5 Gyümölcs- és zöldségtároló rekesz

A gyümölcs- és zöldségtároló rekeszben tároljon csomagolás nélküli friss gyümölcsöt és zöldséget.
A felvágott gyümölcsöt, zöldséget letakarva vagy légmentesen becsomagolva tárolja.
A tárolt mennyiségtől és a tárolt terméktől függően kondenzvíz képződhet a gyümölcs- és zöldségtároló rekeszben.
A kondenzvizet száraz ruhával törölje le.
A hidegre érzékeny gyümölcsöket és zöldségeket, pl. ananászt, banánt, citrusféléket, uborkát, cukkinit, paprikát, paradicsomot és burgonyát a készüléken kívül tárolja 8 °C és 12 °C közötti hőmérsékleten a minőség és aroma megőrzése érdekében.

6.6 Vaj- és sajtrekesz

A vajat és a kemény sajtokat a vaj- és sajtrekeszben tárolja.

6.7 Változtatható ajtópolc

A változtatható ajtópolc igény szerinti elrendezéséhez tolja el a változtatható ajtópolcot, vagy vegye ki és helyezze vissza más szintre.

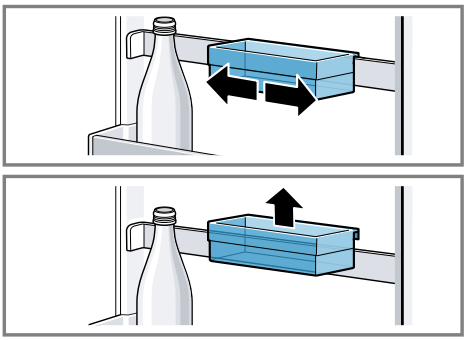

Az ajtópolc síneit is kiveheti, és visszahelyezheti más szintre.
→ *"Ajtópolc-sínek kiszerelése", Oldal 22*

6.8 Tartozékok

Eredeti tartozékokat használjon. Azok a készülékhez készültek.
Készülékének tartozékai a modelltől függnek.

Tojástartó polc

Tárolja biztonságosan a tojásokat a tojástartó polcon.

Jégkockatartó

A jégkockatartó jégkocka készítésére alkalmas.

Jégkocka készítése

A jégkockák készítéséhez kizárólag ivóvizet használjon.

1. Töltse meg a jégkockatartót ¾ részig csapvízzel, majd helyezze a fagyasztótérbe.
   Az odafagyott jégkockatartót tompa tárggyal, pl. fakanál nyelével válassza le.
2. A jégkockák oldásához tartsa a jégkockatartót rövid ideig folyó víz alá, vagy kissé csavarja meg.

7 A kezelés alapjai

7.1 A készülék bekapcsolása

1. Csatlakoztassa a készüléket az elektromos hálózatra. →*Oldal 10*
   Megjegyzés: Ha a készülék előzőleg a kezelőfelületen lett kikapcsolva, akkor tartsa 3 másodpercig lenyomva a ⏻ **3 sec.** gombot.

✔ A készülék most üzemkész.
✔ A készülék hűteni kezd.
✔ Figyelmeztető hangjelzés hallatszik, villog a (fagyasztótérhez tartozó) hőmérséklet-kijelző és az "alarm off" gomb, mert a fagyasztótér még túlságosan meleg.

2. Az **alarm off** elemmel kapcsolja ki a figyelmeztető hangjelzést.

✔ A "alarm off" gomb világítása kialszik, amint a készülék eléri a beállított hőmérsékletet.

3. Állítsa be a kívánt hőmérsékletet. →*Oldal 15*

7.2 Üzemeltetési útmutató

- Ha bekapcsolta a készüléket, akkor több óra is eltelhet, amíg eléri a beállított hőmérsékletet.
  Ne helyezzen be élelmiszert addig, amíg a készülék nem éri el a beállított hőmérsékletet.
- A készülék időnként enyhén felmelegíti a ház homlokoldalait. Ez meggátolja, hogy az ajtótömítés körül kondenzvíz keletkezzen.
- Az ajtó becsukásakor ügyeljen arra, hogy az ajtót ne torlaszolják el a tárolt termékek.
- Az ajtó bezárásával vákuum alakulhat ki. Az ajtót csak nehezen lehet

újra kinyitni. Várjon egy kicsit, amíg a vákuum megszűnik.
- A készülék hőmérséklete a következő körülmények függvényében változik:
  – a készülék kinyitásának gyakorisága
  – betöltési mennyiség
  – a frissen berakott élelmiszerek hőmérséklete
  – Környezeti hőmérséklet
  – közvetlen napfény

7.3 A készülék kikapcsolása

▸ Tartsa lenyomva a ⏻ **3 sec.** gombot 3 másodpercig.

7.4 Hőmérséklet beállítása

A hűtőtér hőmérsékletének beállítása

▸ Nyomja meg a kívánt hőmérsékletet.
A hűtőtér ajánlott hőmérséklete 4 °C.

Fagyasztótér hőmérsékletének beállítása

▸ Nyomja meg a kívánt hőmérsékletet.
A fagyasztótér ajánlott hőmérséklete –18 °C.

8 Kiegészítő funkciók

Ismerje meg, milyen kiegészítő funkciókkal rendelkezik a készüléke.

8.1 Szupererős hűtés

A Szupererős hűtés esetén a hűtőtér a lehető leghidegebbre hűt. Kapcsolja be a Szupererős hűtés funkciót, mielőtt nagy mennyiségű élelmiszert helyez be a hűtőtérbe.

Megjegyzés: Ha be van kapcsolva a Szupererős hűtés funkció, megnövekedhet a zajszint.

Szupererős hűtés bekapcsolása

▸ Nyomja meg a **super cool** gombot.
✔ A "super cool" világít.

Megjegyzés: Mintegy 6 óra elteltével a készülék átkapcsol normál üzemre.

Szupererős hűtés kikapcsolása

▸ Nyomja meg a **super cool** gombot.

8.2 Automatikus Szupererős fagyasztás

Az automatikus Szupererős fagyasztás funkció esetén a fagyasztótér jóval hidegebbre hűt, mint normál üzemben. Ezáltal az élelmiszerek gyorsabban fagynak meg.
Az automatikus Szupererős fagyasztás bekapcsol, ha bizonyos mennyiségű friss élelmiszert tett a fagyasztótérbe.
Az automatikus Szupererős fagyasztás gyárilag be van kapcsolva. Kikapcsolhatja az automatikus Szupererős fagyasztás funkciót.
Ha be van kapcsolva az automatikus Szupererős fagyasztás, akkor világít a "super freeze" gomb, és megnövekedhet a zajszint.
Az automatikus Szupererős fagyasztás leteltével a készülék átkapcsol normál üzemre.

Automatikus Szupererős fagyasztás bekapcsolása

▸ Tartsa lenyomva a(z) **super freeze** elemet 5 másodpercig.
✔ Miután 2 hangjelzés hallatszott, az automatikus Szupererős fagyasztás be van kapcsolva.

Automatikus Szupererős fagyasztás kikapcsolása

- ▸ Tartsa lenyomva a(z) **super freeze** elemet 5 másodpercig.
- ✔ Miután 3 hangjelzés hallatszott, az automatikus Szupererős fagyasztás kikapcsol.

Automatikus Szupererős fagyasztás megszakítása

- ▸ Nyomja meg a **super freeze** gombot.

8.3 Kézi Szupererős fagyasztás

A Szupererős fagyasztás funkció esetén a fagyasztótér a lehető leghidegebbre hűt.
Nagyobb mennyiségű élelmiszer tárolása előtt kapcsolja be a Szupererős fagyasztás funkciót.
A fagyasztási teljesítmény kihasználásához használja a Szupererős fagyasztás funkciót.

Megjegyzés: Ha be van kapcsolva a Szupererős fagyasztás funkció, megnövekedhet a zajszint.

Kézi Szupererős fagyasztás bekapcsolása

- ▸ Nyomja meg a **super freeze** gombot.
- ✔ A "super freeze" világít.

Megjegyzés: Mintegy 54 óra elteltével a készülék átkapcsol normál üzemre.

Kézi Szupererős fagyasztás kikapcsolása

- ▸ Nyomja meg a **super freeze** gombot.

8.4 Pihenő mód

A Pihenő üzemmód minden olyan funkciót kikapcsol, amelyre nincs feltétlenül szükség.

Pihenő üzemmódban a következő funkciók ki vannak kapcsolva:

- Szupererős hűtés
- Automatikus Szupererős fagyasztás vagy manuális Szupererős fagyasztás
- Riasztás
- Belső világítás
- Akusztikus jelzések
- Üzenetek a kezelőfelületen

Megjegyzés: Pihenő üzemmódban a kezelőfelület világítása kikapcsol. A "super freeze" gomb csökkentett fényerővel világít.

A Pihenő mód bekapcsolása

- ▸ Tartsa lenyomva a **super freeze** gombot 15 másodpercig, amíg egy akusztikus jelzés nem hallatszik.
- ✔ "super freeze" világít.

Megjegyzés: Mintegy 80 óra elteltével a készülék átkapcsol normál üzemre.

A Pihenő mód kikapcsolása

- ▸ Tartsa lenyomva a **super freeze** gombot 15 másodpercig, amíg egy akusztikus jelzés nem hallatszik.

9 Riasztás

9.1 Ajtóriasztás

Ha a készülék ajtaja hosszabb ideig nyitva van, bekapcsol az ajtóriasztás. Figyelmeztető hangjelzés hangzik fel és világít a "alarm off".

Az ajtóriasztás kikapcsolása

- ▸ Csukja be a készülék ajtaját, vagy nyomja meg az **alarm off** gombot.
- ✔ A figyelmeztető hangjelzés ezzel ki van kapcsolva.

9.2 Hőmérséklet-riasztás

Ha a fagyasztótérben túl meleg van, bekapcsol a hőmérséklet-riasztás. Figyelmeztető hangjelzés hallatszik, villog a beállított hőmérséklet (fagyasztótér) és a "alarm off".

⚠ VIGYÁZAT
Egészségkárosodás veszélye!
Felolvasztás közben baktériumok szaporodhatnak fel, és a mélyhűtött áru megromolhat.

- ▸ A kiolvadt vagy felolvasztott mélyhűtött árut ne fagyassza vissza.
- ▸ Csak főzve vagy sütve fagyassza le újra.
- ▸ A maximális tárolási időt ezután már ne használja ki teljes egészében.

A hőmérséklet-riasztás a következő esetekben kapcsolhat be:

- Amikor a készüléket üzembe helyezik.
  Csak akkor rakjon be élelmiszert, ha a készülék elérte a beállított hőmérsékletet.
- Amikor nagy mennyiségű friss élelmiszert helyeznek be.
  Nagy mennyiségű élelmiszer behelyezése előtt kapcsolja be a Szupererős fagyasztás funkciót.
- Amikor a fagyasztótér ajtaja túl hosszú ideig van nyitva.
  Ellenőrizze, hogy a mélyhűtött áru meg- vagy felolvadt-e.

Hőmérséklet-riasztás kikapcsolása

- ▸ Nyomja meg a **alarm off** gombot.
- ✔ A figyelmeztető hangjelzés ezzel ki van kapcsolva.

10 Hűtőtér

A hűtőtérben halat, tejterméket, tojást, készételeket, pékárut, felbontott konzerveket és kemény sajtokat tárolhat.
A hőmérséklet 2 °C és 8 °C közötti értékre állítható be.
Hűtve tárolva lehetséges a gyorsan romló élelmiszerek rövid és középtávú tárolása. Minél alacsonyabb a kiválasztott hőmérséklet, annál tovább maradnak frissek az élelmiszerek.

10.1 Tippek az élelmiszerek tárolására a hűtőtérben

- Csak friss, sértetlen élelmiszert tároljon.
- Az élelmiszereket lehetőleg becsomagolva vagy lefedve tárolja.
- Úgy helyezze az élelmiszert, hogy az ne érintkezzen közvetlenül a hátfallal, mivel az akadályozza a levegő keringését és az élelmiszerek befagyhatnak.
- A meleg ételeket és italokat először hűtse le, azután tegye be a hűtőbe.
- Vegye figyelembe a gyártó által megjelölt eltarthatósági időt vagy fogyaszthatósági időt.

10.2 Hűtési zónák a hűtőtérben

A levegő cirkulációja folytán a hűtőtérben különböző hűtési zónák alakulnak ki.

Leghidegebb zóna

A leghidegebb zóna a tárolórekeszben található.

Tipp: A romlandó élelmiszereket, pl. halat, kolbászt, húst, a hűtő-tároló rekeszben tárolja.
→ *"Hűtő-tároló rekesz", Oldal 18*

Legmelegebb zóna

A legmelegebb hely az ajtó felső részénél van.

Tipp: A legmelegebb helyen tárolja a legkevésbé érzékeny élelmiszereket, pl. a kemény sajtot és a vajat. A sajt íze így jobban kibontakozhat, a vaj kenhető marad.

11 Hűtő-tároló rekesz

A hűtő-tároló rekeszben tovább marad frissen az élelmiszer, mint a hűtőtérben.
A hűtő-tároló rekeszben a hőmérséklet 0 °C közelében marad.
A hűtő-tároló rekesz alacsony hőmérséklete és optimális páratartalma biztosítja az ideális tárolási feltételeket könnyen romló élelmiszerekhez.

11.1 Tárolási idők a hűtő-tároló rekeszben 0 °C esetén

A tárolási idők az élelmiszer eredeti minőségétől függnek.

Élelmiszer	Tárolási idő
Friss hal, tenger gyümölcsei	max. 3 nap
Baromfihús, hús (főzve/sütve)	max. 5 nap
Marha-, sertés-, bárányhús, kolbászfélék (felvágott)	max. 7 nap
Füstölt hal, brokkoli	max. 14 nap
Saláta, édeskömény, sárgabarack, szilva	max. 21 nap
Lágy sajt, joghurt, túró, író, karfiol	max. 30 nap

12 Fagyasztótér

A fagyasztótérben mélyhűtött ételeket tárolhat, élelmiszereket fagyaszthat le, és jégkockát készíthet.
A hőmérséklet –16 °C és –24 °C közötti értékre állítható be.
Az élelmiszereket hosszú távon –18 °C-on vagy még alacsonyabb hőmérsékleten kell tárolni.
A fagyasztva tárolás lehetővé teszi a romlandó élelmiszerek hosszú távú tárolását. Az alacsony hőmérséklet lassítja vagy megakadályozza a romlást.

12.1 Fagyasztási teljesítmény

A fagyasztási teljesítmény azt adja meg, hogy mekkora mennyiségű élelmiszert hány óra alatt lehet teljesen átfagyasztani.
A fagyasztási teljesítmény adatai a típustáblán találhatók.
→ *"Készülék", Ábra 1 / 6 Oldal 12*

Megjegyzés: Kb. 24 órával a friss élelmiszer behelyezése előtt kapcsolja be a Szupererős fagyasztás funkciót.
→ *"Kézi Szupererős fagyasztás bekapcsolása", Oldal 16*

12.2 Fagyasztótér kapacitásának teljes kihasználása

Ismerje meg, hogyan helyezhet el maximális mennyiségű mélyhűtött árut a fagyasztótérben.

1. Vegye ki a fagyasztóból a felszerelés összes elemét. → *Oldal 21*
2. Az élelmiszert közvetlenül a polcokon és a fagyasztótér alján halmozza fel.

12.3 Tippek az élelmiszerek tárolásához a fagyasztótérben

- Az élelmiszereket légmentesen becsomagolva tárolja.
- A lefagyasztandó élelmiszer ne érjen hozzá a már lefagyasztotthoz.
- Az élelmiszereket szétterítve tegye a fagyasztótartályokba.
- Tolja be a fagyasztótartályt ütközésig, hogy a levegő akadálytalanul tudjon keringeni a készülékben.

12.4 Tippek friss élelmiszerek lefagyasztásához

- Kizárólag friss és kifogástalan élelmiszert fagyasszon le.
- Élelmiszerek lefagyasztása adagonként.
- Az elkészített ételek a nyersen fogyasztható élelmiszereknél alkalmasabbak a fagyasztásra.
- A zöldségeket fagyasztás előtt mossa meg, aprítsa fel és blansírozza.
- A gyümölcsöket fagyasztás előtt mossa meg, magozza ki és esetleg hámozza meg, adott esetben adjon hozzá cukrot vagy aszkorbinsavoldatot.
- Fagyasztható élelmiszerek pl. a tésztafélék, halak és a tenger gyümölcsei, hús, vad és szárnyas, tojás (héja nélkül), sajt, vaj, túró, készételek és ételmaradékok.
- Nem fagyasztható élelmiszerek pl. a levélsaláták, retek, tojás (héjával), szőlő, nyers alma és körte, joghurt, tejföl, Crème Fraîche és majonéz.

Fagyasztandó termék csomagolása

A csomagolóanyag és a csomagolási mód megfelelő megválasztásával túlnyomórészt megőrizhető a termék minősége, valamint elkerülhető a fagyasztott termék kiszáradása, elszíneződése.

1. Tegye bele az élelmiszert a csomagolásba.
2. Nyomkodja ki a levegőt.
3. A csomagolást légmentesen zárja le, hogy az élelmiszerek ne veszítsék el ízüket, és ne száradjanak ki.
4. A csomagoláson tüntesse fel a tartalmat és a lefagyasztás dátumát.

12.5 Mélyhűtött áru eltarthatósága –18 °C-on

Élelmiszer	Tárolási idő
Hal, kolbász, kész ételek, péksütemények	max. 6 hónap
Szárnyasok, hús	max. 8 hónap
Zöldségek, gyümölcsök	max. 12 hónap

A nyomtatott fagyasztási naptár megadja a maximális tárolási időtartamot hónapokban, folyamatos –18 °C-os hőmérséklet betartása esetén.

12.6 Mélyhűtött áru felolvasztási módszerei

⚠ VIGYÁZAT
Egészségkárosodás veszélye!
Felolvasztás közben baktériumok szaporodhatnak fel, és a mélyhűtött áru megromolhat.
- ▸ A kiolvadt vagy felolvasztott mélyhűtött árut ne fagyassza vissza.
- ▸ Csak főzve vagy sütve fagyassza le újra.
- ▸ A maximális tárolási időt ezután már ne használja ki teljes egészében.

- A hűtőtérben állati eredetű élelmiszereket olvaszthat fel, például halat, húst, sajtot, túrót.
- A kenyeret szobahőmérsékleten olvassza ki.
- A mikrohullámú sütőben, a sütőben vagy a főzőfelületen készítse el az azonnal fogyasztandó ételeket.

13 Leolvasztás

13.1 Fagyasztótér leolvasztása

A teljesen automatikus „NoFrost” rendszernek köszönhetően a fagyasztórekesz fagymentes marad. Leolvasztás nem szükséges.

14 Tisztítás és ápolás

A hozzáférhetetlen helyek tisztítását az ügyfélszolgálatnak kell végeznie. Az ügyfélszolgálat által történő tisztítás költségekkel járhat.

14.1 A készülék előkészítése a tisztításhoz

1. Kapcsolja ki a készüléket.
→*Oldal 15*
2. Válassza le a készüléket a hálózatról.
Húzza ki a hálózati csatlakozót vagy kapcsolja ki a biztosítékot a biztosítékszekrényben.
3. Minden élelmiszert vegyen ki a készülékből, és tárolja őket hűvös helyen.
Ha van, helyezzen hűtőakkukat az élelmiszerre.
4. Vegye ki a felszerelés összes elemét és az összes tartozékot a készülékből. →*Oldal 21*
5. Az ajtópolc-sínek kiszerelése →*Oldal 22*

14.2 A gép tisztítása

⚠ FIGYELMEZTETÉS
Áramütés veszélye!
A behatoló nedvesség áramütést okozhat.
- ▸ A készülék tisztításához ne használjon magasnyomású vagy gőzsugaras tisztítógépet.
- ▸ A készüléket ne használja nedves kézzel.

A lámpába, a kezelőelemekbe vagy a belső szellőzőnyílásokba kerülő folyadék veszélyes lehet.
- ▸ A mosóvíz nem kerülhet a kezelőelemekbe, a világításba vagy a belső szellőzőnyílásokba.

FIGYELEM
A nem megfelelő tisztítószerek károsíthatják a készülék felületét.
- ▸ Ne használjon kemény súrolópárnát vagy tisztítószivacsot.
- ▸ Ne használjon karcoló vagy súroló tisztítószereket.
- ▸ Ne használjon magas alkoholtartalmú tisztítószert.

Ha a felszerelés részeit és a tartozékokat mosogatógépben tisztítja, ak-

kor ezek elszíneződhetnek vagy deformálódhatnak.

- Tilos a felszerelés részeit és a tartozékokat mosogatógépben tisztítani.

1. Készítse elő a készüléket a tisztításhoz. →*Oldal 20*
2. A készüléket, a felszerelés elemeit, a tartozékokat és az ajtótömítéseket mosogatókendővel, langyos vízzel és egy kevés pH-semleges mosogatószerrel tisztítsa.
3. Puha, száraz törlőruhával alaposan törölje át.
4. Helyezze be a felszerelés elemeit és szerelje be a készülék kiszerelhető alkatrészeit.
5. Csatlakoztassa a készüléket az elektromos hálózatra. →*Oldal 10*
6. Helyezze be az élelmiszereket.

14.3 A felszerelés elemeinek eltávolítása

Ha alaposan meg szeretné tisztítani a felszerelés elemeit, akkor vegye ki ezeket a készülékből.

A polc eltávolítása

- Elöl emelje meg a polcot ①, húzza ki, majd vegye ki ②.

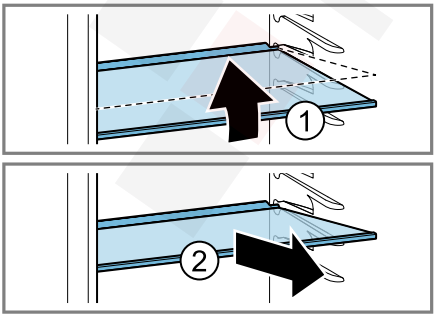

A variálható polc kivétele

- Hajtsa fel a polc mindkét részét ①, vegye ki őket együtt ②, majd vegye ki a sínt ③.

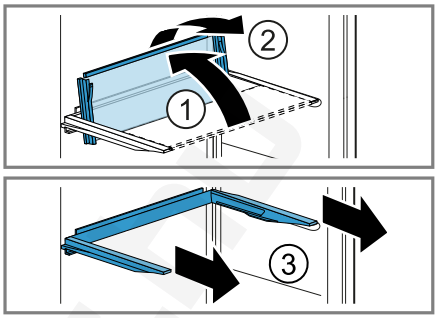

Tárolórekesz kivétele

1. A tárolórekeszt ütközésig húzza ki.
2. Emelje meg elöl ① a tárolórekeszt, majd vegye ki ②.

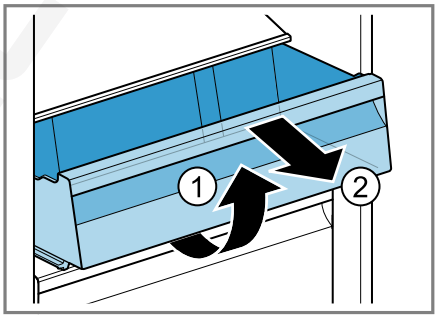

Gyümölcs- és zöldségtároló rekesz kivétele

1. Húzza ki ütközésig a gyümölcs- és zöldségtároló rekeszt.
2. Emelje meg elöl a gyümölcs- és zöldségtároló rekeszt ①, és vegye ki ②.

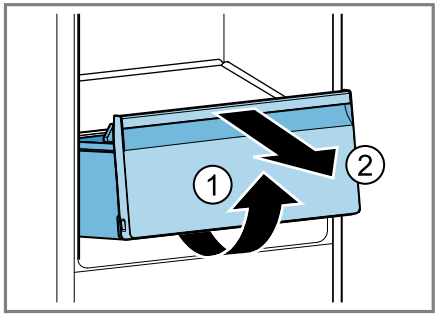

Fagyasztótartály kivétele

1. Húzza ki a fagyasztótartályt ütközésig.
2. Emelje meg a fagyasztótartály elejét ①, majd vegye ki ②.

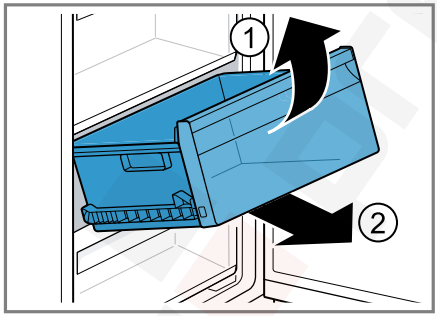

Vegye le a rekesz előoldalát

A hatékonyabb tisztítás érdekében leveheti a zöldség- és gyümölcstároló rekesz előoldalát.

- Nyomja be a rekesz oldalsó kampóit ①, és a rekesz előoldalát elforgatva vegye le a rekeszről ②.

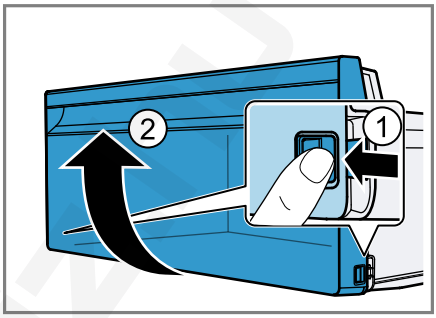

14.4 A készülék alkatrészeinek kiszerelése

Ha alaposan meg szeretné tisztítani a készüléket, egyes alkatrészeit kiszerelheti.

Ajtópolc-sínek kiszerelése

- Az ajtópolc-síneket emelje meg, majd távolítsa el.

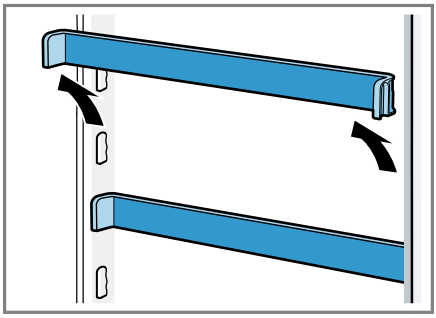

15 Zavarok elhárítása

A készüléken fellépő kisebb zavarokat saját maga is elháríthatja. Tanulmányozza a zavarelhárításról szóló információkat, mielőtt a vevőszolgálathoz fordulna. Ily módon elkerüli a felesleges költségeket.

⚠ **FIGYELMEZTETÉS**
Áramütés veszélye!
A szakszerűtlen javítás veszélyes.
- A készüléket csak szakképzett személyek javíthatják.
- A készülék javításához csak eredeti pótalkatrészeket szabad használni.
- Ha a készülék hálózati csatlakozóvezetéke megsérül, akkor azt a veszélyek elkerülése érdekében csak a gyártó, a gyártó vevőszolgálata vagy egy hasonlóan képzett személy cserélheti ki.

Hiba	Ok és hibaelhárítás
A készülék nem hűt, a kijelzők és a világítás világítanak.	A kiállítási mód be van kapcsolva. **1.** Kapcsolja ki a készüléket. →*Oldal 15* **2.** Várjon 2 percig. **3.** Kapcsolja be újra a készüléket. →*Oldal 14* **4.** Várjon 1 percig majd tartsa lenyomva a(z) **super cool** gombot, amíg 4 akusztikus jelzés fel nem hangzik. **5.** Kis idő múlva ellenőrizze a készülék hűtését.
A LED-világítás nem működik.	Különböző okok lehetségesek. ▸ Hívja a vevőszolgálatot. A vevőszolgálat számát a mellékelt vevőszolgálati jegyzékben találja.
A hűtőgép egyre gyakrabban és hosszabb időre kapcsol be.	A készüléket gyakran kinyitották. ▸ A készülékajtót ne nyissa ki feleslegesen.
	A külső szellőzőnyílások le vannak takarva. ▸ Távoítsa el az akadályokat a külső szellőzőnyílásokról.
	Nem hiba. A modern hűtőgépek gyakrabban kapcsolnak be és különböző teljesítményfokozatokkal rendelkeznek a hatékonyabb hűtés érdekében. ▸ Távoítsa el az akadályokat a külső szellőzőnyílásokról. ▸ A készüléket fűtőtestektől, tűzhelytől és más hőforrástól a lehető legtávolabb helyezze el. A készüléket ne érje hosszabb ideig közvetlen napfény. ▸ A készülék ajtaját csak a lehető legrövidebb időre nyissa ki. ▸ A meleg ételeket és italokat tárolás előtt először hűtse le.

Hiba	Ok és hibaelhárítás
A hűtőtér hátoldalán fagyréteg képződik.	Nem hiba. A modern hűtőgépek gondoskodnak a hűtőtér egyenletesebb hőmérsékletéről. A hűtőtár hátfala rendszeresen automatikusan leolvasztásra kerül.  ▸ A készülék ajtaját csak a lehető legrövidebb időre nyissa ki. ▸ Az élelmiszereket légmentesen csomagolja be vagy fedje le. ▸ A meleg ételeket és italokat tárolás előtt először hűtse le. ▸ Az élelmiszerek között és a belső falak felé mindig hagyjon egy kis helyet.
A készülék oldalfalai melegek.	Nem hiba. Az oldalfalakban csövek futnak, amelyek a hűtés folyamán felmelegednek. A készülékhez hozzáérő bútort a hő nem károsítja. Nincs tennivaló.
Figyelmeztető hangjelzés hangzik fel és világít a "alarm off".	Különböző okok lehetségesek. ▸ Nyomja meg az **alarm off** gombot. ✔ A riasztás kikapcsol.
	A készülék ajtaja nyitva van. ▸ Csukja be a készülék ajtaját.
Az összes hőmérséklet-kijelző és a "alarm off" világít.	Meghibásodott egy szenzor. ▸ Hívja a vevőszolgálatot. A vevőszolgálat számát a mellékelt vevőszolgálati jegyzékben találja.
Figyelmeztető hangjelzés hallatszik, villog a beállított hőmérséklet (fagyasztótér) és a "alarm off".	Különböző okok lehetségesek. ▸ Nyomja meg az **alarm off** gombot. ✔ A riasztás kikapcsol.
	A fagyasztótér ajtaja nyitva van. ▸ Csukja be a fagyasztótér ajtaját.
	A külső szellőzőnyílások le vannak takarva. ▸ Távoítsa el az akadályokat a külső szellőzőnyílásokról.
	Nagyobb mennyiségű friss élelmiszert helyeztek be. ▸ Ne lépje túl a fagyasztási kapacitást. → *"Fagyasztási teljesítmény", Oldal 18*

Hiba	Ok és hibaelhárítás
A készülék nem éri el a beállított hőmérsékletet. A teljesen automatikus leolvasztás nem működik.	A fagyasztótér ajtaja túl hosszú ideig volt nyitva. A párologtató (hűtőberendezés) a NoFrost rendszerben nagyon erősen eljegesedett. **Előfeltétel:** A mélyhűtött árut tárolja jól szigetelő csomagolásban egy hűvös helyen. **1.** Kapcsolja ki a készüléket. →*Oldal 15* **2.** A készüléket válassza le a hálózatról. Húzza ki a hálózati csatlakozót vagy kapcsolja ki a biztosítékot a biztosítékszekrényben. **3.** Hívja a vevőszolgálatot. A vevőszolgálat számát a mellékelt vevőszolgálati jegyzékben találja.
A hőmérséklet nagyon eltér a beállítástól.	Különböző okok lehetségesek. **1.** Kapcsolja ki a készüléket. →*Oldal 15* **2.** Kapcsolja be újra a készüléket kb. 5 perc elteltével. →*Oldal 14* ▸ Ha a hőmérséklet túl magas, akkor néhány óra múlva ellenőrizze újra a hőmérsékletet. ▸ Ha a hőmérséklet túl alacsony, akkor másnap ellenőrizze újra a hőmérsékletet.
A készülék felületén és a készülékben lévő polcokon kondenzvíz képződik.	A meleg, nedves levegőben lévő vízmennyiség lecsapódik a készülék hidegebb felületein. **1.** Puha, száraz kendővel törölje le az olvadékvizet. **2.** A készüléket a lehető legrövidebb időre nyissa ki. **3.** Ügyeljen arra, hogy a készülék mindig megfelelően be legyen csukva.
A gyümölcs- és zöldségtároló rekeszben gyakran képződik sok kondenzvíz.	A tárolt mennyiségtől és a tárolt terméktől függően kondenzvíz képződhet a gyümölcs- és zöldségtároló rekeszben. **1.** Vegye ki a gyümölcs- és zöldségtároló rekeszt. →*Oldal 22* **2.** Vegye le a szellőző klipszet ① és helyezze be fordítva ②. 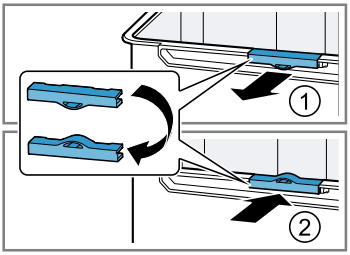

Hiba	Ok és hibaelhárítás
A készülék morog, bugyborékol, zúg, gurgulázik, kattog vagy recseg.	Nem hiba. Egy motor jár, pl. hűtőaggregát, ventilátor. Hűtőközeg folyik át a csöveken. A motor, a kapcsolók vagy a mágnesszelepek be- vagy kikapcsolnak. Automatikus leolvasztás történik. Nincs tennivaló.
A készülék zajokat bocsát ki. 	A készülék nem áll vízszintesen. ▸ Vízmértékkel és a becsavarható lábakkal állítsa be a készüléket.
	A készülék nem áll szabadon. ▸ Tartsa be a minimális távolságokat a készülék mellett.
	A felszerelés elemei billegnek vagy megszorulnak. ▸ Ellenőrizze a felszerelés kivehető elemeit, és esetleg tegye be őket újra.
	A palackok vagy az edények összeérnek. ▸ A palackokat vagy edényeket kissé tolja el egymástól.
	A Szupererős fagyasztás be van kapcsolva. Nincs tennivaló.

15.1 Áramkimaradás

Áramkimaradás esetén csökken a hőmérséklet a készülékben, így a fagyasztott élelmiszerek eltarthatósági ideje és minősége is romlik. Készülékéhez tartozó weboldalunkon megtalálja a fagyasztott áruk tárolási idejét üzemzavar esetén.

Megjegyzések

- A készüléket áramkimaradás esetén lehetőleg ritkán nyissa ki, és ne helyezzen bele további élelmiszereket.
- Az áramkimaradás elmúltával azonnal ellenőrizze az élelmiszerek minőségét.
  - Az 5 °C-nál magasabb hőmérsékletű élelmiszereket dobja ki.
  - A kissé kiolvadt fagyasztott élelmiszereket főzze vagy süsse meg, és vagy fogyassza el, vagy fagyassza le készen újra.

15.2 Készülék öntesztjének elvégzése

Készüléke készülékönteszt-funkcióval rendelkezik, amely megjeleníti a hibákat, hogy a vevőszolgálat elháríthassa azokat.

1. Kapcsolja ki a készüléket. →*Oldal 15*
2. Válassza le a készüléket a hálózatról.
   Húzza ki a hálózati csatlakozót vagy kapcsolja ki a biztosítékot a biztosítékszekrényben.
3. 5 perc elteltével csatlakoztassa a készüléket az elektromos hálózatra. →*Oldal 10*
4. Kapcsolja be a készüléket. →*Oldal 14*
5. A készülék bekapcsolását követő egy percen belül tartsa 3–5 másodpercig lenyomva a(z) **super**

cool elemet, amíg egy hangjelzés nem hallható.
- ✔ A gép öntesztelő programja akkor indul el, ha a hőmérséklet-kijelzők egymás után felvillannak.
- ✔ Ha a készülék öntesztje után 2 hangjelzés hallható és a hőmérséklet-kijelző a beállított hőmérsékletet mutatja, készüléke hőmérséklet-érzékelői rendben vannak. A készülék visszaáll normál üzemre.
- ✔ Ha a készülék öntesztjének befejeződése után 5 akusztikus jelzés hallatszik, és a hőmérséklet-kijelző LED-jei eltérő fényerővel világítanak, értesítse a vevőszolgálatot. A LED-ek útmutatást nyújtanak a vevőszolgálat számára a fennálló zavarral kapcsolatban.

6. Nyomja meg a(z) "super cool" elemet, hogy a készülék visszaálljon normál üzemre.
- ✔ A Szupererős hűtés be van kapcsolva és a "super cool" világít.

7. Kapcsolja ki következőt: Szupererős hűtés. →*Oldal 15*
8. Állítsa be a hőmérsékletet. →*Oldal 15*

16 Tárolás és ártalmatlanítás

16.1 A készülék üzemen kívül helyezése

1. Kapcsolja ki a készüléket. →*Oldal 15*
2. Válassza le a készüléket a hálózatról.
   Húzza ki a hálózati csatlakozót vagy kapcsolja ki a biztosítékot a biztosítékszekrényben.
3. Vegye ki az összes élelmiszert.
4. Tisztítsa meg a készüléket. →*Oldal 20*
5. **FIGYELEM –** Az ajtó és a készülékház közé szorult tárgyak károsíthatják az ajtózsanért.
   - ▸ Nyissa ki az ajtót, amíg az magától nyitva nem marad.
   - ▸ Ne csípjen be tárgyakat az ajtó és a készülékház közé.

   A belső tér szellőzésének biztosítására hagyja nyitva a készüléket.

16.2 A régi készülék ártalmatlanítása

A környezetkímélő ártalmatlanításnak köszönhetően az értékes nyersanyagok újra felhasználhatók.

⚠ FIGYELMEZTETÉS
Egészségkárosodás veszélye!
A gyermekek bezárhatják magukat a készülékbe és életveszélybe kerülhetnek.
- ▸ A polcokat, tartókat ne vegye ki a készülékből, hogy a gyermekeknek megnehezítse a bemászást.
- ▸ Gyermekeket ne engedjen az elhasználódott készülék közelébe.

⚠ FIGYELMEZTETÉS
Tűzveszély!
A csövek sérülése esetén gyúlékony hűtőközeg és egészségre káros gázok léphetnek ki, illetve gyulladhatnak meg.
- ▸ Ne rongálja meg a hűtőközegkör csöveit és a szigetelést.

1. Húzza ki a hálózati csatlakozóvezeték dugóját.
2. Vágja el a hálózati csatlakozóvezetéket.
3. Környezetkímélő módon ártalmatlaníttassa a készüléket.
   Az aktuális ártalmatlanítási lehetőségekről a szakkereskedőnél, ill. a

települési közigazgatásnál vagy önkormányzatnál tájékozódhat.



Ez a készülék az elhasznált villamossági és elektronikai készülékekről szóló 2012/19/EU irányelvnek megfelelő jelölést kapott.
Ez az irányelv a már nem használt készülékek visszavételének és hasznosításának EU-szerte érvényes kereteit határozza meg.

17 Vevőszolgálat

A megfelelő környezetbarát tervezésről szóló rendelet szerint a működés szempontjából releváns eredeti pótalkatrészeket készülékének az Európai Gazdasági Térségben való forgalomba hozatalától számítva legalább 10 évig beszerezheti vevőszolgálatunknál.
Ezenkívül a további, működés szempontjából releváns és tartós eredeti pótalkatrészeket készüléke forgalomba hozatalától számítva akár 15 évig beszerezheti vevőszolgálatunknál.
További információkért kérjük, forduljon vevőszolgálatunkhoz.

Megjegyzés: A vevőszolgálat tevékenysége a gyártó helyben érvényes garanciális feltételeinek keretében ingyenes. A garancia minimális időtartama (a gyártó által magánfogyasztóknak nyújtott garancia) az Európai Gazdasági Térségben 2 év az érvényes helyi garanciális feltételeknek megfelelően. A garanciális feltételek nem érintik az Önt a helyi törvények szerint megillető egyéb jogokat vagy igényeket.

Az Ön országában érvényes garancia időtartamáról és garanciális feltételekről a mellékelt, szervizelérhetőségeket és garanciális feltételeket tartalmazó dokumentumon lévő QR-kódon keresztül, vevőszolgálatunktól, kereskedőjénél vagy weboldalunkról szerezhet részletes információkat.
A vevőszolgálat elérhetőségét a mellékelt, szervizelérhetőségeket és garanciális feltételeket tartalmazó dokumentumon lévő QR-kódon keresztül tekintheti meg.

17.1 Termékszám (E-Nr.), gyártási szám (FD) és sorszám (Z-Nr.)

Ha a vevőszolgálathoz fordul, tartsa kéznél készüléke termékszámát (E-Nr.), gyártási számát (FD) és sorszámát (Z-Nr.), amelyeket készüléke típustábláján talál.
→ *"Készülék", Ábra* **1** */* 6 *Oldal 12*
Készüléke adatait és a vevőszolgálat telefonszámát gyorsan megtalálja, ha feljegyzi magának az adatokat.

18 Műszaki adatok

A hűtőközeg, a hasznos térfogat és további műszaki adatok az adattáblán találhatók.
→ *"Készülék", Ábra* **1** */* 6 *Oldal 12*
A modellre vonatkozó további információk az interneten a *https://eprel.ec.europa.eu/*[1] címen találhatók. Ez az internetcím az Európai Unió hivatalos termékadatbankjára, az EPREL-re mutat. Kérjük, ott kövesse a modellkereséshez megjelenő

[1] Csak az Európai Gazdasági Térség országai számára érvényes

utasításokat. A modell azonosítója az adattáblán található termékszám (E-Nr.) perjel előtti része. Másik megoldásként a modellazonosítót megtalálja az EU-energiacímke első sorában is.
A fényforrások száma modelltől függően változik.
Ez a termék E energiahatékonysági osztályú fényforrást tartalmaz.
Ez a termék F energiahatékonysági osztályú fényforrást tartalmaz.
A fényforrások cserealkatrészként rendelkezésre állnak, és csak megfelelően képzett szakszemélyzet cserélheti ki őket.

18.1 Információk a szabad és a nyílt forráskódú szoftverekről

Ez a termék olyan szoftverelemeket tartalmaz, amelyeket a szerzői jogok tulajdonosai szabad vagy nyílt forráskódú szoftverként engedélyeztek.
A megfelelő licencinformációkat a háztartási készülék tárolja. A megfelelő licencinformációkhoz a Home Connect alkalmazáson keresztül is hozzáférhet: „Profil -> Jogi információk -> Licencinformációk”. [1] A licencinformációk a márkatermék weboldaláról is letölthetők. (Kérjük, keresse meg a termékek weboldalán készülékmodelljét és további dokumentumokat.)
Alternatív megoldásként a megfelelő információkért használja az ossrequest@bshg.com vagy a BSH Hausgeräte GmbH, Carl-Wery-Str. 34, D-81739 München címet.
Az érintett forráskód kérésre rendelkezésre áll.
Kérjük, kérését küldje az ossrequest@bshg.com vagy a BSH Hausgeräte GmbH, Carl-Wery-Str. 34, D-81739 München címre.
Tárgy: „OSSREQUEST“
Kérése feldolgozásának költségeit Önnek kell viselnie. Ez az ajánlat a vásárlás napjától számított három évig, ill. legalább arra az időszakra érvényes, amelyben támogatást és pótalkatrészeket kínálunk az adott készülékhez.

[1] A készülék kivitelétől függően

19 Megfelelőségi nyilatkozat

A BSH Hausgeräte GmbH ezennel kijelenti, hogy a készülék megfelel a(z) 2014/53/EU irányelvben foglalt alapvető követelményeknek és további vonatkozó rendelkezéseknek.
A részletes RED megfelelőségi nyilatkozatot megtalálja az interneten a *www.bosch-home.com* webhelyen, készüléke termékoldalán a kiegészítő dokumentumok között.

CE

2,4 GHz-es sáv (2400–2483,5 MHz): max. 100 mW
5 GHz-es sáv (5150–5350 MHz + 5470–5725 MHz): max. 130 mW

	BE	BG	CZ	DK	DE	EE	IE	EL	ES
	FR	HR	IT	CY	LI	LV	LT	LU	HU
	MT	NL	AT	PL	PT	RO	SI	SK	FI
	SE	NO	CH	TR	IS	UK (NI)			
5 GHz-es WLAN (Wi-Fi): Csak beltéri használatra.									

AL	BA	MD	ME	MK	RS	UK	UA
5 GHz-es WLAN (Wi-Fi): Csak beltéri használatra.							

Köszönjük, hogy Bosch háztartási készüléket vásárolt!

Regisztrálja most készülékét a MyBosch online felületen, és élvezze az alábbi előnyöket:

- **Szakértői javaslatok és tippek a készülékéhez**
- **Opciók garanciahosszabbításhoz**
- **Kedvezmények tartozékokra és pótalkatrészekre**
- **Digitális használati utasítás és az összes készülékadat kéznél van**
- **Könnyű hozzáférés a Bosch háztartási készülékek vevőszolgálatához**

Ingyenes és egyszerű regisztráció - mobiltelefonon is:
www.bosch-home.com/welcome

Segítségre van szüksége? Itt megtalálja.

Szakértői tanácsadás a(z) Bosch háztartási készülékeivel kapcsolatban, támogatás problémák esetén vagy a(z) Bosch-szakértők által végzett javítás.

Tudjon meg mindent a sokféle lehetőségről, hogy a(z) Bosch Önt hogyan tudja támogatni:
www.bosch-home.com/service

Az összes ország elérhetősége a mellékelt szolgáltatásjegyzékben található.

BSH Hausgeräte GmbH
Carl-Wery-Straße 34
81739 München, GERMANY
www.bosch-home.com

A Bosch Company

9001641115 (060601)
hu