BOSCH

Mikrohullám

BF.7221.1. **BF.9221.1.**

[hu] Használati útmutató és telepítési útmutató

Bosch BetterFood alkalmazás

Fedezd fel új készüléked több ezer rugalmas recepttel!

- Vegán, low-carb vagy gluténmentes? Minden receptet az igényeidhez szabhatsz.
- Fedezz fel recepteket olyan alapanyagokból, amelyek megtalálhatók otthon.
- Egészséges ételek könnyedén – a Nutri-Check egészségiránytűnek köszönhetően.
- Kapd meg összekapcsolt készülékeid optimális beállításait receptekben.

Az alkalmazás csak bizonyos európai országokban és nyelveken elérhető.



prezíz.hu

Tartalomjegyzék

HASZNÁLATI ÚTMUTATÓ

1 Biztonság 2
2 Dologi károk elkerülése 5
3 Környezetvédelem és takarékosság 6
4 Ismerkedés 6
5 Az első használat előtt 8
6 A kezelés alapjai 8
7 Mikrohullámú sütő 9
8 Ételek 10
9 Időfunkciók 12
10 Gyermekzár 13
11 Alapbeállítások 13
12 Tisztítási segéd 14
13 Tisztítás és ápolás 14
14 Zavarok elhárítása 15
15 Ártalmatlanítás 17
16 Vevőszolgálat 17
17 Így sikerülni fog 17

18 SZERELÉSI ÚTMUTATÓ 23
18.2 Biztonságos összeszerelés 23

⚠ 1 Biztonság

Tartsa be a következő biztonsági előírásokat.

1.1 A figyelmeztetések definíciója

Itt találja a jelen útmutatóban szereplő figyelmeztetések jelentését.

⚠ FIGYELMEZTETÉS
Vegye figyelembe ezeket a figyelmeztetéseket az esetleges súlyos vagy halálos sérülések elkerülése érdekében.

FIGYELEM
Vegye figyelembe ezeket a figyelmeztetéseket a készülék sérülése vagy más anyagi károk elkerülése érdekében.

Megjegyzés: Ez fontos információkra hívja fel az Ön figyelmét.

1.2 Általános útmutatások

- Gondosan olvassa el ezt az útmutatót.
- Őrizze meg az útmutatót és a termékinformációkat a későbbi használat céljára, vagy az újabb tulajdonos számára.
- Ha szállítás közben megsérült a készülék, ne csatlakoztassa.

1.3 Rendeltetésszerű használat

Ez a készülék csak beépítésre készült. Vegye figyelembe a speciális szerelési útmutatót.
A csatlakozódugó nélküli készüléket csak hivatalos engedéllyel rendelkező szakember csatlakoztathatja. Hibás csatlakoztatás miatt keletkezett károkra nem vonatkozik a garancia.

Csak a szerelési útmutatónak megfelelő, szakszerű beszerelés esetén garantált az üzembiztonság. A szerelő felelős a felállítási helyen való kifogástalan működésért.

A készüléket csak a következőkre használja:
- ételek és italok készítésére.
- működését felügyelve. A rövid főzési folyamatokat mindig kövesse figyelemmel.
- háztartási vagy hasonló használatra, mint például: konyhában bolti dolgozók számára, irodákban, vagy egyéb kereskedelmi helyiségekben, mezőgazdasági létesítményekben, hotelek és egyéb szálláshelyek vendégei számára, reggelizőpanziókban.
- legfeljebb 4000 méter tengerszint feletti magasságig.

Ez a készülék megfelel az EN 55011, ill. a CISPR 11 szabványnak. Ez a 2. csoport, B osztály terméke, ami azt jelenti, hogy a készülék a mikrohullámot élelmiszer felmelegítéséhez állítja elő. A B osztály azt jelenti, hogy a készülék magánháztartások számára készült.

1.4 A használók körének korlátozása

Ezt a készüléket 8 év feletti gyermekek és csökkent testi, érzékszervi vagy mentális képességekkel, illetve kevés tapasztalattal és/vagy ismerettel rendelkező személyek is használhatják felügyelet mellett, vagy ha megtanították nekik a készülék biztonságos használatát és megértették a lehetséges veszélyeket. Gyermekek nem játszhatnak a készülékkel.

A tisztítást és a felhasználói karbantartást gyermekek nem, ill. csak 15 év felett, kizárólag felügyelet mellett végezhetik.
8 évnél fiatalabb gyerekeket ne engedjen a készülék és a csatlakozóvezeték közelébe.

1.5 Biztonságos használat

A tartozékokat mindig megfelelő helyzetben tolja be a sütőtérbe.

⚠ FIGYELMEZTETÉS – Tűzveszély!
A sütőtérben tárolt gyúlékony tárgyak lángra lobbanhatnak.
- ▸ Soha ne tartson gyúlékony tárgyakat a sütőtérben.
- ▸ Ha füst jelenik meg, ki kell kapcsolni a készüléket vagy ki kell húzni a hálózatból és zárva kell tartani az ajtaját az esetlegesen felcsapó lángok elfojtása érdekében.

Az oldott ételmaradék, zsír és sült zsír lángra lobbanhat.
- ▸ Üzembe helyezés előtt távolítsa el a sütőtérből, a fűtőelemekről és a tartozékokról a nagyobb szennyeződéseket.

⚠ FIGYELMEZTETÉS – Égési sérülés veszélye!
A tartozék vagy az edény nagyon forró.
- ▸ A forró edényt vagy tartozékot mindig fogókesztyűvel vegye ki a sütőtérből.

Az alkoholgőzök meggyulladhatnak a forró sütőtérben. A készülék ajtaja kivágódhat. Forró gőzök és szúrólángok csaphatnak ki.
- ▸ Az ételekhez csak kis mennyiségű magas alkoholtartalmú italt használjon.
- ▸ Szeszes italokat (≥ 15 % vol.) hígítatlanul (pl. ételek fel- és leöntéséhez) ne hevítsen.
- ▸ Óvatosan nyissa ki a készülék ajtaját.

⚠ FIGYELMEZTETÉS – Forrázásveszély!
A hozzáférhető részek működés közben felforrósodnak.
- ▸ Soha ne érintse meg a forró részeket.
- ▸ Tartsa távol a gyermekeket.

A készülék ajtajának kinyitásakor forró gőz távozhat a készülékből. A gőz a hőmérséklettől függően nem látható.
- ▸ Óvatosan nyissa ki a készülék ajtaját.
- ▸ Tartsa távol a gyerekeket.

A forró sütőtérben lévő vízből forró vízgőz képződhet.
- ▸ Soha ne öntsön vizet a forró párolótérbe.

⚠ FIGYELMEZTETÉS – Sérülésveszély!
A készülék ajtajának összekarcolt üvege elpattanhat.
- ▸ A készülékajtó üvegének tisztításához ne használjon éles vagy dörzsölő hatású tisztítót vagy éles fémből készült kaparót, mert ezek megkarcolhatják a felületet.

Az ajtó csuklópántjai az ajtó nyitásakor és csukásakor mozognak, és becsíphetik az ujját.
- ▸ Ne nyúljon a zsanérok környékére.

⚠ FIGYELMEZTETÉS – Áramütés veszélye!
A szakszerűtlen javítás veszélyes.
- ▸ A készüléket csak szakképzett személyek javíthatják.
- ▸ A készülék javításához csak eredeti pótalkatrészeket szabad használni.
- ▸ Ha a készülék hálózati csatlakozóvezetéke vagy a készülék vezetéke megsérül, egyedi hálózati csatlakozóvezetékre vagy egyedi készülékvezetékre kell kicserélni, amely a gyártónál vagy vevőszolgálatánál kapható.
- ▸ Ha a készülék hálózati csatlakozóvezetéke megsérül, szakképzett személlyel kell kicseréltetni.

A hálózati csatlakozóvezeték sérült szigetelése veszélyes.
- ▸ A hálózati csatlakozóvezeték soha ne érintkezzen a készülék forró részeivel vagy hőforrásokkal.
- ▸ A hálózati csatlakozóvezeték soha ne érintkezzen hegyes és éles szélű tárgyakkal.
- ▸ A hálózati csatlakozóvezetéket soha ne törje meg, ne nyomja össze, ne változtassa meg.

A behatoló nedvesség áramütést okozhat.
- ▸ A készülék tisztításához ne használjon magasnyomású vagy gőzsugaras tisztítógépet.

A sérült készülék és a sérült hálózati csatlakozóvezeték veszélyes.
- ▸ Soha ne használjon sérült készüléket.
- ▸ Soha ne használjon olyan készüléket, amelynek a felülete repedt vagy törött.
- ▸ Miközben a készüléket leválasztja az elektromos hálózatról, soha ne a hálózati csatlakozóvezetékét húzza. Mindig a hálózati csatlakozóvezeték dugóját húzza.
- ▸ Ha a készülék vagy a hálózati csatlakozóvezeték megsérült, azonnal húzza ki a hálózati csatlakozóvezeték csatlakozódugóját, vagy kapcsolja le a biztosítékszekrényben lévő biztosítékot.
- ▸ Forduljon a vevőszolgálathoz. →*Oldal 17*

⚠ FIGYELMEZTETÉS – Fulladásveszély!
A gyermekek a csomagolóanyagokat a fejükre húzhatják vagy magukra tekerhetik, és megfulladhatnak.
- ▸ Gyermekektől tartsa távol a csomagolóanyagot.
- ▸ Ne engedje, hogy gyermekek játsszanak a csomagolóanyaggal.

A gyermekek az apró alkatrészeket belélegezhetik vagy lenyelhetik, és megfulladhatnak tőlük.
- ▸ Gyermekektől tartsa távol az apró alkatrészeket.
- ▸ Ne engedje, hogy gyermekek játsszanak az apró alkatrészekkel.

1.6 Mikrohullám

FONTOS BIZTONSÁGI ELŐÍRÁSOK. GONDOSAN OLVASSA EL ÉS TARTSA MEG A KÉSŐBBI HASZNÁLAT ESETÉRE.

⚠ FIGYELMEZTETÉS – Tűzveszély!
A készülék nem rendeltetésszerű használata veszélyes és sérüléseket okozhat. Például a felmelegített parafa és a magvakkal vagy gabonával töltött párnák még órák múlva is meggyulladhatnak.
- ▸ Soha ne szárítson ételeket vagy ruhaneműket a készülékben.
- ▸ Soha ne melegítsen a készülékben papucsot, magokkal vagy gabonával töltött párnát, szivacsot, nedves törlőkendőt vagy hasonlókat.
- ▸ A készüléket kizárólag ételek és italok készítésére használja.

Az élelmiszerek, azok csomagolásai és tartályai meggyulladhatnak.
- ▸ Soha ne melegítse az ételt hőszigetelő csomagolásban.
- ▸ Soha ne melegítse felügyelet nélkül a műanyag-, papír- vagy más gyúlékony csomagolásban levő élelmiszert.
- ▸ Soha ne állítson be túl magas mikrohullámú teljesítményt vagy időt. Tartsa be az ebben a használati útmutatóban feltüntetett utasításokat.
- ▸ Soha ne szárítson élelmiszert a mikrohullámú sütőben.
- ▸ Alacsony víztartalmú ételeket, pl. kenyeret, soha ne olvasszon ki vagy melegítsen túl nagy mikrohullám-teljesítményen, illetve túl hosszú ideig.

Az étolaj meggyulladhat.
- ▸ Soha ne melegítsen tiszta étolajat a mikrohullámú sütőben.

A mikrohullámú sütőben tárolt tárgyak vagy eszközök lángra lobbanhatnak.
- ▸ A készülék üzemeltetése előtt győződjön meg arról, hogy a sütőtérben nem találhatók tárgyak vagy eszközök, amelyek nem alkalmasak mikrohullámmal való használatra.
- ▸ Ne használja a sütőteret gyúlékony tárgyak, konyhai eszközök vagy élelmiszerek és hasonlók tárolására, ha a mikrohullámú sütőt nem üzemelteti.

⚠ FIGYELMEZTETÉS – Robbanásveszély!
Folyadékok vagy más élelmiszerek a szorosan lezárt edényekben könnyen felrobbanhatnak.
- ▸ Soha ne melegítsen folyadékot vagy más élelmiszert szorosan lezárt edényben.

⚠ FIGYELMEZTETÉS – Égési sérülés veszélye!
A kemény héjú vagy bőrös élelmiszerek a felmelegítés alatt, de még utána is robbanásszerűen szétpukkadhatnak.
- ▸ Soha ne főzzön tojást héjában vagy ne melegítsen keménytojást héjában.
- ▸ Ne főzzön héjas állatokat és rákot.
- ▸ Tükörtojás vagy buggyantott tojás készítésekor előbb szúrja ki a tojássárgáját.
- ▸ A kemény héjú vagy bőrös élelmiszerek esetében, mint pl. alma, paradicsom, burgonya vagy virsli, a héj megrepedhet. Ezért melegítés előtt szúrja ki a héjat vagy a bőrt.

A hő nem oszlik el egyenletesen a bébiételben.
- ▸ Soha ne melegítse a bébiételeket zárt edényben.
- ▸ Mindig vegye le a fedelet vagy a cumit.
- ▸ Melegítés után alaposan rázza fel vagy kavarja meg.
- ▸ Ellenőrizze a hőmérsékletet, mielőtt a gyermeknek adná az ételt.

A forró ételek hőt adnak le. Az edény forró lehet.
- ▸ Az edényt vagy a tartozékokat mindig fogókesztyűvel vegye ki a sütőtérből.

Légmentesen lezárt élelmiszerek esetén a csomagolás szétdurranhat.
- ▸ Mindig ügyeljen a csomagoláson található utasításokra.
- ▸ Az ételt mindig edényfogóval vegye ki a sütőtérből.

A hozzáférhető részek működés közben felforrósodnak.
- ▸ Soha ne érintse meg a forró részeket.
- ▸ Tartsa távol a gyermekeket.

A készülék nem rendeltetésszerű használata veszélyes. Például a túlmelegedett papucs, magokkal vagy gabonával töltött párna, szivacs, nedves törlőruha stb. égési sérülésekhez vezethet.

- Soha ne szárítson ételeket vagy ruhaneműket a készülékben.
- Soha ne melegítsen a készülékben papucsot, magokkal vagy gabonával töltött párnát, szivacsot, nedves törlőkendőt vagy hasonlókat.
- A készüléket kizárólag ételek és italok készítésére használja.

⚠ FIGYELMEZTETÉS – Forrázásveszély!

Folyadékok felforralásakor előfordulhat a késleltetett forrás. Ez azt jelenti, hogy a folyadék a jellegzetes gőzbuborékok megjelenése nélkül éri el a forrási hőmérsékletet. Legyen elővigyázatos már az edény kismértékű megmozdulása esetén is. A forró folyadék hirtelen kifuthat vagy kifröccsenhet.

- Melegítéskor mindig tegyen egy kanalat az edénybe. Így elkerülhető a késleltetett forrás.

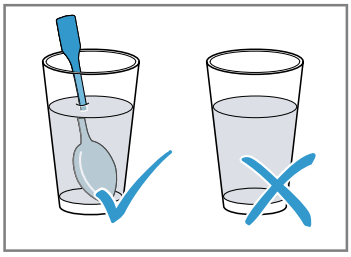

⚠ FIGYELMEZTETÉS – Sérülésveszély!

A nem alkalmas edény szétrepedhet. Porcelán- és kerámiaedények esetében előfordulhat, hogy a fogantyúkon és a fedeleken apró lyukak találhatók. A lyukak mögött üreg van. Az üregbe bejutott nedvesség szétfeszítheti az edényt.

- Csak mikrohullámú sütőhöz megfelelő edényt használjon.

A fémből készült, illetve fém alkatrészeket tartalmazó edényekhél teljesen mikrohullámú üzemmód esetén szikrák képződhetnek. A készülék megsérül.

- A csak mikrohullámú üzemmód esetén soha ne használjon fémtartályokat.
- Csak mikrohullámú sütőhöz megfelelő edényt használjon.

⚠ FIGYELMEZTETÉS – Áramütés veszélye!

A készülék nagyfeszültséggel működik.

- Soha ne távolítsa el a készülék burkolatát.

⚠ FIGYELMEZTETÉS – Komoly egészségkárosodás veszélye!

A nem megfelelő tisztítás hatására károsodhat a készülék felülete, csökkenhet az élettartama, és veszélyes helyzetek alakulhatnak ki, pl. a mikrohullámú energia kijuthat a készülékből.

- Rendszeresen tisztítsa a készüléket, és az élelmiszer-maradékokat azonnal távolítsa el.
- A sütőteret, az ajtótömítést, az ajtót és a csuklópántot mindig tartsa tisztán.
  → *"Tisztítás és ápolás", Oldal 14*

Soha ne üzemeltesse a készüléket, ha a sütőtér ajtaja vagy az ajtótömítés sérült. Ekkor mikrohullámú energia léphet ki rajta.

- Soha ne használja a készüléket, ha a sütőtér ajtajának tömítése vagy annak műanyag kerete sérült.
- A javítást csak az ügyfélszolgálattal végeztesse.

Borítás nélküli készülékeknél mikrohullámú energia távozik.

- Soha ne vegye le a készülék borítását.
- Karbantartási vagy javítási munkákhoz hívja az ügyfélszolgálatot.

2 Dologi károk elkerülése

2.1 Általános

FIGYELEM

Az alkoholgőzök meggyulladhatnak a forró sütőtérben és a készülék tartós károsodását okozhatják. A belobbanás következtében a készülék ajtaja kivágódhat és adott esetben leeshet. Az ajtólapok elpattanhatnak és szilánkokra törhetnek. A fellépő vákuum hatására a sütőtér befelé erőteljesen eldeformálódhat.

- Szeszes italokat (≥ 15 % vol.) hígítatlanul (pl. ételek fel- és leöntéséhez) ne hevítsen.

A nedvesség a sütőtérben hosszú távon korróziót eredményez.

- Minden párolás után törölje le a kicsapódott vizet.
- Ne tároljon hosszabb ideig nedves élelmiszereket a zárt sütőtérben.
- Ne tároljon ételt a sütőtérben.

Ha a tömítés erősen szennyezett, akkor használat közben a készülék ajtaja nem zár megfelelően. A szomszédos bútor-előlapok megsérülhetnek.

- Mindig tartsa tisztán a tömítést.
- Soha ne üzemeltesse a készüléket sérült tömítéssel vagy tömítés nélkül.

Ha ülő- vagy rakodófelületként használja a készülék ajtaját, akkor az károsodhat.
- Soha ne álljon, üljön, kapaszkodjon vagy támaszkodjon a készülék ajtajára.

2.2 Mikrohullám

Tartsa be ezeket az előírásokat, amikor használja a mikrohullámot.

FIGYELEM
Ha a sütőtér fala fémmel érintkezik, akkor szikrák képződnek, amelyek károsítják a készüléket vagy tönkreteszik az ajtó belső üvegét.
- Ügyeljen arra, hogy a fémtárgy – pl. egy kanál a pohárban – legalább 2 cm-re legyen a párolótér falától és az ajtó belső oldalától.

Az alumíniumtálak szikrát okozhatnak. A készülék károsodhat a létrejövő szikraképződés miatt.
- Ne használjon alumíniumtálat a sütőben.

A készülék étel nélküli üzemelése túlterheléshez vezethet.
- Soha ne indítsa el a mikrohullámú sütőt úgy, hogy nincs benne étel. Ez alól csak a rövid ideig tartó edényellenőrzés lehet kivétel.

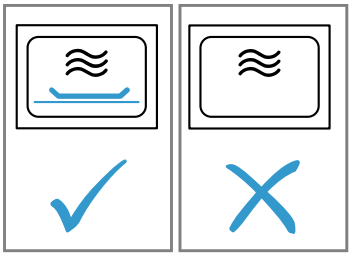

Amennyiben egymást követően többször, túl nagy mikrohullámú teljesítményt választva készít pattogatott kukoricát, az a sütőtér károsodását okozhatja.
- Két használat között hagyja a készüléket több percen keresztül lehűlni.
- Soha ne állítson be túl nagy mikrohullámú teljesítményt.
- Maximum 600 wattot használjon.
- A pattogatott kukorica zacskóját mindig helyezze üvegtányérra.

3 Környezetvédelem és takarékosság

3.1 A csomagolási hulladék ártalmatlanítása

A felhasznált csomagolóanyagok környezetkímélők és újrahasznosíthatók.
- Az egyes összetevőket fajtánként szétválogatva ártalmatlanítsa.

3.2 Energiamegtakarítás

Ha megfogadja ezeket a tanácsokat, készüléke kevesebb áramot fogyaszt.

Egyidejűleg két csésze folyadékot melegítsen fel.
✔ Több étel egyidejű felmelegítése kevesebb energiát igényel, mint ezek egymás után történő felmelegítése.

Kapcsolja ki a kijelzőt alapbeállításoknál.
✔ A készülék energiatakarékos üzemmódban energiát takarít meg.

Megjegyzések
- A kijelző energiatakarékos üzemmódban automatikusan az 1-es fokozatra csökkenti a fényerőt.
- Az EU 2023/826 környezettudatos tervezést szabályozó rendelete szerint ennél a készüléknél kikapcsolt állapotban egy másik állapotról van szó. Ezt a továbbiakban energiatakarékos módnak nevezzük.
- Akkor is, ha a fő funkció nem aktív, a készüléknek energiára van szüksége a következőkhöz:
  – Az érzékelőgombok működtetésének észlelése
  – Az ajtónyitás felügyelete
  – A pontos idő szerkesztése (kijelzés nélkül)

  Definíció szerint nincs szó sem „kikapcsolt”, sem „készenléti” állapotról, ezért használjuk az energiatakarékos mód kifejezést. Az energiatakarékos mód méréséhez az EN IEC 60350-1:2023 szabványt kell használni.

4 Ismerkedés

4.1 Kezelőfelület

A kezelőpanelen beállíthatja készülékének összes funkcióját, és információkat kaphat az üzemállapotról.
A készüléktípustól függően a kép részletei eltérhetnek, pl. a szín és a forma.

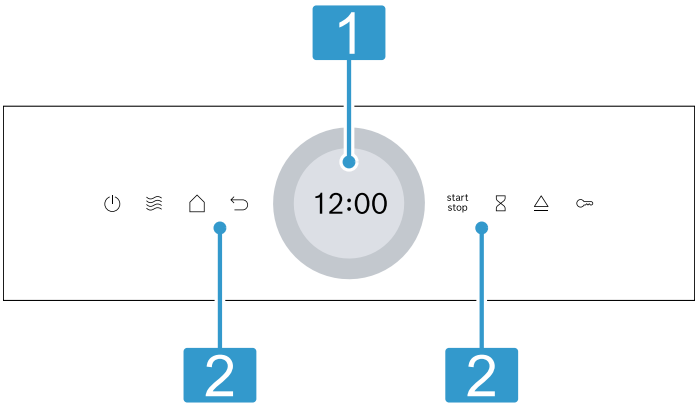

1	**Kijelző beállítógyűrűvel** A kijelzőn keresztül, a digitális beállítógyűrűvel állíthatja be a készüléket. Itt az aktuális beállítások, a választható lehetőségek, illetve információs szövegek láthatók. → *"Érintőkijelző", Oldal 7*
2	**Érintőmezők** Az érintőmezőkkel különböző funkciók állíthatók be közvetlenül. → *"Érintőmezők", Oldal 7*

4.2 Érintőmezők

Az érintőmezők érintésérzékeny felületek. Egy-egy funkció kiválasztásához koppintson a megfelelő mezőre.

Érintőmező	Funkció
⏻	A készülék be- vagy kikapcsolása. → *"A kezelés alapjai", Oldal 8*
≋	Közvetlen hozzáférés a mikrohullámú sütőhöz → *"Mikrohullámú sütő", Oldal 9*
⮌	Visszalépés egy beállítással.
start stop	Üzem elindítása vagy megszakítása. → *"A kezelés alapjai", Oldal 8*
⧖	Jelzőóra kiválasztása.
⊶	Gyerekzár be- vagy kikapcsolása.
⏏	Készülékajtó nyitása
⌂	Üzemmódok menüjének megnyitása.

4.3 Érintőkijelző

Az érintőkijelzőn láthatja a kiválasztási lehetőségeket és az aktuális funkcióhoz elvégzett beállításokat.
Az egyik elem kiválasztásához koppintson a megfelelő szövegmezőre.

Digitális beállítógyűrű

A kijelző körül található digitális beállítógyűrűvel módosíthatja a beállított értékeket.
Ha elérte a minimális vagy maximális értéket, akkor ez az érték marad kiírva a kijelzőn. Szükség esetén a beállítógyűrűvel állítsa vissza az értéket. Az ujjak lassú mozgatásával az értékek pontosan beállíthatók a beállítógyűrűvel. Az időbeállításoknál közvetlenül is kiválaszthatja a beállítási gyűrűn a kívánt perceknek vagy óráknak megfelelő pontot, pl. lent nyomja meg a 30 perc/másodperc opciót.

Beállítási terület

A kijelző közepén található a beállítási terület.
A beállítási területen az aktuális választási lehetőségek és a már megadott beállítások jelennek meg.
A menü és a további beállítási lehetőségek vízszintesen vannak elrendezve. A funkciók választékának listái függőlegesen vannak elrendezve. A beállítási területen való lapozáshoz húzza végig ujját a kijelzőn. Egy funkció kiválasztásához nyomja meg az adott funkciót a kijelzőn.

Lehetséges szimbólumok a beállítási területen

Szimbólum	Jelentés
✓	Beállított érték megerősítése.
↺	Beállított érték visszaállítása.
∧	Beállított érték módosítása futó üzem közben.

4.4 Automata ajtónyitó

Ha működteti az automata ajtónyitót, a készülék ajtaja kinyílik. A készülék ajtaját kézzel lehet teljesen kinyitni.

Megjegyzések

- Áramkimaradás esetén nem működik az automatikus ajtónyitás. Az ajtót kézzel lehet kinyitni.
- Ha működés közben kinyitja a készülék ajtaját, az üzemmód megszakad.
- Ha becsukja a készülék ajtaját, az üzemmód nem folytatódik automatikusan. Indítsa el az üzemmódot.
- Ha a készülék hosszabb ideje ki van kapcsolva, a készülékajtó az ajtónyitó gomb megnyomásakor késleltetve nyílik.

4.5 Fűtési módok és funkciók

Annak érdekében, hogy mindig megtalálja az ételnek megfelelő fűtési módot, itt bemutatjuk a különbségeket és a felhasználási területeket.

Név	Teljesítmény/fokozatok	Használat
Mikrohullám	90/180/360/600/"boost"	Ételek és italok kiolvasztásához, párolásához és felforrósításához. → *"Mikrohullámú sütő", Oldal 9*
Ételek		Számos ételhez talál előre programozott beállításokat.
Tisztítás		Kiválaszthatja a sütőtér-tisztítási funkciót. → *"Tisztítási segéd", Oldal 14*

Név	Teljesítmény/fokozatok	Használat
Alapbeállítások		Az alapbeállítások módosítása. → *"Alapbeállítások", Oldal 13*

4.6 Sütőtér

A sütőtér funkciói leegyszerűsítik készüléke kezelését.

Sütőtér-világítás

Amikor kinyitja a készülék ajtaját, a sütőtér világítása bekapcsol. Ha a készülék ajtaja kb. 15 percnél tovább nyitva marad, akkor a sütőtér világítása megint kikapcsol. A legtöbb fűtési módnál és funkciónál a sütőtér világítása működés közben bekapcsolt állapotban van. Amikor az üzem véget ér, a sütőtér világítása kikapcsol.

Hűtőventilátor

A hűtőventilátor szükség szerint kapcsol be és ki. A meleg levegő elillan a készülék ajtaja fölötti szellőzőréseken.

FIGYELEM
Ha letakarja a szellőzőréseket, az a készülék túlmelegedéséhez vezet.
- ▸ Ne fedje le a szellőzőréseket.

A hűtőventilátor meghatározott ideig még működik, hogy a működést követően a sütőtér gyorsabban lehűljön. Ha a készülék mikrohullámú üzemmódban működik, akkor a készülék hideg marad, de a hűtőventilátor mégis bekapcsol. A hűtőventilátor akkor is továbbműködhet, ha a mikrohullámú üzemmód már befejeződött.

4.7 Kondenzvíz

Párolás során a sütőtérben és a készülék ajtaján kicsapódhat a víz. A víz kicsapódása normális, és nem befolyásolja a készülék működését. Párolás után törölje le a kicsapódott vizet.

4.8 A készülék ajtaja

A készülék ajtaját a ≙ segítségével is kinyithatja. Ha működés közben kinyitja a készülék ajtaját, akkor a működés leáll. Ha becsukta az ajtót, az start stop elemmel folytathatja az üzemet.

5 Az első használat előtt

Végezze el az első üzembe helyezéshez szükséges beállításokat. Tisztítsa meg a készüléket és a tartozékokat.

5.1 Az első üzembe helyezés

A készülék használata előtt el kell végeznie az első üzembe helyezéshez szükséges beállításokat.

Az első üzembe helyezés

1. Kapcsolja be a készüléket a ⏻ gombbal.
- ✔ Megjelenik az első beállítás.
2. Ha a beállítás módosítására van szükség, válassza a listában szereplő valamelyik opciót, vagy a beállítógyűrűvel módosítsa az értéket.
   Lehetséges beállítások:
   - Nyelv
   - Pontos idő
3. Nyomja meg a ✓ lehetőséget, és lépjen a következő beállításra.
4. A beállításokat áttekintheti és szükség esetén módosíthatja.
- ✔ Az utolsó beállítás után a kijelzőn megjelenik egy üzenet, mely szerint a beállítás befejeződött.

5.2 A készülék tisztítása az első használat előtt

Mielőtt először készítene ételt a készülékkel, tisztítsa meg a sütőteret és a tartozékokat.

1. Ellenőrizze, hogy a sütőtérben nem találhatók csomagolóanyag-maradványok, tartozékok vagy más tárgyak.
2. Tisztítsa meg a sütőtér sima felületeit puha, nedves törlőkendővel.

6 A kezelés alapjai

6.1 A készülék bekapcsolása

- ▸ Nyomja meg az ⏻ elemet.
- ✔ A készülék üzemkész.

6.2 A készülék kikapcsolása

- ▸ Nyomja meg az ⏻ elemet.
- ✔ A készülék megszakítja a futó funkciókat.
- ✔ A kijelzőn néhány percre megjelenik a pontos idő.

6.3 Működés indítása

- ▸ Nyomja meg az start stop elemet.

6.4 A működés szüneteltetése

1. Nyissa ki a készülék ajtaját, vagy nyomja meg a következőt: start stop.
- ✔ A készülék működése megáll.
2. Az üzem folytatásához csukja be a készülék ajtaját és nyomja meg a következőt: start stop.
- ✔ A készülék működése megáll.

6.5 Működés megszakítása

- ▸ Nyomja meg az ⏻ elemet.
- ✔ A készülék megszakítja a futó funkciókat.

7 Mikrohullámú sütő

A mikrohullámmal az ételeket különösen gyorsan lehet főzni, felmelegíteni, sütni és felolvasztani.

7.1 Mikrohullám-teljesítmények

Itt áttekintést talál a mikrohullám-teljesítményről és ajánlást a használatukra vonatkozóan.

Mikrohullám-teljesítmény wattban	Maximális időtartam órában	Használat
90 W	1:30	Kényes ételek kiolvasztása.
180 W	1:30	Ételek kiolvasztása és továbbpárolása.
360 W	1:30	Hús és hal párolása vagy kényes ételek felmelegítése.
600 W	1:30	Ételek felforrósítása és főzése.
boost	0:30	Folyadékok felforralása.

Megjegyzések
- A készülék védelme érdekében a "boost" maximális mikrohullám-teljesítmény az első percekben fokozatosan lecsökken 600 W-ra. A maximális teljesítmény a lehűlési időt követően ismét rendelkezésre áll.
- A mikrohullám-teljesítmények nem felelnek meg a készülék tényleges energiafogyasztásának.

7.2 Mikrohullámú sütőhöz megfelelő edények

Ételeinek egyenletes felmelegítése és a készülék károsodásának elkerülése érdekében csak megfelelő edényeket és tartozékokat használjon.

Megjegyzés: Mielőtt az edényt a mikrohullámú sütőben használná, vegye figyelembe a gyártói utasításokat. Kétség esetén hajtson végre edényellenőrzést.

Mikrohullámú sütőben használható

Edények	Indoklás
Hőálló és mikrohullámú sütőben használható anyagból készült edények: ▪ Üveg ▪ Üvegkerámia ▪ Porcelán ▪ Hőálló műanyag ▪ Teljes felületén mázas kerámia, repedések nélkül	Ezek az anyagok átengedik a mikrohullámokat. A mikrohullámok nem károsítják a hőálló edényeket.
Fém evőeszközök	**Megjegyzés:** A késleltetett forrás elkerülése érdekében használhat fém evőeszközt, pl. egy kanalat az üvegben.

FIGYELEM
Ha a sütőtér fala fémmel érintkezik, akkor szikrák képződnek, amelyek károsítják a készüléket vagy tönkreteszik az ajtó belső üvegét.
- ▸ Ügyeljen arra, hogy a fémtárgy – pl. egy kanál a pohárban – legalább 2 cm-re legyen a párolótér falától és az ajtó belső oldalától.

Nem alkalmas mikrohullámú sütőben való használatra

Edények	Indoklás
Fémedények	A fém nem engedi át a mikrohullámokat. Az ételek alig melegszenek fel.
Arany- vagy ezüstdíszítésű edények	A mikrohullámok károsíthatják az arany- és ezüstdíszítéseket. **Tipp:** Csak akkor használhatja ezeket az edényeket, ha a gyártó garantálja, hogy az edények alkalmasak mikrohullámú sütőben való használatra.

7.3 Edény mikrohullámú sütőhöz való alkalmasságának ellenőrzése

Az edény mikrohullámú sütőhöz való alkalmasságát edényellenőrzéssel vizsgálja meg. A mikrohullám üzemmódot kizárólag edényellenőrzés esetén szabad étel nélkül használni.

⚠ **FIGYELMEZTETÉS – Forrázásveszély!**
A hozzáférhető részek működés közben felforrósodnak.
- ▸ Soha ne érintse meg a forró részeket.
- ▸ Tartsa távol a gyermekeket.

1. Az üres edényt helyezze a sütőtérbe.
2. A készüléket ½–1 percre állítsa maximális mikrohullám-teljesítményre.
3. Indítsa el az üzemmódot.
4. Többször ellenőrizze az edényt:
   - Ha az edény hideg vagy kézmeleg, akkor alkalmas mikrohullámú sütőben való használatra.
   - Ha az edény forró vagy ha szikrák képződnek, szakítsa félbe az edényellenőrzést. Az edény nem alkalmas mikrohullámú sütőben való használatra.

7.4 QuickStart

1. Nyomja meg a(z) ≋ elemet.
2. A start stop megnyomásával indítsa el az üzemmódot.

✔ Az előre beállított mikrohullám-teljesítmény 1 percre indul be.

Megjegyzés: A mikrohullám-teljesítmény előbeállítását az alapbeállításokban módosíthatja. →*Oldal 13*

7.5 A mikrohullámú sütő beállítása

Megjegyzés
Ügyeljen a mikrohullám helyes használatára:
- Tartsa be a biztonsági előírásokat. →*Oldal 4*
- Vegye figyelembe az utasításokat az anyagi károk elkerülésére. →*Oldal 6*
- Vegye figyelembe a mikrohullámhoz alkalmas edényekre vonatkozó útmutatót.

1. Nyomja meg a "Mikrohullám" menüpontot.
   ▸ Vagy közvetlenül az érintőmezőben válassza ki ≋ a mikrohullámú sütőt.
2. Nyomja meg a Mikrohullám-teljesítmény wattban elemet.
3. A beállítógyűrűvel állítsa be a mikrohullám-teljesítményt.
4. A mikrohullám-teljesítmény megerősítéséhez nyomja meg a kijelzőn a következőt: ✓.
5. Nyomja meg a ◷ "Sütési idő" gombot.
   A mikrohullámmal működő üzemmódoknál mindig szükség van időtartamra.
6. Az előre beállított időtartam módosításához nyomja meg a megfelelő időértéket, pl. az "m" perckijelzést vagy az "s" másodperckijelzést.

✔ A kiválasztott érték kékkel megjelölve jelenik meg.

7. A beállítógyűrűvel állítsa be az időtartamot.
   Igény szerint a ↺ gombbal állítsa vissza a beállított értéket.
8. A beállított időtartam megerősítéséhez nyomja meg a kijelzőn a következőt: ✓.
9. A start/stop gombbal indítsa el az üzemmódot.

✔ Elindul a mikrohullám üzemmód és az időtartam letelik. A maximális mikrohullám-teljesítménynél "boost" a kijelzőn megjelenik a teljesítménykorlátozás.
✔ Ha az időtartam letelt, egy hangjelzés hallható. A kijelzőn megjelenik egy üzenet, mely szerint az üzem befejeződött.

10. Ha az időtartam letelt:
    ▸ Igény szerint további beállításokat adhat meg, és újraindíthatja az üzemet.
    ▸ Ha az étel elkészült, kapcsolja ki a készüléket a ⏻ gombbal.
11. Szárítsa ki a sütőteret.

Tipp: A készülék optimális használatához a beállítási javaslatokban szereplő adatokat használja kiindulásként. → *"Így sikerülni fog", Oldal 17*

7.6 Mikrohullám-teljesítmény módosítása

Üzem közben is módosíthatja a mikrohullám-teljesítményt.

1. Nyomja meg az ∧ elemet.
2. Nyomja meg a beállított mikrohullám-teljesítményhez tartozó elemet.
3. A beállítógyűrűvel állítsa be a mikrohullám-teljesítményt.
4. Nyomja meg az ✓ elemet.

7.7 Időtartam módosítása

1. Nyomja meg az ∧ elemet.
2. Nyomja meg a beállított "Sütési idő" elemet.
3. Az előre beállított időtartam módosításához nyomja meg a megfelelő időértéket, pl. az "m" perckijelzést vagy az "s" másodperckijelzést.

✔ A kiválasztott érték kékkel megjelölve jelenik meg.

4. A beállítógyűrűvel állítsa be az időtartamot.
   Igény szerint az ↺ elemmel állítsa vissza a beállított értéket.
5. Nyomja meg az ✓ elemet.

7.8 Ételek utánsütése

Az időtartam letelte után utánsütheti az ételt.

1. Nyomja meg a "Extra sütési idő hozzáadása" elemet.
2. Állítsa be a kívánt időtartamot.
   → *"Időtartam beállítása", Oldal 12*
   A ↺ megnyomásával a beállított időtartam visszaállítható.
3. Nyomja meg az ✓ elemet.
4. A start/stop megnyomásával indítsa el az üzemmódot.

7.9 A működés szüneteltetése

1. Nyissa ki a készülék ajtaját, vagy nyomja meg a következőt: start/stop.

✔ A készülék működése megáll.

2. Az üzem folytatásához csukja be a készülék ajtaját és nyomja meg a következőt: start/stop.

✔ A készülék működése megáll.

7.10 Működés megszakítása

▸ Nyomja meg az ⏻ elemet.

✔ A készülék megszakítja a futó funkciókat.

8 Ételek

Az "Ételek" üzemmód támogatja készülékét a különféle ételek elkészítése közben, és automatikusan kiválasztja az optimális beállításokat.

8.1 Beállítási útmutató az egyes ételekhez

Az optimális sütési eredmény érdekében vegye figyelembe ezt az útmutatót:

- Csak kifogástalan állapotú élelmiszert használjon.
- Vegye ki az élelmiszert a csomagolásból és mérje le. Ha nem tudja beállítani a készüléken a pontos súlyt, akkor kerekítsen felfelé vagy lefelé.
- A programokhoz csak mikrohullámú sütőben használható edényt, pl. üveg- vagy kerámiaedényt használjon.
- Tegye az élelmiszert a hideg sütőtérbe.

Felolvasztás

- Az élelmiszert laposan és adagokban, -18 °C-on fagyassza le és tárolja.
- A fagyasztott élelmiszert tegye lapos edényre, pl. üveg- vagy porcelántányérra.

- Előfordulhat, hogy az ételek a program végére még nem olvadtak ki teljesen. Ennek ellenére az élelmiszerek így is jól feldolgozhatók.
- A felolvadt ételt még 10-30 percig hagyja pihenni a kikapcsolt készülékben, hogy a hőmérséklet kiegyenlítődjön.
- Hús és szárnyas felolvasztásakor folyadék keletkezik. Megfordításkor távolítsa el a felolvasztás folyamán keletkezett folyadékot. Ezt a folyadékot semmiképpen sem szabad felhasználni, és ügyeljen arra, hogy ne érintkezzen más élelmiszerekkel.
- A már kiolvadt darált húst forgatás után vegye ki.
- Az egész szárnyast először a mellső oldalával, a darabolt szárnyast a bőrös oldalával lefelé helyezze az edénybe.

Zöldségek

- Friss zöldség: Vágja egyforma darabokra. 100 g-onként adjon hozzá egy evőkanál vizet.
- Fagyasztott zöldség: csak blansírozott, nem előfőzött zöldségek alkalmasak. A fagyasztott, tejszínes zöldségek nem alkalmasak. Adjon hozzá 1-3 evőkanál vizet. A spenóthoz és a vörös káposztához nem szükséges víz hozzáadása.

Burgonya

- Sós burgonya: Vágja egyforma nagyságú darabokra. 100 g-onként adjon hozzá két evőkanál vizet és egy kevés sót.
- Héjában főtt burgonya: Egyforma nagyságú burgonyákat használjon. Mossa meg, és a szurkálja meg a héját. Még nedvesen tegye víz nélkül egy edénybe.

Rizs

- Ne használjon natúr vagy zacskós rizst.
- A rizshez két-két és félszeres vízmennyiséget adjon.

8.2 Program beállítása

Előfeltétel: A készülék be van kapcsolva.

1. Nyomja meg a(z) "Ételek" elemet.
2. Válassza ki a programot.
3. Nyomja meg az előzetesen beállított súlyt.
4. A kezelőgyűrűvel állítsa be a kívánt súlyt.
5. A súlyt erősítse meg a ✓ gombbal.
6. Ha kikapcsolási időt kíván megadni, állítsa be azt.
   - ▸ Nyomja meg a(z) "Befejezés" elemet.
   - ▸ Állítsa be a kívánt időt.
   - ▸ Erősítse meg a kikapcsolási időt a ✓ megnyomásával.
7. Helyezze az ételeket a sütőtérbe.
8. Csukja be a készülék ajtaját.
9. Nyomja meg az start stop elemet.

✔ Az időtartam leteltével hangjelzés szólal meg.

Megjegyzés: Egyes programoknál az előkészítés során utasítások jelennek meg a kijelzőn. Kövesse az útmutatásokat.

Ételek utánsütése

Az időtartam letelte után utánsütheti az ételt.

1. Nyomja meg a "Extra sütési idő hozzáadása" elemet.
2. Állítsa be a kívánt időtartamot.
   → *"Időtartam beállítása", Oldal 12*
   A ↺ megnyomásával a beállított időtartam visszaállítható.
3. Nyomja meg az ✓ elemet.
4. A start stop megnyomásával indítsa el az üzemmódot.

A működés szüneteltetése

1. Nyissa ki a készülék ajtaját, vagy nyomja meg a következőt: start stop.

✔ A készülék működése megáll.

2. Az üzem folytatásához csukja be a készülék ajtaját és nyomja meg a következőt: start stop.

✔ A készülék működése megáll.

Működés megszakítása

▸ Nyomja meg az ⏻ elemet.

✔ A készülék megszakítja a futó funkciókat.

8.3 Az ételek áttekintése

Étel	Megfelelő élelmiszer	Súlytartomány kg-ban	Edény/tartozékok
Kenyér felolv. [1]	Kenyér, egész, cipó vagy vekni formájú, szeletelt kenyér, kevert tésztából készült sütemény, kelesztett sütemény, gyümölcsös sütemény, máz, tejszín és zselatin nélküli sütemények	0,20-1	Lapos, nyitott edény
Hús felolvasztása [1]	Sültek, lapos húsdarabok, csirke, darált hús	0,20-2	Lapos, nyitott edény
Hal felolvaszt. [1]	Egész hal, halfilé, halkotlett	0,10-1	Lapos, nyitott edény
Zöldség, friss [2]	Pl. karfiol, brokkoli, sárgarépa, karalábé, póréhagyma, paprika, cukkini	0,15-1	Zárt edény
Zöldség, fagyasztott [2]	Pl. karfiol, brokkoli, sárgarépa, karalábé, vöröskáposzta, spenót	0,15-1	Zárt edény
Rizs [2]	Hosszúszemű rizs	0,05-0,3	Magas, zárt edény
Sós burgonya [2]	Burgonya héjával vagy anélkül, darabolt burgonya, egyforma méret	0,20-1	Zárt edény

[1] Ügyeljen a forgatást jelző hangra.
[2] Ügyeljen a keverést jelző hangra.

9 Időfunkciók

A készülék időfunkciókkal rendelkezik, amelyekkel beállíthatja a működés időtartamát és a működés végét, illetve a jelzőórát.

Időfunkciók	Használat
Sütési idő	Ha beállít egy időtartamot az üzemhez, akkor a készülék az időtartam lejárta után automatikusan befejezi a melegítést.
Befejezés	Időtartamként beállíthatja azt az időpontot, amikor az üzem befejeződik. A készülék automatikusan elindul úgy, hogy az üzem a kívánt időben befejeződjön.
Jelzőóra	A jelzőórát a működéstől függetlenül beállíthatja. Ez nincs hatással a készülékre.

9.1 Időtartam beállítása

A "boost" funkcióval történő üzemeléshez legfeljebb 30 perces időtartamot állíthat be. Minden további fokozat időtartamához legfeljebb 90 percet állíthat be.

Előfeltétel: Egy üzemmód és egy fokozat van beállítva.

1. Nyomja meg a(z) "Sütési idő" elemet.
2. Az előre beállított időtartam módosításához nyomja meg a megfelelő időértéket, pl. az "m" perckijelzést vagy az "s" másodperckijelzést.
✔ A kiválasztott érték kékkel megjelölve jelenik meg.
3. A beállítógyűrűvel állítsa be az időtartamot. Igény szerint az ↺ elemmel állítsa vissza a beállított értéket.
4. Nyomja meg az ✓ elemet.
5. A start/stop megnyomásával indítsa el az üzemmódot.

Ételek utánsütése

Az időtartam letelte után utánsütheti az ételt.

1. Nyomja meg a "Extra sütési idő hozzáadása" elemet.
2. Állítsa be a kívánt időtartamot.
→ *"Időtartam beállítása", Oldal 12*
A ↺ megnyomásával a beállított időtartam visszaállítható.
3. Nyomja meg az ✓ elemet.
4. A start/stop megnyomásával indítsa el az üzemmódot.

Időtartam módosítása

Az időtartamot bármikor módosíthatja.

1. Nyomja meg a(z) "Sütési idő" elemet.
2. Az előre beállított időtartam módosításához nyomja meg a megfelelő időértéket, pl. az "m" perckijelzést vagy az "s" másodperckijelzést.
✔ A kiválasztott érték kékkel megjelölve jelenik meg.
3. A beállítógyűrűvel állítsa be az időtartamot. Igény szerint az ↺ elemmel állítsa vissza a beállított értéket.
4. Nyomja meg az ✓ elemet.

Időtartam megszakítása

Bármikor megszakíthatja az időtartamot.

1. Nyomja meg az időtartam opciót.
2. Állítsa vissza az időtartamot a következővel: ↺. Az időtartam megadását igénylő üzemmódoknál a készülék mindig visszaállítja az időtartamot az előzőleg beállított értékre.
3. Nyomja meg az ✓ elemet.

9.2 Kikapcsolási idő beállítása

Legfeljebb 24 órával tolhatja el azt az időpontot, amikor szeretné, hogy az üzem időtartama lejárjon.

Megjegyzések

- A jó sütési eredmény eléréséhez ne tolja el az időpontot azután, hogy már elindult az üzem.
- Ne hagyja túl sokáig a sütőtérben az ételeket, nehogy megromoljanak.

Előfeltételek

- Egy üzemmód és egy fokozat van beállítva.
- Egy időtartam be van állítva.

1. Nyomja meg a(z) "Befejezés" elemet.
2. Az előre beállított kikapcsolási idő módosításához nyomja meg a megfelelő időértéket.
✔ A kiválasztott érték kékkel megjelölve jelenik meg.
3. A beállítógyűrűvel állítsa be a kiapcsolási időt.
4. Nyomja meg az ✓ elemet.
5. Nyomja meg az start/stop elemet.
✔ A kijelző a kezdési időt mutatja. A készülék várakozik.
✔ Amikor eléri a kezdési időt, a készülék működni kezd, és az időtartam letelik.
✔ Ha az időtartam letelt, egy hangjelzés hallható. A kijelzőn megjelenik egy üzenet, mely szerint az üzem befejeződött.
6. Ha az időtartam letelt, hajtsa végre a következő műveletek valamelyikét:
   - Igény szerint további beállításokat adhat meg, és újraindíthatja az üzemet.
   - Ha az étel elkészült, kapcsolja ki a készüléket a következővel: ⏻.

A kikapcsolási idő módosítása

A jó sütési eredmény érdekében csak addig módosíthatja a beállított időpontot, amíg az üzem el nem indul és az időtartam le nem telik.

1. Nyomja meg a(z) "Befejezés" elemet.
2. A beállítógyűrűvel állítsa be a kiapcsolási időt. Igény szerint az ↺ elemmel állítsa vissza a beállított értéket.
3. Nyomja meg az ✓ elemet.

Kikapcsolási idő megszakítása

1. Nyomja meg a(z) "Befejezés" elemet.
2. Állítsa vissza a beállított értéket a ↺ megnyomásával.
3. Nyomja meg az ✓ elemet.

9.3 Jelzőóra beállítása

A jelzőóra az üzemtől függetlenül működik. A jelzőórán legfeljebb 24 órás időtartamot állíthat be. A jelzőórának saját hangjelzése van, így Ön hallja, hogy a jelzőóra jelez vagy egy időtartam járt le.

1. Nyomja meg az elemet.

2. A jelzőóra beállításához nyomja meg a kijelzőn a megfelelő időértéket, például "m" perc vagy "s" másodperc.
✔ A kiválasztott érték kékkel megjelölve jelenik meg.
3. A beállítógyűrűvel állítsa be a jelzőórát.
✔ Igény szerint az ↺ elemmel állítsa vissza a beállított értéket.
4. A jelzőóra indításához nyomja meg a kijelzőn a következőt: ▷.
✔ A jelzőórán lefut az idő.
✔ A jelzőóra akkor is látható marad a kijelzőn, ha a készülék ki van kapcsolva.
✔ Ha bekapcsolta a készüléket, akkor a kijelzőn az aktuális üzem beállításai láthatók. A jelzőóra az állapotkijelzőn jelenik meg.
✔ Ha a jelzőóra ideje letelt, egy hangjelzés hallható. A kijelzőn megjelenik egy üzenet, mely szerint a jelzőóra működése befejeződött.

Jelzőóra leállítása

Előfeltétel: Hangjelzés hallható.
▸ Nyomjon meg egy tetszőleges mezőt.
✔ A jelzőóra ezzel ki van kapcsolva.

Jelzőóra módosítása

A jelzőórát bármikor módosíthatja.

1. Ha a jelzőóra a háttérben fut, először a ⧖ megnyomásával válassza ki azt.
2. Nyomja meg az ⫼ elemet.
3. A beállítógyűrűvel módosítsa a jelzőórát.
4. Erősítse meg a következővel: ▷.

Jelzőóra megszakítása

A jelzőóra működését bármikor megszakíthatja.

1. Ha a jelzőóra a háttérben fut, először a ⧖ megnyomásával válassza ki azt.
2. Nyomja meg az ⫼ elemet.
3. Állítsa vissza a jelzőórát a következővel: ↺.

10 Gyermekzár

Biztosítsa készülékét a gyermekzárral, hogy gyermekek ne kapcsolhassák be vagy ne módosíthassák a beállításokat véletlenül.

10.1 A gyerekzár bekapcsolása

▸ Tartsa lenyomva a ⚿ gombot kb. 4 másodpercig.
✔ A kezelőelemek zárolva vannak.
✔ Ha beállított jelzési időt, akkor az tovább fut. Amíg a gyermekzár aktív, a jelzési idő nem módosítható. A hangjelzések, pl. amelyik a jelzési idő letelte után hallható, egy tetszőleges gomb megnyomásával állíthatók le.

10.2 A gyerekzár kikapcsolása

1. Forgassa el a gyűrűt 360°-kal.
2. Másik megoldásként tartsa a ⚿ gombot kb. 4 másodpercig lenyomva.
3. A kezelőelemek feloldásra kerültek.

11 Alapbeállítások

Készülékének alapbeállításait a saját igényei szerint adhatja meg.

11.1 Az alapbeállítások áttekintése

Itt áttekintést talál az alapbeállításokról és a gyári beállításokról. Az alapbeállítások készüléke felszereltségétől függnek.

Megjegyzések
- A nyelvet, a gombok hangjelzését, illetve a kijelző fényerejét érintő beállításmódosítások azonnal érvénybe lépnek. Az összes többi beállítás akkor lép érvénybe, ha menti azokat.
- Az alapbeállításokon végrehajtott módosításai egy ideig áramkimaradás után is megmaradnak.

Alapvető beállítások	**Kiválasztás**
Nyelv	Lásd a készüléken lévő listát
Idő	"Idő" 24 órás formátumban

Kijelző	**Kiválasztás**
Fényerő	▪ Fokozatok 1-től 8-ig [1]
Óra kijelzése	▪ Be (ez a beállítás növeli az energiafogyasztást) ▪ Be, időkorl. [1] ▪ Ki
Óra	▪ Digitális [1] ▪ Analóg
Beigazítás	▪ A kijelző vízszintes és függőleges beigazítása.

Hang	**Kiválasztás**
Gomb hangjelzése	▪ Be [1] ▪ Ki
Hangjelzés	▪ Nagyon rövid ▪ Rövid időtartam ▪ Közepes időt. [1] ▪ Hosszú időt.

Készülékbeállítások	**Kiválasztás**
Világítás	▪ Be [1] ▪ Ki

[1] Gyári beállítás (a készüléktípustól függően eltérő lehet)

Készülékbeállítások	Kiválasztás
Mikrohullámteljesítmény előbeállítása	▪ 90 W ▪ 180 W ▪ 360 W ▪ 600 W ▪ boost

Személyre szabás	Kiválasztás
Márkalogó	▪ Kijelző [1] ▪ Nincs kijelzés
Bekapcsolás után üzem	▪ Főmenü [1] ▪ Mikrohullám ▪ Ételek
Gyerekzár	▪ Elérhető ▪ Kikapcsolva

Gyári beállítások	Kiválasztás
Gyári beállítások	▪ Visszaállítás ▪ Megszakítás
Készülékadatok	▪ "Készülékadatok" kijelzése

11.2 Alapbeállítások módosítása

Előfeltétel: A készülék be van kapcsolva.
1. Nyomja meg a "Alapbeállítások" elemet.
2. Nyomja meg a a kívánt alapbeállítást.
3. A kijelzőn módosítsa a kívánt beállításokat.
4. A ⮌ megnyomásával visszatérhet az áttekintéshez vagy a főmenübe.

11.3 A pontos idő módosítása

Előfeltétel: A készülék be van kapcsolva.
1. Nyomja meg a(z) "Alapbeállítások" elemet.
2. Nyomja meg az "Idő" alapbeállítást.
✔ A kijelzőn a beállított érték látható.
3. A beállítógyűrűvel állítsa be az órát.
4. Nyomja meg a perc elemet.
5. A beállítógyűrűvel állítsa be a percet.
6. Nyomja meg az ✓ elemet.
7. A ⮌ megnyomásával visszatérhet az áttekintéshez vagy a főmenübe.

12 Tisztítási segéd

A tisztítási segéd a sütőtér átmeneti tisztításának gyors alternatívája. A tisztítási segéd mosogatószeres víz párologtatásával fellazítja a szennyeződéseket. A szennyeződések ezután könnyebben eltávolíthatók.

FIGYELEM
A nem megfelelő tisztítás károsíthatja a készüléket.
▸ Soha ne öntsön folyadékot a sütőtérbe.

12.1 A tisztítási segéd beállítása

Előfeltétel: A készülék be van kapcsolva.
1. Nyomja meg a(z) "Tisztítás" elemet.
2. Kövesse a kijelzőn megjelenő utasításokat.
3. Nyomja meg a(z) start stop elemet.
✔ Az időtartam leteltével hangjelzés szólal meg.
4. Kövesse a kijelzőn megjelenő utasításokat.

13 Tisztítás és ápolás

13.1 Tisztítószerek

Csak megfelelő tisztítószereket használjon.

⚠ **FIGYELMEZTETÉS – Áramütés veszélye!**
A behatoló nedvesség áramütést okozhat.
▸ A készülék tisztításához ne használjon magasnyomású vagy gőzsugaras tisztítógépet.

FIGYELEM
A nem megfelelő tisztítószerek károsítják a készülék felületét.
▸ Ne használjon karcoló vagy súroló tisztítószereket.
▸ Ne használjon magas alkoholtartalmú tisztítószert.
▸ Ne használjon kemény súrolópárnát vagy tisztítószivacsot.
▸ Ne használjon speciális tisztítót a melegen tisztításhoz.
▸ Csak akkor használjon üvegtisztítót, üvegkaparót vagy nemesacél-ápolószert, ha ezeket a tisztítási útmutató megfelelő része ajánlja.

Az új szivacskendőkben lévő só károsíthatja a felületet.
▸ Az új szivacskendőket használat előtt alaposan mossa ki.

Az egyes tisztítási útmutatóból megtudhatja, hogy mely tisztítószerek alkalmasak az egyes felületekhez és részekhez.

13.2 A készülék tisztítása

A készüléket a megadott módon tisztítsa, hogy a különböző részek és felületek ne károsodjanak a hibás tisztítás vagy a nem megfelelő tisztítószer miatt.

⚠ **FIGYELMEZTETÉS – Tűzveszély!**
Az oldott ételmaradék, zsír és sült zsír lángra lobbanhat.
▸ Üzembe helyezés előtt távolítsa el a sütőtérből, a fűtőelemekről és a tartozékokról a nagyobb szennyeződéseket.

⚠ **FIGYELMEZTETÉS – Sérülésveszély!**
A készülék ajtajának összekarcolt üvege elpattanhat.
▸ A készülékajtó üvegének tisztításához ne használjon éles vagy dörzsölő hatású tisztítót vagy éles fémből készült kaparót, mert ezek megkarcolhatják a felületet.

[1] Gyári beállítás (a készüléktípustól függően eltérő lehet)

1. Vegye figyelembe a tisztítószerekre vonatkozó útmutatást.
2. Vegye figyelembe a készülék alkatrészeinek és felületeinek tisztítására vonatkozó útmutatást.
3. Ha nincs más megadva:
   - ▸ A készülék alkatrészeit forró mosogatószeres vízzel és mosogatóruhával tisztítsa.
   - ▸ Puha törlőruhával törölje szárazra.

13.3 Sütőtér tisztítása

FIGYELEM
A szakszerűtlen tisztítás károsíthatja a sütőteret.
- ▸ Ne használjon sütőtisztító sprayt, más maró hatású sütőtisztítót vagy súrolószert.

1. Vegye figyelembe a tisztítószerekre vonatkozó útmutatást.
2. Forró mosogatószeres vízzel vagy ecetes vízzel tisztítsa.
3. Erős szennyeződés esetén használjon rozsdamentes acélfelületekre alkalmas sütőtisztítót.
   A sütőtisztítót csak hideg sütőtérben használja.
   Tipp: A kellemetlen szagok ellen egy csésze vízbe tegyen néhány csepp citromlevet, majd 1–2 percig hevítse maximális mikrohullám-teljesítményen. Helyezzen mindig egy kanalat az edénybe a késleltetett forrás elkerülése érdekében.
4. Puha ruhával törölje ki a sütőteret.
5. Az ajtót kinyitva hagyja kiszáradni a sütőteret.

13.4 Ajtólapok tisztítása

FIGYELEM
A szakszerűtlen tisztítás károsíthatja az ajtó üveglapját.
- ▸ Ne használjon üvegkaparót.

1. Vegye figyelembe a tisztítószerekre vonatkozó útmutatást.
2. Az ajtólapokat üvegtisztító szerrel és puha kendővel tisztítsa meg.
   Megjegyzés: Az ajtólapokon lévő, fénytörésre emlékeztető árnyékok a sütőtér világításának fényreflexei.
3. Puha törlőruhával törölje szárazra.

13.5 Ajtótömítés tisztítása

FIGYELEM
A szakszerűtlen tisztítás károsíthatja az ajtótömítést.
- ▸ Ne használjon fém- vagy üvegkaparót a tisztításhoz.
- ▸ Ne használjon súroló tisztítószert.

1. Vegye figyelembe a tisztítószerekre vonatkozó útmutatást.
2. Forró mosogatószeres vízzel és puha mosogatóruhával tisztítsa az ajtótömítést.
3. Puha törlőruhával törölje szárazra.

13.6 A készülék elülső oldalának tisztítása

FIGYELEM
A szakszerűtlen tisztítás károsíthatja a készülék előlapját.
- ▸ Ne használjon üvegtisztítót, fém- vagy üvegkaparót a tisztításhoz.
- ▸ Azonnal távolítsa el a vízkő-, zsír-, keményítő- vagy tojásfehérje-foltokat a nemesacél előlapról a korrózió elkerülése érdekében.
- ▸ Nemesacél felületeknél használjon speciális, meleg felületekhez alkalmas nemesacél-ápolószert.

1. Vegye figyelembe a tisztítószerekre vonatkozó útmutatást.
2. A készülék elülső oldalát forró mosogatószeres vízzel és mosogatóruhával tisztítsa.
   Megjegyzés: A készülék elején előforduló enyhe színeltéréseket különböző anyagok, pl. üveg, műanyag vagy fém felhasználása eredményezi.
3. A nemesacél-ápolószert leheletvékonyan vigye fel egy puha kendővel.
   A vevőszolgálatnál vagy a szakkereskedésekben szerezhet be speciális nemesacél-ápolószereket.
4. Puha törlőruhával törölje szárazra.

13.7 A kezelőfelület tisztítása

FIGYELEM
A szakszerűtlen tisztítás károsíthatja a kezelőfelületet.
- ▸ A kezelőmezőt soha ne törölje le vízzel.

1. Vegye figyelembe a tisztítószerekre vonatkozó útmutatást.
2. A kezelőmezőt mikroszálas törlőkendővel vagy puha, nedves ronggyal tisztítsa.
3. Puha törlőruhával törölje szárazra.

14 Zavarok elhárítása

A készüléken fellépő kisebb zavarokat saját maga is elháríthatja. Tanulmányozza a zavarelhárításról szóló információkat, mielőtt a vevőszolgálathoz fordulna. Ily módon elkerüli a felesleges költségeket.

⚠ **FIGYELMEZTETÉS – Sérülésveszély!**
A szakszerűtlen javítás veszélyes.
- ▸ A készüléket csak szakképzett személyek javíthatják.
- ▸ Ha a készülék meghibásodott, hívja a vevőszolgálatot.
  → *"Vevőszolgálat", Oldal 17*

⚠ **FIGYELMEZTETÉS – Áramütés veszélye!**
A szakszerűtlen javítás veszélyes.
- ▸ A készüléket csak szakképzett személyek javíthatják.

- A készülék javításához csak eredeti pótalkatrészeket szabad használni.
- Ha a készülék hálózati csatlakozóvezetéke vagy a készülék vezetéke megsérül, egyedi hálózati csatlakozóvezetékre vagy egyedi készülékvezetékre kell kicserélni, amely a gyártónál vagy vevőszolgálatánál kapható.
- Ha a készülék hálózati csatlakozóvezetéke megsérül, szakképzett személlyel kell kicseréltetni.

14.1 Működési zavarok

Hiba	Ok és hibaelhárítás
A készülék nem működik.	A hálózati csatlakozóvezeték csatlakozódugója nincs bedugva. ▸ Csatlakoztassa a készüléket a villamos hálózatra.
	A biztosítékszekrényben kioldott a biztosíték. ▸ Ellenőrizze a biztosítót a biztosítódobozban.
	Az áramellátás kimaradt. ▸ Ellenőrizze, hogy a helyiség világítása vagy a helyiségben lévő más készülékek működnek-e.
	Működési zavar **1.** Kapcsolja ki a biztosítékot a biztosítékszekrényben. **2.** Kb. 10 másodperc múlva ismét kapcsolja be a biztosítékot. ✔ Ha egyszeri zavarról volt szó, az üzenet eltűnik. **3.** Ha az üzenet újra megjelenik, hívja a vevőszolgálatot. A telefonhívás során adja meg a pontos hibaüzenetet. → *"Vevőszolgálat", Oldal 17*
A mikrohullámú sütő nem működik.	Az ajtó nincs egészen becsukva. ▸ Ellenőrizze, nem ragadt-e ételmaradék, vagy valamilyen idegen test az ajtóba.
Az ételek nem melegszenek fel.	A Bemutató mód be van kapcsolva az alapbeállításoknál. **1.** Válassza le a készüléket az elektromos hálózatról úgy, hogy rövid időre kikapcsolja a biztosítékot a biztosítékszekrényben. **2.** Kapcsolja ki a bemutató üzemmódot 5 percen belül az alapbeállításokban. → *Oldal 13*
A sütőtér világítása nem működik.	Különböző okok lehetségesek. ▸ A hívása szükséges. → *"Vevőszolgálat", Oldal 17*
A mikrohullámú üzemmód megszakad.	Működési zavar **1.** Állítsa vissza a készüléket. ▸ Tartsa legalább 10 másodpercig lenyomva a ⏻ gombot, ▸ vagy kapcsolja ki a biztosítékot a biztosítékszekrényben. Kb. 10 másodperc múlva ismét kapcsolja be a biztosítékot. ✔ Ha egyszeri zavarról volt szó, az üzenet eltűnik. **2.** Ha az üzenet újra megjelenik, hívja a vevőszolgálatot. A telefonhívás során adja meg a pontos hibaüzenetet. → *"Vevőszolgálat", Oldal 17*
Az ételek lassabban melegszenek fel, mint korábban.	Túl kicsi mikrohullám-teljesítményt állított be. ▸ Állítson be magasabb mikrohullám-teljesítményt.
	A szokásosnál nagyobb mennyiséget tett a készülékbe. ▸ Hosszabb időtartamot állítson be. Kétszeres mennyiséghez kétszeres időre van szükség.
	Az ételek hidegebbek voltak a szokásosnál. ▸ Ételkészítés közben fordítsa vagy keverje meg az ételt.
Ha a készülék kikapcsolt állapotban van, a kijelzőn nem jelenik meg az idő	A kijelző rövid idő után kikapcsol. Nincs tennivaló.

14.2 Útmutatások a kijelzőn

Hiba	Ok és hibaelhárítás
A kijelzőn megjelenik egy "D" vagy "E" kezdetű üzenet.	Működési zavar **1.** Állítsa vissza a készüléket. ▸ Tartsa legalább 10 másodpercig lenyomva a ⏻ gombot, ▸ vagy kapcsolja ki a biztosítékot a biztosítékszekrényben. Kb. 10 másodperc múlva ismét kapcsolja be a biztosítékot. ✔ Ha egyszeri zavarról volt szó, az üzenet eltűnik.

Hiba	Ok és hibaelhárítás
A kijelzőn megjelenik egy "D" vagy "E" kezdetű üzenet.	**2.** Ha az üzenet újra megjelenik, hívja a vevőszolgálatot. A telefonhívás során adja meg a pontos hibaüzenetet. → *"Vevőszolgálat", Oldal 17*

15 Ártalmatlanítás

15.1 A régi készülék ártalmatlanítása

A környezetkímélő ártalmatlanításnak köszönhetően az értékes nyersanyagok újra felhasználhatók.

1. Húzza ki a hálózati csatlakozóvezeték dugóját.
2. Vágja el a hálózati csatlakozóvezetéket.
3. Környezetkímélő módon ártalmatlaníttassa a készüléket.
   Az aktuális ártalmatlanítási lehetőségekről a szakkereskedőnél, ill. a települési közigazgatásnál vagy önkormányzatnál tájékozódhat.



Ez a készülék az elhasznált villamossági és elektronikai készülékekről szóló 2012/19/EU irányelvnek megfelelő jelölést kapott.
Ez az irányelv a már nem használt készülékek visszavételének és hasznosításának EU-szerte érvényes kereteit határozza meg.

16 Vevőszolgálat

A megfelelő környezetbarát tervezésről szóló rendelet szerint a működés szempontjából releváns eredeti pótalkatrészeket készülékének az Európai Gazdasági Térségben való forgalomba hozatalától számítva legalább 10 évig beszerezheti vevőszolgálatunknál.
Ezenkívül a további, működés szempontjából releváns és tartós eredeti pótalkatrészeket készüléke forgalomba hozatalától számítva akár 15 évig beszerezheti vevőszolgálatunknál.
További információkért kérjük, forduljon vevőszolgálatunkhoz.
Az Ön országában érvényes garancia időtartamáról és garanciális feltételekről a mellékelt, szervizelérhetőségeket és garanciális feltételeket tartalmazó dokumentumon lévő QR-kódon keresztül, vevőszolgálatunktól, kereskedőjénél vagy weboldalunkról szerezhet részletes információkat.
A vevőszolgálat elérhetőségét a mellékelt, szervizelérhetőségeket és garanciális feltételeket tartalmazó dokumentumon lévő QR-kódon keresztül tekintheti meg.
Ez a termék D energiahatékonysági osztályú fényforrásokat tartalmaz. A fényforrások cserealkatrészként rendelkezésre állnak, és csak megfelelően képzett szakszemélyzet cserélheti ki őket.
A(z) (EU) 2023/826 rendelet szerinti információkat online a *www.bosch-home.com* címen, készüléke termékoldalán és szervizoldalán a használati útmutatók és kiegészítő dokumentumok között találja.

16.1 Termékszám (E-Nr.) és gyártási szám (FD)

Ha a vevőszolgálathoz fordul, tartsa kéznél készüléke termékszámát (E-Nr.) és gyártási számát (FD), amelyeket a készülék típustábláján talál.
A számokat tartalmazó adattáblát akkor látja, ha kinyitja a készülék ajtaját.

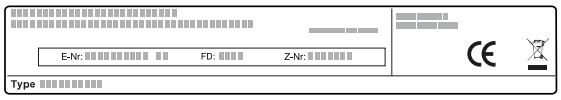

Készüléke adatait és a vevőszolgálat telefonszámát gyorsan megtalálja, ha feljegyzi magának az adatokat.

17 Így sikerülni fog

A különböző ételekhez itt megtalálja a megfelelő beállításokat, illetve a legalkalmasabb tartozékokat és edényeket. Az ajánlásokat az Ön készülékére optimalizáltuk.

17.1 Így járjon el

Tipp
Elkészítési javaslatok

- A beállítási javaslatok mindig hideg és üres sütőtérre vonatkoznak.
- Az áttekintésekben megadott értékek irányértéknek tekintendők. Ezek az élelmiszerek minőségétől és állagától függnek.

⚠ **FIGYELMEZTETÉS – Égési sérülés veszélye!**
A kemény héjú vagy bőrös élelmiszerek a felmelegítés alatt, de még utána is robbanásszerűen szétpukkadhatnak.

- Soha ne főzzön tojást héjában vagy ne melegítsen keménytojást héjában.
- Ne főzzön héjas állatokat és rákot.
- Tükörtojás vagy buggyantott tojás készítésekor előbb szúrja ki a tojássárgáját.
- A kemény héjú vagy bőrös élelmiszerek esetében, mint pl. alma, paradicsom, burgonya vagy virsli, a héj

megrepedhet. Ezért melegítés előtt szúrja ki a héjat vagy a bőrt.

1. Használat előtt vegyen ki a sütőtérből minden olyan edényt, amelyre nincs szükség.
2. Válasszon egy tetszőleges ételt a beállítási javaslatok közül.
3. Helyezze az ételt egy megfelelő edénybe.
4. Helyezze az edényt a sütőtér aljának közepére.
   Így a mikrohullámok az ételeket minden oldalról érik.
5. A készüléket a beállítási javaslatoknak megfelelően állítsa be.
   Először rövidebb időtartamot állítson be. Szükség esetén hosszabbítsa meg az időtartamot.
6. Mindig használjon edényfogót, amikor a forró edényt kiveszi a sütőtérből.

17.2 Felolvasztás, felmelegítés és párolás mikrohullámmal

Beállítási javaslatok mikrohullámmal történő felolvasztáshoz, felmelegítéshez és pároláshoz.
Az időtartam az edénytől, illetve az élelmiszer hőmérsékletétől, minőségétől és mennyiségétől függ. Ezért tartományokat adtunk meg a táblázatokban. Először próbálja meg az alacsonyabb értékkel, és ha szükséges, a következő alkalommal állítson be magasabb értéket. Ha a táblázatokban megadottaktól eltérő mennyiségeket használ, tartsa magát a következő tapasztalati szabályhoz: dupla mennyiség = csaknem dupla idő, fele mennyiség = fele idő.

Felolvasztás mikrohullámmal

Megjegyzés
Elkészítési javaslatok
- Laposan fagyassza le az ételeket.
- Nyitott, mikrohullámú sütőhöz megfelelő edényt használjon.
- Tegye az edényt a sütőtér aljára.
- Az ételt időközben 2-3-szor fordítsa meg vagy keverje meg. Forgatásnál a kiolvadó folyadékot távolítsa el.
- Hús és szárnyas felolvasztásakor folyadék keletkezik. Megfordításkor távolítsa el a felolvasztás folyamán keletkezett folyadékot. Ezt a folyadékot semmiképpen sem szabad felhasználni, és ügyeljen arra, hogy ne érintkezzen más élelmiszerekkel.
- A már kiolvadt darált húst forgatás után vegye ki.
- Forgatásnál a kiolvasztott részeket válassza szét egymástól.
- A felolvadt ételt még 10-30 percig hagyja pihenni a kikapcsolt készülékben, hogy a hőmérséklet kiegyenlítődjön.

Ételfélék	Súly	Mikrohullámú teljesítmény	Időtartam
Hús egészben, csonttal és anélkül [1]	800 g	1. 180 W 2. 90 W	1. 8 perc 2. 10-15 perc
Hús egészben, csonttal és anélkül [1]	1000 g	1. 180 W 2. 90 W	1. 10 perc 2. 15-20 perc
Hús egészben, csonttal és anélkül [1]	1500 g	1. 180 W 2. 90 W	1. 15 perc 2. 20-25 perc
Hús darabolva vagy szeletekben [1,2]	200 g	1. 180 W 2. 90 W	1. 3-5 perc 2. 3-5 perc
Hús darabolva vagy szeletekben [1,2]	500 g	1. 180 W 2. 90 W	1. 5 perc 2. 5-10 perc
Hús darabolva vagy szeletekben [1,2]	800 g	1. 180 W 2. 90 W	1. 5-10 perc 2. 5-10 perc
Darált hús, vegyesen [1,2]	200 g	90 W	8-10 perc
Darált hús, vegyesen [1,2]	500 g	1. 180 W 2. 90 W	1. 3 perc 2. 8-10 perc
Darált hús, vegyesen [1,2]	1000 g	1. 180 W 2. 90 W	1. 10 perc 2. 10-15 perc
Szárnyas vagy darabolt szárnyas [1,2]	600 g	1. 180 W 2. 90 W	1. 5 perc 2. 10-15 perc
Szárnyas vagy darabolt szárnyas [1,2]	1200 g	1. 180 W 2. 90 W	1. 10-15 perc 2. 10-15 perc
Halfilé, halkotlett vagy halszeletek [1,2]	400 g	1. 180 W 2. 90 W	1. 3 perc 2. 10-15 perc
Hal egészben [1]	300 g	1. 180 W 2. 90 W	1. 2 perc 2. 3-5 perc
Hal egészben [1]	600 g	1. 180 W	1. 5 perc

[1] Fordítsa meg többször az ételt.
[2] Forgatásnál a kiolvasztott részeket válassza el egymástól.

Ételfélék	Súly	Mikrohullámú teljesítmény	Időtartam
		2. 90 W	2. 8-10 perc
Zöldség, pl. borsó [1]	300 g	180 W	5-10 perc
Gyümölcs, pl. málna [1]	300 g	180 W	6-9 perc
Gyümölcs, pl. málna [1]	500 g	1. 180 W 2. 90 W	1. 6-8 perc 2. 5-10 perc
Vaj felolvasztása [2]	125 g	1. 180 W 2. 90 W	1. 1 perc 2. 1-2 perc
Vaj felolvasztása [2]	250 g	1. 180 W 2. 90 W	1. 1 perc 2. 2-4 perc
Egész kenyér [3]	500 g	1. 180 W 2. 90 W	1. 3 perc 2. 5-10 perc
Egész kenyér [3]	1000 g	1. 180 W 2. 90 W	1. 5 perc 2. 9-10 perc
Sütemény, száraz, pl. kevert tésztából készült sütemény [4,5]	500 g	90 W	5-10 perc
Sütemény, száraz, pl. kevert tésztából készült sütemény [4,5]	750 g	1. 180 W 2. 90 W	1. 3-5 perc 2. 4 perc
Sütemény, lédús, pl. gyümölcsös sütemény, túrós lepény [4]	500 g	1. 180 W 2. 90 W	1. 3 perc 2. 3-5 perc
Sütemény, lédús, pl. gyümölcsös sütemény, túrós lepény [4]	750 g	1. 180 W 2. 90 W	1. 4 perc 2. 5-10 perc

Mélyhűtött ételek melegítése vagy főzése mikrohullámmal

Vegye figyelembe a beállítási javaslatokat ételek mikrohullámmal történő felmelegítéséhez.

Megjegyzés

Elkészítési javaslatok

- Zárt, mikrohullámú sütőhöz megfelelő edényt használjon. Egy tányérral vagy mikrohullámú sütőben használható fedéllel is letakarhatja. Vegye ki a készételt a csomagolásból.
- Az ételeket laposan terítse el az edényben. A lapos ételek gyorsabban párolódnak, mint a magasabbak.
- Tegye az edényt a sütőtér aljára.
- Az ételek hőt adnak le az edénynek. Az edény nagyon forró lehet. Használjon edényfogót.
- Az ételt közben többször keverje vagy fordítsa meg.
- Az ételeket főzés után pihentesse 2–5°percig.
- Az ételek saját íze messzemenően megmarad. Csak enyhén sózzon és fűszerezzen.
- A legjobb eredmények elérése érdekében azt javasoljuk, hogy az élelmiszereket vagy készételeket 600 watton melegítse. Ha a csomagoláson nagyobb mikrohullám-teljesítmény szerepel, állítson be hosszabb időtartamot.

Ételfélék	Súly	Mikrohullámú teljesítmény	Időtartam
Menü, egytálétel, készétel (2-3 összetevővel)	300-400 g	600 W	8-10 perc
leves	400 g	600 W	15-17 perc
Egytálételek	500 g	600 W	10-15 perc
Hússzeletek vagy húsdarabok mártásban, pl. pörkölt	500 g	600 W	10-12 perc
Hal, pl. filé [6]	400 g	600 W	10-12 perc

[1] Közben óvatosan keverje meg az ételt.
[2] A csomagolást teljesen távolítsa el.
[3] Fordítsa meg többször az ételt.
[4] Csak máz, tejszín, zselatin vagy krém nélküli süteményeket olvasszon ki.
[5] Válassza el egymástól a süteménydarabokat.
[6] Adjon az ételhez kevés folyadékot.

Ételfélék	Súly	Mikrohullámú teljesítmény	Időtartam
Felfújtak, pl. lasagne, cannelloni (kb. 3 cm magas)	450 g	600 W	12-15 perc
Köretek, pl. rizs, tészta [1]	250 g	600 W	3-5 perc
Köretek, pl. rizs, tészta [1]	500 g	600 W	8-10 perc
Zöldség, pl. borsó, brokkoli, répa [1]	300 g	600 W	7-10 perc
Zöldség, pl. borsó, brokkoli, répa [1]	600 g	600 W	15 perc
Spenótkrém [2]	450 g	600 W	9-12 perc

Tippek a következő felolvasztáshoz, felmelegítéshez és pároláshoz mikrohullámmal

Tartsa szem előtt ezeket a tippeket jó felolvasztási, felmelegítési és párolási eredményekhez mikrohullámmal.

Helyzet	Tipp
Az étel túl szárazra sikerült.	▪ Válasszon rövidebb időtartamot vagy alacsonyabb mikrohullám-teljesítményt. ▪ Fedje le az ételt és adjon hozzá több folyadékot.
Az étel az idő lejártakor még nem olvadt fel, nem melegedett át vagy nem készült el.	Válasszon hosszabb időtartamot. A nagyobb mennyiségekhez és magasabb ételekhez hosszabb idő szükséges.
Az étel az idő lejártakor belül még nem készült el, kívül viszont már túlmelegedett.	▪ Közben keverje meg. ▪ Válasszon alacsonyabb mikrohullám-teljesítményt és hosszabb időtartamot.
Felolvasztás után a szárnyas vagy a hús belül még nem olvadt ki, kívül viszont elkezdett főni.	▪ Válasszon alacsonyabb mikrohullám-teljesítményt. ▪ A nagy darabokat többször fordítsa meg.

17.3 Felmelegítés

Készüléke alkalmas ételek melegítésére.

Felmelegítés mikrohullámmal

Vegye figyelembe a beállítási javaslatokat ételek mikrohullámmal történő felmelegítéséhez.

⚠ **FIGYELMEZTETÉS – Forrázásveszély!**

Folyadékok felforralásakor előfordulhat a késleltetett forrás. Ez azt jelenti, hogy a folyadék a jellegzetes gőzbuborékok megjelenése nélkül éri el a forrási hőmérsékletet. Legyen elővigyázatos már az edény kismértékű megmozdulása esetén is. A forró folyadék hirtelen kifuthat vagy kifröccsenhet.

▸ Melegítéskor mindig tegyen egy kanalat az edénybe. Így elkerülhető a késleltetett forrás.

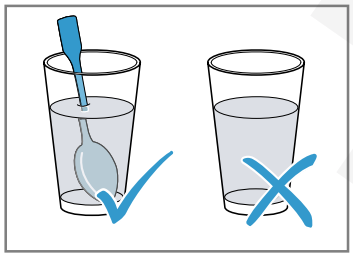

FIGYELEM

Ha a sütőtér fala fémmel érintkezik, akkor szikrák képződnek, amelyek károsítják a készüléket vagy tönkreteszik az ajtó belső üvegét.

▸ Ügyeljen arra, hogy a fémtárgy – pl. egy kanál a pohárban – legalább 2 cm-re legyen a párolótér falától és az ajtó belső oldalától.

Megjegyzés

Elkészítési javaslatok

- Zárt, mikrohullámú sütőhöz megfelelő edényt használjon. Egy tányérral vagy mikrohullámú sütőben használható fedéllel is letakarhatja. Vegye ki a készételt a csomagolásból.
- Tegye az edényt a sütőtér aljára.
- Az ételt közben többször keverje vagy fordítsa meg.

[1] Adjon az ételhez kevés folyadékot.
[2] Víz hozzáadása nélkül főzze az ételt.

- Az ételeket főzés után pihentesse 2–5°percig.
- Az ételek hőt adnak le az edénynek. Az edény nagyon forró lehet. Használjon edényfogót.
- A legjobb eredmények elérése érdekében azt javasoljuk, hogy az élelmiszereket vagy készételeket 600 watton melegítse. Ha a csomagoláson nagyobb mikrohullám-teljesítmény szerepel, állítson be hosszabb időtartamot.

Ételfélék	Súly	Mikrohullámú teljesítmény	Időtartam
Egytálétel melegítése, hűtött	1 adag	600 W	5-8 perc
Italok [1,2,3]	125 ml	boost	30-40 mp.
Italok [1,2,3]	200 ml	boost	1 perc
Italok [1,2,3]	500 ml	boost	2 perc
Bébiételek, pl. cumisüveg [4,5,3]	50 ml	600 W	kb. 20-30 mp.
Bébiételek, pl. cumisüveg [4,5,3]	100 ml	600 W	40-50 mp.
Bébiételek, pl. cumisüveg [4,5,3]	200 ml	600 W	60-70 mp.
Leves, 1 csésze [6]	csészénként 175 g	600 W	2-2,5 perc
Leves, 2 csésze [6]	csészénként 175 g	600 W	3-4 perc
Hús mártásban [7]	500 g	600 W	7-10 perc
Egytálétel [6]	400 g	600 W	4 perc
Egytálétel [6]	800 g	600 W	6-7 perc
Zöldség, 1 adag [6]	150 g	600 W	2-2,5 perc
Zöldség, 2 adag [6]	300 g	600 W	3-4 perc

17.4 Főzés

Készüléke alkalmas ételek párolására.

Párolás mikrohullámmal

Megjegyzés

Elkészítési javaslatok

- Tegye az edényt a sütőtér aljára.
- Az ételeket laposan terítse el az edényben. A lapos ételek gyorsabban párolódnak, mint a magasabbak.
- Zárt, mikrohullámú sütőhöz megfelelő edényt használjon. Egy tányérral vagy mikrohullámú sütőben használható fedéllel is letakarhatja. Vegye ki a készételt a csomagolásból.
- Az ételek saját íze messzemenően megmarad. Csak enyhén sózzon és fűszerezzen.
- Az ételeket főzés után pihentesse 2–5°percig.
- Az ételek hőt adnak le az edénynek. Az edény nagyon forró lehet. Használjon edényfogót.
- A legjobb eredmények elérése érdekében azt javasoljuk, hogy az élelmiszereket vagy készételeket 600 watton melegítse. Ha a csomagoláson nagyobb mikrohullám-teljesítmény szerepel, állítson be hosszabb időtartamot.

Ételfélék	Súly	Mikrohullámú teljesítmény	Időtartam
Egész csirke, friss, belsőségek nélkül [8]	1200 g	600 W	25–30 perc
Halfilé, friss [9]	400 g	600 W	7–8 perc
Zöldség, friss [10,9,11]	250 g	600 W	5–6 perc
Zöldség, friss [10,9,11]	500 g	600 W	10–12 perc
Burgonya [10,9,11]	250 g	600 W	7–9 perc

[1] Tegyen egy kanalat az edénybe.
[2] Az alkoholtartalmú italokat nem szabad túlhevíteni.
[3] Feltétlenül ellenőrizze a hőmérsékletet.
[4] A bébiételt cumi vagy fedő nélkül melegítse.
[5] Felmelegítés után mindig jól rázza össze az ételt.
[6] Közben ellenőrizze az ételt.
[7] Válassza el egymástól a hússzeleteket.
[8] A teljes idő 1/2-e után fordítsa meg az ételt.
[9] Adjon az ételhez kevés folyadékot.
[10] Egyenlő nagyságú darabokra vágja.
[11] Közben óvatosan keverje meg az ételt.

Ételfélék	Súly	Mikrohullámú teljesítmény	Időtartam
Burgonya [1,2,3]	500 g	600 W	10–12 perc
Burgonya [1,2,3]	750 g	600 W	15–20 perc
Rizs [4,3]	125 g	1. 600 W 2. 180 W	1. 4–5 perc 1. 12–15 perc
Rizs [4,3]	250 g	1. 600 W 2. 180 W	1. 6–8 perc 1. 15–18 perc
Édességek, pl. puding (porból) [3]	500 ml	600 W	5–8 perc
Gyümölcskompót [3]	500 g	600 W	9–12 perc

Puding pudingporból

⚠ FIGYELMEZTETÉS – Égési sérülés veszélye!
A forró ételek hőt adnak le. Az edény forró lehet.
- Az edényt vagy a tartozékokat mindig fogókesztyűvel vegye ki a sütőtérből.

1. A csomagoláson szereplő utasítások szerint keverjen össze egy csomag pudingport cukorral és egy kevés tejjel csomómentesen egy magas falú, mikrohullámhoz alkalmas edényben.
2. Adja hozzá a maradék tejet és keverje össze újra.
3. Helyezze be a tálat a sütőtérbe, és csukja be a készülék ajtaját.
4. A készüléket a beállítási javaslatoknak megfelelően állítsa be.
5. Először 3 perc elteltével keverje meg. Majd keverje meg percenként, amíg el nem éri a kívánt állagot. Az időtartam a tej hőmérsékletétől és a használt edénytől függ.

Mikrohullámmal készíthető popcorn

⚠ FIGYELMEZTETÉS – Égési sérülés veszélye!
Légmentesen lezárt élelmiszerek esetén a csomagolás szétdurranhat.
- Mindig ügyeljen a csomagoláson található utasításokra.
- Az ételt mindig edényfogóval vegye ki a sütőtérből.

FIGYELEM
Amennyiben egymást követően többször, túl nagy mikrohullámú teljesítményt választva készít pattogatott kukoricát, az a sütőtér károsodását okozhatja.
- Két használat között hagyja a készüléket több percen keresztül lehűlni.
- Soha ne állítson be túl nagy mikrohullámú teljesítményt.
- Maximum 600 wattot használjon.
- A pattogatott kukorica zacskóját mindig helyezze üvegtányérra.

Megjegyzés
Elkészítési javaslatok
- Tegye az edényt a sütőtér aljára.
- Lapos, hőálló üvegedényt használjon. Ne használjon porcelán- vagy mélytányért.
- Helyezze a popcorn tasakját a tálra a megjelölt oldalával lefelé.
- A mennyiségnek megfelelően állítsa be az időtartamot.
- Hogy a popcorn ne égjen oda, 1 perc és 30 másodperc elteltével rövid időre vegye ki a popcornos zacskót, és rázza össze. Vigyázat, a popcorn forró.

Ételfélék	Súly	Mikrohullámú teljesítmény	Időtartam
Mikrohullámmal készíthető popcorn [5]	zacskónként 100 g	600 W	2,5 perc

17.5 Próbaételek

Ezeket az áttekintéseket a vizsgáló intézmények számára készítettük, hogy megkönnyítsük a készülék EN 60350-1:2013 ill. IEC 60350-1:2011, valamint az EN 60705:2012, IEC 60705:2010 szabvány szerinti ellenőrzését.

[1] Egyenlő nagyságú darabokra vágja.
[2] Adjon az ételhez kevés folyadékot.
[3] Közben óvatosan keverje meg az ételt.
[4] Kétszeres mennyiségű folyadékot adjon hozzá.
[5] A pattogatott kukorica zacskóját mindig helyezze üvegtányérra. Tartsa be a gyártó utasításait.

Párolás mikrohullámmal

Étel	Mikrohullám-teljesítmény W-ban	Időtartam percben	Megjegyzés
Tojásos tej, 1000 g	1. 600 W 2. 180 W	1. 11-12 perc 2. 8-10 perc	Pyrexforma
Piskóta, 475 g	600 W	7-9 perc	Pyrexforma Ø 22 cm
Darált hús, 900 g	600 W	20-25 perc	Pyrexforma, Ø 28 cm hosszú
Készétel, hűtött, 1 adag	600 W	5-6 perc	Mikrohullámú sütőben használható fedél

Felolvasztás mikrohullámmal

Étel	Mikrohullám-teljesítmény W-ban	Időtartam percben	Megjegyzés
Hús, 500 g	1. 180 W 2. 90 W	1. 5-6 perc 2. 6-9 perc	Pyrexforma, Ø 24 cm

18 Szerelési útmutató

Vegye figyelembe ezeket az információkat a készülék összeszerelésénél.

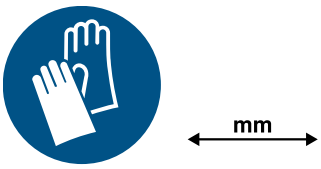

18.1 A csomag tartalma

Kicsomagolás után ellenőrizze az összes alkatrészt szállítási károk tekintetében, valamint a szállítmány teljességét.

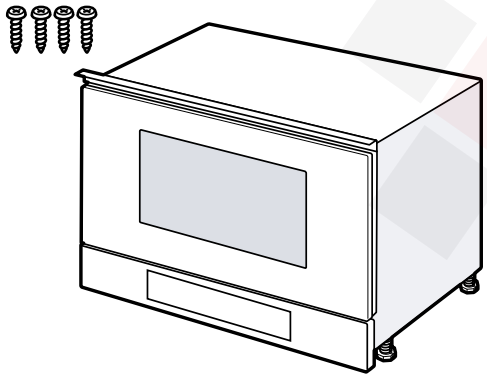

18.2 Biztonságos összeszerelés

A termék összeszerelése során tartsa be ezeket a biztonsági előírásokat.

- Csak a szerelési útmutatónak megfelelő, szakszerű beszerelés esetén garantált az üzembiztonság. A szerelő felelős a felállítási helyen való kifogástalan működésért.
- Kicsomagolás után ellenőrizze a készüléket. Szállítási sérülés esetén ne csatlakoztassa.
- Üzembe helyezés előtt távolítsa el a csomagolóanyagokat és az öntapadós fóliát a sütőtérből és az ajtóról.
- A tartozékok beszereléséhez vegye figyelembe a szerelési útmutatót.
- A beépített bútoroknak 95 °C-ig, a szomszédos bútorlapoknak 70 °C-ig hőállónak kell lenniük.
- A készüléket ne építse be dekor- vagy bútorajtó mögé. Túlhevülés miatti veszély áll fenn.
- A bútor kivágási munkáit a készülék behelyezése előtt kell elvégezni. Távolítsa el a forgácsot. Akadályozhatja az elektromos részek működését.
- A csatlakozódugó nélküli készüléket csak hivatalos engedéllyel rendelkező szakember csatlakoztathatja. Hibás csatlakoztatás miatt keletkezett károkra nem vonatkozik a garancia.

⚠ FIGYELMEZTETÉS – Sérülésveszély!
A szerelésnél hozzáférhető részek széle éles lehet és vágási sérüléseket okozhat.
▸ Viseljen védőkesztyűt.

⚠ FIGYELMEZTETÉS – Tűzveszély!
Meghosszabbított hálózati csatlakozóvezeték és nem engedélyezett adapterek használata veszélyes.
▸ Ne használjon hosszabbító kábelt vagy többszörös csatlakozóaljzatot.
▸ Csak a gyártó által engedélyezett adaptereket és hálózati csatlakozóvezetékeket használjon.

▸ Ha a hálózati csatlakozóvezeték túl rövid, és nem áll rendelkezésre hosszabb hálózati csatlakozóvezeték, forduljon villanyszerelőhöz az épületvillamosság módosításáért.

18.3 Beépített bútor

A készülék csakis beépítésre készült. A készüléket nem asztalon vagy szekrény belsejében való használatra tervezték.
A beépített szekrénynek a készülék mögött nem lehet hátfala. A legkisebb beépítési magasság 850 mm.
A szellőzőnyílásokat és az elszívó nyílásait nem szabad lefedni.
A készüléknek beépítés után stabilan rögzítettnek kell lennie és nem billeghet.

18.4 Elektromos csatlakoztatás

A készülék biztonságos elektromos csatlakoztatása érdekében tartsa be ezeket az előírásokat.

- A készülék az I. érintésvédelmi osztálynak felel meg, és csak védővezető-csatlakozóval üzemeltethető.
- A biztosítékkiosztásnak meg kell felelnie a típustáblán megadott teljesítménynek és a helyi előírásoknak.
- A szerelési munkáknál a készüléknek feszültségmentesnek kell lennie.
- A készülék csak a készülékkel együtt szállított csatlakozóvezetékkel csatlakoztatható.
- A csatlakozóvezetéket csatlakoztassa a készülék hátoldalához. 5 m-es csatlakozóvezeték a vevőszolgálatnál kapható.
- A csatlakozóvezeték csak eredeti vezetékkel pótolható. Ez a vevőszolgálatnál kapható.

A készülék elektromos csatlakoztatása

Megjegyzés: A készüléket csak előírásszerűen felszerelt védőérintkezős dugaszolóaljzathoz szabad csatlakoztatni.

1. A hálózati csatlakozóvezeték készülékdugóját dugja a készüléken található aljzatba.
   Ellenőrizze a készülékdugó szilárd illeszkedését.
2. A készülék hálózati csatlakozódugóját dugja a készülék közelében lévő csatlakozóaljzatba.
   Ha a készüléket beépítették, a hálózati csatlakozóvezeték dugójának szabadon hozzáférhetőnek kell lennie. Ha a hálózati csatlakozóhoz való szabad hozzáférés nem lehetséges, akkor a fix csatlakoztatás során leválasztóberendezést kell beszerelni a kialakítási előírásoknak megfelelően.

18.5 Beépítés felső szekrénybe

Vegye figyelembe a felső szekrényre vonatkozó beépítési méreteket és a biztonsági távolságokat.

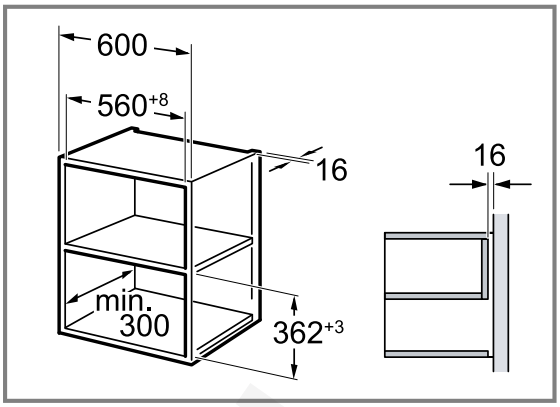

A készüléket csak olyan magasan építse be, hogy a tartozékokat könnyedén ki lehessen venni.
Távolítsa el a lábakat.

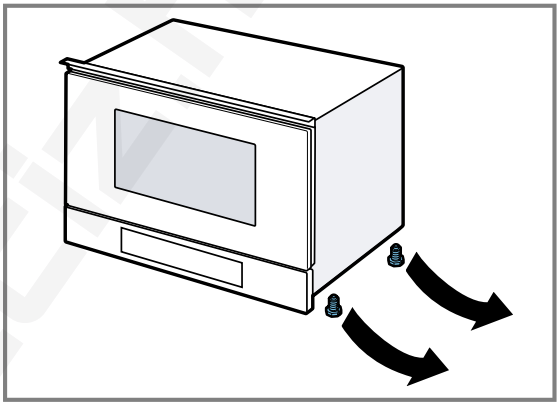

18.6 Beépítés magas szekrénybe

Vegye figyelembe az álló szekrényre vonatkozó beépítési méreteket és a biztonsági távolságokat.

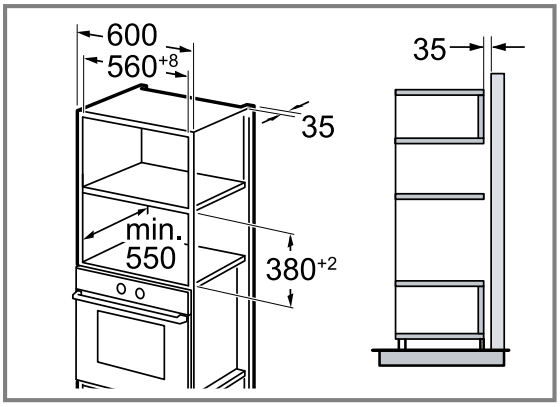

A készüléket csak olyan magasan építse be, hogy a tartozékokat könnyedén ki lehessen venni.
Állítsa be a lábakat.

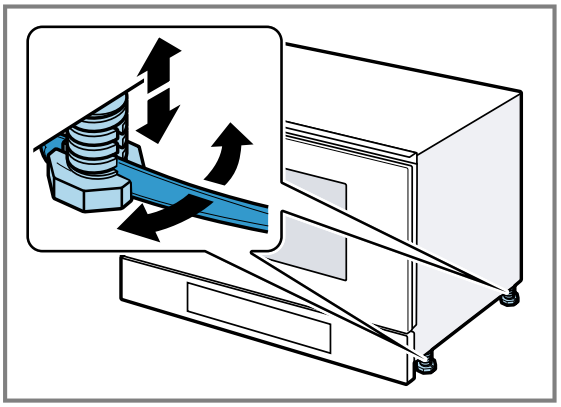

18.7 A készülék beszerelése

1. A készüléket teljesen tolja be.

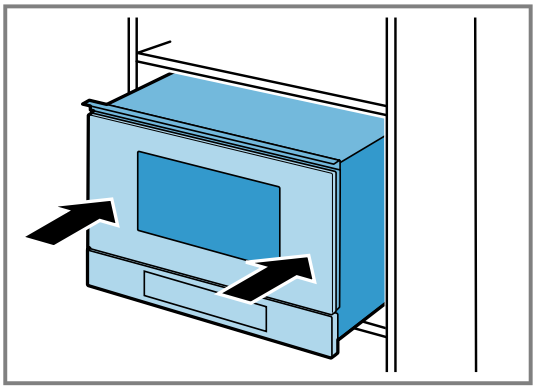

A csatlakozókábelt ne törje meg, ne csíptesse be vagy ne húzza át éles széleken.

2. Ellenőrizze a szomszédos készülékektől való távolságot.

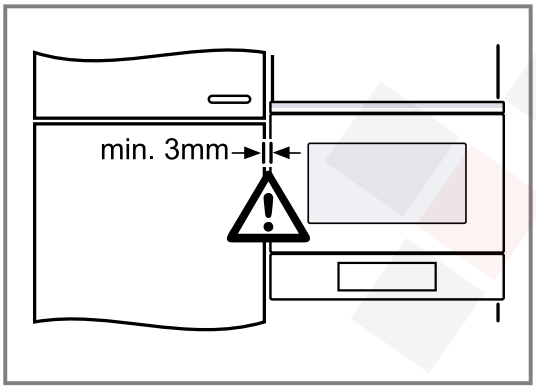

3. **FIGYELEM –** A készülékajtó nyitásakor a készülék előre billenhet.
   - ▸ A készülékajtó nyitásakor tartsa a helyén a készüléket.

Lassan nyissa ki a készülék ajtaját.

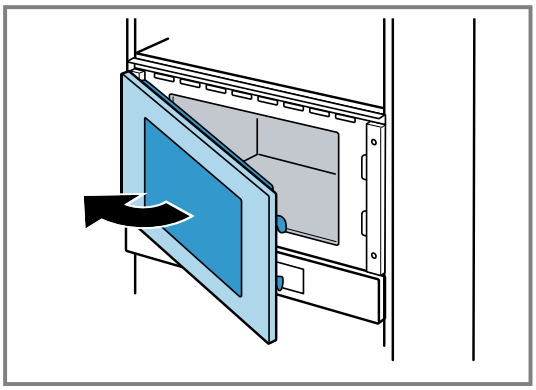

4. A készüléket csavarozza fel a zsanérokkal szemközti oldalon a bútorra.

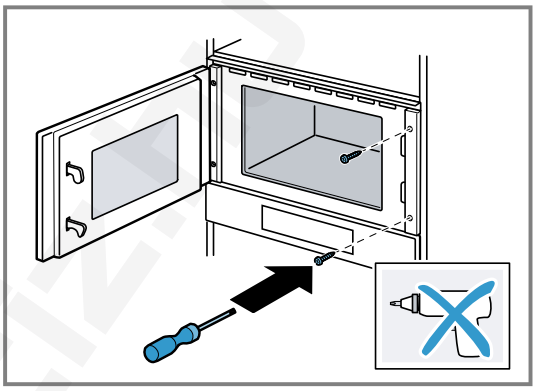

5. A zsanérok oldalán fúrja elő a csavarokhoz szükséges furatokat a bútorba.

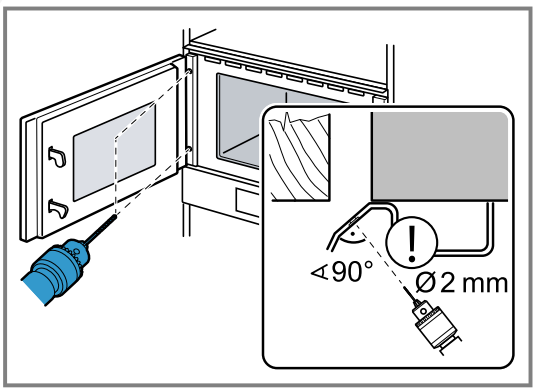

Fedje le az ajtó csuklópántjait.
Használjon 2 mm átmérőjű fafúrót.

6. Távolítsa el a forgácsot a sütőtérből.
7. A készüléket csavarozza fel a zsanérok oldalán a bútorra.

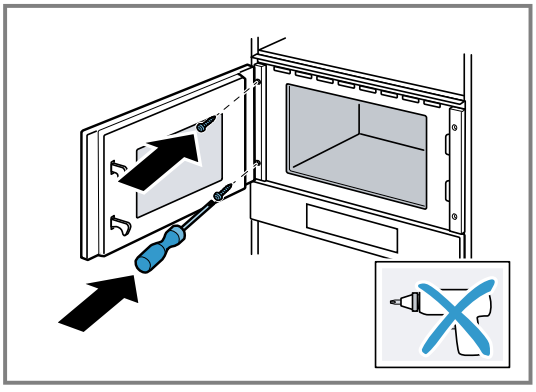

8. Távolítsa el a csomagolóanyagokat és az öntapadós fóliát a sütőtérből és az ajtóról.

18.8 Fogantyú nélküli kialakítású konyháknál függőleges fogantyúléc esetén:

1. Helyezzen fel mindkét oldalra egy megfelelő kitöltő elemet, amely eltakarja az esetlegesen előforduló éles széleket és ezáltal megteremti a biztonságos szerelés feltételeit.

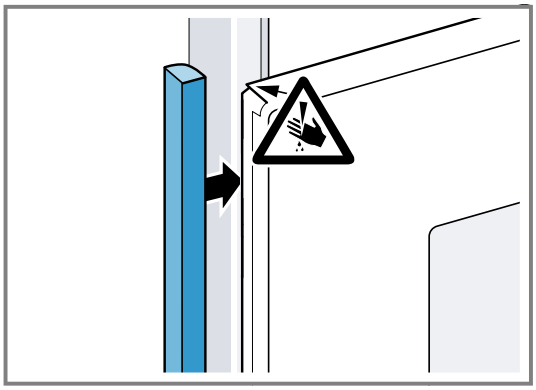

2. Rögzítse a kitöltő elemet a bútorra.
3. Az összecsavarozáshoz fúrja elő a kitöltő elemet és a bútort.

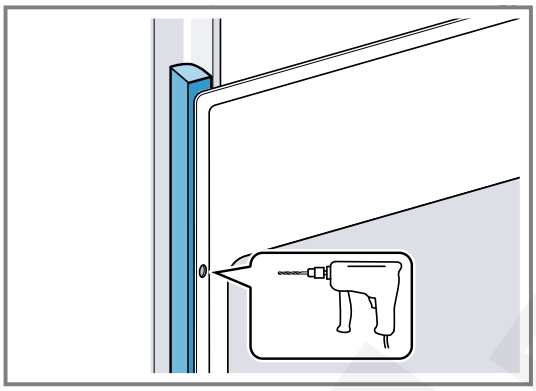

4. A megfelelő csavarral rögzítse a készüléket.

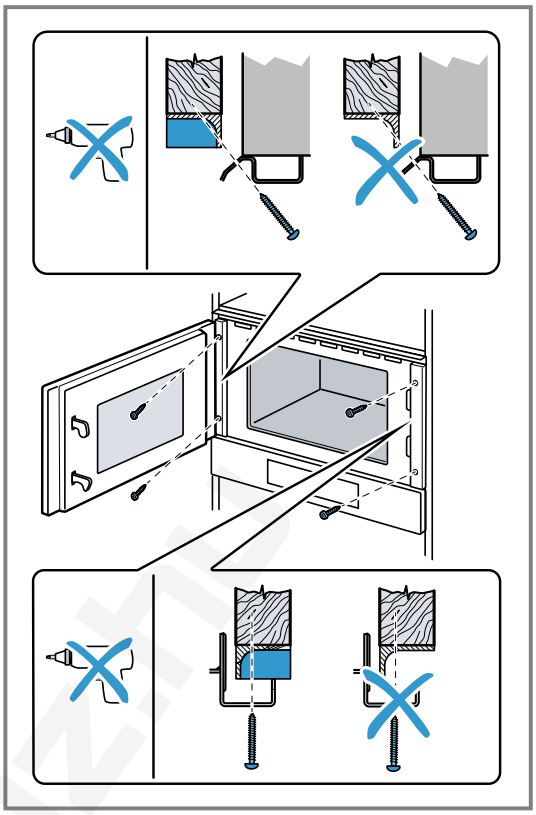

18.9 A készülék kiszerelése

1. Feszültségmentesítse a készüléket.
2. Csavarja ki a rögzítőcsavarokat.
3. Kissé emelje fel a készüléket és teljesen húzza ki.

Köszönjük, hogy Bosch háztartási készüléket vásárolt!

Regisztrálja most készülékét a MyBosch online felületen, és élvezze az alábbi előnyöket:

- **Szakértői javaslatok és tippek a készülékéhez**
- **Opciók garanciahosszabbításhoz**
- **Kedvezmények tartozékokra és pótalkatrészekre**
- **Digitális használati utasítás és az összes készülékadat kéznél van**
- **Könnyű hozzáférés a Bosch háztartási készülékek vevőszolgálatához**

Ingyenes és egyszerű regisztráció - mobiltelefonon is:
www.bosch-home.com/welcome

Segítségre van szüksége? Itt megtalálja.

Szakértői tanácsadás a(z) Bosch háztartási készülékeivel kapcsolatban, támogatás problémák esetén vagy a(z) Bosch-szakértők által végzett javítás.

Tudjon meg mindent a sokféle lehetőségről, hogy a(z) Bosch Önt hogyan tudja támogatni:
www.bosch-home.com/service

Az összes ország elérhetősége a mellékelt szolgáltatásjegyzékben található.

BSH Hausgeräte GmbH
Carl-Wery-Straße 34
81739 München, GERMANY
www.bosch-home.com

A Bosch Company

9001775581 (060527) REG25
hu