BOSCH

Beépíthető sütő

HBA534E.3

[hu] Használati útmutató és telepítési útmutató

Bosch BetterFood alkalmazás

Fedezd fel új készüléked több ezer rugalmas recepttel!

- Vegán, low-carb vagy gluténmentes? Minden receptet az igényeidhez szabhatsz.
- Fedezz fel recepteket olyan alapanyagokból, amelyek megtalálhatók otthon.
- Egészséges ételek könnyedén – a Nutri-Check egészségiránytűnek köszönhetően.
- Kapd meg összekapcsolt készülékeid optimális beállításait receptekben.

Az alkalmazás csak bizonyos európai országokban és nyelveken elérhető.



prezíz.hu

**További információ és tájékoztatás az interneten található.
Olvassa be a borító belső oldalán lévő QR kódot.**



Tartalomjegyzék

HASZNÁLATI ÚTMUTATÓ

1 Biztonság 2
2 Dologi károk elkerülése 4
3 Környezetvédelem és takarékosság 5
4 Ismerkedés 5
5 Tartozékok 8
6 Az első használat előtt 9
7 A kezelés alapjai 9
8 Gyors felfűtés 10
9 Időfunkciók 10
10 Gyerekzár 11
11 Tisztítás és ápolás 12
12 Tisztítási segéd 14
13 A készülék ajtaja 14
14 Állványok 17
15 Zavarok elhárítása 18
16 Ártalmatlanítás 20
17 Vevőszolgálat 20
18 Így sikerülni fog 20

19 SZERELÉSI ÚTMUTATÓ 24
19.1 Általános szerelési utasítások 24

⚠ 1 Biztonság

Tartsa be a következő biztonsági előírásokat.

1.1 A figyelmeztetések definíciója

Itt találja a jelen útmutatóban szereplő figyelmeztetések jelentését.

⚠ FIGYELMEZTETÉS
Vegye figyelembe ezeket a figyelmeztetéseket az esetleges súlyos vagy halálos sérülések elkerülése érdekében.

FIGYELEM
Vegye figyelembe ezeket a figyelmeztetéseket a készülék sérülése vagy más anyagi károk elkerülése érdekében.

Megjegyzés: Ez fontos információkra hívja fel az Ön figyelmét.

1.2 Általános útmutatások

- Gondosan olvassa el ezt az útmutatót.
- Őrizze meg az útmutatót és a termékinformációkat a későbbi használat céljára, vagy az újabb tulajdonos számára.
- Ha szállítás közben megsérült a készülék, ne csatlakoztassa.

1.3 Rendeltetésszerű használat

Ez a készülék csak beépítésre készült. Vegye figyelembe a speciális szerelési útmutatót.

A csatlakozódugó nélküli készüléket csak hivatalos engedéllyel rendelkező szakember csatlakoztathatja. Hibás csatlakoztatás miatt keletkezett károkra nem vonatkozik a garancia.

A készüléket csak a következőkre használja:
- ételek és italok készítésére.
- a háztartásban és az otthoni környezet zárt helyiségeiben.
- legfeljebb 4000 méter tengerszint feletti magasságig.

Ne használja a készüléket:
- külső jelzőórával vagy távvezérléssel történő kezeléssel.

1.4 A használók körének korlátozása

Ezt a készüléket 8 év feletti gyermekek és csökkent testi, érzékszervi vagy mentális képességekkel, illetve kevés tapasztalattal és/vagy ismerettel rendelkező személyek is használhatják felügyelet mellett, vagy ha megtanították nekik a készülék biztonságos használatát és megértették a lehetséges veszélyeket.
Gyermekek nem játszhatnak a készülékkel.
A tisztítást és a felhasználói karbantartást gyermekek nem, ill. csak 15 év felett, kizárólag felügyelet mellett végezhetik.
8 évnél fiatalabb gyerekeket ne engedjen a készülék és a csatlakozóvezeték közelébe.

1.5 Biztonságos használat

A tartozékokat mindig megfelelő helyzetben tolja be a sütőtérbe.
→ *"Tartozékok", Oldal 8*

⚠ FIGYELMEZTETÉS – Tűzveszély!
A sütőtérben tárolt gyúlékony tárgyak lángra lobbanhatnak.
- ▸ Soha ne tartson gyúlékony tárgyakat a sütőtérben.
- ▸ Ha füst jelenik meg, ki kell kapcsolni a készüléket vagy ki kell húzni a hálózatból és zárva kell tartani az ajtaját az esetlegesen felcsapó lángok elfojtása érdekében.

Az oldott ételmaradék, zsír és sült zsír lángra lobbanhat.
- ▸ Üzembe helyezés előtt távolítsa el a sütőtérből, a fűtőelemekről és a tartozékokról a nagyobb szennyeződéseket.

A készülékajtó nyitásakor légáramlat keletkezik. A sütőpapír hozzáérhet a fűtőelemekhez és meggyulladhat.
- ▸ Az előmelegítés és a sütés ideje alatt soha ne helyezzen rögzítés nélkül sütőpapírt a tartozékra.
- ▸ A sütőpapírt mindig pontosan vágja méretre és nehezékként helyezzen rá egy edényt vagy egy sütőformát.

⚠ FIGYELMEZTETÉS – Égési sérülés veszélye!
Használat során a készülék felforrósodik (a megérinthető részei is).
- ▸ A készülék használata során legyen elővigyázatos és ne érintse meg annak fűtőelemeit.
- ▸ A 8 év alatti gyermekeket tartsa távol a készüléktől.

A tartozék vagy az edény nagyon forró.
- ▸ A forró edényt vagy tartozékot mindig fogókesztyűvel vegye ki a sütőtérből.

Az alkoholgőzök meggyulladhatnak a forró sütőtérben. A készülék ajtaja kivágódhat. Forró gőzök és szúrólángok csaphatnak ki.
- ▸ Az ételekhez csak kis mennyiségű magas alkoholtartalmú italt használjon.
- ▸ Szeszes italokat (≥ 15 % vol.) hígítatlanul (pl. ételek fel- és leöntéséhez) ne hevítsen.
- ▸ Óvatosan nyissa ki a készülék ajtaját.

A teleszkópos kihúzók a készülék üzemelésekor felforrósodnak.
- ▸ Hagyja lehűlni a forró teleszkópos kihúzókat, mielőtt megérintené azokat.
- ▸ A forró teleszkópos kihúzókat csak edényfogóval érintse meg.

⚠ FIGYELMEZTETÉS – Forrázásveszély!
A hozzáférhető részek működés közben felforrósodnak.
- ▸ Soha ne érintse meg a forró részeket.
- ▸ Tartsa távol a gyermekeket.

A készülék ajtajának kinyitásakor forró gőz távozhat a készülékből. A gőz a hőmérséklettől függően nem látható.
- ▸ Óvatosan nyissa ki a készülék ajtaját.
- ▸ Tartsa távol a gyerekeket.

A forró sütőtérben lévő vízből forró vízgőz képződhet.
- ▸ Soha ne öntsön vizet a forró párolótérbe.

⚠ FIGYELMEZTETÉS – Sérülésveszély!
A készülék ajtajának összekarcolt üvege elpattanhat.
- ▸ A sütőajtó üvegének tisztításához ne használjon éles vagy dörzsölő hatású tisztítót vagy éles fémből készült kaparót, mert ezek megkarcolhatják a felületet.

A készülék és a megérinthető felületei éles szélekkel rendelkezhetnek.
- ▸ A használat és tisztítás során legyen óvatos.
- ▸ Amennyiben lehetséges, viseljen védőkesztyűt.

Az ajtó csuklópántjai az ajtó nyitásakor és csukásakor mozognak, és becsíphetik az ujját.
- ▸ Ne nyúljon a zsanérok környékére.

A készülékajtón belüli részek szélei élesek lehetnek.
- ▸ Viseljen védőkesztyűt.

Az alkoholgőzök meggyulladhatnak a forró sütőtérben, az ajtó kivágódhat és adott esetben le is eshet. Az ajtólapok elpattanhatnak és szilánkokra törhetnek.
→ *"Dologi károk elkerülése", Oldal 4*
- ▸ Az ételekhez csak kis mennyiségű magas alkoholtartalmú italt használjon.
- ▸ Szeszes italokat (≥ 15 % vol.) hígítatlanul (pl. ételek fel- és leöntéséhez) ne hevítsen.
- ▸ Óvatosan nyissa ki a készülék ajtaját.

⚠ FIGYELMEZTETÉS – Áramütés veszélye!
A szakszerűtlen javítás veszélyes.
- ▸ A készüléket csak szakképzett személyek javíthatják.
- ▸ A készülék javításához csak eredeti pótalkatrészeket szabad használni.
- ▸ Ha a készülék hálózati csatlakozóvezetéke vagy a készülék vezetéke megsérül, egyedi hálózati csatlakozóvezetékre vagy egyedi készülékvezetékre kell kicserélni, amely a gyártónál vagy vevőszolgálatánál kapható.

- ▸ Ha a készülék hálózati csatlakozóvezetéke megsérül, szakképzett személlyel kell kicseréltetni.

A hálózati csatlakozóvezeték sérült szigetelése veszélyes.

- ▸ A hálózati csatlakozóvezeték soha ne érintkezzen a készülék forró részeivel vagy hőforrásokkal.
- ▸ A hálózati csatlakozóvezeték soha ne érintkezzen hegyes és éles szélű tárgyakkal.
- ▸ A hálózati csatlakozóvezetéket soha ne törje meg, ne nyomja össze, ne változtassa meg.

A behatoló nedvesség áramütést okozhat.

- ▸ A készülék tisztításához ne használjon magasnyomású vagy gőzsugaras tisztítógépet.

A sérült készülék és a sérült hálózati csatlakozóvezeték veszélyes.

- ▸ Soha ne használjon sérült készüléket.
- ▸ Miközben a készüléket leválasztja az elektromos hálózatról, soha ne a hálózati csatlakozóvezetékét húzza. Mindig a hálózati csatlakozóvezeték dugóját húzza.
- ▸ Ha a készülék vagy a hálózati csatlakozóvezeték megsérült, azonnal húzza ki a hálózati csatlakozóvezeték csatlakozódugóját, vagy kapcsolja le a biztosítékszekrényben lévő biztosítékot.
- ▸ Forduljon a vevőszolgálathoz. →*Oldal 20*

A készülék beszerelése után a készülék hátfalán lévő nyílások nem lehetnek hozzáférhetőek gyermekek számára.

- ▸ Vegye figyelembe a speciális szerelési útmutatót.

⚠ FIGYELMEZTETÉS – Fulladásveszély!

A gyermekek a csomagolóanyagokat a fejükre húzhatják vagy magukra tekerhetik, és megfulladhatnak.

- ▸ Gyermekektől tartsa távol a csomagolóanyagot.
- ▸ Ne engedje, hogy gyermekek játsszanak a csomagolóanyaggal.

A gyermekek az apró alkatrészeket belélegezhetik vagy lenyelhetik, és megfulladhatnak tőlük.

- ▸ Gyermekektől tartsa távol az apró alkatrészeket.
- ▸ Ne engedje, hogy gyermekek játsszanak az apró alkatrészekkel.

1.6 Halogénlámpa

⚠ FIGYELMEZTETÉS – Égési sérülés veszélye!

A sütőtérlámpák nagyon felmelegszenek. A kikapcsolás után egy ideig még fennáll az égési sérülés veszélye.

- ▸ Ne érintse meg az üvegbúrát.
- ▸ Ügyeljen arra, hogy tisztításkor ne érintkezzen a bőrével.

⚠ FIGYELMEZTETÉS – Áramütés veszélye!

A lámpa cseréjekor a lámpafoglalat érintkezése feszültség alatt van.

- ▸ A lámpa cseréje előtt egy esetleges áramütés elkerülése érdekében bizonyosodjon meg arról, hogy a készülék ki van kapcsolva.
- ▸ Ezen kívül húzza ki a csatlakozódugót és kapcsolja ki a biztosítékot a biztosítékszekrényben.

2 Dologi károk elkerülése

2.1 Általános

FIGYELEM

Az alkoholgőzök meggyulladhatnak a forró sütőtérben és a készülék tartós károsodását okozhatják. A belobbanás következtében a készülék ajtaja kivágódhat és adott esetben leeshet. Az ajtólapok elpattanhatnak és szilánkokra törhetnek. A fellépő vákuum hatására a sütőtér befelé erőteljesen eldeformálódhat.

- ▸ Szeszes italokat (≥ 15 % vol.) hígítatlanul (pl. ételek fel- és leöntéséhez) ne hevítsen.

Ha víz van a sütőtér alján miközben a készüléket 120 °C feletti hőmérsékleten üzemelteti, az a zománc sérülését okozza.

- ▸ Ne indítson el semmilyen üzemmódot, ha víz van a sütőtér alján.
- ▸ Üzemeltetés előtt törölje fel a vizet a sütőtér aljáról.

A sütőtér alján lévő tárgyak 50 °C feletti hőmérsékleten hőtorlaszt képeznek. A sütési idők már nem megfelelőek, és a zománc megsérül.

- ▸ Soha ne helyezzen se tartozékot, se semmilyen fajta sütőpapírt vagy fóliát a sütőtér aljára.
- ▸ Csak akkor tegyen edényt a sütőtér aljára, ha 50 °C alatti hőmérsékletet állított be.

A forró sütőtérben lévő vízből vízgőz képződik. A hőmérséklet-változás miatt sérülések keletkezhetnek a sütőtér alján.

- ▸ Soha ne öntsön vizet a forró párolótérbe.
- ▸ Soha ne tegyen vizesedényt a sütőtér aljára.

A nedvesség a sütőtérben hosszú távon korróziót eredményez.

- ▸ Használat után hagyja kiszáradni a sütőteret.
- ▸ Ne tároljon hosszabb ideig nedves élelmiszereket a zárt sütőtérben.
- ▸ Ne tároljon ételt a sütőtérben.

- Semmit se csípjen be a készülékajtóba.

A gyümölcslé kifröcsköl a sütőtepsiből és eltávolíthatatlan foltokat hagy.

- A lédús gyümölcsös süteményekből ne tegyen túl sokat a sütőtepsibe.
- Ha lehetséges, használja a mélyebb univerzális serpenyőt.

A sütőtisztító a meleg sütőtérben károsítja a zománcot.

- Soha ne használjon sütőtisztítót a meleg sütőtérben.
- A következő felfűtés előtt a csomagolás maradékait teljesen távolítsa el a sütőtérből és a készülékajtóról.

Ha a tömítés erősen szennyezett, akkor használat közben a készülék ajtaja nem zár megfelelően. A szomszédos bútor-előlapok megsérülhetnek.

- Mindig tartsa tisztán a tömítést.
- Soha ne üzemeltesse a készüléket sérült tömítéssel vagy tömítés nélkül.

Ha ülő- vagy rakodófelületként használja a készülék ajtaját, akkor az károsodhat.

- Soha ne álljon, üljön, kapaszkodjon vagy támaszkodjon a készülék ajtajára.
- Ne tartson edényt vagy tartozékokat a készülék ajtaján.

A készüléktípustól függően a készülékajtó zárásakor összekarcolhatja az ajtólapot.

- A tartozékokat mindig tolja be ütközésig a sütőtérbe.

Az alumíniumfólia miatt tartós elszíneződések keletkezhetnek az ajtólapon.

- Az alufólia a sütőtérben nem érintkezhet az ajtólappal.

3 Környezetvédelem és takarékosság

3.1 A csomagolási hulladék ártalmatlanítása

A felhasznált csomagolóanyagok környezetkímélők és újrahasznosíthatók.

- Az egyes összetevőket fajtánként szétválogatva ártalmatlanítsa.

3.2 Energiamegtakarítás

Ha megfogadja ezeket a tanácsokat, készüléke kevesebb áramot fogyaszt.

A készüléket csak akkor melegítse elő, ha ez szerepel a receptben vagy a beállítási javaslatoknál.

→ *"Így sikerülni fog", Oldal 20*

✔ Ha nem melegíti elő a készüléket, akár 20%-os energiamegtakarítást is elérhet.

Használjon sötét, feketére lakkozott vagy zománcozott sütőformákat.

✔ Ezek a sütőformák különösen jól veszik fel a hőt.

Működés közben lehetőleg ritkán nyissa ki a készülék ajtaját.

✔ A sütőtér hőmérséklete így állandó marad, és a készüléknek nem kell utánfűtenie.

Süssön több ételt egyszerre vagy közvetlenül egymás után.

✔ A sütőtér az első sütés után elő van melegítve. Így a következő sütemények sütési ideje rövidebb lesz.

Hosszabb sütési idők esetén 10 perccel a sütési idő vége előtt kapcsolja ki a készüléket.

✔ A maradék hő elegendő az étel készre sütéséhez.

Vegye ki a nem használt tartozékokat a sütőtérből.

✔ A felesleges tartozékokat nem kell felmelegíteni.

A mélyhűtött ételeket hagyja kiolvadni elkészítés előtt.

✔ Ezzel megtakarítja az ételek kiolvasztásához szükséges energiát.

Megjegyzés: Az EU 2023/826 környezettudatos tervezést szabályozó rendelete szerint ennél a készüléknél kikapcsolt állapotban egy másik állapotról van szó. Ezt a továbbiakban energiatakarékos módnak nevezzük. Akkor is, ha a fő funkció nem aktív, a készüléknek energiára van szüksége a következőkhöz:

- Az érzékelőgombok működtetésének észlelése
- Az ajtónyitás felügyelete
- A pontos idő szerkesztése (kijelzés nélkül)

Definíció szerint nincs szó sem „kikapcsolt”, sem „készenléti” állapotról, ezért használjuk az energiatakarékos mód kifejezést. Az energiatakarékos mód méréséhez az EN IEC 60350-1:2023 szabványt kell használni.

4 Ismerkedés

4.1 Kezelőelemek

A kezelőpanelen beállíthatja készülékének összes funkcióját, és információkat kaphat az üzemállapotról.

Megjegyzés: A készüléktípustól függően a kép részletei eltérhetnek, pl. a szín és a forma.

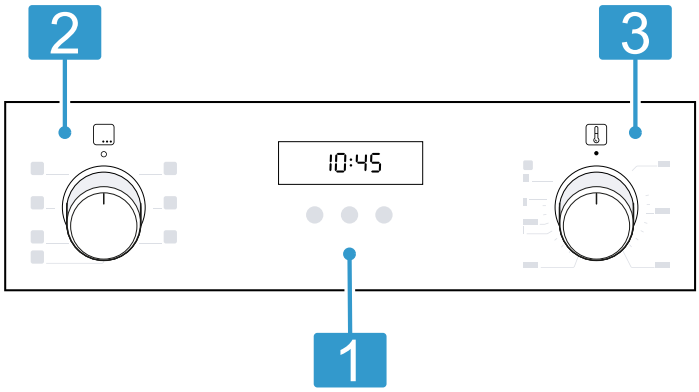

1	**Gombok és kijelző** A gombok érintésérzékeny felületek. Egy funkció kiválasztásához csak nyomja meg finoman a megfelelő felületet. A kijelző megjeleníti az aktív funkciók szimbólumait, valamint az időfunkciókat. → *"Gombok és kijelző", Oldal 6*
2	**Funkcióválasztó** A funkcióválasztóval állíthatja be a fűtési módokat, illetve a további funkciókat. A funkcióválasztó a nulla állásból ○ jobbra vagy balra forgatható. A készülék típusától függően a funkcióválasztó süllyeszthető is lehet. Ki- vagy bereteszeléshez nulla állásban ○ nyomja meg a funkcióválasztót. → *"Fűtési módok és funkciók", Oldal 6*
3	**Hőmérsékletválasztó** A hőfokszabályozóval állítsa be a fűtési mód hőmérsékletét, és válassza ki a további funkciók beállítását. A hőfokszabályozó a nulla állásból ● csak jobbra forgatható ütközésig, tovább nem. A készülék típusától függően a hőfokszabályozó süllyeszthető lehet. Ki- vagy bereteszeléshez nulla állásban ● nyomja meg a hőfokszabályozót. → *"Hőmérséklet és beállítási fokozatok", Oldal 7*

4.2 Gombok és kijelző

A gombokkal beállíthatja a készülék különböző funkcióit. A kijelzőn megjelennek a beállítások.
Ha egy funkció aktív, akkor a kijelzőn világít a megfelelő szimbólum.

Szimbólum	Funkció
	A Jelzőóra, Időtartam |→| vagy Befejezés →| és Pontos idő lehetőségek kiválasztása. Az egyes időfunkciók kiválasztásához nyomja meg többször a gombot. → *"Időfunkciók", Oldal 10*
− +	Beállítási értékek csökkentése. Beállítási értékek növelése.
	A gyerekzár be- vagy kikapcsolásához tartsa nyomva kb. 3 másodpercig. → *"Gyerekzár", Oldal 11*

4.3 Fűtési módok és funkciók

Annak érdekében, hogy mindig megtalálja az ételnek megfelelő fűtési módot, az alábbiakban bemutatjuk a különbségeket és a felhasználási területeket.

Szimbólum	Fűtésmód	Használat és működési módok
	3D forró levegő	Sütés egy vagy több szinten. A ventilátor egyenletesen elosztja a hátfalban lévő körfűtőtest hőjét a sütőtérben.
	Kímélő forró levegő	A kiválasztott ételek előfűtés nélküli kímélő párolása egy szinten. A ventilátor egyenletesen elosztja a hátfalban lévő körfűtőtest hőjét a sütőtérben. A készíteni kívánt étel fokozatosan készül el a maradékhő segítségével. Sütés közben tartsa a készülék ajtaját becsukva. Ha akár csak rövid időre is kinyitja a készülék ajtaját, a készülék a maradék hő felhasználása nélkül tovább fog fűteni. 120 °C és 230 °C közötti hőmérsékletet válasszon. Ennek a fűtési módnak a használatával kerül sor az energiahatékonysági osztály, illetve az energiafogyasztás meghatározására légkeringetéses üzemmódban.
	Pizzafokozat	Pizza vagy olyan ételek elkészítése, amelyek sok alulról jövő hőt igényelnek. Az alsó fűtőtest és a hátfalban lévő körfűtőtest fűt.
	Alsó sütés	Utánsütés vagy vízfürdőben való gőzölés. A hő alulról áramlik.
	Grill, nagy felület Grillfokozatok:	Lapos grillezniváló, pl. zöldség, virsli vagy pirítós grillezése. Csőben sütés. A grillfűtőtest alatt lévő teljes felület felforrósodik.

Szimbólum	Fűtésmód	Használat és működési módok
	1 = gyenge 2 = közepes 3 = erős	
	Légkeveréses grillezés	Szárnyas, egész hal vagy nagyobb húsdarabok sütése. A grillfűtőtest és a ventilátor felváltva be- és kikapcsol. A ventilátor a forró levegőt kevergeti az étel körül.
	Felső/alsó sütés	Hagyományos sütés egy szinten. Ez a fűtési mód különösen alkalmas lédús töltelékkel készült süteményekhez. A hő egyenletesen áramlik alulról és felülről. Ennek a fűtési módnak a használatával kerül sor az energiafogyasztás meghatározására hagyományos üzemmódban.

További funkciók

Itt áttekintést talál a funkcióválasztón vagy a készülék menüjében található további funkciókról.

Szimbólum	Funkció	Használat
	Gyors felfűtés	A sütőtér gyors felfűtése tartozékok nélkül. → *"Gyors felfűtés", Oldal 10*
	Világítás	A sütőtér világítása fűtés nélkül. → *"Világítás", Oldal 8*

4.4 Hőmérséklet és beállítási fokozatok

A fűtési módokhoz és funkciókhoz különféle beállításokat alkalmazhat.

Megjegyzés: 250 °C feletti hőmérséklet-beállítások esetén a készülék kb. 10 perc után csökkenti a hőmérsékletet kb. 240 °C-ra. Ha készüléke felső/alsó fűtés vagy alsó fűtés fűtési móddal rendelkezik, ez a hőmérséklet-csökkenés ott nem megy végbe.

Szimbólum	Funkció	Használat
•	Nulla állás	A készülék nem melegít.
50 - 275	Hőmérséklet-tartomány	A sütőtér-hőmérséklet beállítása °C-ban.
1, 2, 3 vagy I, II, III	Grillfokozatok	A grillfokozatok beállítása Grill, nagy felület 1 = gyenge 2 = közepes 3 = erős

Felfűtéskijelzés

A készülék kijelzi, ha melegít.
Amikor a készülék fűt, a kijelzőn világít a 🌡 szimbólum. A sütés szünetelésekor kialszik a szimbólum.
Amikor a szimbólum először kialszik, az előmelegítés során a készülék elérte az étel betolásához szükséges optimális időt.

Megjegyzés: A hőtehetetlenség miatt a megjelenített hőmérséklet a sütőtérben lévő tényleges hőmérséklettől kicsit eltérhet.

4.5 Sütőtér

A sütőtér funkciói leegyszerűsítik készüléke kezelését.

Állványok

A sütőtérben lévő állványokba különböző magasságban tolhat be tartozékokat.
A készülék 5 betolási magassággal rendelkezik. A fokozatokat alulról felfelé számozzuk.

A készülék típusától függően az állványok kihúzókkal vagy csíptetős kihúzókkal vannak ellátva. A kihúzók fixen be vannak szerelve és nem vehetők ki. A csíptetős kihúzók igény szerint behelyezhetők minden szabad betolási magasságra.
Az állványokat kiakaszthatja, pl. tisztítás céljából.
→ *"Állványok", Oldal 17*

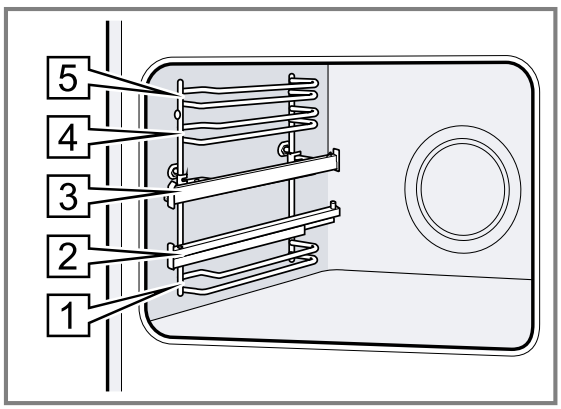

Öntisztuló felületek

A sütőtér hátsó fala öntisztuló. A sütőtér öntisztuló felületei magas porozitású, matt kerámiával vannak bevonva, és durva felülettel rendelkeznek. Ha a készülék üzemel, az öntisztuló felületeken megtapad a kifröccsenő zsír, majd megsemmisül.
Ha az öntisztuló felületek üzem közben már nem tisztulnak kellőképpen, célzottan fűtse fel a sütőteret.
→ *"Öntisztító felületek tisztítása a sütőtérben", Oldal 13*

Világítás

A sütőlámpa bevilágítja a sütőteret.
A legtöbb fűtési módnál és funkciónál a világítás működés közben be van kapcsolva. Amikor befejezi az üzemet a funkcióválasztóval, a világítás kikapcsol.
A funkcióválasztón Sütőlámpa állással kapcsolhatja be a világítást fűtés nélkül.

A hűtőventilátor a Sütőlámpa állásnál is működik.

Hűtőventilátor

A hűtőventilátor az üzem közben automatikusan bekapcsol. A levegő az ajtó felett távozik.

FIGYELEM
Ha letakarja a szellőzőréseket, az a készülék túlmelegedéséhez vezet.
- Ne fedje le a szellőzőréseket.

Azért, hogy a készülék lehűljön és a maradék nedvesség távozzon a sütőtérből, a hűtőventilátor az üzemelést követően meghatározott ideig még működik.

A készülék ajtaja

Ha üzem közben kinyitja a készülék ajtaját, akkor az üzem folytatódik.

5 Tartozékok

Eredeti tartozékokat használjon. Azok a készülékhez készültek.

Megjegyzés: Hő hatására a tartozékok deformálódhatnak. A deformálódás nem befolyásolja a működésüket. A tartozékok lehűlésük után visszanyerik eredeti alakjukat.

Készüléktípustól függően a mellékelt tartozék eltérő lehet.

Tartozékok		Használat
Rostély	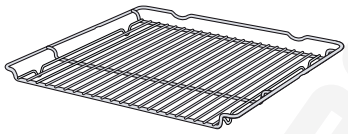	▪ Süteményformák ▪ Felfújtforma ▪ Edények ▪ Hús, pl. sültek vagy grillhús ▪ Mélyhűtött ételek
Univerzális serpenyő	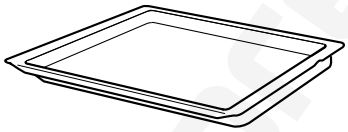	▪ Lédús sütemények ▪ Sütemény ▪ Kenyér ▪ Nagy sültek ▪ Mélyhűtött ételek ▪ Fogja fel a lecsepegő folyadékot, pl. zsírt a rostélyon való grillezésnél.

5.1 Beakasztás

A beakasztás megakadályozza, hogy a tartozék kibillenjen, amikor kihúzza.
A tartozékokat akár félig is kihúzhatja, amíg bepattannak. A billenés elleni védelem csak akkor működik, ha megfelelően betolja a tartozékot a sütőtérbe.

5.2 Tartozékok betolása a sütőtérbe

A tartozékokat mindig megfelelő helyzetben tolja be a sütőtérbe. A tartozékok csak így húzhatók ki félig anélkül, hogy kibillennének.

1. A tartozékot úgy fordítsa, hogy a rovátka [a] hátul legyen és lefelé mutasson.
2. A tartozékot a betolási magasság két vezetősínje közé tolja be.

Rács	A rostélyt a nyitott oldalával a készülék ajtaja felé és hajlattal ⌣ lefelé tolja be.
Tepsi pl. univerzális serpenyő vagy sütőlap	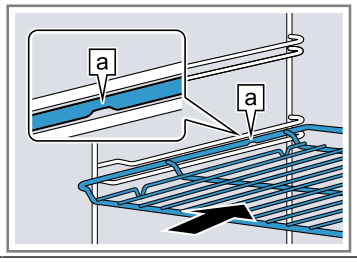 A sütőlapot a bevágással [b] a készülék ajtaja felé tolja be. 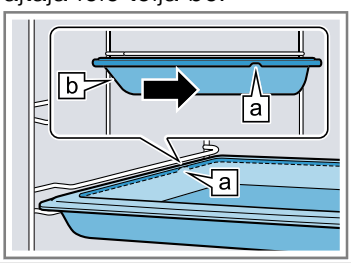

Helyezze a tartozékot a betolt kihúzósínekre.

Rostély vagy sütőlap	A tartozékokat úgy helyezze el, hogy a tartozék pereme a kihúzósínen, a nyelv [a] mögött helyezkedjen el. 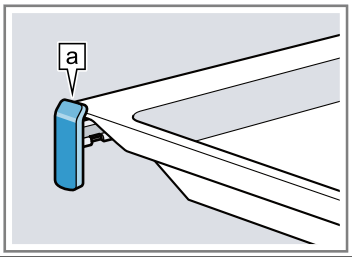

Megjegyzés: Ha a kihúzósínek teljesen betolt vagy kihúzott állásban vannak, készüléktípustól függően bereteszelnek. Finoman nyomja meg a kihúzósínt a pozíciójából való kioldáshoz.

3. A tartozékot teljesen tolja be, hogy az ne érjen a készülék ajtajához.

Megjegyzés: Az üzem közben nem használt tartozékokat vegye ki a sütőtérből.

Tartozékok kombinálása

A lecsepegő folyadék felfogásához az univerzális serpenyőt kombinálhatja a rostéllyal.

1. A rostélyt úgy helyezze rá az univerzális serpenyőre, hogy a két távtartó [a] hátul az univerzális serpenyő peremére támaszkodjon.
2. Az univerzális serpenyőt a betolási magasság két vezetősínje közé tolja be. A rostélyt pedig a felső vezetőrúd fölé.

Rostély az univerzális serpenyőn	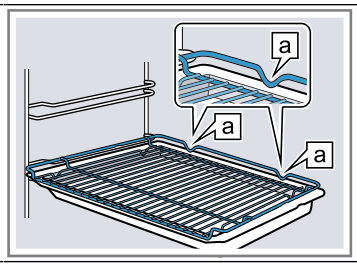

5.3 Egyéb tartozékok

Egyéb tartozékokat a vevőszolgálatnál, a szakkereskedésekben vagy az interneten vásárolhat.
Készülékéhez átfogó kínálatot talál a prospektusainkban vagy az interneten:
www.bosch-home.com
A tartozékok készülékspecifikusak. Vásárláskor mindig pontosan adja meg készüléke azonosítószámát (E-Nr.). Az online shopban vagy a vevőszolgálatnál megtudhatja, hogy melyik tartozék áll rendelkezésre az Ön készülékéhez.

6 Az első használat előtt

Végezze el az első üzembe helyezéshez szükséges beállításokat. Tisztítsa meg a készüléket és a tartozékokat.

6.1 Az első üzembe helyezés

A készülék használata előtt el kell végeznie az első üzembe helyezéshez szükséges beállításokat.

Pontos idő beállítása

A készülék csatlakoztatása esetén vagy áramkimaradás után a kijelzőn villog a pontos idő. A pontos idő kezdő értéke 12:00 óra. Állítsa be az aktuális időt.

Előfeltétel: A funkcióválasztó legyen nulla állásban ○.

1. A − vagy a + gombbal állítsa be a pontos időt.
2. Nyomja meg a ⏲ gombot.

✔ A kijelzőn megjelenik a beállított idő.

6.2 A készülék tisztítása az első használat előtt

Mielőtt először készítene ételt a készülékkel, tisztítsa meg a sütőteret és a tartozékokat.

1. A termékinformációkat és a tartozékokat vegye ki a sütőtérből. Távolítsa el a készülékről kívül és belül a csomagolás maradványait, például a sztiropor golyócskákat vagy ragasztószalagokat.
2. Törölje le a sütőtér sima felületeit puha, nedves törlőkendővel.
3. Állítsa be a fűtési módot és a hőmérsékletet.
→ *"A kezelés alapjai", Oldal 9*

Fűtésmód	3D forró levegő
Hőmérséklet	maximális
Időtartam	1 óra

4. Szellőztesse ki a konyhát, amíg a készülék felfűt.
5. Kapcsolja ki a készüléket a megadott időtartam elteltével.
6. Ha a készülék lehűlt, tisztítsa meg a sütőtér sima felületeit mosogatószeres vízzel és mosogatókendővel.
7. A tartozékokat alaposan tisztítsa meg mosogatószeres vízzel és mosogatóruhával vagy puha kefével.

7 A kezelés alapjai

7.1 Készülék bekapcsolása és kikapcsolása

1. A készülék bekapcsolásához forgassa a funkcióválasztót a nulla állástól ○ eltérő állásba.
2. A készülék kikapcsolásához forgassa a funkcióválasztót a nulla állásba ○.

7.2 Fűtési mód és hőmérséklet beállítása

1. A funkcióválasztóval állítsa be a fűtési módot.
2. A hőfokszabályzóval állítsa be a kívánt hőmérsékletet vagy a grillfokozatot.

✔ Néhány másodperc után a készülék melegíteni kezd.

3. Ha az étel elkészült, kapcsolja ki a készüléket.

Tipp: Az ételhez leginkább megfelelő fűtési módot a Fűtési módok leírásában találja.
→ *"Fűtési módok és funkciók", Oldal 6*

Megjegyzés: A készüléken beállíthatja az üzemmód időtartamát és befejezését is.
→ *"Időfunkciók", Oldal 10*

Fűtési mód megváltoztatása

Az fűtési módot bármikor módosíthatja.

- ▸ A funkcióválasztóval módosíthatja a fűtési módot.
- ✔ Néhány másodperc elteltével a készülék átveszi a módosítást.

A hőmérséklet módosítása

Bármikor módosíthatja a hőmérsékletet.

- ▸ A hőfokszabályozóval módosíthatja a hőmérsékletet.
- ✔ Néhány másodperc elteltével a készülék átveszi a módosítást.

8 Gyors felfűtés

Időtakarékossági okokból a gyors felfűtéssel lerövidítheti a felfűtési időt.

8.1 Gyors felfűtés beállítása

Az egyenletes sütési eredmény érdekében csak akkor helyezze az ételt a sütőtérbe, amikor a gyors felfűtés befejeződött.

1. A funkcióválasztóval állítsa be a gyors felfűtést.

2. A hőfokszabályozóval állítsa be a hőmérsékletet.
A gyors felfűtést csak 100 °C beállított hőmérséklet felett használja.

- ✔ Néhány másodperc múlva elindul a gyors felfűtés.
- ✔ Ha a gyors felfűtés befejeződött, hangjelzés hallatszik, és a felfűtés kijelzője kialszik.

3. A funkcióválasztóval állítsa be a megfelelő fűtési módot.
A legalkalmasabb fűtési módok a következők:
- 3D forró levegő
- Felső/alsó sütés

4. Helyezze az ételt a sütőtérbe.

9 Időfunkciók

A készülék különféle időfunkciókkal rendelkezik, amelyekkel vezérelheti a működést.

9.1 Az időfunkciók áttekintése

A gombbal választhatja ki a különféle időfunkciókat.

Időfunkció	Használat
Jelzőóra	A jelzőórát a működéstől függetlenül beállíthatja. Ez nincs hatással a készülékre.
Időtartam I→I	Ha beállít egy időtartamot az üzemhez, akkor a készülék az időtartam lejárta után automatikusan befejezi a melegítést.
Befejezés →I	Időtartamként beállíthatja azt az időpontot, amikor az üzem befejeződik. A készülék automatikusan elindul úgy, hogy az üzem a kívánt időben befejeződjön.
Pontos idő	Így állíthatja be a pontos időt.

9.2 A jelzőóra beállítása

A jelzőóra az üzemtől függetlenül működik. A jelzőórát bekapcsolt és kikapcsolt készüléken is beállíthatja, legfeljebb 23 órára és 59 percre. A jelzőórának saját hangjelzése van, így Ön hallja, hogy a jelzőóra jelez vagy egy időtartam járt le.

Megjegyzés: A jelzőóra és egy időtartam nem futhat egyszerre. Ha már beállított egy időtartamot, akkor nem tudja beállítani a jelzőórát.

1. Nyomja meg többször a gombot, amíg a kijelzőn a nem lesz kijelölve.

2. A − vagy a + gombbal állítsa be a jelzési időt.

Gomb	Javasolt érték
−	5 perc
+	10 perc

A jelzőóra 10 percig 30 másodperces egységenként állítható be. Azután minél magasabb az érték, annál nagyobbak az időegységek.

- ✔ Néhány másodperc múlva elindul a jelzőóra, és a jelzési idő letelik.
- ✔ Amikor a jelzési idő letelt, hangjelzés hallatszik és a kijelzőn a jelzési idő nullára áll.

3. A jelzőóra kikapcsolásához nyomjon meg egy tetszőleges gombot.

Jelzési idő módosítása

Bármikor módosíthatja a jelzési időt.

Előfeltétel: A kijelzőn a van megjelölve.

- ▸ A − vagy a + gombbal módosítsa a jelzőóra idejét.
- ✔ Néhány másodperc elteltével a készülék átveszi a módosítást.

Jelzési idő megszakítása

Bármikor megszakíthatja a jelzési időt.

Előfeltétel: A kijelzőn a van megjelölve.

- ▸ A − gombbal állítsa vissza a jelzési időt nullára.
- ✔ Néhány másodperc elteltével a készülék átveszi a módosítást, és a kialszik.

9.3 Időtartam beállítása

Az üzemeléshez legfeljebb 23 óra 59 perces időtartamot állíthat be.

Előfeltétel: Egy fűtési mód és egy hőmérséklet vagy fokozat legyen beállítva.

1. Nyomja meg többször a ⏲ gombot, amíg a kijelzőn a I→I lesz kijelölve.
2. A − vagy a + gombbal állítsa be az időtartamot.

Gomb	Javasolt érték
−	10 perc
+	30 perc

Egy óra időtartamig percenkénti bontásban, efölött ötpercenkénti bontásban állítható be az időtartam.

✔ Néhány másodperc után a készülék melegíteni kezd és az időtartam letelik.
✔ Amikor az időtartam letelt, hangjelzés hallatszik és a kijelzőn az időtartam nullára áll.

3. Ha az időtartam letelt:
   - ▸ A jelzés megelőző kikapcsolásához nyomjon meg egy tetszőleges gombot.
   - ▸ Újabb időtartam beállításához nyomja meg a + gombot.
   - ▸ Ha az étel elkészült, kapcsolja ki a készüléket.

Időtartam módosítása

Az időtartamot bármikor módosíthatja.

Előfeltétel: A kijelzőn a I→I van megjelölve.

▸ Módosítsa az időtartamot a − vagy a + gombbal.
✔ Néhány másodperc elteltével a készülék átveszi a módosítást.

Időtartam megszakítása

Bármikor megszakíthatja az időtartamot.

Előfeltétel: A kijelzőn a I→I van megjelölve.

▸ A − gombbal állítsa vissza az időtartamot nullára.
✔ Néhány másodperc elteltével a készülék átveszi a módosítást, és időtartam nélkül melegít tovább.

9.4 Befejezés beállítása

Legfeljebb 23 órával és 59 perccel eltolhatja azt az időpontot, amikor az időtartam befejeződik.

Megjegyzések

- Grillfunkciót használó fűtési módoknál nem állítható be a befejezési idő.
- A jó sütési eredmény eléréséhez ne tolja el a befejezést azután, hogy már elindult az üzem.
- Ne hagyja túl sokáig a sütőtérben az ételeket, hogy azok ne égjenek oda.

Előfeltételek

- Egy fűtési mód és egy hőmérséklet vagy fokozat legyen beállítva.
- Egy időtartam be van állítva.

1. Nyomja meg többször a ⏲ gombot, amíg a kijelzőn a →I nem lesz kijelölve.
2. Nyomja meg − vagy a + gombot.

✔ A kijelző a kiszámított befejezési időt mutatja.

3. A − vagy a + gombbal halassza későbbre a befejezést.

✔ Néhány másodperc elteltével a készülék átveszi a módosítást, és a kijelzőn megjelenik a beállított befejezés.
✔ Amikor eléri a kiszámított indítási időt, a készülék melegíteni kezd, és az időtartam letelte követhető.
✔ Amikor az időtartam letelt, hangjelzés hallatszik és a kijelzőn az időtartam nullára áll.

4. Ha az időtartam letelt:
   - ▸ A jelzés megelőző kikapcsolásához nyomjon meg egy tetszőleges gombot.
   - ▸ Újabb időtartam beállításához nyomja meg a + gombot.
   - ▸ Ha az étel elkészült, kapcsolja ki a készüléket.

Befejezés módosítása

A jó sütési eredmény érdekében csak addig módosíthatja a beállított befejezést, amíg az üzem el nem indul és az időtartam le nem telik.

Előfeltétel: A kijelzőn a →I van megjelölve.

▸ A − vagy a + gombbal halassza későbbre a befejezést.
✔ Néhány másodperc elteltével a készülék átveszi a módosítást.

Befejezés megszakítása

A beállított befejezési időt bármikor törölheti.

Előfeltétel: A kijelzőn a →I van megjelölve.

▸ A − gombbal állítsa vissza a befejezést az aktuális idő és a beállított időtartam összegére.
✔ Néhány másodperc elteltével a készülék átveszi a módosítást és melegíteni kezd. Az időtartam lefut.

9.5 Pontos idő beállítása

A készülék csatlakoztatása esetén vagy áramkimaradás után a kijelzőn villog a pontos idő. A pontos idő kezdő értéke 12:00 óra. Állítsa be az aktuális időt.

Előfeltétel: A funkcióválasztó legyen nulla állásban ○.

1. A − vagy a + gombbal állítsa be a pontos időt.
2. Nyomja meg a ⏲ gombot.

✔ A kijelzőn megjelenik a beállított idő.

A pontos idő módosítása

A pontos időt bármikor módosíthatja.

Előfeltétel: A funkcióválasztó legyen nulla állásban ○.

1. Tartsa lenyomva a ⏲ gombot, amíg a kijelzőn villogni nem kezd a pontos idő.
2. A − vagy a + gombbal módosítsa a pontos időt.

✔ Néhány másodperc elteltével a készülék átveszi a módosítást.

10 Gyerekzár

Biztosítsa készülékét a gyerekzárral, hogy gyermekek ne kapcsolhassák be vagy ne módosíthassák a beállításokat véletlenül.

10.1 Gyerekzár bekapcsolása és kikapcsolása

Előfeltétel: A funkcióválasztó nulla állásban ○ van.

- Tartsa lenyomva a gombot, amíg a kijelzőn meg nem jelenik a következő: SAFE.

- A gyerekzár kikapcsolásához tartsa lenyomva a gombot, amíg a kijelzőről el nem tűnik a következő: SAFE.

Megjegyzés: Áramszünet után a gyerekzár kikapcsol.

11 Tisztítás és ápolás

11.1 Tisztítószerek

A készülék különböző felületeinek védelme érdekében ne használjon nem megfelelő tisztítószert.

⚠ **FIGYELMEZTETÉS – Áramütés veszélye!**
A behatoló nedvesség áramütést okozhat.
- A készülék tisztításához ne használjon magasnyomású vagy gőzsugaras tisztítógépet.

FIGYELEM
A nem megfelelő tisztítószerek károsítják a készülék felületét.
- Ne használjon karcoló vagy súroló tisztítószereket.
- Ne használjon magas alkoholtartalmú tisztítószert.
- Ne használjon kemény súrolópárnát vagy tisztítószivacsot.
- Ne használjon speciális tisztítót a melegen tisztításhoz.

A sütőtisztító a meleg sütőtérben károsítja a zománcot.
- Soha ne használjon sütőtisztítót a meleg sütőtérben.
- A következő felfűtés előtt a csomagolás maradékait teljesen távolítsa el a sütőtérből és a készülékajtóról.

Az új szivacskendőkön a gyártásból visszamaradó maradványok lehetnek.
- Az új szivacskendőket használat előtt alaposan mossa ki.

11.2 Megfelelő tisztítószerek

Csak megfelelő tisztítószereket használjon a készülék különböző felületeihez.
Vegye figyelembe a készülék tisztítására vonatkozó útmutatót.

A készülék elülső oldala

Felület	Megfelelő tisztítószerek	Megjegyzések
Nemesacél	▪ Forró mosogatószeres víz ▪ Speciális, meleg felületekhez alkalmas nemesacélápoló-szer	A korrózió elkerülése érdekében a vízkő-, zsír-, keményítő- és tojásfehérje-foltokat azonnal távolítsa el a nemesacél felületekről. A nemesacélápoló-szert leheletvékonyan vigye fel.
Műanyag vagy lakkozott felületek pl. kezelőmező	▪ Forró mosogatószeres víz	Ne használjon üvegtisztítót vagy üvegkaparót.
Üveg	▪ Forró mosogatószeres víz	Ne használjon üvegkaparót.

A készülék ajtaja

Terület	Megfelelő tisztítószerek	Megjegyzések
Ajtólapok	▪ Forró mosogatószeres víz ▪ Nemesacél súroló spirál	Ne használjon üvegkaparót. **Tipp:** Az alapos tisztítás érdekében szerelje ki az ajtó üveglapjait. → *"A készülék ajtaja", Oldal 14*
Ajtóburkolat	▪ Nemesacélból: Nemesacél-tisztító ▪ Műanyagból: Forró mosogatószeres víz	Ne használjon üvegtisztítót vagy üvegkaparót. **Tipp:** Az alapos tisztításhoz vegye le az ajtó burkolatát. → *"A készülék ajtaja", Oldal 14*
Kilincs	▪ Forró mosogatószeres víz	A letisztíthatatlan foltok elkerülése érdekében azonnal távolítsa el a vízkőoldót a fogantyúról.
Ajtótömítés	▪ Forró mosogatószeres víz	Ne súrolja és ne vegye le.

Sütőtér

Terület	Megfelelő tisztítószerek	Megjegyzések
Zománcozott felület	▪ Forró mosogatószeres víz ▪ Ecetes víz ▪ Sütőtisztító ▪ Nemesacél súroló spirál	Erős szennyeződés esetén lazítsa fel, és kefe vagy nemesacél dörzsszivacs használatával távolítsa el. Tisztítás után hagyja nyitva a készülék ajtaját, hogy a sütőtér megszáradjon. **Megjegyzések** ▪ A zománc nagyon magas hőmérsékleten megég, ezáltal kisebb színeltérések jöhetnek létre. Ez nem befolyásolja a készülék működőképességét. ▪ A vékony tepsik széle nem zománcozható teljesen, így azok érdesek lehetnek. Ez nem befolyásolja a korrózióvédelmet. ▪ Az élelmiszermaradványok miatt fehér lerakódás alakul ki a zománcozott felületeken. A lerakódások egészségügyi szempontból veszélytelenek. Ez nem befolyásolja a készülék működőképességét. A lerakódásokat távolítsa el citromsavval.
Öntisztuló felületek	-	Vegye figyelembe az öntisztuló felületekre vonatkozó útmutatót. → *"Öntisztító felületek tisztítása a sütőtérben", Oldal 13*
A sütőlámpa üvegburája	▪ Forró mosogatószeres víz	Erős szennyeződésnél használjon sütőtisztító szert.
Állványok	▪ Forró mosogatószeres víz ▪ Inox fém súroló spirál	Erős szennyeződés esetén lazítsa fel, és kefe vagy inox fém súroló spirál használatával távolítsa el. **Tipp:** Tisztításhoz akassza ki az állványokat. → *"Állványok", Oldal 17*
Kihúzórendszer	▪ Forró mosogatószeres víz	Erős szennyeződés esetén használjon kefét. Legjobb, ha betolt helyzetben tisztítja a kihúzósíneket, így nem távolítja el róluk a kenőzsírt. Nem tisztítható mosogatógépben. **Tipp:** Tisztításhoz akassza ki a kihúzósíneket. → *"Állványok", Oldal 17*
Tartozékok	▪ Forró mosogatószeres víz ▪ Sütőtisztító ▪ Nemesacél súroló spirál	Erős szennyeződés esetén lazítsa fel, és kefe vagy nemesacél dörzsszivacs használatával távolítsa el. A zománcozott tartozék mosogatógépben tisztítható.

11.3 A készülék tisztítása

A készülék károsodásának elkerülésére csak a megadott módon és a megfelelő tisztítószerekkel tisztítsa a készüléket.

⚠ **FIGYELMEZTETÉS – Égési sérülés veszélye!**
A készülék üzem közben felforrósodik.
▸ Tisztítás előtt hagyja lehűlni a készüléket.

⚠ **FIGYELMEZTETÉS – Tűzveszély!**
Az oldott ételmaradék, zsír és sült zsír lángra lobbanhat.
▸ Üzembe helyezés előtt távolítsa el a sütőtérből, a fűtőelemekről és a tartozékokról a nagyobb szennyeződéseket.

Előfeltétel: Vegye figyelembe a tisztítószerekre vonatkozó útmutatást.

→ *"Tisztítószerek", Oldal 12*

1. A készüléket forró mosogatószeres vízzel és mosogatóruhával tisztítsa.
   ▸ Egyes felületeknél használhat alternatív tisztítószereket.
   → *"Megfelelő tisztítószerek", Oldal 12*
2. Puha törlőkendővel törölje szárazra.

11.4 Öntisztító felületek tisztítása a sütőtérben

A sütőtér hátsó fala öntisztuló. Az öntisztuló felületek magas porozitású, matt kerámiával vannak bevonva, és durva felülettel rendelkeznek. Ha a készülék üzemel, az öntisztuló felületeken megtapad a sütésből vagy grillezésből kifröccsenő anyag, majd megsemmisül. Ha az öntisztuló felületek üzem közben már nem tisztulnak kellőképpen, célzottan fűtse fel a sütőteret.

FIGYELEM
Ha nem tisztítja meg rendszeresen az öntisztuló felületeket, akkor azok károsodhatnak.
▸ Ha az öntisztuló felületeken sötét foltok láthatók, fűtse fel a sütőteret.
▸ Ne használjon sütőtisztítót vagy maró hatású tisztítószereket. Ha véletlenül mégis sütőtisztító kerül az öntisztuló felületekre, azonnal itassa fel vízzel és egy nedvszívó kendővel. Ne dörzsölje.

1. Vegye ki a sütőtérből a tartozékokat és az edényeket.
2. Az állványokat akassza ki és vegye ki a sütőtérből.
   → *"Állványok", Oldal 17*

3. A nagyobb szennyeződéseket mosogatószeres vízzel és egy puha kendővel távolítsa el:
   - a sima, zománcozott felületekről
   - a készülék ajtajának belső oldaláról
   - a sütőlámpa üvegburájáról

   Így elkerülheti az eltávolíthatatlan foltok képződését.
4. Vegye ki a tárgyakat a sütőtérből. A sütőtér legyen üres.
5. Állítsa be a 3D forró levegő opciót.
6. Állítsa be a maximális hőmérsékletet.

✔ Néhány másodperc után a készülék melegíteni kezd.

7. Egy óra elteltével kapcsolja ki a készüléket.
8. Ha a készülék lehűlt, törölje ki a sütőteret egy nedves törlőruhával.
   Megjegyzés: Az öntisztuló felületeken vöröses foltok képződhetnek. Az élelmiszerekből származó cukor- vagy tojásfehérje-maradványok nem semmisülnek meg, hanem a felületen maradnak. A vöröses foltok a sótartalmú élelmiszerek maradványai, nem rozsdafoltok. A foltok nem veszélyesek az egészségre. Ezek a foltok nem korlátozzák az öntisztuló felületek tisztulási képességét.
9. Akassza be az állványokat.
   → *"Állványok", Oldal 17*

12 Tisztítási segéd

A Tisztítási segéd a sütőtér átmeneti tisztításának gyors alternatívája. A tisztítási segéd mosogatószeres víz párologtatásával fellazítja a szennyeződéseket. A szennyeződések ezután könnyebben eltávolíthatók.

12.1 A tisztítási segéd beállítása

⚠ **FIGYELMEZTETÉS – Forrázásveszély!**
A forró sütőtérben lévő vízből forró vízgőz képződhet.
▸ Soha ne öntsön vizet a forró párolótérbe.

Előfeltétel: A sütőtér teljesen lehűlt.

1. Vegye ki a tartozékokat a sütőtérből.
2. 0,4 l vizet keverjen el egy csepp mosogatószerrel, és öntse középen a sütőtér aljára. Csukja be a készülék ajtaját.
   Ne használjon desztillált vizet.
3. A funkcióválasztóval állítsa be a Alsó sütés ▭ fűtési módot.
4. A hőfokszabályozóval állítson be 80 °C-ot.
5. Nyomja meg többször a ⏲ gombot, amíg a kijelzőn a I→I lesz kijelölve.
6. A − vagy a + gombbal állítson be 4 perces időtartamot.

✔ Néhány másodperc után a készülék melegíteni kezd és az időtartam letelik.

✔ Amikor az időtartam letelt, hangjelzés hallatszik és a kijelzőn az időtartam nullára áll.

7. A készüléket kapcsolja ki, és hagyja lehűlni a sütőteret kb. 20 percig.

12.2 Sütőtér tisztítása a tisztítási segéd használata után

FIGYELEM
A nedvesség a sütőtérben hosszú távon korróziót eredményez.
▸ A tisztítási segéd használata után törölje ki a sütőteret, és hagyja teljesen kiszáradni.

Előfeltétel: A sütőtér lehűlt.

1. A sütőtérből egy nedvszívó szivacsos kendővel itassa fel a maradék vizet.
2. A sütőtér sima, zománcozott felületeit mosogatóruhával vagy puha kefével tisztítsa meg. A makacs szennyeződéseket nemesacél dörzsszivaccsal távolíthatja el.
3. A vízkőlerakódásokat ecetbe mártott törlőruhával távolítsa el, majd öblítse le tiszta vízzel.
4. Puha törlőkendővel törölje szárazra a sütőteret.
5. Ha kellőképpen megtisztította a sütőteret:
   ▸ Hagyja kiszáradni a sütőteret, ehhez a készülék ajtaját hagyja nyitva reteszelt állásban (kb. 30°) kb. 1 órán keresztül.
   ▸ A sütőtér gyors kiszárításához a készüléket nyitott ajtóval kb. 5 percig melegítse 3D forró levegő ֎ és 50 °C-os beállítással.

13 A készülék ajtaja

A készülék ajtajának alapos megtisztításához szétszerelheti azt.

13.1 A készülék ajtajának kiakasztása

⚠ **FIGYELMEZTETÉS – Sérülésveszély!**
A készülékajtón belüli részek szélei élesek lehetnek.
▸ Viseljen védőkesztyűt.
Az ajtó csuklópántjai az ajtó nyitásakor és csukásakor mozognak, és becsíphetik az ujját.
▸ Ne nyúljon a zsanérok környékére.

1. Nyissa ki teljesen a készülék ajtaját.
2. ⚠ **FIGYELMEZTETÉS – Sérülésveszély!**
   Ha a csuklópántok nincsenek biztosítva, nagy erővel bepattannak.
   ▸ Ügyeljen rá, hogy a reteszelőkarok mindig teljesen le legyenek hajtva, ill. a készülék ajtajának kiakasztásakor teljesen fel legyenek hajtva.

   A bal és a jobb oldali csuklópánt reteszelőkarját hajtsa fel.

Felhajtott reteszelőkar

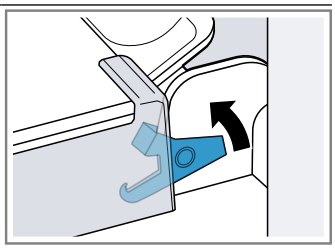

	A csuklópánt biztosítva van, már nem tud visszapattanni.
Lehajtott reteszelőkar	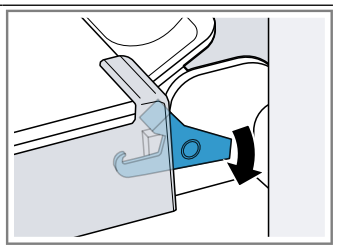 A készülék ajtaja biztosítva van, így nem akasztható ki.

✔ A reteszelőkarok fel vannak hajtva. A csuklópántok biztosítva vannak, már nem tudnak visszapattanni.

3. Csukja be a készülék ajtaját ütközésig ①. Fogja át a készülék ajtaját két kézzel jobbról és balról, és húzza ki felfelé ②.

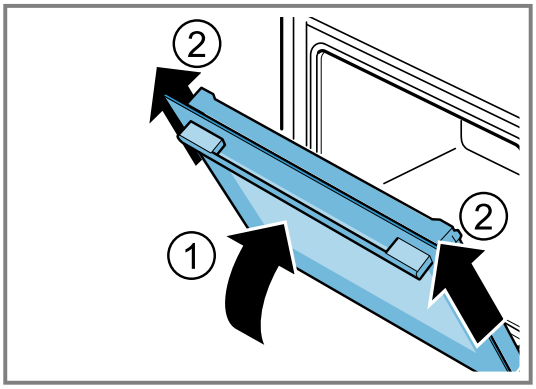

4. A készülék ajtaját óvatosan helyezze egy sima felületre.

13.2 A készülék ajtajának beakasztása

⚠ **FIGYELMEZTETÉS – Sérülésveszély!**
Az ajtó csuklópántjai az ajtó nyitásakor és csukásakor mozognak, és becsíphetik az ujját.
▸ Ne nyúljon a zsanérok környékére.
Ha a csuklópántok nincsenek biztosítva, nagy erővel bepattannak.
▸ Ügyeljen rá, hogy a reteszelőkarok mindig teljesen le legyenek hajtva, ill. a készülék ajtajának kiakasztásakor teljesen fel legyenek hajtva.

1. A készülék ajtaját tolja rá egyenesen a két csuklópántra ①. Ütközésig tolja be a készülék ajtaját.
2. Nyissa ki teljesen a készülék ajtaját.
3. A bal és a jobb oldali csuklópánt reteszelőkarját hajtsa le ②.

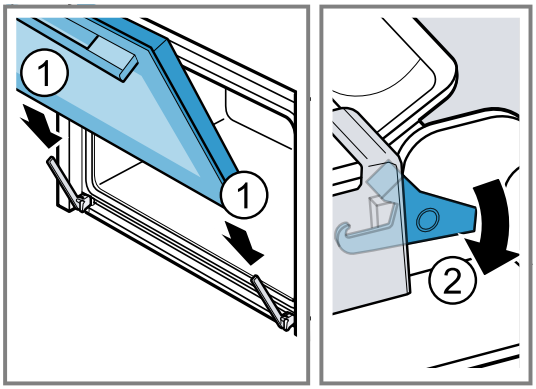

✔ A reteszelőkarok le vannak hajtva. A készülék ajtaja biztosítva van, így nem akasztható ki.
4. Csukja be a készülék ajtaját.

13.3 Ajtó ablaktábla kiszerelése

⚠ **FIGYELMEZTETÉS – Sérülésveszély!**
Az ajtó csuklópántjai az ajtó nyitásakor és csukásakor mozognak, és becsíphetik az ujját.
▸ Ne nyúljon a zsanérok környékére.
A készülékajtón belüli részek szélei élesek lehetnek.
▸ Viseljen védőkesztyűt.

Megjegyzés: Készüléktípustól függően a készülék ajtótömítéssel rendelkezik.

1. Nyissa ki teljesen a készülék ajtaját.
2. A bal és a jobb oldali csuklópánt reteszelőkarját hajtsa fel ①.
✔ A reteszelőkarok fel vannak hajtva. A csuklópántok biztosítva vannak, már nem tudnak visszapattanni.
3. Csukja be a készülék ajtaját ütközésig ②.

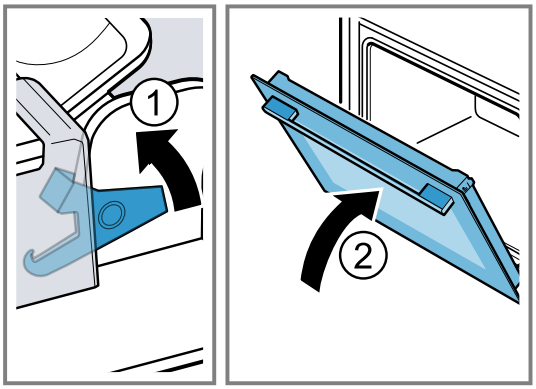

4. Bal és jobb oldalon nyomja meg kívülről az ajtó burkolatát ①, amíg ki nem pattan.

5. Vegye le az ajtó burkolatát ②.

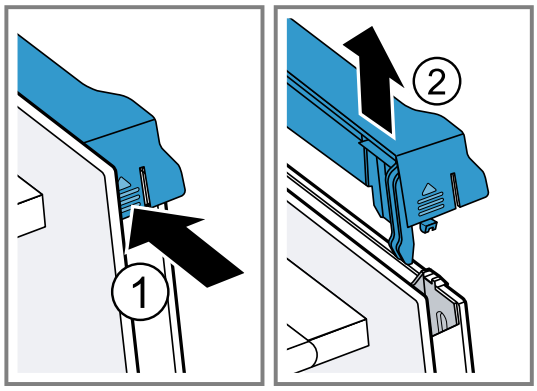

6. Húzza ki a belső lapot ① és óvatosan helyezze egy sík felületre.
7. Húzza ki a közbülső üveglapot ②, és óvatosan helyezze egy sík felületre.

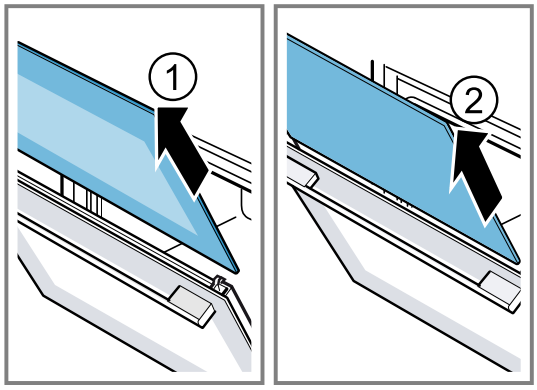

8. Készüléktípustól függően nyissa ki a készülék ajtaját és vegye le az ajtótömítést, ha van.

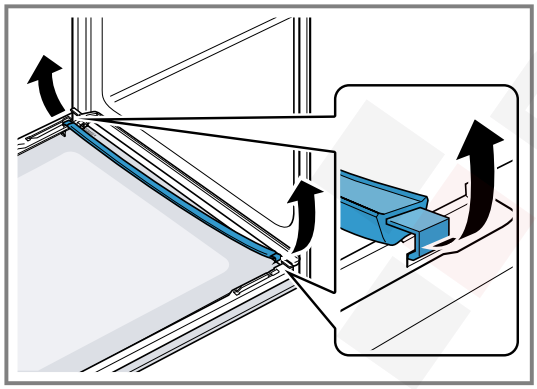

9. Szükség esetén tisztításhoz vegye ki a kondenzvízgyűjtőt.
   ▸ Nyissa ki a készülék ajtaját.
   ▸ Hajtsa fel és húzza ki a kondenzvízgyűjtőt.

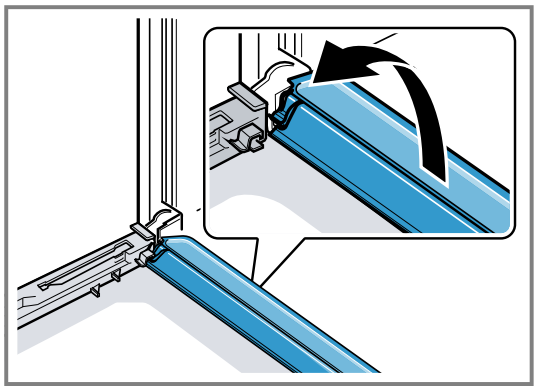

10. ⚠ **FIGYELMEZTETÉS – Sérülésveszély!**
    A készülék ajtajának összekarcolt üvege elpattanhat.
    ▸ A sütőajtó üvegének tisztításához ne használjon éles vagy dörzsölő hatású tisztítót vagy éles fémből készült kaparót, mert ezek megkarcolhatják a felületet.

    A kiszerelt ajtólapok mindkét oldalát ablaktisztítószerrel és puha törlővel tisztítsa meg.
11. Tisztítsa meg a kondenzvízgyűjtőt egy törlővel és forró mosogatószeres vízzel.
12. Tisztítsa meg a készülék ajtaját.
    → *"Megfelelő tisztítószerek", Oldal 12*
13. Szárítsa meg, majd újra szerelje be az ajtó üveglapjait.

13.4 Ajtó ablaktábla beszerelése

⚠ **FIGYELMEZTETÉS – Sérülésveszély!**
Az ajtó csuklópántjai az ajtó nyitásakor és csukásakor mozognak, és becsíphetik az ujját.
▸ Ne nyúljon a zsanérok környékére.
A készülékajtón belüli részek szélei élesek lehetnek.
▸ Viseljen védőkesztyűt.

Megjegyzés
Készüléktípustól függően a készülék ajtótömítéssel rendelkezik.

1. Nyissa ki teljesen a készülék ajtaját.
2. A kondenzátumvezetőt helyezze merőlegesen a tartóba [a], és fordítsa lefelé.

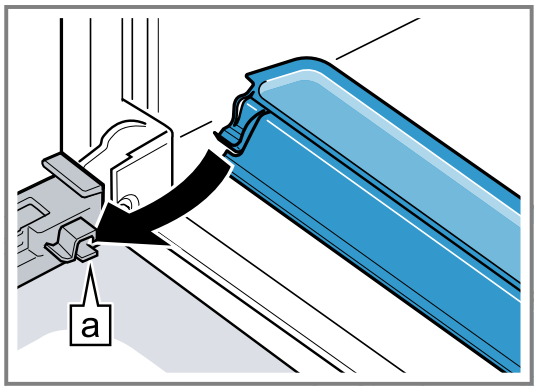

3. A közbülső üveglapot tolja be a bal és a jobb oldali tartóba a.

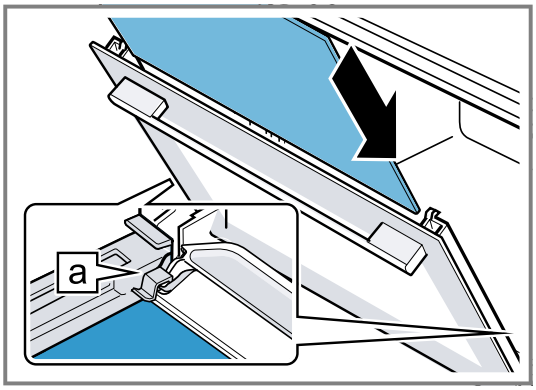

4. Nyomja felfelé a közbülső üveglapot, amíg a bal és jobb oldali tartóba a nem kerül.

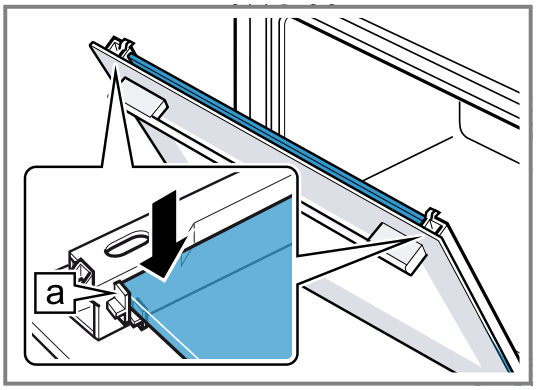

5. Készüléktípustól függően nyissa ki a készülék ajtaját és akassza be az ajtótömítést, ha van.

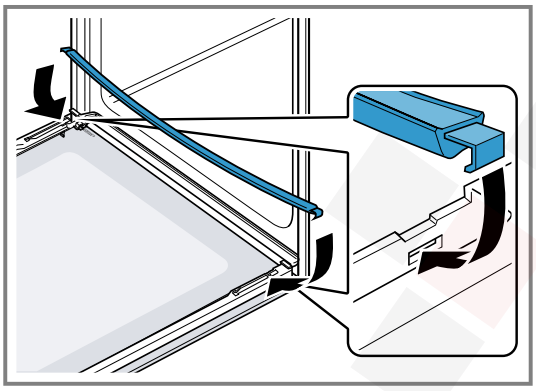

6. A belső üveglapot tolja be a bal és a jobb oldali tartóba a.

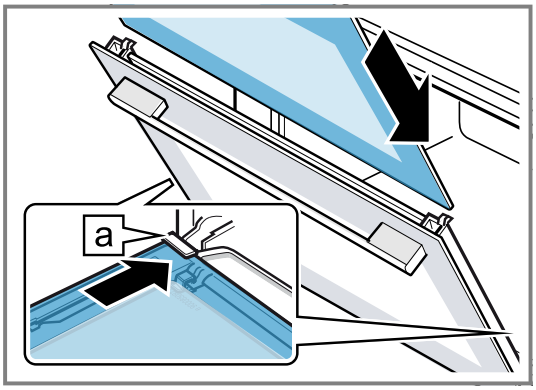

7. Nyomja felfelé a belső üveglapot, amíg a bal és jobb oldali tartóba a nem kerül.

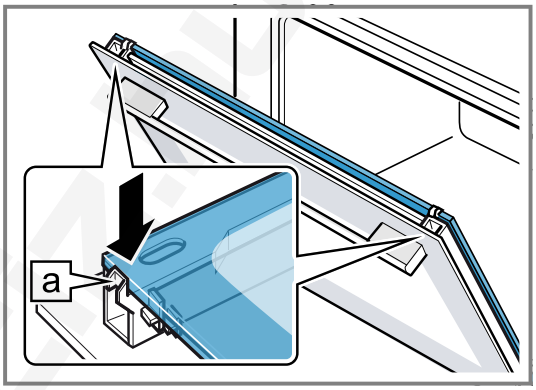

8. Helyezze fel az ajtó burkolatát ①, és nyomja meg, amíg hallhatóan a helyére nem pattan.
9. Nyissa ki teljesen a készülék ajtaját.
10. A bal és a jobb oldali csuklópánt reteszelőkarját hajtsa le ②.

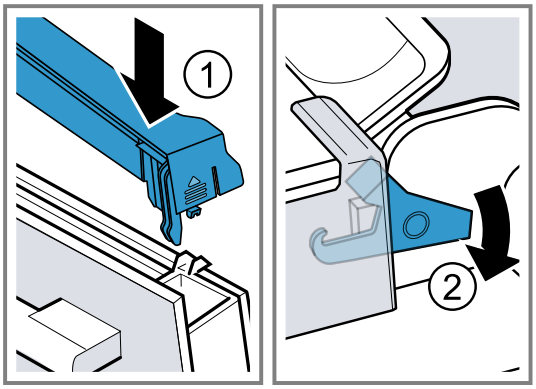

✔ A reteszelőkarok le vannak hajtva. A készülék ajtaja biztosítva van, így nem akasztható ki.

11. Csukja be a készülék ajtaját.

Megjegyzés: Csak akkor használja a sütőteret, ha az ajtó üveglapjai szabályszerűen vissza vannak szerelve.

14 Állványok

Az állványokat kiakaszthatja, ha meg akarja tisztítani a sütőteret, vagy ki akarja cserélni az állványokat.

14.1 Állványok kiakasztása

⚠ **FIGYELMEZTETÉS – Égési sérülés veszélye!**
Az állványok nagyon felforrósodnak
▸ Soha ne érintse meg a forró állványokat.

- Mindig hagyja lehűlni a készüléket.
- Tartsa távol a gyerekeket.

1. Az állványt kissé emelje meg elöl ①, és akassza ki ②.
2. Ezután az egész állványt húzza előre ③ és vegye ki.

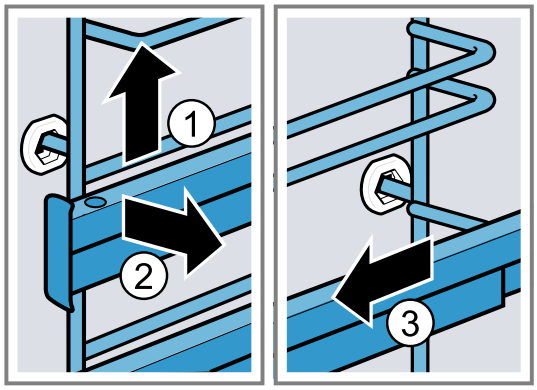

3. Tisztítsa meg az állványt.
→ *"Tisztítószerek", Oldal 12*

14.2 Állványok beakasztása

Megjegyzések

- Az állványok csak a jobb vagy a bal oldalra illeszkednek.
- Ügyeljen arra, hogy mindkét kihúzósín előrefelé húzható ki.

1. Az állványt először a hátsó csapágybetét közepébe helyezze be úgy ①, hogy az állvány a sütőtér falához illeszkedjen, majd nyomja hátrafelé ②.
2. Az állványt az elülső csapágybetétbe helyezze be úgy ③, hogy az állvány itt is a sütőtér falához illeszkedjen, majd nyomja lefelé ④.

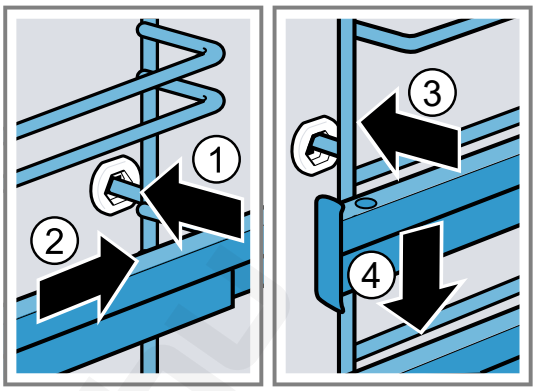

15 Zavarok elhárítása

A készüléken fellépő kisebb zavarokat saját maga is elháríthatja. Tanulmányozza a zavarelhárításról szóló információkat, mielőtt a vevőszolgálathoz fordulna. Ily módon elkerüli a felesleges költségeket.

⚠ **FIGYELMEZTETÉS – Sérülésveszély!**
A szakszerűtlen javítás veszélyes.
- A készüléket csak szakképzett személyek javíthatják.
- Ha a készülék meghibásodott, hívja a vevőszolgálatot.
→ *"Vevőszolgálat", Oldal 20*

⚠ **FIGYELMEZTETÉS – Áramütés veszélye!**
A szakszerűtlen javítás veszélyes.
- A készüléket csak szakképzett személyek javíthatják.
- A készülék javításához csak eredeti pótalkatrészeket szabad használni.
- Ha a készülék hálózati csatlakozóvezetéke vagy a készülék vezetéke megsérül, egyedi hálózati csatlakozóvezetékre vagy egyedi készülékvezetékre kell kicserélni, amely a gyártónál vagy vevőszolgálatánál kapható.
- Ha a készülék hálózati csatlakozóvezetéke megsérül, szakképzett személlyel kell kicseréltetni.

15.1 Működési zavarok

Hiba	Ok és hibaelhárítás
A készülék nem működik.	A biztosítékszekrényben kioldott a biztosíték. ▸ Ellenőrizze a biztosítót a biztosítódobozban.
	Az áramellátás kimaradt. ▸ Ellenőrizze, hogy a helyiség világítása vagy a helyiségben lévő más készülékek működnek-e.
Az idő villog a kijelzőn.	Az áramellátás kimaradt. ▸ Állítsa be ismét a pontos időt. → *"Pontos idő beállítása", Oldal 11*

Hiba	Ok és hibaelhárítás
A készülék egy időtartam letelte után nem kapcsol ki teljesen.	Egy időtartam letelte után a készülék nem fűt tovább. A sütőtér lámpája és a hűtőventilátor nem kapcsol ki. A keringetett levegőt használó fűtési módoknál a sütőtér hátfalában lévő ventilátor tovább működik. ▸ Forgassa a funkcióválasztót a nulla állásba. ✔ A készülék ki van kapcsolva. ✔ A sütőtér lámpája és a hátfali ventilátor ki van kapcsolva. ✔ Mihelyt a készülék lehűlt, a hűtőventilátor automatikusan kikapcsol.
A készülék nem állítható be, a kijelzőn a SAFE szimbólum világít.	A gyerekzár be van kapcsolva. ▸ Kapcsolja ki a gyerekzárat a gombbal. → *"Gyerekzár", Oldal 11*
A kijelzőn megjelenik egy üzenet a E szimbólummal, pl. E05-32.	Elektromos üzemzavar **1.** Nyomja meg a gombot. ▸ Szükség esetén állítsa be ismét az időt. ✔ Ha egyszeri üzemzavarról volt szó, a hibaüzenet eltűnik. **2.** Ha a hibaüzenet ismét megjelenik, hívja az ügyfélszolgálatot. Adja meg a pontos hibaüzenetet és készülék azonosítószámát (E-Nr.). → *"Vevőszolgálat", Oldal 20*
A sütési eredmény nem kielégítő.	A beállítások nem voltak megfelelőek. A beállított értékek, pl. hőmérséklet és az időtartam a recepttől, a mennyiségtől és az élelmiszertől függnek. ▸ Legközelebb válasszon alacsonyabb vagy magasabb értékeket.

15.2 Sütőlámpa cseréje

Ha nem működik a világítás a sütőtérben, cserélje ki a sütőlámpát.

Megjegyzés: Hőálló 230 voltos halogénlámpákat 40 - 43 wattos teljesítménnyel a vevőszolgálatnál vagy a szakkereskedésekben vásárolhat. Csakis ilyen lámpákat használjon. Az új halogénlámpákat csak száraz, tiszta kendővel fogja meg. Ezáltal megnő a lámpa élettartama.

⚠ FIGYELMEZTETÉS – Égési sérülés veszélye!
Használat során a készülék felforrósodik (a megérinthető részei is).
- ▸ A készülék használata során legyen elővigyázatos és ne érintse meg annak fűtőelemeit.
- ▸ A 8 év alatti gyermekeket tartsa távol a készüléktől.

⚠ FIGYELMEZTETÉS – Áramütés veszélye!
A lámpa cseréjekor a lámpafoglalat érintkezése feszültség alatt van.
- ▸ A lámpa cseréje előtt egy esetleges áramütés elkerülése érdekében bizonyosodjon meg arról, hogy a készülék ki van kapcsolva.
- ▸ Ezen kívül húzza ki a csatlakozódugót és kapcsolja ki a biztosítékot a biztosítékszekrényben.

⚠ FIGYELMEZTETÉS – Sérülésveszély!
Előfordulhat, hogy az üvegburkolat külső behatások miatt már eltört, vagy a beszerelés, illetve eltávolítás során a túl nagy nyomás miatt eltörhet.
- ▸ Legyen óvatos az üvegburkolat be- és kiszerelése során.
- ▸ Használjon kesztyűt vagy konyharuhát.

Előfeltételek
- ▪ A készülék le van választva az elektromos hálózatról.
- ▪ A sütőtér lehűlt.
- ▪ Rendelkezésre áll új halogénlámpa a cseréhez.

1. A károsodások megelőzése érdekében tegyen törlőruhát sütőtérbe.
2. Csavarja ki balra az üvegburát ①.
3. Elforgatás nélkül húzza ki a halogénlámpát ②.

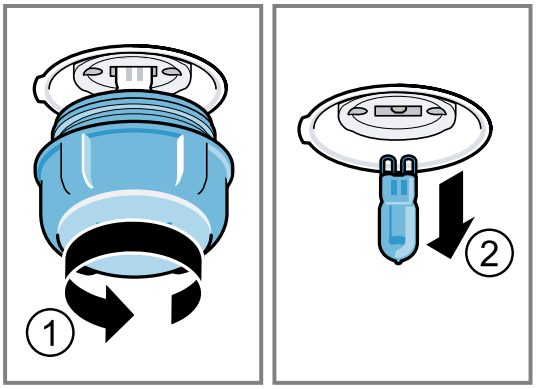

4. Helyezze be az új halogénlámpát, és nyomja bele erősen a foglalatba.
Ügyeljen a csapok állására.
5. Készüléktípustól függően az üvegbura tömítőgyűrűvel van felszerelve. Helyezze fel a tömítőgyűrűt.
6. Csavarja vissza az üvegburát.
7. Vegye ki a törlőruhát a sütőtérből.
8. Csatlakoztassa a készüléket az elektromos hálózathoz.

16 Ártalmatlanítás

16.1 A régi készülék ártalmatlanítása

A környezetkímélő ártalmatlanításnak köszönhetően az értékes nyersanyagok újra felhasználhatók.

1. Húzza ki a hálózati csatlakozóvezeték dugóját.
2. Vágja el a hálózati csatlakozóvezetéket.
3. Környezetkímélő módon ártalmatlaníttassa a készüléket.
   Az aktuális ártalmatlanítási lehetőségekről a szakkereskedőnél, ill. a települési közigazgatásnál vagy önkormányzatnál tájékozódhat.



Ez a készülék az elhasznált villamossági és elektronikai készülékekről szóló 2012/19/EU irányelvnek megfelelő jelölést kapott.
Ez az irányelv a már nem használt készülékek visszavételének és hasznosításának EU-szerte érvényes kereteit határozza meg.

17 Vevőszolgálat

A megfelelő környezetbarát tervezésről szóló rendelet szerint a működés szempontjából releváns eredeti pótalkatrészeket készülékének az Európai Gazdasági Térségben való forgalomba hozatalától számítva legalább 10 évig beszerezheti vevőszolgálatunknál.
Ezenkívül a további, működés szempontjából releváns és tartós eredeti pótalkatrészeket készüléke forgalomba hozatalától számítva akár 15 évig beszerezheti vevőszolgálatunknál.
További információkért kérjük, forduljon vevőszolgálatunkhoz.
Az Ön országában érvényes garancia időtartamáról és garanciális feltételekről a mellékelt, szervizelérhetőségeket és garanciális feltételeket tartalmazó dokumentumon lévő QR-kódon keresztül, vevőszolgálatunktól, kereskedőjénél vagy weboldalunkról szerezhet részletes információkat.
A vevőszolgálat elérhetőségét a mellékelt, szervizelérhetőségeket és garanciális feltételeket tartalmazó dokumentumon lévő QR-kódon keresztül tekintheti meg.
Ez a termék G energiahatékonysági osztályú fényforrásokat tartalmaz.

A(z) (EU) 65/2014, (EU) 66/2014 és (EU) 2023/826 rendelet szerinti információkat online a *www.bosch-home.com* címen, készüléke termékoldalán és szervizoldalán a használati útmutatók és kiegészítő dokumentumok között találja.

17.1 Termékszám (E-Nr.) és gyártási szám (FD)

Ha a vevőszolgálathoz fordul, tartsa kéznél készüléke termékszámát (E-Nr.) és gyártási számát (FD), amelyeket a készülék típustábláján talál.
A számokat tartalmazó adattáblát akkor látja, ha kinyitja a készülék ajtaját.



Készüléke adatait és a vevőszolgálat telefonszámát gyorsan megtalálja, ha feljegyzi magának az adatokat.

18 Így sikerülni fog

A különböző ételekhez itt megtalálja a megfelelő beállításokat, illetve a legalkalmasabb tartozékokat és edényeket. Az ajánlásokat az Ön készülékére optimalizáltuk.

18.1 Általános elkészítési útmutatások

Minden étel készítése közben vegye figyelembe ezeket az információkat.

- A hőmérséklet és az időtartam a mennyiségtől és a recepttől függ. Ezért adtunk meg beállítási tartományokat. Először próbálja meg az alacsonyabb értékekkel.
- A beállított értékek a hideg sütőtérbe való behelyezésre vonatkoznak. Ha mégis előmelegíti a sütőteret, a tartozékokat csak az előmelegítést követően tolja be a sütőtérbe.
- Vegye ki a nem használt tartozékokat a sütőtérből.

FIGYELEM
A savtartalmú élelmiszerek károsíthatják a grillrácsot
▸ Savtartalmú élelmiszert, pl. gyümölcsöt vagy savtartalmú páccal ízesített sütnivalót ne helyezzen közvetlenül a rácsra.

Megjegyzés nikkelallergiások részére
A legritkább esetekben csekély mennyiségű nikkel bekerülhet az élelmiszerbe.
Megfelelő tartozékot a vevőszolgálatnál, a szakkereskedésekben vagy az interneten vásárolhat.
→ *"Egyéb tartozékok", Oldal 9*

18.2 Tanácsok sütéshez

Sütés közben a megadott betolási magasságokat használja.

Sütés egy szinten	Magasság
magas sütemények, ill. forma a rostélyon	2

Sütés egy szinten	Magasság
lapos sütemények, ill. tepsiben	3

Sütés két szinten	Magasság
univerzális serpenyő	3
Tepsi	1
Formák a rostélyon:	**Magasság**
első rostély	3
második rostély	1

Sütés három szinten	Magasság
Tepsi	5
univerzális serpenyő	3
Tepsi	1

Megjegyzések
- Több szinten való sütéskor a forró levegő funkciót használja. Az egyidejűleg betolt süteményeknek nem kell egyidejűleg készen lenniük.
- A formákat egymás mellé vagy eltolva egymás fölé tegye a sütőtérbe.
- Az optimális sütési eredményhez sötét színű, fém sütőformákat ajánlunk.

18.3 Tanácsok sütéshez és grillezéshez

A beállítási értékek töltetlen, sütésre kész szárnyasok, húsok vagy halak betolására vonatkoznak, amelyet hűtőből helyeznek a hideg sütőtérbe.

- Minél nagyobb a szárnyas, hús vagy hal, annál alacsonyabb legyen a hőmérséklet és annál hosszabb a sütési idő.
- A megadott idő kb. 1/2 vagy 2/3 részének letelte után fordítsa meg a szárnyast, halat vagy húst.
- Amikor megfordítja a szárnyast, ügyeljen arra, hogy először a mellrész, ill. a bőrös rész legyen alul.

Sütés és grillezés rostélyon

A rostélyon való sütés különösen alkalmas nagyobb vagy egyszerre több darab szárnyas sütésére

- A sütés méretétől és fajtájától függően öntsön maximum 1/2 liter vizet az univerzális serpenyőbe.

  A felfogott szaftból mártást készíthet. Emellett kevesebb füst keletkezik, és a sütőtér is kevésbé szennyeződik.
- Grillezés közben tartsa a készülék ajtaját becsukva. Soha ne grillezzen úgy, hogy a készülék ajtaja nyitva van.
- A grilleznivalót helyezze a rostélyra. Kiegészítésképpen tolja be legalább egy szinttel lejjebb az univerzális serpenyőt a ferde részével a készülék ajtaja felé. Így felfogja a kicsepegő zsírt.

Sütés edényben

Zárt edényben készített ételek esetén a sütőtér tisztább marad.
Vegye figyelembe a sütőedényére vonatkozó gyártói utasításokat. Leginkább az üvegből készült edények alkalmasak.

Nyitott edény
- Használjon magas sütőformát.
- Az edényt helyezze a rostélyra.
- Ha nincs megfelelő edénye, használja az univerzális serpenyőt.

Zárt edény
- Az edényt helyezze a rostélyra.
- A szárnyas, hús és hal egy zárt serpenyőben is ropogósra sülhet. Használjon üvegfedővel rendelkező serpenyőt. Állítson be magasabb hőmérsékletet.

⚠ FIGYELMEZTETÉS – Sérülésveszély!
Ha a forró üvegedényt nedves vagy hideg felületre helyezi, akkor az üveg megrepedhet.
- ▸ A forró üvegedényt száraz alátétre tegye.

⚠ FIGYELMEZTETÉS – Forrázásveszély!
Amikor főzés után felemeli a fedőt, nagyon forró gőz csaphat ki. A gőz a hőmérséklettől függően nem látható.
- ▸ A fedőt úgy emelje meg, hogy a forró gőz a testétől távol csapjon ki.
- ▸ Tartsa távol a gyerekeket.

18.4 Étel kiválasztása

Beállítási javaslatok számos ételhez, ételkategóriánként csoportosítva.

Beállítási javaslatok különböző ételekhez

Étel	Edény / Tartozék	Magasság	Fűtésmód	Hőmérséklet °C-ban/grillfokozat	Időtartam, perc
Kevert tésztából készült sütemény, egyszerű	Koszorúforma vagy Négyszögletes sütőforma	2	▭	150-170	50-70
Kevert tésztából készült sütemény, finom (négyszögletes sütőformában)	Koszorúforma vagy Négyszögletes sütőforma	2	▭	150-170	60-80
Kevert tésztából készült sütemény, 2 szinten	Koszorúforma vagy Négyszögletes sütőforma	3+1	⊛	140-150	70-85
Gyümölcs- vagy túrótorta omlós tésztalappal	Kapcsos kerek sütőforma, Ø 26 cm	2	▭	170-190	55-80

Étel	Edény / Tartozék	Magasság	Fűtésmód	Hőmérséklet °C-ban/grillfokozat	Időtartam, perc
Briós, 900 g, töltelék nélkül	Kapcsos kerek sütőforma, Ø 28 cm	2		155	25-40
Piskótatorta, 6 tojásos	Kapcsos kerek sütőforma, Ø 28 cm	2		150-160 [1]	30-40
Piskótatekercs	univerzális serpenyő	3		180-200 [1]	10-15
Márványkalács, 2 kg	univerzális serpenyő	3		170	30-50
Diós sarok, 1,6 kg	univerzális serpenyő	3		165	25-45
Omlós tésztából készült sütemény lédús töltelékkel	univerzális serpenyő	2		160-180	55-95
Vajas sütemény, 900 g	univerzális serpenyő	3		150	20-35
Kelt tészta lédús töltelékkel	univerzális serpenyő	3		180-200	30-55
Muffin	Muffin sütőforma	2		170-190	20-40
Kelt tésztából készült aprósütemény	univerzális serpenyő	3		160-180	25-35
Teasütemény	univerzális serpenyő	3		140-160	15-25
Aprósütemény, 2 szinten	univerzális serpenyő + Tepsi	3+1		140-160	15-25
Aprósütemény, 3 szinten	univerzális serpenyő + 2x Tepsi	5+3+1		140-160	15-25
Habcsók	univerzális serpenyő	3		80-90 [1]	120-150
Kenyér, 1000 g (négyszögletes formában és forma nélkül)	univerzális serpenyő vagy Négyszögletes sütőforma	2		**1.** 210-220 [1] **2.** 180-190 [1]	**1.** 10-15 **2.** 40-50
Pizza, friss - sütőlapon	univerzális serpenyő	2		200-220	25-35
Pizza, friss - sütőlapon	univerzális serpenyő	3		180-200	20-30
Pizza, friss, vékony tésztalappal, formában	Pizzatepsi	2		250-270 [1]	15-20
Pizza, friss, vékony tésztalappal, formában	Pizzatepsi	2		250-270 [1]	8-13
Quiche	Lepényforma vagy Zománcozott sütőlap	1		210-230	30-40
Quiche	Lepényforma vagy Zománcozott sütőlap	2		190-210	25-35
Burek	univerzális serpenyő	1		180-200	40-50
Felfújt, pikáns, főtt összetevőkből	Forma	2		200-220	30-60
Csirke, 1,3 kg, töltelék nélkül	Nyitott edény	2		200-220	60-70
Csirkeaprólék, 250 g/db	Nyitott edény	3		220-230	30-35
Liba, töltelék nélkül, 3 kg	Nyitott edény	2		**1.** 140 **2.** 160	**1.** 130-140 **2.** 50-60
Sertéssült bőre nélkül, pl. tarja, 1,5 kg	Nyitott edény	2		160-170	130-150
Marhafilé, közepes, 1 kg [2]	Rács +	3		210-220	40-50 [3]

[1] Melegítse elő a készüléket.
[2] Tolja be az univerzális serpenyőt a rostély alá.
[3] A teljes idő 1/2-e – 2/3-a után fordítsa meg az ételt.

Étel	Edény / Tartozék	Magasság	Fűtésmód	Hőmérséklet °C-ban/grillfokozat	Időtartam, perc
	univerzális serpenyő				
Párolt marhasült, 1,5 kg [1]	Zárt edény	2		200-220	130-150
Sült hátszín, közepes, 1,5 kg	Rács + univerzális serpenyő	3		200-220	60-70 [2]
Hamburger, 3-4 cm magas [3]	Rács	4		3	25-30 [4]
Báránycomb csont nélkül, közepes, 1,0 kg, kötözött [5]	Nyitott edény	2		170-190	70-80 [6]
Hal egészben, grillezve, 300 g, pl. pisztráng [7]	Rács	2		160-180	20-30

Joghurt

Készülékével joghurtot is készíthet.

Joghurt készítése

1. A tartozékokat és az állványokat vegye ki a sütőtérből.
2. Az előkészített joghurtmasszát töltse kis edényekbe, pl. csészékbe vagy kis poharakba.
3. Az edényeket fedje le fóliával, pl. frissentartó fóliával.
4. Az edényeket tegye a sütőtér aljára.
5. A készüléket a beállítási javaslatoknak megfelelően állítsa be.
6. Elkészítés után a joghurtot pihentesse a hűtőszekrényben.

Beállítási javaslatok desszertek készítéséhez

Étel	Edény / Tartozék	Magasság	Fűtésmód	Hőmérséklet, °C	Időtartam, perc
Joghurt	Egyadagos forma	Sütőtér alja	**1.** **2.**	**1.**100 **2.**-	**1.**- [8] **2.**8-9 h

18.5 Próbaételek

Az alábbiakban megadott információk vizsgálóintézetek rendszereihez igazodnak, amelyek megkönnyítik a készülék ellenőrzését az EN 60350-1 szerint.

Sütés

- A beállított értékek a hideg sütőtérbe való behelyezésre vonatkoznak.
- Vegye figyelembe a beállítási javaslatok előmelegítésre vonatkozó útmutatásait. A beállított értékek gyors felfűtés nélkül értendők.
- A sütéshez először a megadott hőmérsékletek közül az alacsonyabbat alkalmazza.
- A tepsiken vagy formákban lévő, egyszerre betolt süteményeknek nem kell egyszerre elkészülniük.
- Betolási magasságok 2 szinten való sütéskor:
  - Univerzális serpenyő: 3. szint
    Sütőlap: 1. szint
  - Formák a rostélyon:
    Első rostély: 3. szint
    Második rostély: 1. szint
- Betolási magasságok 3 szinten való sütéskor:
  - Sütőlap: 5. szint
  - Univerzális serpenyő: 3. szint
  - Sütőlap: 1. szint
- Vizes piskóta
  - Ha két szinten süt, a kerek formákat mindig középpontosan helyezze egymás fölé a rostélyra.
  - Rostély helyett használhatja az általunk kínált Air Fry sütőlapot is.

Beállítási javaslatok sütéshez

Étel	Edény / Tartozék	Magasság	Fűtésmód	Hőmérséklet, °C	Időtartam, perc
Kinyomós sütemény	univerzális serpenyő	3		140-150 [9]	25-35
Kinyomós sütemény	univerzális serpenyő	3		140-150 [9]	20-30
Kinyomós sütemény, 2 szinten	univerzális serpenyő	3+1		140-150 [9]	25-35

[1] Az elején öntsön annyi folyadékot az edénybe, hogy a sütnivalót legalább 2/3 részéig ellepje
[2] A teljes idő 1/2-e – 2/3-a után fordítsa meg az ételt.
[3] Az univerzális serpenyőt tolja be alá a 2. betolási magasságra.
[4] A teljes idő 2/3-a után fordítsa meg az ételt.
[5] Adjon hozzá annyi vizet, hogy ellepje az edény alját.
[6] Ne fordítsa meg az ételt.
[7] Tolja be az univerzális serpenyőt a rostély alá.
[8] A készüléket 15 percig melegítse elő. Ne használja a gyors felfűtés funkciót.
[9] A készüléket 5 percig melegítse elő. Ne használja a gyors felfűtés funkciót.

Étel	Edény / Tartozék	Magas-ság	Fűtésmód	Hőmérséklet, °C	Időtartam, perc
	+ Tepsi				
Kinyomós sütemény, 3 szinten	univerzális serpenyő + 2x Tepsi	5+3+1		130-140 [1]	35-55
Small Cakes	univerzális serpenyő	3		150-160 [1]	25-35
Small Cakes	univerzális serpenyő	3		150 [1]	20-30
Small Cakes	univerzális serpenyő	3		155	25-40
Small Cakes, 2 szint	univerzális serpenyő + Tepsi	3+1		150 [1]	25-35
Small Cakes, 2 szint	univerzális serpenyő + 2x Tepsi	5+3+1		140 [1]	30-40
Vizes piskóta	Kapcsos kerek sütőforma, Ø 26 cm	2		160-170 [2]	25-35
Vizes piskóta	Kapcsos kerek sütőforma, Ø 26 cm	2		160	25-45
Vizes piskóta, 2 szinten	Kapcsos kerek sütőforma, Ø 26 cm	3+1		150-160 [2]	35-50

Grillezés

Beállítási javaslatok grillezéshez

Étel	Edény / Tartozék	Magas-ság	Fűtésmód	Hőmérséklet °C-ban/grillfokozat	Időtartam, perc
Pirítós készítése	Rács	5		3 [1]	0,5-1,5

19 Szerelési útmutató

Vegye figyelembe ezeket az információkat a készülék összeszerelésénél.



19.1 Általános szerelési utasítások

A készülék beépítésének megkezdése előtt tanulmányozza ezeket az utasításokat.

- A biztonságos használatot csakis a jelen útmutató alapján elvégzett szakszerű beszerelés garantálja. A hibás beszerelés miatti károkért a szerelő viseli a felelősséget.
- Kicsomagolás után ellenőrizze a készüléket. Szállítási sérülés esetén ne csatlakoztassa.
- Üzembe helyezés előtt távolítsa el a csomagolóanyagokat és az öntapadós fóliát a sütőtérből és az ajtóról.
- A tartozékok beszereléséhez vegye figyelembe a szerelési útmutatót.
- A beépített bútoroknak 95 °C-ig, a szomszédos bútorlapoknak 70 °C-ig hőállónak kell lenniük.
- A készüléket ne építse be dekor- vagy bútorajtó mögé. Túlhevülés miatti veszély áll fenn.
- A bútor kivágási munkáit a készülék behelyezése előtt kell elvégezni. Távolítsa el a forgácsot. Akadályozhatja az elektromos részek működését.

[1] A készüléket 5 percig melegítse elő. Ne használja a gyors felfűtés funkciót.
[2] Melegítse elő a készüléket. Ne használja a gyors felfűtés funkciót.

- A készülék beszerelése a talajtól max. 850 mm magasságra megengedett.
- A készüléket helyezze teljesen vízszintes felületre.
- A készülék csatlakozóaljzatának a vonalkázott felület [a] tartományában vagy a beépítendő területen kívül kell lennie.
  A nem rögzített bútorokat kereskedelmi forgalomban kapható szögvassal [b] rögzítse a falhoz.

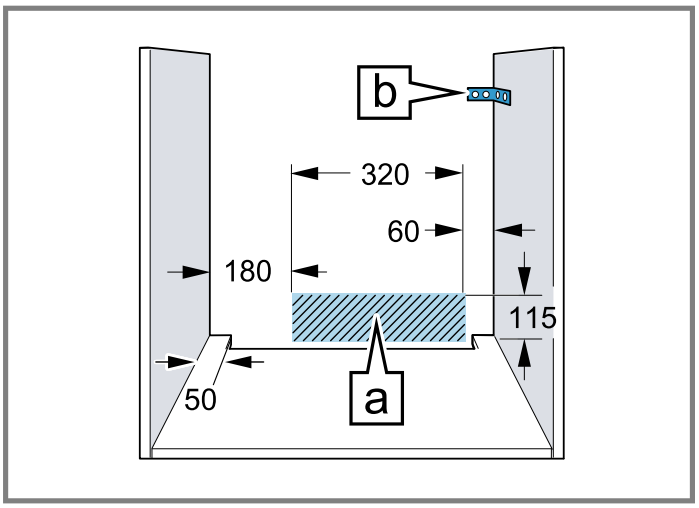

- A vágási sérülések megelőzése érdekében viseljen védőkesztyűt. A szerelésnél hozzáférhető részek széle éles lehet.
- Az ábrákon található méretek mm-ben vannak megadva.

⚠ FIGYELMEZTETÉS – Áramütés veszélye!
A készülék beszerelése után a készülék hátfalán lévő nyílások nem lehetnek hozzáférhetőek gyermekek számára, az alatta lévő fiókokon vagy konyhaszekrényeken keresztül sem. Erről a beépítés során gondoskodni kell. Konyhasziget esetén zárt hátfal szükséges.

⚠ FIGYELMEZTETÉS – Tűzveszély!
Meghosszabbított hálózati csatlakozóvezeték és nem engedélyezett adapterek használata veszélyes.
- ▸ Ne használjon hosszabbító kábelt vagy többszörös csatlakozóaljzatot.
- ▸ Csak a gyártó által engedélyezett adaptereket és hálózati csatlakozóvezetékeket használjon.
- ▸ Ha a hálózati csatlakozóvezeték túl rövid, és nem áll rendelkezésre hosszabb hálózati csatlakozóvezeték, forduljon villanyszerelőhöz az épületvillamosság módosításáért.

FIGYELEM
Ha a készüléket az ajtófogantyúnál fogva hordozza, akkor az letörhet. Az ajtófogantyú nem bírja el a készülék súlyát.
- ▸ A készüléket ne hordozza vagy tartsa az ajtófogantyúnál fogva.

19.2 Készülékméretek

Itt találja a készülék méreteit.

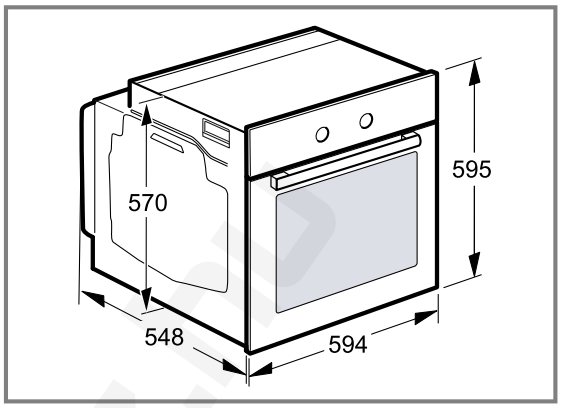

19.3 Beépítés munkalap alá

Munkalap alá történő beépítésnél vegye figyelembe a beépítési méreteket és a beépítési útmutatót.

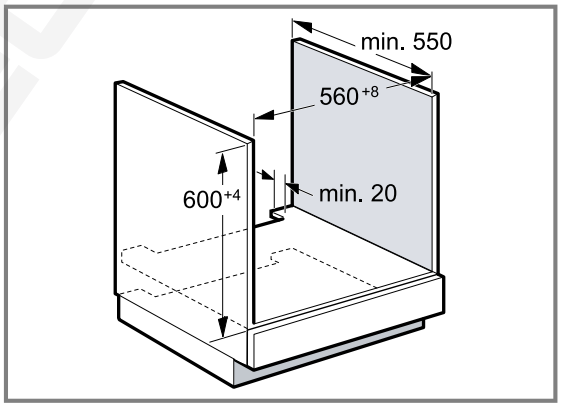

- A készülék szellőzéséhez az elválasztólapon egy szellőzőnyílásnak kell lennie.
- Indukciós főzőlappal való kombináció esetén a munkalap és a készülék közötti rést ne zárja le szegélyléccel.
- A munkalapot rögzíteni kell a beépítéshez használt bútorhoz.
- Vegye figyelembe a főzőlap összeszerelési útmutatóját, ha van.
- Vegye figyelembe a főzőlapra vonatkozó eltérő nemzeti beépítési utasításokat.
- Vegye figyelembe a min. 600 mm-es munkalapmélységet.
- Gáz főzőfelület alá történő beépítés során ügyeljen arra, hogy a készülék ne érintkezzen a gáz főzőfelület gázcsatlakozójával.
- Szükség esetén a gázszereléshez hívjon hivatalos engedéllyel rendelkező szakembert.

19.4 Beépítés magas szekrénybe

Magas szekrénybe történő beépítésnél vegye figyelembe a beépítési méreteket és a beépítési útmutatót.

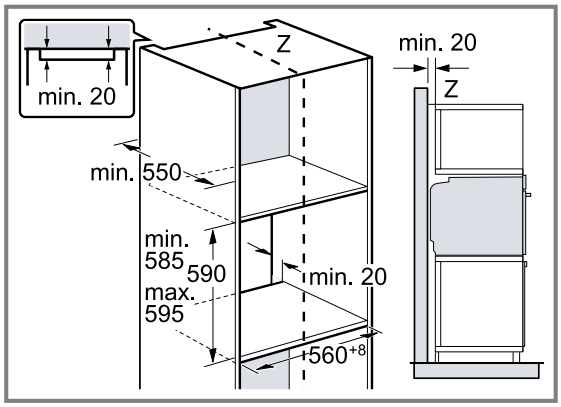

- A készülék szellőzéséhez az elválasztólapokon egy szellőzőnyílásnak kell lennie.
- A készüléket csak olyan magasan építse be, hogy a tartozékot könnyedén ki lehessen venni.

19.5 Két készülék beépítése egymás fölé

Készülékét beépítheti egy másik készülék alá vagy fölé is. Egymás fölé történő beépítésnél vegye figyelembe a beépítési méreteket és a beépítési útmutatót.

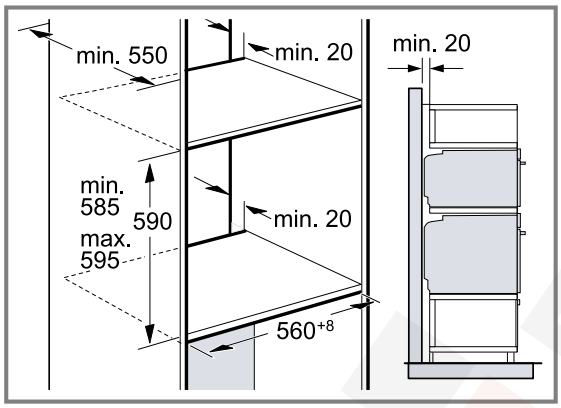

- A készülékek szellőzéséhez az elválasztólapokon egy szellőzőnyílásnak kell lennie.
- Mindkét készülék megfelelő szellőzésének biztosításához egy legalább 200 cm² szellőzőnyílásra van szükség a lábazati részen. Ehhez a nyílászáró alját kell visszavágni vagy szellőzőrácsot kell felszerelni.
- Ügyeljen rá, hogy a légáramlás a vázlatnak megfelelően biztosított legyen.

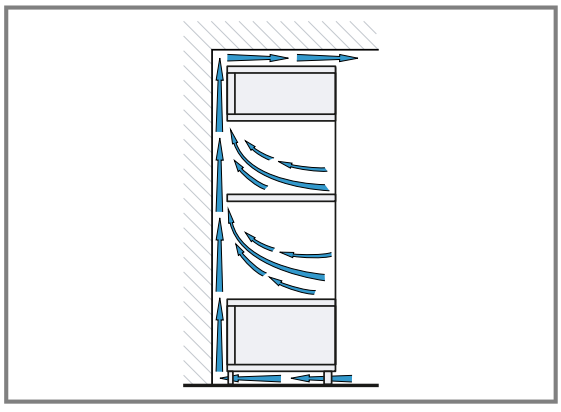

- A készülékeket csak olyan magasan építse be, hogy a tartozékot könnyedén ki lehessen venni.

19.6 Sarokbeépítés

Sarokbeépítésnél vegye figyelembe a beépítési méreteket és a beépítési útmutatót.

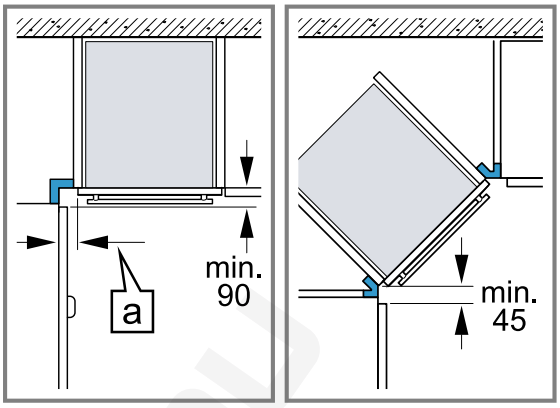

- Ahhoz, hogy a készülék ajtaját ki lehessen nyitni, a sarokbeépítésnél vegye figyelembe a minimális méreteket. A méret [a] függ a bútorlap és a fogantyú vastagságától.

19.7 Elektromos csatlakoztatás

A készülék biztonságos elektromos csatlakoztatása érdekében tartsa be ezeket az előírásokat.

- A készülék az I. érintésvédelmi osztálynak felel meg, és csak védővezető-csatlakozóval üzemeltethető.
- A biztosítékkiosztásnak meg kell felelnie a típustáblán megadott teljesítménynek és a helyi előírásoknak.
- A szerelési munkáknál a készüléknek feszültségmentesnek kell lennie.
- A készülék csak a készülékkel együtt szállított csatlakozóvezetékkel csatlakoztatható.
- A csatlakozóvezetéket csatlakoztassa a készülék hátoldalához, amíg kattanó zajt nem hall. 3 m-es csatlakozóvezeték a vevőszolgálatnál kapható.

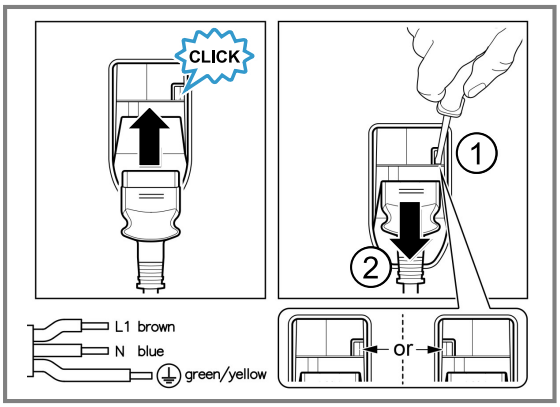

- A csatlakozóvezeték csak eredeti vezetékkel pótolható. Ez a vevőszolgálatnál kapható.
- Az érintésvédelmet a beszereléssel biztosítani kell.

A készülék elektromos csatlakoztatása védőérintkezős csatlakozóval

Megjegyzés: A készüléket csak előírásszerűen felszerelt védőérintkezős dugaszolóaljzathoz szabad csatlakoztatni.

- A védőérintkezős csatlakozót dugja be a védőérintkezős dugaszolóaljzatba.
  Ha a készülék be van építve, akkor a hálózati csatlakozóvezeték csatlakozódugója legyen szabadon hozzáférhető, vagy, ha szabad hozzáférés nem lehetséges, akkor a fix csatlakoztatásban beszerelt leválasztó berendezésnek kell lennie a kialakítási előírásoknak megfelelően.

A készülék elektromos csatlakoztatása védőérintkezős csatlakozó nélkül

Megjegyzés: A készüléket csak felhatalmazott és szakképzett személyzet csatlakoztathatja. Hibás csatlakoztatás miatt keletkezett károkra nem vonatkozik a garancia. A fix csatlakoztatásban beszerelt leválasztó berendezésnek kell lennie a kialakítási előírásoknak megfelelően.

1. Azonosítsa be a fázis- és a semleges („nullás”) vezetéket a csatlakozóaljzatban.
   Hibás csatlakoztatás esetén a készülék megsérülhet.
2. A bekötési ábra szerint csatlakoztassa a készüléket.
   A feszültséget lásd a típustáblában.
3. A hálózati csatlakozóvezeték ereit a színkódolásnak megfelelően kell csatlakoztatni:
   - zöld-sárga = védővezető ⏚
   - kék = nulla
   - barna = fázis (külső vezető)

19.8 A készülék beszerelése

1. A készüléket tolja be teljesen és igazítsa középre.

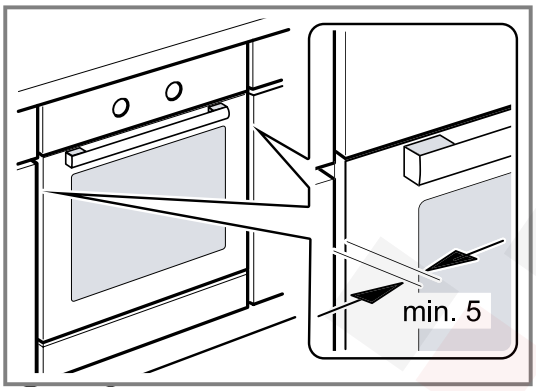

2. Csavarozza be a készüléket.

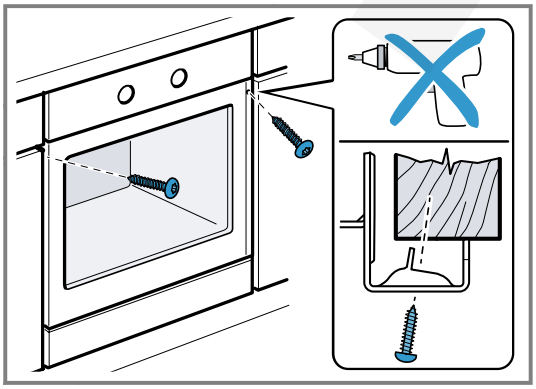

Megjegyzés: A munkalap és a készülék közötti rést ne zárja le szegélyléccel.
A készülékszekrény oldalfalaira tilos hő ellen védő lécet szerelni.

19.9 Fogantyú nélküli kialakítású konyháknál függőleges fogantyúléc esetén:

1. Helyezzen fel mindkét oldalra egy megfelelő kitöltő elemet, amely eltakarja az esetlegesen előforduló éles széleket és ezáltal megteremti a biztonságos szerelés feltételeit.

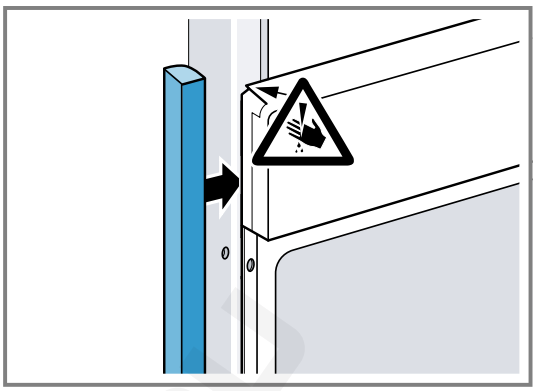

2. Rögzítse a kitöltő elemet a bútorra.
3. Az összecsavarozáshoz fúrja elő a kitöltő elemet és a bútort.

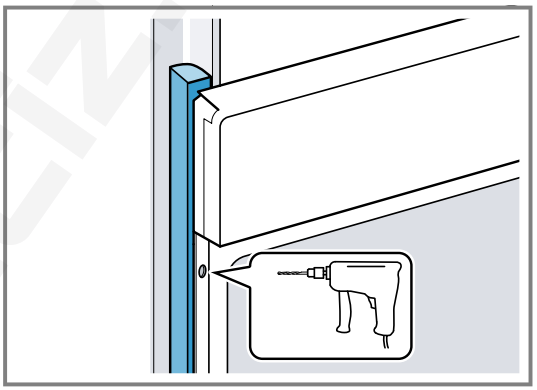

4. A megfelelő csavarral rögzítse a készüléket.

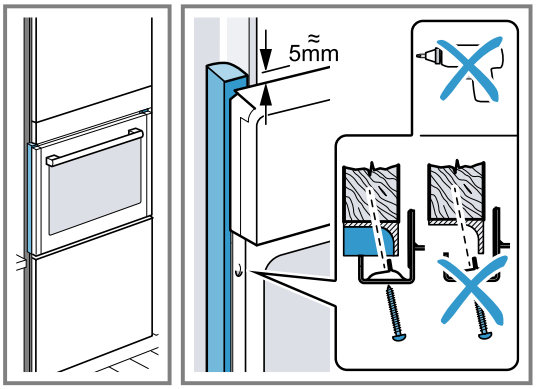

19.10 A készülék kiszerelése

1. Feszültségmentesítse a készüléket.
2. Csavarja ki a rögzítőcsavarokat.
3. Kissé emelje fel a készüléket és teljesen húzza ki.

Köszönjük, hogy Bosch háztartási készüléket vásárolt!

Regisztrálja most készülékét a MyBosch online felületen, és élvezze az alábbi előnyöket:

- **Szakértői javaslatok és tippek a készülékéhez**
- **Opciók garanciahosszabbításhoz**
- **Kedvezmények tartozékokra és pótalkatrészekre**
- **Digitális használati utasítás és az összes készülékadat kéznél van**
- **Könnyű hozzáférés a Bosch háztartási készülékek vevőszolgálatához**

Ingyenes és egyszerű regisztráció - mobiltelefonon is:
www.bosch-home.com/welcome

Segítségre van szüksége? Itt megtalálja.

Szakértői tanácsadás a(z) Bosch háztartási készülékeivel kapcsolatban, támogatás problémák esetén vagy a(z) Bosch-szakértők által végzett javítás.

Tudjon meg mindent a sokféle lehetőségről, hogy a(z) Bosch Önt hogyan tudja támogatni:
www.bosch-home.com/service

Az összes ország elérhetősége a mellékelt szolgáltatásjegyzékben található.

BSH Hausgeräte GmbH
Carl-Wery-Straße 34
81739 München, GERMANY
www.bosch-home.com

A Bosch Company

9001910251 (060519) REG25
hu