BOSCH



Regisztrálja készülékét most a MyBosch online felületen, és szerezzen ingyenes előnyöket: **bosch-home.com/welcome**

Szárítógép

WQN246D0BY

[hu] Használati útmutató és telepítési útmutató





További információ és tájékoztatás az interneten található. Olvassa be a borító belső oldalán lévő QR kódot.



Tartalomjegyzék

1 Biztonság 3
1.1 A figyelmeztetések definíciója 3
1.2 Általános útmutatások 3
1.3 Rendeltetésszerű használat 4
1.4 A használók körének korlátozása 4
1.5 Biztonságos beszerelés 4
1.6 Biztonságos használat 7
1.7 Biztonságos tisztítás és karbantartás 9

2 Anyagi károk elkerülése 10

3 Környezetvédelem és takarékosság 10
3.1 A csomagolási hulladék ártalmatlanítása 10
3.2 Energiamegtakarítás 11
3.3 Energiatakarékos üzemmód ... 11

4 Elhelyezés és csatlakoztatás ... 11
4.1 A készülék kicsomagolása 11
4.2 A csomagolás tartalma 11
4.3 A felállítási helyre vonatkozó követelmények 11
4.4 Vízelvezető tömlő 12
4.5 A készülék beállítása 14
4.6 A készülék elektromos csatlakoztatása 14

5 Az első használat előtt 14

6 Ismerkedés 15
6.1 A készülék 15
6.2 Kezelőegység 16
6.3 Kezelési logika 16

7 Kijelző 16

8 Gombok 18

9 Programok 19
9.1 Automata programok 20
9.2 Időprogramok 21
9.3 További programok 21

10 Tartozékok 21

11 Ruhanemű 22
11.1 Ruhanemű előkészítése 22
11.2 Kezelési jelzések a kezelési címkéken 23

12 A kezelés alapjai 23
12.1 A gép bekapcsolása 23
12.2 Program beállítása 23
12.3 Az ajtó kinyitása 23
12.4 Ruhanemű behelyezése 23
12.5 Program indítása 24
12.6 Ruhanemű hozzáadása 24
12.7 Program megszakítása 24
12.8 Ruhanemű kivétele 24
12.9 Készülék készenléti (Standby) üzemmódba helyezése 24
12.10 Pihefogó 24
12.11 Kondenzvíztartály 25

13 Szárítási mód 26
13.1 Szárítási mód megváltoztatása 27
13.2 Szárítási mód kiválasztása 27

14 Gyerekzár 27
14.1 A gyermekzár aktiválása 27
14.2 Gyerekzár kikapcsolása 27

15 Home Connect 27
15.1 Home Connect beállítása 28
15.2 A Wi-Fi kikapcsolása a készüléken 28
15.3 A Wi-Fi bekapcsolása a készüléken 28
15.4 Szoftverfrissítés telepítése 28
15.5 A készülék hálózati beállításainak visszaállítása 28

15.6 Távoli indítás 29
15.7 Intelligens programajánlás 29
15.8 Távdiagnosztika 29
15.9 Adatvédelem 29
16 Alapbeállítások 30
16.1 Az alapbeállítások áttekintése 30
16.2 Alapbeállítások módosítása 31
17 A készülék ápolása 31
17.1 A készülék ápolásának előkészítése 31
17.2 A készülék egyszerű ápolásának végrehajtása 31
17.3 A készülék intenzív ápolásának végrehajtása 32
18 Tisztítás és ápolás 32
18.1 Nedvességszenzor 33
19 Zavarok elhárítása 33
20 Szállítás, tárolás és ártalmatlanítás 37
20.1 A régi készülék ártalmatlanítása 37
21 Vevőszolgálat 38
21.1 Termékszám (E-Nr.), gyártási szám (FD) és sorszám (Z-Nr.) 38
22 Fogyasztási adatok 38
23 Műszaki adatok 40
23.1 Információk a szabad és a nyílt forráskódú szoftverekről 41
24 Megfelelőségi nyilatkozat 42

⚠ 1 Biztonság

Tartsa be a következő biztonsági előírásokat.

1.1 A figyelmeztetések definíciója

Itt találja a jelen útmutatóban szereplő figyelmeztetések jelentését.

⚠ FIGYELMEZTETÉS
Vegye figyelembe ezeket a figyelmeztetéseket az esetleges súlyos vagy halálos sérülések elkerülése érdekében.

⚠ VIGYÁZAT
Vegye figyelembe ezeket a figyelmeztetéseket az enyhe vagy középsúlyos sérülések elkerülése érdekében.

FIGYELEM
Vegye figyelembe ezeket a figyelmeztetéseket a készülék sérülése vagy más anyagi károk elkerülése érdekében.

Megjegyzés: Ez fontos információkra hívja fel az Ön figyelmét.

1.2 Általános útmutatások



- Gondosan olvassa el ezt az útmutatót.
- Őrizze meg az útmutatót és a termékinformációkat a későbbi használat céljára, vagy az újabb tulajdonos számára.
- Ha szállítás közben megsérült a készülék, ne csatlakoztassa.

1.3 Rendeltetésszerű használat

A készüléket csak a következőkre használja:
- szárítógépben szárítható és vízben mosott textíliák szárítására és felfrissítésére.
- zárt terekben a háztartásban és hasonló használatnál, mint például: üzletekben, irodákban és más munkakörnyezetekben az alkalmazottak számára; mezőgazdasági üzemekben; szállodák, motelek és más tipikus lakókörnyezetek használói számára; reggelit kínáló panziókban kialakított konyhában.
- legfeljebb 4000 méter tengerszint feletti magasságig.

1.4 A használók körének korlátozása

Ezt a készüléket 8 év feletti gyermekek és csökkent testi, érzékszervi vagy mentális képességekkel, illetve kevés tapasztalattal és/vagy ismerettel rendelkező személyek is használhatják felügyelet mellett, vagy ha megtanították nekik a készülék biztonságos használatát és megértették a lehetséges veszélyeket.
Gyermekek nem játszhatnak a készülékkel.
A készülék tisztítását és a felhasználói karbantartást nem végezhetik gyermekek felügyelet nélkül.
Ne engedjen 3 év alatti gyerekeket és háziállatokat a készülék közelébe.

1.5 Biztonságos beszerelés

⚠ FIGYELMEZTETÉS – Áramütés veszélye!
A szakszerűtlen beszerelés veszélyes.
- ▸ A készüléket csak az adattáblán megadottak szerint csatlakoztassa és üzemeltesse.
- ▸ A készüléket csak szabályszerűen felszerelt, földelt csatlakozóaljzaton át csatlakoztassa a váltakozó áramú hálózatra.
- ▸ A házi villamos hálózat védővezető-rendszere legyen szabályszerűen beszerelve. A beszerelésnek megfelelő méretű vezetékkeresztmetszettel kell rendelkeznie.

- Hibaáram-védőkapcsoló használata esetén csak ⎓ jelzéssel ellátott típust használjon.
- A készülék ellátásához soha ne használjon külső kapcsolóberendezést, pl. időkapcsolós órát vagy távvezérlést.
- Soha ne csatlakoztassa a készüléket olyan áramkörhöz, amelyet az áramszolgáltató rendszeresen le- és visszakapcsol.
- Ha a készülék be van építve, akkor a hálózati csatlakozóvezeték csatlakozódugója legyen szabadon hozzáférhető, vagy, ha szabad hozzáférés nem lehetséges, akkor a fix csatlakoztatásban beszerelt leválasztó berendezésnek kell lennie a kialakítási előírásoknak megfelelően.
- A készülék felállításakor ügyelni kell arra, hogy a hálózati csatlakozóvezeték ne szoruljon be, ne sérüljön meg.

A hálózati csatlakozóvezeték sérült szigetelése veszélyes.

- A hálózati csatlakozóvezeték soha ne érintkezzen a készülék forró részeivel vagy hőforrásokkal.
- A hálózati csatlakozóvezeték soha ne érintkezzen hegyes és éles szélű tárgyakkal.
- A hálózati csatlakozóvezetéket soha ne törje meg, ne nyomja össze, ne változtassa meg.

⚠ FIGYELMEZTETÉS – Tűzveszély!

Meghosszabbított hálózati csatlakozóvezeték és nem engedélyezett adapterek használata veszélyes.

- Ne használjon hosszabbító kábelt vagy többszörös csatlakozóaljzatot.
- Csak a gyártó által engedélyezett adaptereket és hálózati csatlakozóvezetékeket használjon.
- Ha a hálózati csatlakozóvezeték túl rövid, és nem áll rendelkezésre hosszabb hálózati csatlakozóvezeték, forduljon villanyszerelőhöz az épületvillamosság módosításáért.

⚠ FIGYELMEZTETÉS – Sérülésveszély!

A készülék nehéz, megemelése sérülést okozhat.

- Ne emelje meg egyedül a készüléket.

Ha a mosógépet és a szárítógépet nem szakszerűen helyezi egymásra, a felállított készülék leeshet.

- ▶ A szárítógép kizárólag a szárítógép gyártója által biztosított összekötőelemmel szerelhető fel mosógépre. →*Oldal 22* Más felállítási mód nem megengedett.
- ▶ A mosógépet és a szárítógépet ne állítsa egymásra, ha a szárítógép gyártója nem kínál megfelelő összekötőelemet.
- ▶ Soha ne helyezzen egymásra különböző gyártóktól származó, valamint eltérő mélységű és szélességű készülékeket.
- ▶ Az egymásra helyezett mosógépet és szárítógépet ne állítsa emelvényre, a készülékek lebillenhetnek.

⚠ FIGYELMEZTETÉS – Fulladásveszély!

A gyermekek a csomagolóanyagokat a fejükre húzhatják vagy magukra tekerhetik, és megfulladhatnak.

- ▶ Gyermekektől tartsa távol a csomagolóanyagot.
- ▶ Ne engedje, hogy gyermekek játsszanak a csomagolóanyaggal.

⚠ VIGYÁZAT – Sérülésveszély!

A készülék működés közben rezeghet vagy elmozdulhat.

- ▶ A készüléket tiszta, sík és szilárd felületre állítsa.
- ▶ A készüléket egy vízmérték segítségével állítsa vízszintbe a készüléklábak használatával.

A szakszerűtlenül elhelyezett tömlők és hálózati csatlakozóvezetékek miatt botlásveszély áll fenn.

- ▶ A tömlőket és hálózati csatlakozóvezetékeket úgy fektesse le, hogy a botlásveszély elkerülhető legyen.

Ha a készüléket a kiálló alkatrészeinél, pl. az ajtónál fogva mozgatja, akkor az alkatrészek letörhetnek.

- ▶ Ne mozgassa a készüléket kiálló alkatrészeinél fogva.

⚠ VIGYÁZAT – Vágási sérülés veszélye!

A készülék éles peremeinek megérintése esetén megvághatja magát.

- ▶ Ne fogja meg a készülék éles peremeit.
- ▶ A készülék beszerelése és szállítása közben viseljen védőkesztyűt.

1.6 Biztonságos használat

⚠ FIGYELMEZTETÉS – Áramütés veszélye!

A sérült készülék és a sérült hálózati csatlakozóvezeték veszélyes.

- Soha ne használjon sérült készüléket.
- Miközben a készüléket leválasztja az elektromos hálózatról, soha ne a hálózati csatlakozóvezetékét húzza. Mindig a hálózati csatlakozóvezeték dugóját húzza.
- Ha a készülék vagy a hálózati csatlakozóvezeték megsérült, azonnal húzza ki a hálózati csatlakozóvezeték csatlakozódugóját, vagy kapcsolja le a biztosítékszekrényben lévő biztosítékot.
- Forduljon a vevőszolgálathoz. →*Oldal 38*

A behatoló nedvesség áramütést okozhat.

- A készüléket csak zárt helyiségben használja.
- A készüléket ne tegye ki nagy hőnek és nedvességnek.
- A készülék tisztításához ne használjon gőzsugaras vagy magasnyomású tisztítógépet, tömlőt vagy zuhanyt.

⚠ FIGYELMEZTETÉS – Egészségkárosodás veszélye!

A gyermekek bezárhatják magukat a készülékbe és életveszélybe kerülhetnek.

- A készülék nem állítható fel zárható ajtó, tolóajtó vagy olyan ajtó mögé, amelynek a készülékkel szemben lévő oldalán zsanér van, amely megakadályozza a készülék teljes kinyitását.
- A kiszolgált készülék hálózati csatlakozóvezetékének hálózati dugóját húzza ki, majd vágja át a hálózati csatlakozóvezetéket, és oly mértékben tegye tönkre a készülék ajtajának zárját, hogy az ajtót többé ne lehessen becsukni.

⚠ FIGYELMEZTETÉS – Fulladásveszély!

A gyermekek az apró alkatrészeket belélegezhetik vagy lenyelhetik, és megfulladhatnak tőlük.

- Gyermekektől tartsa távol az apró alkatrészeket.
- Ne engedje, hogy gyermekek játsszanak az apró alkatrészekkel.

⚠ FIGYELMEZTETÉS – Robbanásveszély!

A készülék közelében található szénpor vagy liszt robbanáshoz vezethet.

- A készülék működésének ideje alatt tartsa tisztán a készülék környezetét.

⚠ FIGYELMEZTETÉS – Mérgezés veszélye!

A készülék kondenzvize nem ivóvíz, és szöszökkel szennyezett lehet.

- ▸ Ne igya meg és ne használja újra a készülék kondenzvizét.

A mosó- és ápolószerek elfogyasztva mérgezést okozhatnak.

- ▸ Ha tévedésből lenyelik, orvoshoz kell fordulni.
- ▸ A mosószereket és öblítőket gyermektől elzárva kell tárolni.

⚠ FIGYELMEZTETÉS – Tűzveszély!

A készülékben található R290 hűtőközeg környezetbarát, viszont gyúlékony, és nyílt lánggal vagy gyújtóforrással való találkozás esetén lángra lobbanhat.

- ▸ Tartsa távol a nyílt lángot vagy a gyújtóforrásokat a készüléktől.



- ▸ A készüléket szakszerűen ártalmatlanítsa.
- ▸ Ne rongálja meg a hűtőközegkör csöveit.

⚠ FIGYELMEZTETÉS – Robbanásveszély!

A pihefogóban található lerakódások szárítás során meggyulladhatnak.

- ▸ Rendszeresen tisztítsa meg a pihefogót.

A könnyen gyulladó tárgyak, például az öngyújtók vagy gyufák, szárítás közben lángra kaphatnak.

- ▸ Szárítás előtt minden, könnyen gyulladó tárgyat vegyen ki a ruhaneműk zsebeiből.

A mosatlan ruhanemű szárítás során meggyulladhat.

- ▸ Ne szárítson mosatlan ruhaneműt ebben a készülékben.
- ▸ Azokat a ruhaneműket, amelyek étolajjal, acetonnal, alkohollal, benzinnel, kerozinnal, folttisztítóval, terpentinnel, viasszal és viaszeltávolítóval szennyezettek, a készülékben való szárítás előtt mossa ki forró vízben további mennyiségű mosószerrel.
- ▸ Szárítás előtt alaposan öblítse ki a ruhaneműt forró mosószeres vízben.
- ▸ Ne használja a készüléket, ha a ruhaneműt előzőleg ipari vegyszerekkel tisztította.

⚠ FIGYELMEZTETÉS – Tűzveszély!
Ha a szárítást idő előtt megszakítja, a ruhanemű nem hűl le kellőképpen, és meggyulladhat.
- ▸ Ne szakítsa meg idő előtt a szárítóprogramot.
- ▸ Ha a szárítást idő előtt megszakítja, azonnal vegye ki és teregesse ki a ruhaneműt.

⚠ VIGYÁZAT – Sérülésveszély!
Ha felmászik vagy rááll a készülékre, a fedőlap eltörhet.
- ▸ Ne másszon fel és ne álljon rá a készülékre.

Ha ráül vagy rátámaszkodik a készülék nyitott ajtajára, a készülék felbillenhet.
- ▸ Soha ne üljön vagy támaszkodjon a készülék ajtajára.
- ▸ Ne helyezzen tárgyakat a készülék ajtajára.

Ha a forgó dobba nyúl, megsérülhet a keze.
- ▸ Mielőtt belenyúlna, várja meg a dob teljes leállását.

1.7 Biztonságos tisztítás és karbantartás

⚠ FIGYELMEZTETÉS – Áramütés veszélye!
A szakszerűtlen javítás veszélyes.
- ▸ Soha ne végezzen műszaki változtatásokat a készüléken vagy annak funkcióin.
- ▸ A készüléket csak szakképzett személyek javíthatják.
- ▸ A készülék javításához csak eredeti pótalkatrészeket szabad használni.
- ▸ Ha a készülék hálózati csatlakozóvezetéke megsérül, akkor azt a veszélyek elkerülése érdekében csak a gyártó, a gyártó vevőszolgálata vagy egy hasonlóan képzett személy cserélheti ki.

A behatoló nedvesség áramütést okozhat.
- ▸ Tisztítás előtt húzza ki a csatlakozódugót vagy kapcsolja ki a biztosítékot a biztosítékszekrényben.
- ▸ A készülék tisztításához ne használjon gőzsugaras vagy magasnyomású tisztítógépet, tömlőt vagy zuhanyt.
- ▸ A készüléket ne használja nedves kézzel.

⚠ FIGYELMEZTETÉS – Sérülésveszély!
Ha nem eredeti pótalkatrészeket és tartozékokat használ, az veszélyes helyzeteket okoz.
- ▸ Csak eredeti pótalkatrészeket és tartozékokat használjon.

⚠ FIGYELMEZTETÉS – Mérgezés veszélye!
Oldószertartalmú tisztítószerek használata esetén mérgező gőzök keletkezhetnek.
▸ Ne használjon oldószertartalmú tisztítószereket.

2 Anyagi károk elkerülése

FIGYELEM
Az öblítők, mosószerek, ápolószerek és tisztítószerek helytelen adagolása hatással lehet a készülék működésére.
▸ Vegye figyelembe a gyártó adagolási utasításait.

A maximális betöltési mennyiség túllépése esetén előfordulhat, hogy a készülék nem működik megfelelően.
▸ Minden programnál vegye figyelembe a maximálisan betölthető ruhamennyiséget, és ne lépje túl azt. →*Oldal 19*

Túlmelegedés esetén előfordulhat, hogy a készülék nem működik megfelelően.
▸ Működés közben tartsa szabadon a készülék szellőzőnyílását.
▸ Biztosítsa a helyiség megfelelő szellőzését.

A készülék szellőzőnyílása működés közben beszívhatja a könnyű tárgyakat, például hajszálakat vagy pihéket, ezért előfordulhat, hogy a készülék nem működik megfelelően.
▸ A készülék működésének ideje alatt tartsa tisztán a készülék környezetét.
▸ Tartsa távol a könnyű tárgyakat a készüléktől.

A készülék hiányzó, nem teljes vagy meghibásodott pihefogóval (a készülék kivitelétől függően pl. piheszűrő, pihefogó vagy szűrőpárna) való működtetése esetén a készülék meghibásodhat.
▸ Hiányzó, nem teljes vagy meghibásodott pihefogóval ne működtesse a készüléket.

A habosított műanyag és a habszivacs a szárítás során deformálódhat vagy megolvadhat.
▸ Habszivacs (latexgumi) tárgyak, zuhanysapkák, vízálló textíliák, gumírozott árucikkek és ruházat vagy habszivacs párnák nem száríthatók a készülékben.

A nem megfelelő tisztítószerek károsíthatják a készülék felületét.
▸ Ne használjon karcoló vagy súroló tisztítószereket.
▸ Ne használjon magas alkoholtartalmú tisztítószert.
▸ Ne használjon kemény súrolópárnát vagy tisztítószivacsot.
▸ A készüléket csak vízzel és puha, nedves kendővel tisztítsa.
▸ A mosószer- és permetmaradványokat azonnal távolítsa el a készülékről.

3 Környezetvédelem és takarékosság

3.1 A csomagolási hulladék ártalmatlanítása

A felhasznált csomagolóanyagok környezetkímélők és újrahasznosíthatók.
▸ Az egyes összetevőket fajtánként szétválogatva ártalmatlanítsa.

3.2 Energiamegtakarítás

Ha megfogadja ezeket a tanácsokat, készüléke kevesebb áramot fogyaszt.

- A készüléket jól szellőző helyiségben üzemeltesse, és hagyja szabadon a készülék szellőzőnyílását.
- Szárítás előtt centrifugálja ki a ruhaneműt a mosógépben.
- Minden szárítási folyamatnál használja ki a programok maximális betöltési mennyiségét. →*Oldal 19*
- Ne lépje túl a programok maximális betöltési mennyiségét. →*Oldal 19*
- Szárítás után tisztítsa meg a pihefogó szűrőt. →*Oldal 24*
- A nem használt Wi-Fi-t kapcsolja ki. →*Oldal 28*

3.3 Energiatakarékos üzemmód

Ha rövid ideig nem használja a készüléket, akkor az automatikusan energiatakarékos üzemmódba kapcsol. Minden kijelző kialszik és a — (▷II **Start/Reload**) szimbólum villog. Ha ismét működteti a készüléket, az energiatakarékos üzemmód kikapcsol.
Ha hosszabb ideig nem használja a készüléket, az automatikusan készenléti üzemmódba (Standby) kapcsol.

4 Elhelyezés és csatlakoztatás

4.1 A készülék kicsomagolása

FIGYELEM
A dobban maradó tárgyak, amelyek nem a készülék belsejében való üzemeltetéséhez alkalmasak, anyagi és készülékkárokat okozhatnak.

- ▸ Üzemeltetés előtt távolítsa el ezeket a tárgyakat és a mellékelt tartozékokat a dobból.

1. A csomagolóanyagot és a védőfóliákat maradéktalanul távolítsa el a készülékről. →*Oldal 10*
2. Ellenőrizze a készüléket látható sérülések szempontjából.
3. Nyissa ki az ajtót. →*Oldal 23*
4. Távolítsa el a tartozékot a dobból.
5. Csukja be az ajtót.

4.2 A csomagolás tartalma

Kicsomagolás után ellenőrizze az összes alkatrészt szállítási károk tekintetében, valamint a szállítmány teljességét.

FIGYELEM
A hiányos vagy hibás alkatrészekkel történő üzemeltetés korlátozhatja a készülék funkcióit, dologi károkat vagy a készülékkárosodást okozhat.

- ▸ Ne üzemeltesse a készüléket hiányos vagy hibás tartozékokkal.
- ▸ A készülék üzemeltetése előtt pótolja a megfelelő tartozékokat. → *"Tartozékok", Oldal 21*

A csomag részei:

- Ruhaszárítógép
- Kísérő dokumentumok
- Vízelvezető tömlő csatlakozóadapterrel, rögzítőeszközzel és könyökkel →*Oldal 12*

4.3 A felállítási helyre vonatkozó követelmények

Vegye figyelembe a felállítási helyre vonatkozó útmutatásokat.

FIGYELEM
Ha a készüléket 40°-nál nagyobb szögben dönti meg, a benne lévő

maradék víz kifolyhat és anyagi kárt okozhat.
- ▸ Óvatosan döntse meg a készüléket.
- ▸ A készüléket állítva szállítsa.

A készülékben lévő maradékvíz megfagyása esetén károsíthatja a készüléket.
- ▸ A készüléket ne állítsa fel és ne üzemeltesse fagyveszélyes helyeken vagy szabadban.

Ha a készüléket közvetlenül szállítás után üzemelteti, a készülékben lévő hűtőfolyadék a készülék károsodását okozhatja.
- ▸ Szállítást követően pihentesse a készüléket 2 órán át, mielőtt beüzemeli.

Padlón

A készüléket tiszta, sima és szilárd felületre helyezze.
Vízszintezze a készüléket.
→*Oldal 14*

Mosó-szárító oszlop részeként

Ezt a készüléket csak a szárító gyártójának eredeti összekötőelemével állítsa fel mosó-szárító oszlop részeként.
- Összekötő készlet →*Oldal 22*
- Összekötő készlet kihúzható munkalappal →*Oldal 22*

A készüléket csak ugyanattól a gyártótól származó mosógépre állítsa. A készülék mélysége és szélessége egyezzen meg a mosógép azonos méreteivel.
A mosó-szárító oszlopot ne állítsa emelvényre.

Falon

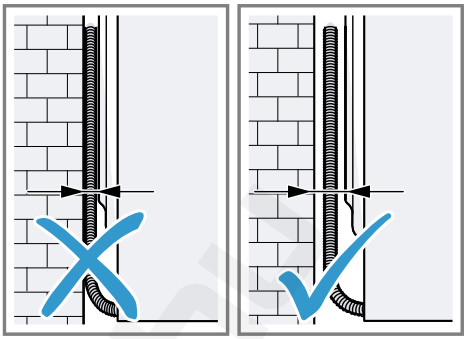

Ügyeljen arra, hogy a tömlők és hálózati csatlakozóvezeték ne szoruljon a fal és a készülék közé.

4.4 Vízelvezető tömlő

Szárítás közben a készülékben kondenzvíz keletkezik, amelyet készüléke gyárilag a kondenzvíztartályban gyűjt. A felesleges vizet a vízelvezető tömlő alkalmazásával vezesse el közvetlenül a lefolyóba.

Megjegyzés: Ezt a készüléket a mellékelt vízelvezető tömlővel használja.
→*Oldal 12*
A vízelvezető tömlő csatlakoztatása esetén nem kell rendszeresen kiüríteni a kondenzvíztartályt.
→ *"A kondenzvíztartály kiürítése", Oldal 26*

A vízelvezető tömlő csatlakoztatása

Ha nem szeretné rendszeresen üríteni a kondenzvíztartályt, csatlakoztassa a vízelvezető tömlőt.

FIGYELEM

Amennyiben a készüléket megfelelően csatlakoztatott kondenzvíztömlő vagy vízelvezető tömlő rögzítése nélkül üzemelteti, folyadék léphet ki a toldatból.
- ▸ A készülék üzemeltetése előtt szakszerűen csatlakoztassa a kon-

denzvíztömlőt vagy a lefolyótömlőt a toldathoz.

Előfeltételek

- A készülék és a tartozékai ki vannak csomagolva. →*Oldal 11*
- A készüléket felállították a felállítási helyen.

1. Húzza ki a kondenzvíztömlőt a toldatból.

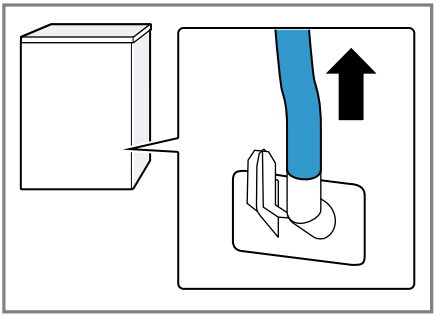

A kondenzvíztömlő gyárilag csatlakoztatva van a toldatra.
Megjegyzés: A kondenzvíztömlő eltávolításakor távozhat egy kevés folyadék a toldatból.

2. A kondenzvíztömlőt tolja be a tartóba.

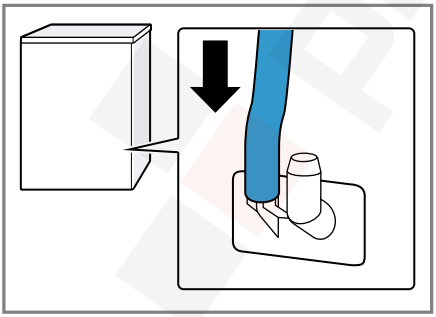

3. A vízelvezető tömlőt ütközésig tolja rá a toldatra.

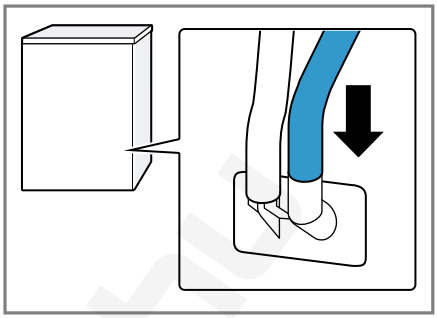

4. Ürítse ki a kondenzvíztartályt. →*Oldal 26*
5. Tolja be a kondenzvíztartályt. →*Oldal 26*
6. Csatlakoztassa a készüléket a vízelvezetéshez. →*Oldal 13*

Tipp: Ahhoz, hogy kondenzvizet ismét a kondenzvíztartályban gyűjtse, pl. a készülék felállítási helyének változásakor, hajtsa végre ugyanezeket a lépéseket fordított sorrendben.

A vízelvezetés csatlakoztatási módjai

FIGYELEM
Eldugult vagy zárt lefolyó esetén a felgyülemlő víz visszafolyhat a készülékbe.

- A készülék üzemeltetése előtt bizonyosodjon meg arról, hogy a szennyvíz lefolyik, és szüntesse meg a dugulást.

A mosóvíz szifonba vezetése.

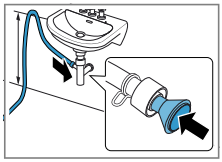

A csatlakozási helyet biztosítsa egy tömlőbilinccsel (12–22 mm).
A vízelvezető tömlőt minimum 80 cm-es tömlővezetéssel és maximum 100 cm-es

	magasságban rögzítse. **Megjegyzés:** Az Y-elosztó →*Oldal 22* segítségével a vízelvezető tömlőt csatlakoztathatja egy másik készülékkel, pl. egy mosógéppel közös lefolyó szifonjába.
A mosóvíz mosdókagylóba vezetése. 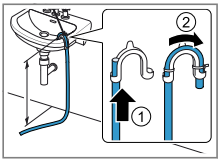	A vízelvezető tömlőt teljesen tolja keresztül a könyökidomon, és rögzítse a rögzítőanyagokkal. Rögzítse a könyökidomot max. 100 cm-es magasságban.
A mosóvíz összefolyóba vezetése. 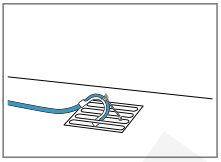	A vízelvezető tömlőt teljesen tolja keresztül a könyökidomon, és rögzítse a rögzítőanyagokkal. Rögzítse a könyökcsövet az összefolyón.

4.5 A készülék beállítása

A zajok és rezgések csökkentése érdekében kapcsolja ki megfelelően a készüléket.

- Helyezzen be egy megfelelő csavarhúzót a készülék lábain található két egymással szemben lévő lyukba ①. A készülék beállításához forgassa a csavarhúzót az óramutató járásával megegyező vagy azzal ellentétes irányba ②.

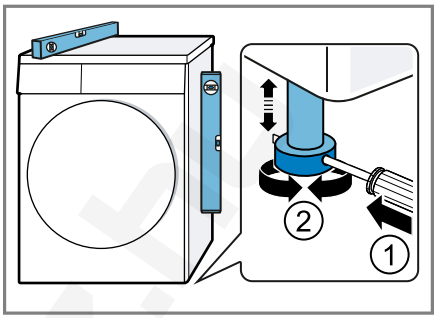

Minden készüléklábnak biztosan kell állnia a padlón.

4.6 A készülék elektromos csatlakoztatása

1. A készülék hálózati csatlakozóvezetékének a dugóját dugja a készülék közelében lévő csatlakozóaljzatba.
   A készülék csatlakoztatási adatait a Műszaki adatok →*Oldal 40* alatt találja.
2. Ellenőrizze, hogy a hálózati csatlakozódugó teljesen be van-e nyomva.

✔ A készülék most üzemkész.

5 Az első használat előtt

A szakszerű felállítást és csatlakoztatást követően a készülék üzembe helyezhető. Nincs szükség további lépésekre.

6 Ismerkedés

6.1 A készülék

Itt áttekintést talál készülékének részeiről.

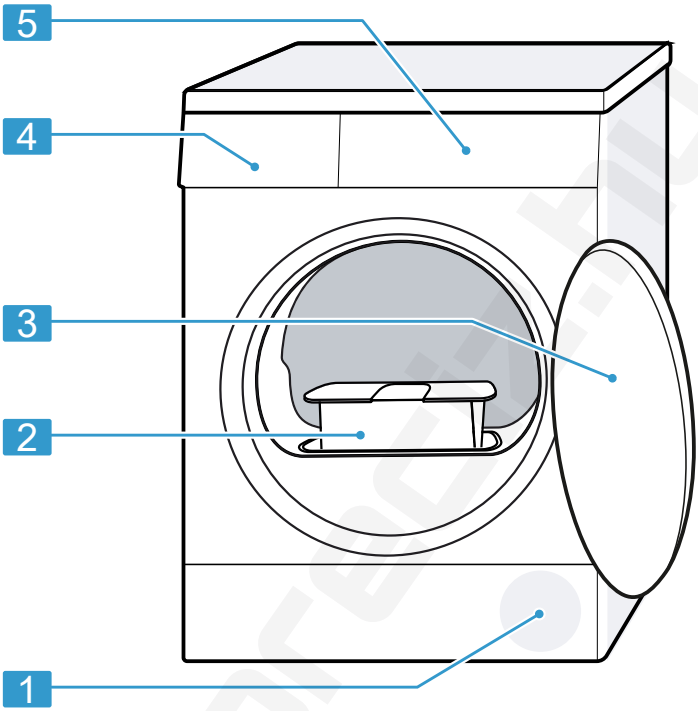

A készüléktípustól függően a kép részletei eltérhetnek, pl. a szín és a forma.

1	Szellőzőnyílás
2	Pihefogó →*Oldal 24*
3	ajtó →*Oldal 23*
4	Kondenzvíztartály →*Oldal 25*
5	Kezelőegység →*Oldal 16*

6.2 Kezelőegység

A kezelőpanelen beállíthatja készülékének összes funkcióját, és információkat kaphat az üzemállapotról.

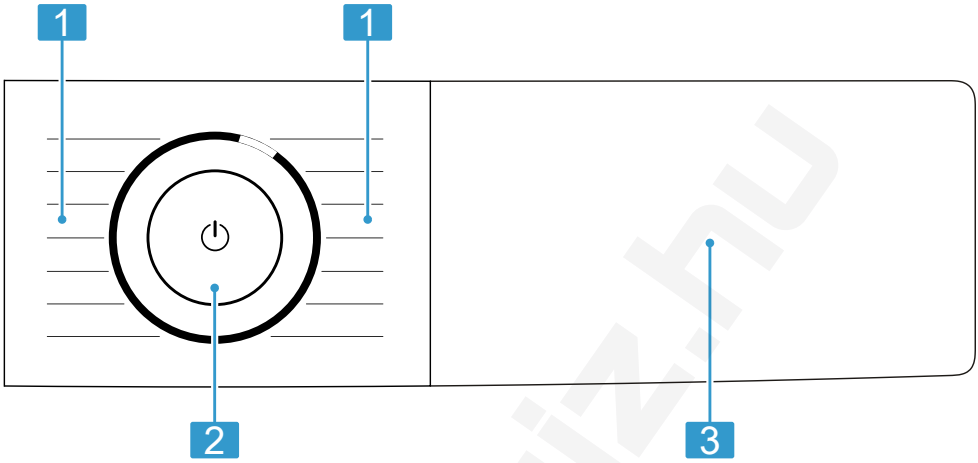

1	Programok →*Oldal 19*
2	Gombok →*Oldal 18*
3	Gombok →*Oldal 18* és kijelző →*Oldal 16*

6.3 Kezelési logika

A kijelző egyes területei gombok és reagálnak az érintésre. A gombok megnyomásával be- és kikapcsolhatja vagy módosíthatja a beállításokat. A bekapcsolt beállítások a kijelzőn világos kiemeléssel jelennek meg.

FIGYELEM

A kijelzőre gyakorolt erőszakos behatás a kijelző károsodást eredményezheti.

- Ne gyakoroljon erős nyomást a kijelzőre.
- Ne nyomjon éles vagy hegyes tárgyakat a kijelzőhöz.

7 Kijelző

A kijelzőn az aktuális beállítások, a választható lehetőségek, illetve információs szövegek láthatók.
A kijelzőn a program állapotától függően néhány útmutatás látható a 8:88 területén, pl. End.

Megjegyzés: A szoftverfrissítéseken keresztül további funkciók válhatnak elérhetővé. →*Oldal 28*

Ha szoftverfrissítés érhető el, további információkat a Home Connect alkalmazásban talál.

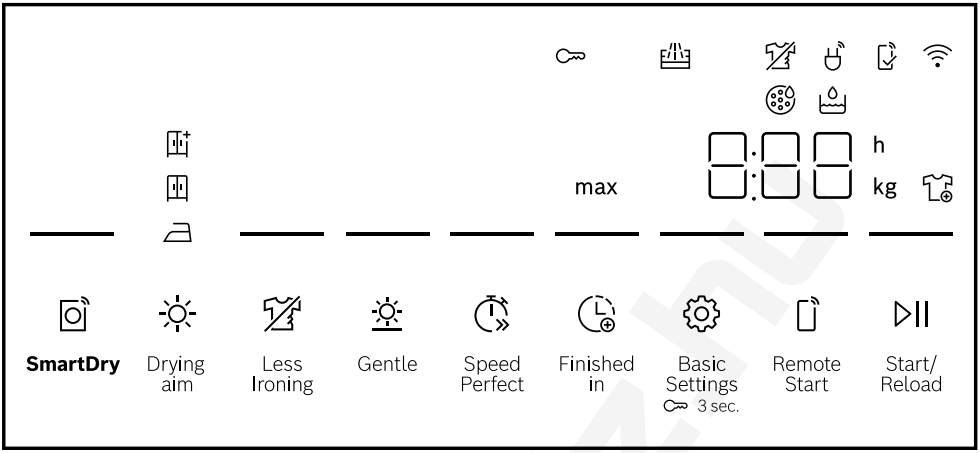

Példa a kijelzőre

Kijelző	Leírás
0:40 [1]	A program várható ideje vagy a programból hátralévő idő órában és percben.
max 9,0 [1]	Javaslat a beállított program maximális betöltési mennyiségére kg-ban.
10 h [1]	Programbefejezési idő →*Oldal 19*
— (Speed Perfect)	A rövidített programidő be van kapcsolva. →*Oldal 19*
	▪ világít: A gyerekzár be van kapcsolva. ▪ villog: A gyerekzár be van kapcsolva és a készülék használatban van. →*Oldal 27*
— (Start/Reload)	Indítás, megszakítás vagy szüneteltetés ▪ világít: A futó program megszakítható vagy szüneteltethető. ▪ villog: A program elindítható vagy folytatható.
	A szárítási mód be van kapcsolva. →*Oldal 26*
	A szárítási mód be van kapcsolva. →*Oldal 26*
	A szárítási mód be van kapcsolva. →*Oldal 26*
— (Less Ironing)	A gyűrődéscsökkentés be van kapcsolva. → *"Gombok", Oldal 19*
— (Gentle)	A Kímélő szárítás a kényes textíliákhoz be van kapcsolva. →*Oldal 19*

[1] Példa

Kijelző	Leírás
	Kivehet vagy utólag betehet ruhaneműt és megszakíthatja az aktuális programot. →*Oldal 24*
	Ürítse ki és tolja be a kondenzvíztartályt. →*Oldal 26*
	Tisztítsa meg a pihefogót. →*Oldal 24*
Hot	A mosnivaló károsodásának elkerülésére a hűtési folyamat a program állapotától függően a forgó dobban néhány percig hűti a mosnivalót. A lehűtési folyamat megszakítható az ajtó kinyitásával. **Megjegyzés:** Ne módosítsa a beállított programot.
	Az automatikus öntisztítás öblíti ki a készülék hőcserélőjét. **Megjegyzés:** Ne távolítsa el a kondenzvízgyűjtő-tartályt és ne szakítsa meg a programot.
— (Basic Settings)	Alapbeállítások módosítása. →*Oldal 31*
— (SmartDry)	Az intelligens programajánlás aktiválva van. →*Oldal 19*
	▪ világít: a készülék Wi-Fin keresztül össze van kapcsolva az otthoni hálózattal. ▪ villog: a készülék Wi-Fin keresztül próbál csatlakozni az otthoni hálózathoz.
— (Remote Start)	Távoli indítás bekapcsolva. →*Oldal 19*
	Azok a beállítások, melyek nem elérhetőek a készüléken, a Home Connect alkalmazáson keresztül kerültek beállításra. További információkat a Home Connect alkalmazásban talál.
	Programállapot: Gyűrődésvédelem
End	Programállapot: Program vége

8 Gombok

Megjegyzés: A szoftverfrissítéseken keresztül további funkciók válhatnak elérhetővé. →*Oldal 28*
Ha szoftverfrissítés érhető el, további információkat a Home Connect alkalmazásban talál.

Gomb	Leírás
▷II Start/Reload	Program indítása, megszakítása vagy szüneteltetése.
⏻	Kapcsolja be vagy helyezze készenléti / Standby üzemmódba a készüléket.

Gomb	Leírás
	Ha a kezelőfelület nem reagál, tartsa nyomva az ⏻ elemet kb. 5 másodpercig a készülék újraindításához. →*Oldal 34*
3 sec.	Gyerekzár bekapcsolása vagy kikapcsolása. →*Oldal 27*
Basic Settings	Alapbeállítások megjelenítése. →*Oldal 30*
Drying aim	A szárítási mód módosítása. →*Oldal 26*
Less Ironing	Gyűrődéscsökkentés bekapcsolása vagy kikapcsolása. A program befejeződése után a készülék 120 percen keresztül rendszeres időközökben megmozgatja a ruhaneműt a dobban a gyűrődések csökkentése érdekében.
Speed Perfect	Rövidített program bekapcsolása és kikapcsolása. **Megjegyzés:** Az energiafogyasztás és a zajkibocsátás megnő. Ez nem befolyásolja a szárítási eredményét.
Gentle	Kímélő szárítás bekapcsolása vagy kikapcsolása. A készülék csökkenti a hőmérsékletet a kényes textíliákhoz, mint pl. a poliakril vagy az elasztán. A programidő hosszabb lesz.
Finished in	A programbefejezési idő meghatározása. A program időtartamát már tartalmazza a beállított óraszám. A program indítása után a kijelzőn a program időtartama látható. Időtartam beállítása időprogramokhoz. →*Oldal 21*
SmartDry	Intelligens programajánlás bekapcsolása vagy kikapcsolása. →*Oldal 29*
Remote Start	A gomb rövid megnyomása bekapcsolja vagy kikapcsolja távoli indítást. →*Oldal 29* Ha kb. 3 másodpercig nyomva tartja a gombot, megnyílnak a Home Connect beállítások. →*Oldal 27*

9 Programok

A textíliákat automata programmal vagy időprogrammal száríthatja.

Megjegyzések

- A ruhaneműk kezelési címkéi további útmutatást adnak a programválasztáshoz. → *"Kezelési jelzések a kezelési címkéken", Oldal 23*
- A szoftverfrissítéseken keresztül további funkciók válhatnak elérhetővé. →*Oldal 28* Ha szoftverfrissítés érhető el, további információkat a Home Connect alkalmazásban talál.

9.1 Automata programok

Az automata programok olyan programok, amelyekben a szárítás során nedvességszenzorok mérik a ruhaneműben maradó nedvességet. A program csak akkor ér véget, ha a beállított szárítási célt elérte.
Minden automata programhoz tartozik szárítási mód →*Oldal 26*. A szárítási mód határozza meg, mennyire nedves vagy száraz legyen a ruhanemű a program vége után.

Tipp: A szárítási módot a textíliának vagy a kívánt szárítási eredménynek megfelelően válassza ki.

Program	**Leírás**	**max. betölthető mennyiség (kg)**
Cottons (Pamut)	Strapabíró és kifőzhető pamut- vagy vászontextíliák szárítása.	9,0
Eco	Strapabíró és kifőzhető pamut- vagy vászontextíliák szárítása. Energiatakarékos program.	9,0
Easy-Care (Kímélő)	Műszálas vagy kevertszálas szövet textíliák szárítása.	3,5
Mix	Pamut vagy műszálas textíliák szárítása.	3,0
Bed Linen (Ágynemű)	Pamut párna- és paplanhuzatok, illetve lepedők szárítása. **Megjegyzés:** A dob mozgása nagyobb mosnivalók szárítására van optimalizálva.	3,5
Delicates (Finom)	Szatén, műszálas vagy kevertszálas szövetből készült kényes textíliák szárítása.	2,0
Hygiene Plus	Strapabíró és kifőzhető pamut- vagy vászontextíliák szárítása. Magasabb higiéniai követelményekhez alkalmas.	4,0
Sportswear (Sport/Fitness)	Funkcionális, mikroszálas vagy szintetikus anyagból készült, gyorsan száradó sportruházat szárítása.	1,5
Shirts/Blouses (Ingek/Business)	Pamut, vászon, műszálas vagy kevertszálas ingek, blúzok szárítása. **Megjegyzés:** Az optimális szárítási eredmény érdekében maximum 5 inget vagy 5 blúzt szárítson egyszerre. Szárítás után vasalja ki vagy akassza fel a ruhaneműket. A maradék nedvesség ekkor egyenletesen oszlik el.	1,5

Program	Leírás	max. betölthető mennyiség (kg)
Super Quick 40' (Gyors 40')	Műszálas vagy könnyű pamut textíliák szárítása.	1,0
Towels (Törülköző)	Strapabíró és kifőzhető pamut- vagy vászontörölközők és fürdőköpenyek szárítása.	6,0
Silent Dry (Csendes szárítás)	Strapabíró és kifőzhető pamut- vagy vászontextíliák szárítása. Halk szárításra alkalmas.	9,0

9.2 Időprogramok

Az időprogramok rögzített vagy beállítható idővel rendelkező programok. A program egy idő elteltével leáll, akkor is, ha a ruhanemű még nem száraz. Az időprogramok alkalmasak egyetlen kimosott ruhadarab vagy vékony textíliák szárításához.

Program	Leírás	max. betölthető mennyiség (kg)
Time Program Warm (Időprogram, meleg)	Minden textilfajta szárításához, kivéve gyapjú és selyem. Alkalmas előszárított vagy enyhén nedves ruhaneműhöz vagy többrétegű, vastag ruhanemű utánszárítására.	3,0

9.3 További programok

Program	Leírás
App programs (Programok az appban)	A további programokat válassza ki közvetlenül a Home Connect alkalmazáson keresztül. A programok leírását a Home Connect alkalmazásban találja. **Megjegyzés:** A készüléket csatlakoztassa az otthoni hálózathoz, és regisztrálja a Home Connect alkalmazásban. →*Oldal 27*

10 Tartozékok

Eredeti tartozékokat használjon. Azok a készülékhez készültek.

Tipp: Egyes tartozékok további színekben is rendelkezésre állnak. Hívja a vevőszolgálatot. →*Oldal 38*

	Használat	**Rendelési szám**
Összekötő készlet	A készüléket helytakarékossági okokból ugyanattól a gyártótól származó, azonos szélességű és mélységű mosógépre állítsa.	WTZ27510
Összekötő készlet kihúzható munkalappal	A készüléket helytakarékossági okokból ugyanattól a gyártótól származó, azonos szélességű és mélységű mosógépre állítsa. A kihúzható munkalappal a készülék könnyebben betölthető és kiüríthető.	WTZ27500
Gyapjúkosár	Különálló gyapjútextíliák, sportcipők és plüssállatok szárításához vagy szellőztetéséhez.	WMZ20600
Y-elosztó	A másik készülék vízelvezető tömlőjét a szifon ugyanazon lefolyójába csatlakoztassa.	15000490
Készülék-ápolószer	Pótalkatrész az intenzív készülékápoláshoz.	00312474
Emelvény	A készüléket magasabban helyezheti el, hogy könnyebben betölthető és kiüríthető legyen.	WTZPW40D

11 Ruhanemű

11.1 Ruhanemű előkészítése

FIGYELEM
A ruhaneműben maradó tárgyak kárt tehetnek a ruhaneműkben és a dobban.

- ▸ A működtetés megkezdése előtt minden tárgyat vegyen ki ruhanemű zsebeiből.

Megjegyzés
A ruhanemű előkészítésével kíméli a készüléket és a textíliákat.

- kefélje ki a homokot és földet
- válogassa szét a ruhaneműt szín és textília szerint a kezelési útmutató figyelembevételével
- zárja a tépőzárakat, kapcsokat és patentokat
- távolítsa el a függönycsipeszeket és ólomszalagokat
- a ruhaneműket széthajtogatva helyezze a dobba
- Szárítás előtt centrifugálja ki a ruhaneműt
- A gyapjú ruhadarabokat, sportcipőket és plüssállatokat a gyapjúkosárban szárítsa

11.2 Kezelési jelzések a kezelési címkéken

Ápolási címke – szárítás

Szimbólum	Textíliák
⊡	strapabíró, pamut vagy len textíliák, pl. törölközők, ágyneműk, fehérneműk
⊡	kényes, műszálból vagy kevertszálas szövetből készült textíliák, pl. funkciós ruházat, ingek
⊠	Selyem, nejlon, nem légáteresztő és gumírozott textíliákat, szintetikus függönyöket ne szárítson szárítógépben

12 A kezelés alapjai

12.1 A gép bekapcsolása

Megjegyzés: Miután csatlakoztatta a készüléket az elektromos hálózathoz, a készülék első bekapcsolásakor a bekapcsolási folyamat akár egy percig is eltarthat.

Előfeltétel: A készülék szakszerűen van felállítva és csatlakoztatva. →*Oldal 11*

- Nyomja meg a(z) ⏻ elemet. A bekapcsolás eltart néhány másodpercig.

Megjegyzés: A dobvilágítás automatikusan kikapcsol.

12.2 Program beállítása

1. Állítsa be a kívánt programot a programválasztó elforgatásával. →*Oldal 19*
2. Ha szükséges, módosítsa a programbeállításokat. →*Oldal 18* Vegye figyelembe a Kezelési tudnivalók →*Oldal 16* témával kapcsolatos információkat. A rendszer nem menti tartósan a programnál a programbeállításokat.

12.3 Az ajtó kinyitása

1. Nyúljon az ajtófogantyú alá és húzza meg az ajtót.

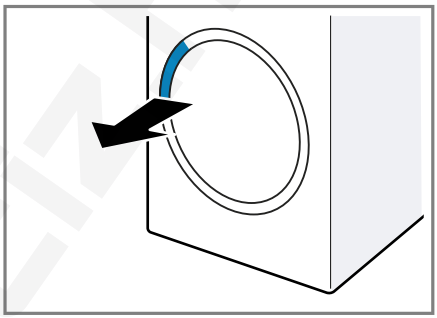

2. Nyissa ki az ajtót.

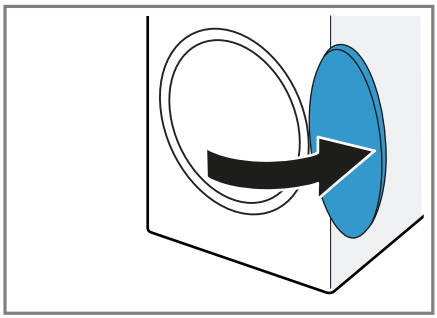

12.4 Ruhanemű behelyezése

Megjegyzés: A gyűrődések csökkentéséhez vegye figyelembe a programhoz tartozó maximális betöltési mennyiséget. →*Oldal 19*

Előfeltételek

- Az ruhanemű elő van készítve és szét van válogatva. →*Oldal 22*
- A dob üres.

1. Nyissa ki az ajtót. →*Oldal 23*

2. Tegye a ruhaneműt a dobba.
3. Csukja be az ajtót.
   Mindig ellenőrizze, hogy nem akadt-e be ruhanemű az ajtóba.

12.5 Program indítása

Előfeltételek

- Beállított egy programot. →*Oldal 23*
- Az ajtó be van csukva.

▸ Nyomja meg a(z) ▷II **Start/Reload** elemet.

✔ A kijelző a program időtartamát vagy a programbefejezési időt mutatja.

✔ A program befejezése után a kijelzőn megjelenik a következő: "End".

Megjegyzés: Ha a kijelzőn megjelenik a "Hot" szimbólum, a készülék lehűti a ruhaneműt.
Ha kialszik a "Hot" szimbólum, a ruhanemű lehűlt.

12.6 Ruhanemű hozzáadása

A program elindítása után bármikor hozzáadhatja vagy kiveheti a ruhaneműt.

1. Nyomja meg a(z) ▷II **Start/Reload** elemet.
   A lehűtési folyamat kb. 30 másodperc elteltével automatikusan elindul, és a forgó dobban lehűti a ruhaneműt. Ha a lehűtési folyamatot ki akarja hagyni vagy meg kívánja szakítani, nyissa ki az ajtót. →*Oldal 18*
2. Nyissa ki az ajtót. →*Oldal 23*
3. Adja hozzá vagy vegye ki a ruhaneműt.
4. Csukja be az ajtót.
5. Indítsa el a programot. →*Oldal 24*

12.7 Program megszakítása

1. Nyomja meg a(z) ▷II **Start/Reload** elemet.
2. Nyissa ki az ajtót. →*Oldal 23*
3. Vegye ki a ruhaneműt. →*Oldal 24*
4. Helyezze a készüléket készenléti üzemmódba (Standby). →*Oldal 24*

12.8 Ruhanemű kivétele

1. Nyissa ki az ajtót. →*Oldal 23*
2. Vegye ki a dobból a ruhaneműt.

12.9 Készülék készenléti (Standby) üzemmódba helyezése

▸ Nyomja meg a(z) ⏻ elemet.

12.10 Pihefogó

Szárítás közben a ruhaneműből származó pihék az alsó egység szűrőrendszerében gyűlnek össze. A pihefogó védi a készüléket a pihéktől.

Pihefogó megtisztítása

Ha a szárítási program befejeződött vagy a kijelző üzem közben figyelmeztetést jelenít meg, tisztítsa meg a pihefogót a program befejezése után.

Megjegyzés: Ha nem a leírt módon tisztítja a készüléket, az károsíthatja a készülék funkcióit.

Előfeltételek

- A kijelző a következőt mutatja szárítás után: "End"
- vagy a kijelzőn az aktuális üzem közben megjelenik a következő: ֍.

1. Nyissa ki az ajtót. →*Oldal 23*
2. Távolítsa el a pihéket az ajtó belső oldaláról.

3. Távolítsa el egymás után a kétrészes piheszűrőt.

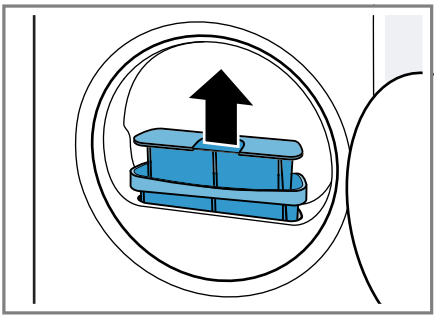

4. Nyissa ki mindkét pihefogót ① és távolítsa el a pihéket ②.

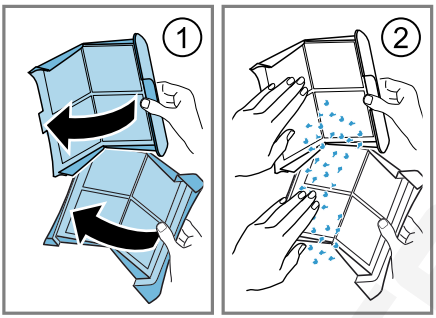

A pihéket csak a háztartási hulladékkal együtt dobja ki, így elkerülve a szennyvíz mikroműanyagokkal történő szennyeződését.

5. Mindkét pihefogót meleg folyó vízben alaposan öblítse le, majd szárítsa meg.

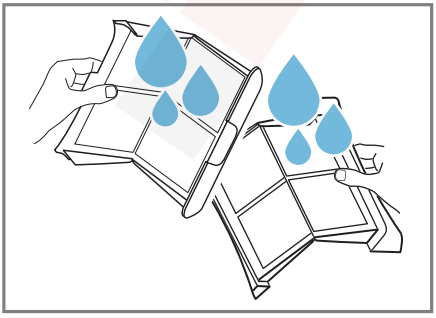

Megjegyzés: A szennyvíz mikroműanyagokkal történő szennyeződésének elkerülése érdekében gyűjtse össze a tisztítóvizet egy edényben, pl. egy vödörben. A tisztítás után öntse át az edény tartalmát egy szűrőn, pl. egy kávészűrőn.

A kávészűrőt ártalmatlanítsa a háztartási hulladékkal együtt.

6. Csukja be mindkét pihefogót, és állítsa össze őket.

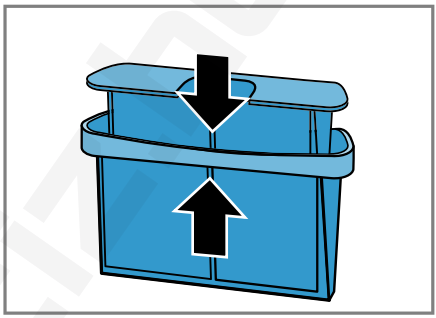

7. Helyezze be a kétrészes pihefogót.

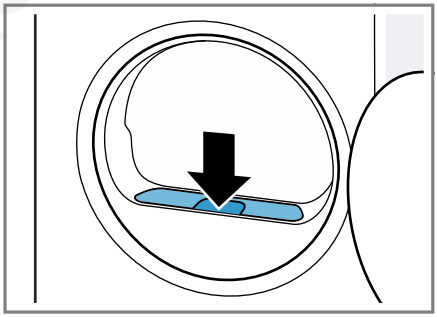

8. Csukja be az ajtót.

12.11 Kondenzvíztartály

Szárítás közben a készülékben kondenzvíz keletkezik, amelyet készüléke gyárilag a kondenzvíztartályban gyűjt.

Megjegyzés: Ezt a készüléket a mellékelt vízelvezető tömlővel használja. →*Oldal 12*

A vízelvezető tömlő csatlakoztatása esetén nem kell rendszeresen kiüríteni a kondenzvíztartályt.
→ *"A kondenzvíztartály kiürítése", Oldal 26*

A kondenzvíztartály kiürítése

Ha a szárítási program befejeződött vagy a szárítási program a kijelzőn megjelenő figyelmeztetéssel szünetel, ürítse ki a kondenzvíztartályt.

Előfeltételek

- A kijelző a következőt mutatja szárítás után: "End"
- vagy a kijelzőn a szüneteltetett üzem közben megjelenik a következő: .

1. Húzza ki a kondenzvíztartályt vízszintes helyzetben.

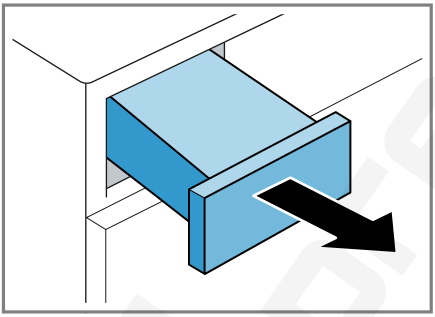

2. Ürítse ki a kondenzvíztartályt.

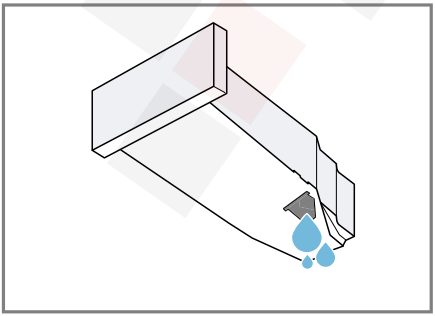

Ügyeljen arra, hogy üzem előtt betolja a kondenzvíztartályt a készülékbe. →*Oldal 26*

3. Ha a szárítási program szünetel, indítsa el a programot. →*Oldal 24*

A kondenzvíztartály betolása

▸ Tolja be ütközésig a kondenzvíztartályt.

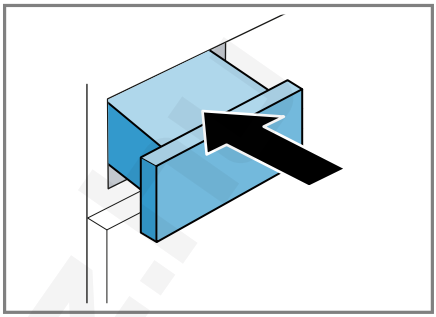

13 Szárítási mód

Minden automata programhoz meg van adva egy szárítási mód. A szárítási mód határozza meg, mennyire nedves vagy száraz legyen a ruhanemű a program vége után.

Szárítási mód	Leírás
	Többrétegű, vastag, nehezen száradó ruhaneműhöz.
	Normál, egyrétegű ruhaneműhöz.
	Normál, egyrétegű ruhaneműhöz. A ruhanemű még enyhén nedves a program vége után. A gyűrődések megakadályozása érdekében vasalja ki vagy teregesse ki a ruhaneműt.

13.1 Szárítási mód megváltoztatása

Néhány automata programnál megváltoztathatja a szárítási módot, ha még szárazabb vagy nedvesebb ruhaneműre van szüksége.

1. Állítson be egy automata programot. →*Oldal 20*
✔ A kijelzőn a megadott szárítási mód látható.
2. Annyiszor nyomja meg a(z) ☼ **Drying aim** elemet, amíg a kijelzőn a kívánt szárítási mód nem látható.

13.2 Szárítási mód kiválasztása

Ha egy bizonyos szárítási móddal való szárítás után a ruhaneműt túl nedvesnek találja, akkor módosíthatja a szárítási módot.

Megjegyzés: A szárítási módot megváltoztathatja az alapbeállításokban is.

1. Állítson be egy automata programot. →*Oldal 20*
✔ A kijelzőn a megadott szárítási mód látható.
2. Állítsa be a kívánt szárítási módot.
3. Tartsa nyomva kb. 3 másodpercig a(z) ☼ **Drying aim** elemet.
✔ A kijelzőn a következő látható: "d:0", "d:1", "d:2" vagy "d:3".
4. Nyomja meg a ◷ **Finished in** gombot a választott szárítási mód "d:0" (száraz) és "d:3" (a legszárazabb) közötti beállításához.
   A beállítandó szárítási mód módosításához nyomja meg az ☼ **Drying aim** elemet.
5. Az automata programhoz való visszatéréshez tartsa nyomva kb. 3 másodpercig az ☼ **Drying aim** elemet.

14 Gyerekzár

Biztosítsa a kezelőfelületet a kezelőelemek véletlen működtetése ellen.

14.1 A gyermekzár aktiválása

- Tartsa nyomva kb. 3 másodpercig a(z) ⊶ **3 sec.** elemet.
✔ A kijelző ezt mutatja: ⊶.
✔ A kezelőelemek zárolva vannak.
✔ A gyerekzár a készülék készenléti üzemmódjában (Standby) és áramszünet esetén is aktív marad.

14.2 Gyerekzár kikapcsolása

Előfeltétel: A gyerekzár kikapcsolásához a készülék legyen bekapcsolva.

- Tartsa nyomva kb. 3 másodpercig a(z) ⊶ **3 sec.** elemet.
✔ A kijelzőn kialszik a ⊶ szimbólum.

15 Home Connect

Ez a készülék hálózatba kapcsolható. Kapcsolja össze készülékét egy mobil eszközzel, hogy a funkciókat a Home Connect alkalmazással működtesse, az alapbeállításokat módosítsa vagy az aktuális üzemállapotot figyelemmel kísérje.
A Home Connect szolgáltatások nem minden országban állnak rendelkezésre. A Home Connect funkció rendelkezésre állása attól függ, hogy az Ön országában rendelkezésre állnake a Home Connect szolgáltatások.
Ezzel kapcsolatos információkat itt talál: *www.home-connect.com*.
A Home Connect alkalmazás végigvezeti Önt a teljes bejelentkezési folyamaton. Kövesse a Home Connect alkalmazásban megjelenő utasításokat és figyeljen oda az információkra.

Megjegyzések
- Ügyeljen a jelen használati útmutatóban található biztonsági előírásokra, és gondoskodjon arról, hogy ezeket akkor is betartsák, ha Ön a Home Connect alkalmazással működteti a készüléket.
  → *"Biztonság", Oldal 3*
- A készüléken végrehajtott műveletek mindig elsőbbséget élveznek. Ez idő alatt nem lehetséges a Home Connect alkalmazással való működtetés.

15.1 Home Connect beállítása

Előfeltétel: A készülék a felállítása helyén fogadja az otthoni WLAN-hálózatot (Wi-Fi).

1. Olvassa be a következő QR-kódot.

   A QR-kódon keresztül telepítheti a Home Connect alkalmazást és csatlakoztathatja készülékét.
2. Kövesse a Home Connect alkalmazásban megjelenő utasításokat.

15.2 A Wi-Fi kikapcsolása a készüléken

1. Tartsa nyomva kb. 3 másodpercig a(z) **Remote Start** elemet.
2. Annyiszor nyomja meg a(z) **Remote Start** elemet, amíg a kijelzőn "on" nem látható.
3. A WiFi deaktiválásához nyomja meg a(z) **Start**/**Reload** elemet.

✔ A kijelző ezt mutatja: "oFF".

Megjegyzés: A Home Connect beállítások menüből történő kilépéshez tartsa nyomva a(z) **Remote Start** elemet kb. 3 másodpercig.

15.3 A Wi-Fi bekapcsolása a készüléken

1. Tartsa nyomva kb. 3 másodpercig a(z) **Remote Start** elemet.
2. Annyiszor nyomja meg a(z) **Remote Start** elemet, amíg a kijelzőn "oFF" nem látható.
3. A WiFi aktiválásához nyomja meg a(z) **Start**/**Reload** elemet.

✔ A kijelző ezt mutatja: "on".

Megjegyzések
- Ha a WiFi be van kapcsolva, a kijelzőn felváltva jelenik meg a következő: "on" és a WiFi kapcsolat jelerőssége.
- A Home Connect beállítások menüből történő kilépéshez tartsa nyomva a(z) **Remote Start** elemet kb. 3 másodpercig.

15.4 Szoftverfrissítés telepítése

Megjegyzés: Ha szoftverfrissítés érhető el, akkor egy üzenet jelenik meg a Home Connect alkalmazásban.

▸ A szoftverfrissítés telepítéséhez kövesse a Home Connect alkalmazás utasításait.

✔ Telepítés közben a kezelőfelület részben blokkolva van.

✔ Hiba esetén a telepítés akár 40 percig is eltarthat. Ne állítsa vissza a hálózati beállításokat vagy a készüléket a gyári beállításokra.

Megjegyzés: Az aktuális szoftververzió a Home Connect alkalmazásban a készülék készülékinformációi alatt található.

15.5 A készülék hálózati beállításainak visszaállítása

1. Tartsa nyomva kb. 3 másodpercig a(z) **Remote Start** elemet.

2. Annyiszor nyomja meg a(z) **Remote Start** elemet, amíg a kijelzőn "rES" nem látható.
3. Tartsa nyomva kb. 3 másodpercig a(z) **Start/Reload** elemet.

✔ A hálózati beállítások visszaállítása megtörtént.

15.6 Távoli indítás

Engedélyezze a készülék távoli indítását a Home Connect alkalmazáson keresztül.

Megjegyzés

A távoli indítás a következő körülmények esetén kikapcsol:

- Kinyitják a készülék ajtaját.
- Áramkimaradás után.

Távoli indítás bekapcsolása

Előfeltétel: A készülék ajtaja be van csukva.

▸ Nyomja meg a(z) **Remote Start** elemet.

✔ A — (**Remote Start**) világít és engedélyezték a készülék távoli indítását a Home Connect alkalmazáson keresztül.

Távoli indítás kikapcsolása

▸ Nyomja meg a(z) **Remote Start** elemet.

✔ A — (**Remote Start**) kialszik.

15.7 Intelligens programajánlás

Ha aktiválja az intelligens programajánlást, a készülék a mosógépben történő mosás után megfelelő programot javasol a ruhaneműk szárítására.

Intelligens programajánlás aktiválása

Előfeltételek

- Mosógépe Home Connect funkcióval rendelkezik.
- A mosógép és a szárítógép csatlakozott az otthoni hálózatához és regisztrálva van a Home Connect alkalmazásban.

1. Nyomja meg a **SmartDry** elemet.

✔ A készülék bemutat egy megfelelő programot. A folyamat megszakításához állítson be egy másik programot vagy helyezze a készüléket készenléti üzemmódba (Standby).

✔ Ha a készülék talál egy megfelelő programot, a program kijelzése világít és a kijelzőn megjelennek a programadatok.

✔ Ha a készülék nem talál megfelelő programot, akkor hangjelzés hallatszik, és a kijelzőn megjelenik a következő: "- –".

2. Nyomja meg a(z) **Start/Reload** gombot.

15.8 Távdiagnosztika

A vevőszolgálat a távdiagnosztika segítségével hozzáférhet a készülékhez, amennyiben Ön erre irányuló kéréssel fordul a vevőszolgálathoz, a készülék csatlakozott a Home Connect szerverhez, valamint a távdiagnosztika az adott országban rendelkezésre áll.

Tipp: További információt, illetve útmutatást a távdiagnosztika elérhetőségével kapcsolatban a weboldal Segítségnyújtás és támogatás részén talál: *www.home-connect.com*.

15.9 Adatvédelem

Vegye figyelembe az adatvédelmi útmutatásokat.

Amikor először csatlakoztatja készülékét egy internethez kapcsolódó otthoni hálózathoz, akkor készüléke a következő adatkategóriákat továbbítja

a Home Connect szervernek (első regisztráció):
- Egyértelmű készülékazonosító (részei: készülékkulcsok, valamint a beépített Wi-Fi kommunikációs modul MAC-címe).
- A Wi-Fi kommunikációs modul biztonsági tanúsítványa (a kapcsolat informatikai biztonságáért).
- Otthoni készülékének aktuális szoftver- és hardververziója.
- Egy esetleges korábbi, gyári beállításokra való visszaállítás állapota.

Az első regisztráció előkészíti a Home Connect funkciók használatát, és csak abban az időpontban van rá szükség, amikor először kívánja használni a Home Connect funkciókat.

Megjegyzés: Vegye figyelembe, hogy a Home Connect funkciók csak a Home Connect alkalmazáshoz kapcsolódva használhatók. Az adatvédelemre vonatkozó információkat a Home Connect alkalmazásban talál.

16 Alapbeállítások

Készülékének alapbeállításait a saját igényei szerint adhatja meg.

Megjegyzés: Az alapbeállításokat módosíthatja a Home Connect alkalmazásban is.

16.1 Az alapbeállítások áttekintése

Megjegyzés: A szoftverfrissítéseken keresztül további funkciók válhatnak elérhetővé. →*Oldal 28*

Ha szoftverfrissítés érhető el, további információkat a Home Connect alkalmazásban talál.

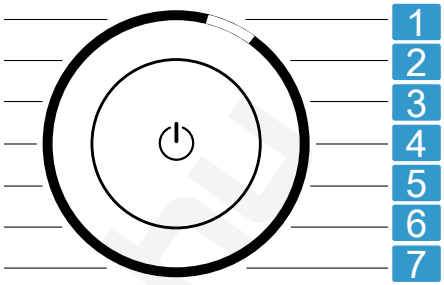

Programválasztó programpozíciókkal

1	A program végét jelző hangjelzés hangerejének beállítása: A: 0 (ki) – A: 4 (nagyon hangos)
2	A gombok működtetésekor hallható hangjelzés hangerejének beállítása: b: 0 (ki) – b: 4 (nagyon hangos)
3	A kijelző fényerejének beállítása: C: 1 (alacsony) – C: 4 (nagyon magas)
4	A szárítási mód →*Oldal 26* módosítása: d: 0 (száraz) – d: 3 (a legszárazabb)
5	A készülék egyszerű ápolásának (CP1) vagy intenzív ápolásának (CP2) indítása. → *"A készülék ápolása", Oldal 31*
6	Az indított programok számának kijelzése.
7	A készülék gyári beállításainak visszaállítása (rES).

16.2 Alapbeállítások módosítása

1. Az alapbeállítások megnyitásához nyomja meg az ⚙ **Basic Settings** elemet.
✔ A kijelzőn a következő látható: — (⚙ **Basic Settings**).
2. Válassza ki a kívánt alapbeállítást a programválasztóval. →*Oldal 30*
3. Módosítsa az alapbeállítást:
   - Az érték módosításához nyomja meg az **Finished in** elemet.
   - A készülék gyári beállításainak visszaállításához tartsa nyomva az ▷II **Start/Reload** elemet kb. 3 másodpercig.
4. Az Alapbeállítások menüből történő kilépéshez nyomja meg az ⚙ **Basic Settings** elemet.

17 A készülék ápolása

A készülék tisztítási programokat kínál a készülék egyszerű és intenzív tisztításához.
Hajtsa végre a készülék egyszerű ápolását a készülékben esetlegesen lerakódott kisebb szennyeződések eltávolítására, ha hosszabb használati időt követően a kijelzőn "CrE" jelenik meg.

Megjegyzés: A készülék egyszerű ápolása kb. 15 percet vesz igénybe.

Hajtsa végre a készülék intenzív ápolását a készülékben lerakódott makacs szennyeződések, illetve az egy hónapnál hosszabb állásidő után képződött szagok eltávolításához.

Megjegyzések

- A készülék intenzív ápolása kb. 1 óra 45 percet vesz igénybe és nem szabad megszakítani.
- A készülék intenzív ápolásához eredeti készülékápoló szer →*Oldal 22* szükséges.

17.1 A készülék ápolásának előkészítése

Előfeltétel: A dob üres.

1. Helyezze a készüléket készenléti üzemmódba (Standby). →*Oldal 24*
2. Ürítse ki a kondenzvíztartályt. →*Oldal 26*
3. Kapcsolja be a készüléket.

17.2 A készülék egyszerű ápolásának végrehajtása

Előfeltétel: A készülék ápolása elő van készítve. →*Oldal 31*

1. Távolítsa el, tisztítsa meg és tegye félre a piheszűrőt. →*Oldal 24*
2. Nyomja meg ezt: ⚙ **Basic Settings** .
3. A programválasztót állítsa a 5. pozícióra. →*Oldal 30*
✔ A kijelző váltakozva mutatja a következőket: "CP1" és a program időtartama.
4. Töltsön kb. 1,6 liter csapvizet a pihefogó mélyedésén keresztül a készülékbe.

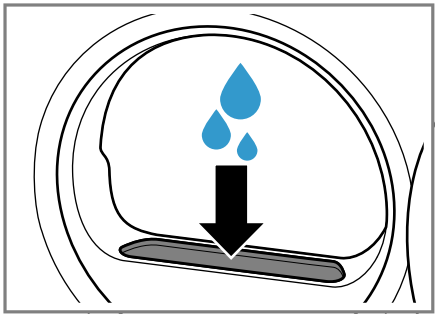

✔ Ha elegendő vizet töltött be, hangjelzés hallható.
5. Helyezze be a pihefogót.
6. Csukja be az ajtót.

7. Nyomja meg a(z) ▷II **Start/Reload** elemet.
✔ A készülék ápolása megkezdődik, és egy hangjelzés hallatszik.
✔ A készülék ápolásának befejeztével megjelenik a kijelzőn a "End" szimbólum, és egy hangjelzés hallatszik.
8. Ha a kondenzvíztartályban gyűjti a kondenzvizet, ürítse ki a kondenzvíztartályt →*Oldal 26*.
9. Helyezze a készüléket készenléti üzemmódba (Standby). →*Oldal 24*

17.3 A készülék intenzív ápolásának végrehajtása

A készülék intenzív ápolásának elindítása

Előfeltétel: A készülék ápolása elő van készítve. →*Oldal 31*

1. Távolítsa el, tisztítsa meg és tegye félre a piheszűrőt. →*Oldal 24*
2. Nyomja meg ezt: ⚙ **Basic Settings** .
3. A programválasztót állítsa a 5. pozícióra. →*Oldal 30*
✔ A kijelző váltakozva mutatja a következőket: "CP1" és a program időtartama.
4. Nyomja meg ezt: ◷ **Finished in**.
✔ A kijelző váltakozva mutatja a következőket: "CP2" és a program időtartama.
5. Töltsön egy üveg készülékápoló szert és kb. 1,5 liter csapvizet a pihefogó mélyedésén keresztül a készülékbe.
✔ Ha elegendő vizet töltött be, hangjelzés hallható.
6. Helyezze be a pihefogót.
7. Csukja be az ajtót.
8. Nyomja meg a(z) ▷II **Start/Reload** elemet.
✔ A készülék ápolása megkezdődik, és egy hangjelzés hallatszik.
✔ Körülbelül 1 óra 30 perc elteltével a készülék szünetelteti az ápolást, és a kijelzőn megjelenik a programból fennmaradó időtartam.
9. Ha a kondenzvíztartályban gyűjti a kondenzvizet, ürítse ki a kondenzvíztartályt →*Oldal 26*.

A készülék intenzív ápolásának folytatása

1. Távolítsa el, tisztítsa meg és tegye félre a piheszűrőt. →*Oldal 24*
2. Töltsön kb. 1,6 liter csapvizet a pihefogó mélyedésén keresztül a készülékbe.
✔ Ha elegendő vizet töltött be, hangjelzés hallható.
3. Helyezze be a pihefogót.
4. Csukja be az ajtót.
5. Nyomja meg a(z) ▷II **Start/Reload** elemet.
✔ A készülék ápolása folytatódik.
✔ A készülék ápolásának befejeztével megjelenik a kijelzőn a "End" szimbólum, és egy hangjelzés hallatszik.
6. Ha a kondenzvíztartályban gyűjti a kondenzvizet, ürítse ki a kondenzvíztartályt →*Oldal 26*.
7. Helyezze a készüléket készenléti üzemmódba (Standby). →*Oldal 24*

18 Tisztítás és ápolás

FIGYELEM
A kemény, éles vagy érdes tárgyak károsíthatják a készüléket.

- Ne használjon kemény vagy éles tárgyakat, súrolószert vagy acél dörzsszivacsot a tisztításhoz.
- A készüléket csak vízzel és puha kendővel tisztítsa.

18.1 Nedvességszenzor

A készülék nedvességszenzora megmutatja, mennyire nedves a ruhanemű szárítás közben. A készülék a ruhaneműben maradó nedvességnek megfelelően módosítja az automata program időtartamát.

A nedvességszenzor megtisztítása

A nedvességszenzoron egy idő elteltével vízkő-, mosószer- és öblítőmaradványok rakódhatnak le. Rendszeresen tisztítsa meg a nedvességszenzort.

Megjegyzés: Ha nem a leírt módon tisztítja a készüléket, az károsíthatja a készülék funkcióit.

1. Nyissa ki az ajtót.
2. A nedvességszenzort tisztítsa meg egy szivaccsal.

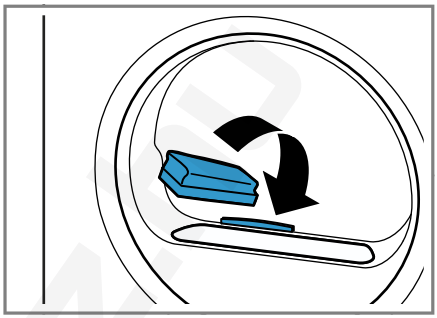

19 Zavarok elhárítása

A készüléken fellépő kisebb zavarokat saját maga is elháríthatja. Tanulmányozza a zavarelhárításról szóló információkat, mielőtt a vevőszolgálathoz fordulna. Ily módon elkerüli a felesleges költségeket.

⚠ FIGYELMEZTETÉS
Áramütés veszélye!
A szakszerűtlen javítás veszélyes.
- Soha ne végezzen műszaki változtatásokat a készüléken vagy annak funkcióin.
- A készüléket csak szakképzett személyek javíthatják.
- A készülék javításához csak eredeti pótalkatrészeket szabad használni.
- Ha a készülék hálózati csatlakozóvezetéke megsérül, akkor azt a veszélyek elkerülése érdekében csak a gyártó, a gyártó vevőszolgálata vagy egy hasonlóan képzett személy cserélheti ki.

Hiba	Ok és hibaelhárítás
A kijelző elsötétül és a(z) ▬ (▷II Start/Reload) villog.	Az Energiatakarékos üzemmód aktív. ▸ Nyomja meg a ▷II **Start/Reload** gombot.
E:08 -10	Kritikus működési zavar. **1.** A készülék újraindításához tartsa nyomva a(z) ⏻ elemet kb. 5 másodpercig. **2.** Ha a hiba ismételten fellép, válassza le a készüléket legalább 30 másodpercre az elektromos hálózatról. Húzza ki a hálózati csatlakozót vagy kapcsolja ki a biztosítékot a biztosítékszekrényben.

Hiba	Ok és hibaelhárítás
E:08 -10	**3.** Ha a hiba továbbra is fennáll, hívja a vevőszolgálatot. →*Oldal 38* A telefonhívás során adja meg a pontos hibaüzenetet. Ha lehetséges, dokumentálja a hibát fotókkal és videókkal.
♨ és a program megszakadt.	A kondenzvíztartály megtelt. ▸ Ürítse ki a kondenzvíztartályt. →*Oldal 26*
	A vízelvezető tömlő nincs megfelelően csatlakoztatva, meg van törve vagy becsípődött. ▸ Ellenőrizze a vízelvezető tömlő beszerelését. →*Oldal 12*
	A vízelvezető tömlő eldugult. ▸ Öblítse át a vízelvezető tömlőt csapvízzel.
"Hot" és a dob forog.	Nem hiba. Hűtési folyamat aktív. Nincs tennivaló. **Megjegyzés:** A hűtési folyamat közben ne módosítsa a programot. A hűtési folyamat legfeljebb 10 percig tart.
֍	A pihefogó elszennyeződött. ▸ Tisztítsa meg a pihefogót. →*Oldal 24*
▤	Nem hiba. Az automatikus öntisztítás öblíti ki a készülék hőcserélőjét. Nincs tennivaló. **Megjegyzés:** Ne húzza ki a kondenzvíztartályt és ne szakítsa meg a programot.
A kijelző és a gombok nem reagálnak.	Szoftverhiba. **1.** A készülék újraindításához tartsa nyomva a(z) ⏻ elemet kb. 5 másodpercig. **2.** Ha a hiba ismételten fellép, válassza le a készüléket legalább 30 másodpercre az elektromos hálózatról. Húzza ki a hálózati csatlakozót vagy kapcsolja ki a biztosítékot a biztosítékszekrényben.
Home Connect nem működik megfelelően.	Különböző okok lehetségesek. **1.** Állítsa vissza a készülék hálózati beállításait. →*Oldal 28* **2.** Állítsa be a Home Connect alkalmazást újra. →*Oldal 28* ▸ Keresse fel a *www.home-connect.com* webhelyet.
A program nem indul el.	A gyerekzár be van kapcsolva. ▸ Kapcsolja ki a gyerekzárat. →*Oldal 27*

Hiba	Ok és hibaelhárítás
A program nem indul el.	**Finished in** be van kapcsolva. ▸ Ellenőrizze, hogy a **Finished in** be van-e kapcsolva. →*Oldal 19*
A programidő megváltozik a szárítás alatt.	Nem hiba. A program lefolyását elektronikusan optimalizálja a készülék. Nincs tennivaló.
A szárítási idő túl hosszú.	A pihefogó elszennyeződött. ▸ Tisztítsa meg a pihefogót. →*Oldal 24*
	A környezeti hőmérséklet 15 °C-nál alacsonyabb vagy 30 °C-nál magasabb. ▸ Ellenőrizze, hogy a környezeti hőmérséklet 15 °C és 30 °C között van-e.
	Nem megfelelő szellőzés a készülék felállítási helyén. ▸ Gondoskodjon a felállítási hely szellőzéséről.
	Túl kevés kondenzvíz az automatikus öntisztításhoz tartós szárításnál kis töltetekkel. ▸ Szárítson rendszeresen 3 kg-nál nagyobb súlyú töltetet a program végéig.
	A készülék szellőzőnyílása blokkolva van. ▸ Biztosítsa, hogy a készülék szellőzőnyílása szabadon legyen.
	A hőcserélő elszennyeződött. ▸ Hajtsa végre a készülék egyszerű ápolását. →*Oldal 31*
A dob mozgásának iránya változik szárítás közben.	Nem hiba. A készülék jobban elosztja a ruhaneműt az optimális szárítási eredmény érdekében. Nincs tennivaló.
Búgó, sziszegő vagy szivattyúzó hangok.	Nem hiba. Kompresszor, kompresszorventilátor vagy kondenzvízszivattyú aktív. Nincs tennivaló.
A ruhanemű túl nedves.	A választott program nem alkalmas a textiltípushoz. ▸ Az utánszárításhoz állítson be időprogramot. →*Oldal 21*
	A betöltött mennyiség túl nagy. ▸ Vegye figyelembe a programok maximális betöltési mennyiségét. →*Oldal 19*
	A meleg ruhanemű a program befejeződése után nedvesebbnek érződik, mint amilyen. **1.** A ruhaneműt közvetlenül szárítás után vegye ki a dobból. **2.** Terítse ki a ruhaneműket, hogy kihűljenek.

Hiba	Ok és hibaelhárítás
A ruhanemű túl nedves.	A beállított szárítási mód nem megfelelő. ▸ Módosítsa a szárítási módot. →*Oldal 27*
	Nincs beállítva a szárítási mód. ▸ Állítsa be a szárítási módot. →*Oldal 27*
	A betöltési mennyiség túl kicsi. ▸ Az utánszárításhoz állítson be időprogramot. →*Oldal 21*
	A nedvességszenzor elszennyeződött. ▸ Tisztítsa meg a nedvességszenzort. →*Oldal 33*
	A készülék megszakította a szárítási folyamatot a megtelt kondenzvíztartály miatt. ▸ Ürítse ki a kondenzvíztartályt. →*Oldal 26*
Gyűrődések.	A választott program nem alkalmas a textiltípushoz. ▸ Állítson be egy megfelelő programot. →*Oldal 19*
	A betöltés nem megfelelő. ▸ Vegye figyelembe a programok maximális betöltési mennyiségét. →*Oldal 19* ▸ Készítse elő a ruhaneműt. →*Oldal 22*
	A ruhanemű szárítás után túl sokáig a dobban marad. **1.** A ruhaneműt közvetlenül szárítás után vegye ki a dobból. **2.** Terítse ki a ruhaneműket, hogy kihűljenek.
	A könnyen kezelhető textíliákat túl sokáig szárították. ▸ Módosítsa vagy állítsa be a szárítási módot. →*Oldal 26*
	A gyűrődéscsökkentés nincs bekapcsolva. ▸ Kapcsolja be a gyűrődéscsökkentést. →*Oldal 18*
Kifolyik a víz.	A készülék nincs megfelelően vízszintbe állítva. ▸ Igazítsa be a készüléket. →*Oldal 14*
	A vízelvezető tömlő nincs megfelelően csatlakoztatva. ▸ Ellenőrizze a vízelvezető tömlő beszerelését. →*Oldal 12*
Kondenzvíz van a kondenzvíztartályban, noha csatlakoztatták a vízelvezető tömlőt.	Nem hiba. A kondenzvíztartályban kondenzvíz maradhat. Nincs tennivaló.
	A vízelvezető tömlő nincs megfelelően csatlakoztatva. ▸ Ellenőrizze a vízelvezető tömlő beszerelését. →*Oldal 12*

Hiba	Ok és hibaelhárítás
A készülékben szagok képződnek.	Makacs szennyeződések a készülékben vagy a készülék működésének egy hónapnál hosszabb szüneteltetése. ▸ Hajtsa végre a készülék intenzív ápolását. →*Oldal 31*
Minden más hibakód.	Működési zavar **1.** A készülék újraindításához tartsa nyomva a(z) ⏻ elemet kb. 5 másodpercig. **2.** Ha a hiba ismételten fellép, válassza le a készüléket legalább 30 másodpercre az elektromos hálózatról. Húzza ki a hálózati csatlakozót vagy kapcsolja ki a biztosítékot a biztosítékszekrényben. **3.** Ha a hiba továbbra is fennáll, hívja a vevőszolgálatot. →*Oldal 38* A telefonhívás során adja meg a pontos hibaüzenetet. Ha lehetséges, dokumentálja a hibát fotókkal és videókkal.

20 Szállítás, tárolás és ártalmatlanítás

20.1 A régi készülék ártalmatlanítása

A környezetkímélő ártalmatlanításnak köszönhetően az értékes nyersanyagok újra felhasználhatók.

⚠ FIGYELMEZTETÉS
Egészségkárosodás veszélye!
A gyermekek bezárhatják magukat a készülékbe és életveszélybe kerülhetnek.

- ▸ A készülék nem állítható fel zárható ajtó, tolóajtó vagy olyan ajtó mögé, amelynek a készülékkel szemben lévő oldalán zsanér van, amely megakadályozza a készülék teljes kinyitását.
- ▸ A kiszolgált készülék hálózati csatlakozóvezetékének hálózati dugóját húzza ki, majd vágja át a hálózati csatlakozóvezetéket, és oly mértékben tegye tönkre a készülék ajtajának zárját, hogy az ajtót többé ne lehessen becsukni.

1. Húzza ki a hálózati csatlakozóvezeték dugóját.
2. Vágja el a hálózati csatlakozóvezetéket.
3. Környezetkímélő módon ártalmatlaníttassa a készüléket.
Az aktuális ártalmatlanítási lehetőségekről a szakkereskedőnél, ill. a települési közigazgatásnál vagy önkormányzatnál tájékozódhat.



Ez a készülék az elhasznált villamossági és elektronikai készülékekről szóló 2012/19/EU irányelvnek megfelelő jelölést kapott.
Ez az irányelv a már nem használt készülékek visszavételének és hasznosításának EU-szerte érvényes kereteit határozza meg.

21 Vevőszolgálat

A megfelelő környezetbarát tervezésről szóló rendelet szerint a működés szempontjából releváns eredeti pótalkatrészeket készülékének az Európai Gazdasági Térségben való forgalomba hozatalától számítva legalább 10 évig beszerezheti vevőszolgálatunknál.
Ezenkívül a további, működés szempontjából releváns és tartós eredeti pótalkatrészeket készüléke forgalomba hozatalától számítva akár 15 évig beszerezheti vevőszolgálatunknál.
További információkért kérjük, forduljon vevőszolgálatunkhoz.

Megjegyzés: A vevőszolgálat tevékenysége a gyártói garanciális feltételek keretében ingyenes.

Az Ön országában érvényes garancia időtartamáról és garanciális feltételekről a mellékelt, szervizelérhetőségeket és garanciális feltételeket tartalmazó dokumentumon lévő QR-kódon keresztül, vevőszolgálatunktól, kereskedőjénél vagy weboldalunkról szerezhet részletes információkat.
A vevőszolgálat elérhetőségét a mellékelt, szervizelérhetőségeket és garanciális feltételeket tartalmazó dokumentumon lévő QR-kódon keresztül tekintheti meg.

21.1 Termékszám (E-Nr.), gyártási szám (FD) és sorszám (Z-Nr.)

Ha a vevőszolgálathoz fordul, tartsa kéznél készüléke termékszámát (E-Nr.), gyártási számát (FD) és sorszámát (Z-Nr.), amelyeket készüléke típustábláján talál.

A típustábla modelltől függően a következő helyen található:
- az ajtó belső oldalán.
- a dobnyílás alatt.
- a szervizfedél belső oldalán.
- a készülék hátoldalán.

Készüléke adatait és a vevőszolgálat telefonszámát gyorsan megtalálja, ha feljegyzi magának az adatokat.

22 Fogyasztási adatok

A **Eco** program normál nedvességű pamut ruhanemű szárítására alkalmas, és az energiafogyasztás tekintetében nedves pamut ruhanemű szárításához a leghatékonyabb. A program az (EU) 2023/2533 és (EU) 2023/2534 rendeletnek való megfelelés értékelésére szolgál. A program energiacímkéjén megadott fogyasztási értékek 60%-os nedvességtartalmú ruhaneműre vonatkoznak.
A többi programnál megadott értékek irányadó értékek, melyeket az érvényben lévő EN61121 számú szabványnak megfelelően határoztak meg.
A tényleges értékek a szövet fajtájától, a szárítandó ruhanemű összetételétől, a szövetben lévő maradék nedvességtől, a beállított szárítási fokozattól, a betöltött ruhamennyiségtől, a környezeti feltételektől és a kiegészítő funkciók használatától függően eltérhetnek a megadott értékektől.
A program kiválasztásakor a készülékkijelzőn megjelenő adatok, mint a program várható időtartama / a program végéig hátralevő idő a mosógép kiszállításkori állapotában, 1000 ford./perces fordulatszámra vonatkoznak.

Program	Nedvességtartalom a program végén (%)	Betölthető ruhamennyiség (kg)	Centrifugafordulatszám (ford./perc)	Nedvességtartalom a program kezdetén (%)	Programidő (h:min)	Energiafogyasztás (kWh/ciklus)
Cottons (Pamut) +	-3,0	9,0	1400	50	4:37	1,42
Cottons (Pamut) +	-3,0	4,5	1400	50	3:26	1,01
Cottons (Pamut) +	-3,0	9,0	1000	60	5:07	1,62
Cottons (Pamut) +	-3,0	4,5	1000	60	3:42	1,11
Cottons (Pamut) +	-3,0	9,0	800	70	5:36	1,82
Cottons (Pamut) +	-3,0	4,5	800	70	3:58	1,21
Cottons (Pamut) +	-1,5	9,0	1400	50	4:09	1,34
Cottons (Pamut) +	-1,5	4,5	1400	50	2:57	0,87
Cottons (Pamut) +	-1,5	9,0	1000	60	4:38	1,54
Cottons (Pamut) +	-1,5	4,5	1000	60	3:13	0,96
Cottons (Pamut) +	-1,5	9,0	800	70	5:07	1,74
Cottons (Pamut) +	-1,5	4,5	800	70	3:29	1,06
Eco	0,0	9,0	1400	50	3:54	1,24
Eco	0,0	4,5	1400	50	2:23	0,66
Eco [1]	0,0	9,0	1000	60	4:25	1,44
Eco	0,0	4,5	1000	60	2:40	0,76
Eco	0,0	9,0	800	70	4:56	1,64
Eco	0,0	4,5	800	70	2:57	0,86

[1] A levegőben terjedő akusztikus zajkibocsátás szárítás közben 59 dB.

Program	Nedvességtartalom a program végén (%)	Betölthető ruhamennyiség (kg)	Centrifugafordulatszám (ford./perc)	Nedvességtartalom a program kezdetén (%)	Programidő (h:min)	Energiafogyasztás (kWh/ciklus)
Cottons (Pamut) +	12,0	9,0	1400	50	2:39	0,80
Cottons (Pamut) +	12,0	4,5	1400	50	1:40	0,47
Cottons (Pamut) +	12,0	9,0	1000	60	3:09	1,00
Cottons (Pamut) +	12,0	4,5	1000	60	1:56	0,57
Cottons (Pamut) +	12,0	9,0	800	70	3:38	1,20
Cottons (Pamut) +	12,0	4,5	800	70	2:12	0,67
Easy-Care (Kímélő) +	0,0	3,5	800	40	1:18	0,58
Easy-Care (Kímélő) +	0,0	3,5	600	50	1:33	0,69
Easy-Care (Kímélő) +	2,0	3,5	800	40	1:09	0,53
Easy-Care (Kímélő) +	2,0	3,5	600	50	1:25	0,64
Easy-Care (Kímélő) +	12,0	3,5	800	40	1:17	0,55
Easy-Care (Kímélő) +	12,0	3,5	600	50	1:32	0,66
Delicates (Finom)	0,0	2,0	-	-	1:17	0,35

23 Műszaki adatok

Készülék magassága	84,2 cm
Készülék szélessége	59,8 cm
Készülék mélysége	61,3 cm
Készülékmélység zárt ajtóval	64,8 cm
Készülékmélység nyitott ajtóval	109,6 cm
Súly	55,1 kg

Maximális betöltési mennyiség	9,0 kg
Hálózati feszültség	220-240 V, 50 Hz
⎓ Minimális szerelési biztosíték	10 A
Névleges teljesítmény	800 W
Környezeti hőmérséklet	▪ Legalább: 5 °C ▪ Legfeljebb: 35 °C
Hálózati csatlakozóvezeték hossza	145 cm

Ez a termék F energiahatékonysági osztályú fényforrásokat tartalmaz. A fényforrások cserealkatrészként állnak rendelkezésre, és csak megfelelően képzett szakember cserélheti ki őket.
A modellre vonatkozó további információk az interneten a *https://eprel.ec.europa.eu/qr/2456639*[1] címen találhatók. Ez az internetcím az Európai Unió hivatalos termékadatbankjára, az EPREL-re mutat.

23.1 Információk a szabad és a nyílt forráskódú szoftverekről

Ez a termék olyan szoftverelemeket tartalmaz, amelyeket a szerzői jogok tulajdonosai szabad vagy nyílt forráskódú szoftverként engedélyeztek.
A megfelelő licencinformációkat a háztartási készülék tárolja. A megfelelő licencinformációkhoz a Home Connect alkalmazáson keresztül is hozzáférhet: „Profil -> Jogi információk -> Licencinformációk”.[2] A licencinformációk a márkatermék weboldaláról is letölthetők. (Kérjük, keresse meg a termékek weboldalán készülékmodelljét és további dokumentumokat.)
Alternatív megoldásként a megfelelő információkért használja az ossrequest@bshg.com vagy a BSH Hausgeräte GmbH, Carl-Wery-Str. 34, D-81739 München címet.
Az érintett forráskód kérésre rendelkezésre áll.
Kérjük, kérését küldje az ossrequest@bshg.com vagy a BSH Hausgeräte GmbH, Carl-Wery-Str. 34, D-81739 München címre.
Tárgy: „OSSREQUEST“
Kérése feldolgozásának költségeit Önnek kell viselnie. Ez az ajánlat a vásárlás napjától számított három évig, ill. legalább arra az időszakra érvényes, amelyben támogatást és pótalkatrészeket kínálunk az adott készülékhez.

[1] Csak az Európai Gazdasági Térség országai számára érvényes. Ez az internetcím 2025. július 1-től elérhető.
[2] A készülék kivitelétől függően

24 Megfelelőségi nyilatkozat

A BSH Hausgeräte GmbH ezennel kijelenti, hogy a Home Connect funkcióval ellátott készülék a(z) 2014/53/EU irányelvben foglalt alapvető követelményeknek és további vonatkozó rendelkezéseknek megfelel.
A részletes RED megfelelőségi nyilatkozatot megtalálja az interneten a *www.bosch-home.com* webhelyen, készüléke termékoldalán a kiegészítő dokumentumok között.

CE

2,4 GHz-es sáv (2400–2483,5 MHz): max. 100 mW
5 GHz-es sáv (5150–5350 MHz + 5470–5725 MHz): max. 180 mW

	BE	BG	CZ	DK	DE	EE	IE	EL	ES
	FR	HR	IT	CY	LI	LV	LT	LU	HU
	MT	NL	AT	PL	PT	RO	SI	SK	FI
	SE	NO	CH	TR	IS	UK (NI)			

5 GHz-es WLAN (Wi-Fi): Csak beltéri használatra.

AL	BA	MD	ME	MK	RS	UK	UA

5 GHz-es WLAN (Wi-Fi): Csak beltéri használatra.

Bosch Home Connect App

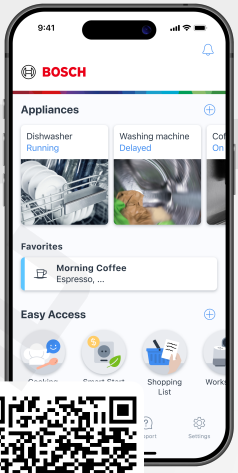

Csatlakoztasd háztartási készüléked még ma és élvezd az alábbi előnyöket:

- **Rendszeres frissítésekkel és a javasolt karbantartás és tisztítás áttekintésével meghosszabbíthatja készüléke élettartamát.**
- **Az alkalmazásban található hasznos programleírásoknak és támogató programsegédeknek köszönhetően javíthatja készüléke teljesítményét.**
- **Releváns értesítéseket kaphat, könnyedén vezérelheti készülékét és használhatja a hangvezérlést partnereinken keresztül.**

Segítségre van szüksége? Itt megtalálja.

Szakértői tanácsadás a(z) Bosch háztartási készülékeivel kapcsolatban, támogatás problémák esetén vagy a(z) Bosch-szakértők által végzett javítás.

Tudjon meg mindent a sokféle lehetőségről, hogy a(z) Bosch Önt hogyan tudja támogatni:
www.bosch-home.com/service

Az összes ország elérhetősége a mellékelt szolgáltatásjegyzékben található.

BSH Hausgeräte GmbH
Carl-Wery-Straße 34
81739 München, GERMANY
www.bosch-home.com

A Bosch Company

9002090058 (060807)
hu